ELECTROBOMBAS SUMERGIDAS
ELEKTROMOTOR-TAUCHPUMPEN
ELETTROPOMPE SOMMERSE

E6-8

Polos
Pole
Poli 2 50 Hz

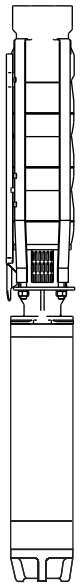

EASYWELL
PUMPS & MOTORS

ISO 9001
ISO 14001
ISO 45001
BUREAU VERITAS
Certification

BY caprari

Cod. 998997B/10-22-copyright © 2021 Caprari S.p.A - All Rights Reserved

Indice
Inhaltsverzeichnis
Indice

	Página - *Seite* - **Pagina**
Ejemplificación de las siglas ; *Erklärung der Typenbezeichnungen*; **Esemplificazione delle sigle**	3
Construcción bomba y materiales; *Konstruktion der Pumpe und Werkstoffe*; **Costruzione pompa e materiali**	4
Construcción motor y materiales ; *Konstruktion der Motors und Werkstoffe*; **Costruzione motore e materiali**	5
Notas generales parte hidráulica; *Allgemeine Hinweise Hydraulikteil*; **Note generali parte idraulica**	8
Notas generales motor ; *Allgemeine Bemerkungen zum Motor*; **Note generali motore**	9
Campos de prestaciones ; *Leistungsbereiche*; **Campi di prestazioni**	10
Características de funcionamiento; *Betriebsmerkmale*; **Caratteristiche di funzionamento**	11
Características de funcionamiento, dimensiones y pesos motores ; *Betriebsdaten, Abmessungen und Gewichte der Motoren*; **Caratteristiche di funzionamento, dimensioni e pesi motori**;	25
Momento dinámico parte hidráulica; *Dynamischer Moment des hydraulischen Teils*; **Momento dinamico parte idraulica**	27
Momento dinámico motor; *Dynamischer Moment des Motors*; **Momento dinamico motore**	28
Cables de alimentación; *Speisekabel*, **Cavi di alimentazione**;	29
Corriente máxima admisible; *Höchstuzulässiger Strom;* **Corrente massima ammissibile**	35
Longitudes máxima admisible; *Höchstuzulässiger Längen;* **Lunghezze massime ammissibili**	36
Potencia del generador; *Leistung des Generators*; **Potenza del generatore**	39
Fórmulas de uso común; *Allgemein benutzte Formeln;* **Formule di uso comune**;	40
Tolerancias eléctricas; *Elektrische Toleranzen*; **Tolleranze elettriche**	41
Compensación de la potencia reactiva; *Blindleistungskompensation*; **Compensazione della potenza reattiva**	42
Accesorios ; *Zubehör* ; **Accessori**	43
Datos técnicos; *Technische Daten*; **Dati tecnici**	45

Cod. 998997B/10-22-copyright © 2021 Caprari S.p.A - All Rights Reserved

Ejemplificación de las siglas
Erklärung der Typenbezeichnungen
Esemplificazione delle sigle

1) Sigla electrobomba - *Erklärung der Typenbezeichnung der Elektropumpe* - **Sigla elettropompa:**
Ex. - *Ex.* - **Es.**
E6KX17/8+MCR455-8V
E6KX46/10+MPC620A-8V
E8KX77/10+MPC650A-8V

2) Ejemplificación siglas parte hidráulica- Erklärung zum Typenschild der Hydraulik - **Esemplificazione sigle parti idrauliche**

E6KX17-4/8-V: **E 6 KX 17 -4 /8 -V**

E.KX = Serie - *Baureike* - **Serie**
6 = DN en pulgadas - *DN in Zoll* - **DN in pollici**
17 = Número identificación parte hidráulica - *Kennnummer Hydraulik* **- Numero identificativo idraulica**
-4 = Brida acoplamiento motor - *Kupplungsflansch des motors* - **Flangia accoppiamento motore**
/8 = Número de fases - *Zahl der Stufen*- **Numero degli stadi**
-V = Grupo con utilización a 50Hz - *Gruppe mit einsatz bei mit 50Hz*- **Gruppo con impiego a 50 Hz**

E6KX46-6/10-W: **E 6 KX 46 -6 /10 -W**

E.KX = Serie - *Baureike* - **Serie**
6 = DN en pulgadas - *DN in Zoll* - **DN in pollici**
46 = Número identificación parte hidráulica - *Kennnummer Hydraulik* **- Numero identificativo idraulica**
-6 = Brida acoplamiento motor - *Kupplungsflansch des motors* - **Flangia accoppiamento motore**
/10 = Número de fases - *Zahl der Stufen*- **Numero degli stadi**
-W = Grupo con utilización a 50Hz - *Gruppe mit einsatz bei mit 50Hz*- **Gruppo con impiego a 50 Hz**

E8KX77-6/10-W: **E 8 KX 77 -6 /10 -W**

E.KX = Serie - *Baureike* - **Serie**
8 = DN en pulgadas - *DN in Zoll* - **DN in pollici**
77 = Número identificación parte hidráulica - *Kennnummer Hydraulik* **- Numero identificativo idraulica**
-6 = Brida acoplamiento motor - *Kupplungsflansch des motors* - **Flangia accoppiamento motore**
/10 = Número de fases - *Zahl der Stufen*- **Numero degli stadi**
-W = Grupo con utilización a 50Hz - *Gruppe mit einsatz bei mit 50Hz*- **Gruppo con impiego a 50 Hz**

3) Ejemplificación siglas motores sumergidos - *Erklärung zum Typenschild der Tauchmotoren* - **Esemplificazione sigle motori sommersi**

MCR455-8 : **MC R 4 55 -8**

MC = Motor sumergido - *Tauchmotor* - **Motore sommerso**
R = *Empuje axial - Axialschub* - **Spinta assiale**
4 = Diámetro nom. en pulgadas - *Nenndurchmesser in Zol* - **Diametro nominale in pollici**
55 = Potencia nominal en CV - *Nennleistung in CV* - **Potenza nominale in CV**
-8 = Caracterìsticas de fabricación del motor eléctrico
Baudaten elektrischer motor - **Caratteristiche costruttive motore elettrico**

MPC620/3A-8 : **MPC 6 20 /3A -8**

MPC = Motor sumergido - *Tauchmotor* - **Motore sommerso**
6 = Diámetro nom. en pulgadas - *Nenndurchmesser in Zol* - **Diametro nominale in pollici**
20 = Potencia nominal en CV - *Nennleistung in CV* - **Potenza nominale in CV**
/3 = Código generacional - *Zeugunscode*- **Codice generazionale**
A = *Variante constructive - Konstruktive variante* **- Variante costruttiva**
-8 = Caracterìsticas de fabricación del motor eléctrico
Baudaten elektrischer motor - **Caratteristiche costruttive motore elettrico**

MPC650/3A-8 : **MPC 6 50 /3A -8**

MPC = Motor sumergido - *Tauchmotor* - **Motore sommerso**
6 = Diámetro nom. en pulgadas - *Nenndurchmesser in Zol* - **Diametro nominale in pollici**
50 = Potencia nominal en CV - *Nennleistung in CV* - **Potenza nominale in CV**
/3 = Código generacional - *Zeugunscode*- **Codice generazionale**
A = *Variante constructive - Konstruktive variante* **- Variante costruttiva**
-8 = Caracterìsticas de fabricación del motor eléctrico
Baudaten elektrischer motor - **Caratteristiche costruttive motore elettrico**

Cod. 998997B/10-22-copyright © 2021 Caprari S.p.A - All Rights Reserved

E6-8

EASYWELL PUMPS & MOTORS BY caprari

Ejemplificación de las siglas
Erklärung der Typenbezeichnungen
Esemplificazione delle sigle

E6KX17
E6KX30
E6KX46
E6KX60
E8KX77
E8KX95

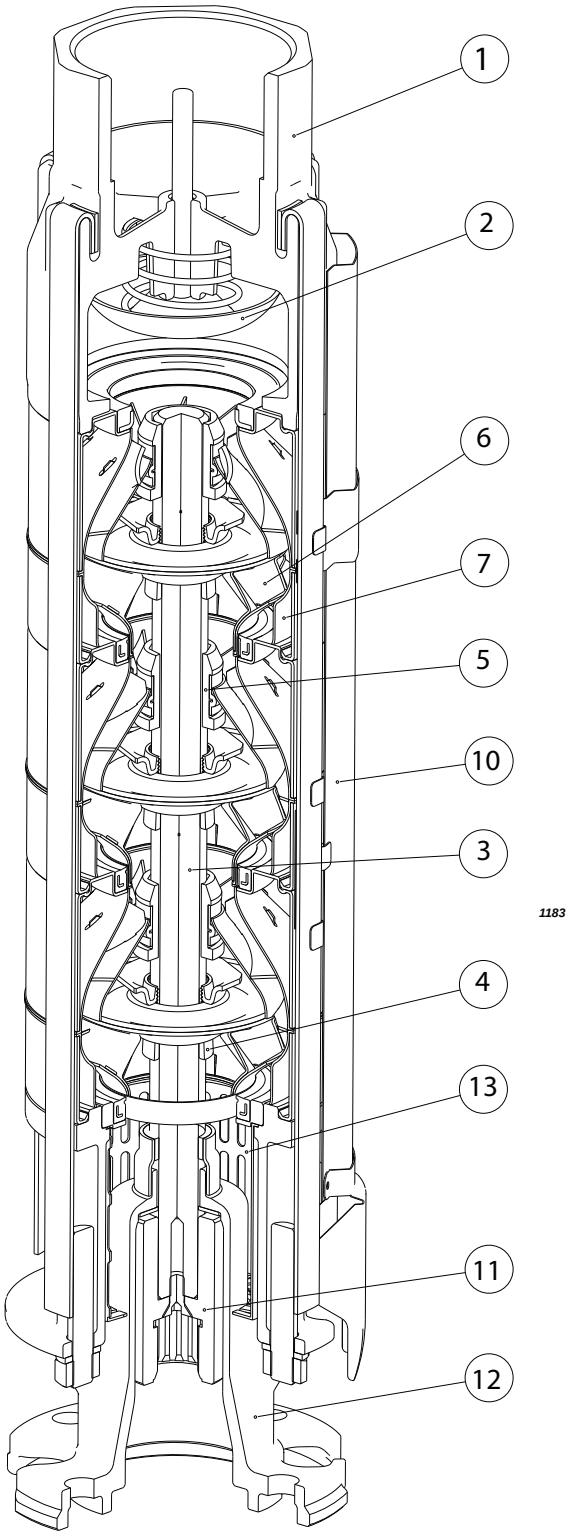

Pos.	Numero	Materials	*Bezeichnung*	*Wekstoffe*	**Nomenclatura**	**Materiale**
1	Cuerpo válvula	Acero inox	*Ventil körper*	*Rostfreier edelstahl*	**Corpo valvola**	**Acciaio inox**
2	Calpeta	Acero inox	*Konusventil*	*Rostfreier edelstahl*	**Clapet**	**Acciaio inox**
3	Eje	Acero inox	*Welle*	*Rostfreier edelstahl*	**Albero**	**Acciaio inox**
4	Buje eje	Acero inox	*Buchse*	*Rostfreier edelstahl*	**Bussola albero**	**Acciaio inox**
5	Cojinete eje bomba	Silicio	*Lagerbuchse*	*Silizium*	**Cuscinetto albero**	**Silicio**
6	Rodete	Acero inox	*Laufrad*	*Rostfreier edelstahl*	**Girante**	**Acciaio inox**
7	Difusor	Acero inox	*Verteiler*	*Rostfreier edelstahl*	**Diffusore**	**Acciaio inox**
10	Protector cable	Acero inox	*Kabeltülle*	*Rostfreier edelstahl*	**Tegolo protezione cavi**	**Acciaio inox**
11	Acoplamiento rígido	Acero inox	*Kupplung*	*Rostfreier edelstahl*	**Giunto rigido**	**Acciaio inox**
12	Soporte aspiración	Acero inox	*Deckel*	*Rostfreier edelstahl*	**Supporto aspirazione**	**Acciaio inox**
13	Rejilla	Aluminio/ goma	*Sieb*	*Aluminium/Gummi*	**Succheruola**	**Alluminio/gomma**
13	Rejilla (E8X)	Acero inox	*Sieb (E8X)*	*Rostfreier edelstahl*	**Succheruola (E8X)**	**Acciaio inox**

Tornillería inoxidable — *Schrauben aus rostfreiem Edelstahl* — **Bulloneria in acciaio inox**

Cod. 998997B/10-22-copyright © 2021 Caprari S.p.A - All Rights Reserved

E6-8

MC. 4
MCH. 4
MCK. 4
MCR. 4

Ejemplificación de las siglas
Erklärung der Typenbezeichnungen
Esemplificazione delle sigle

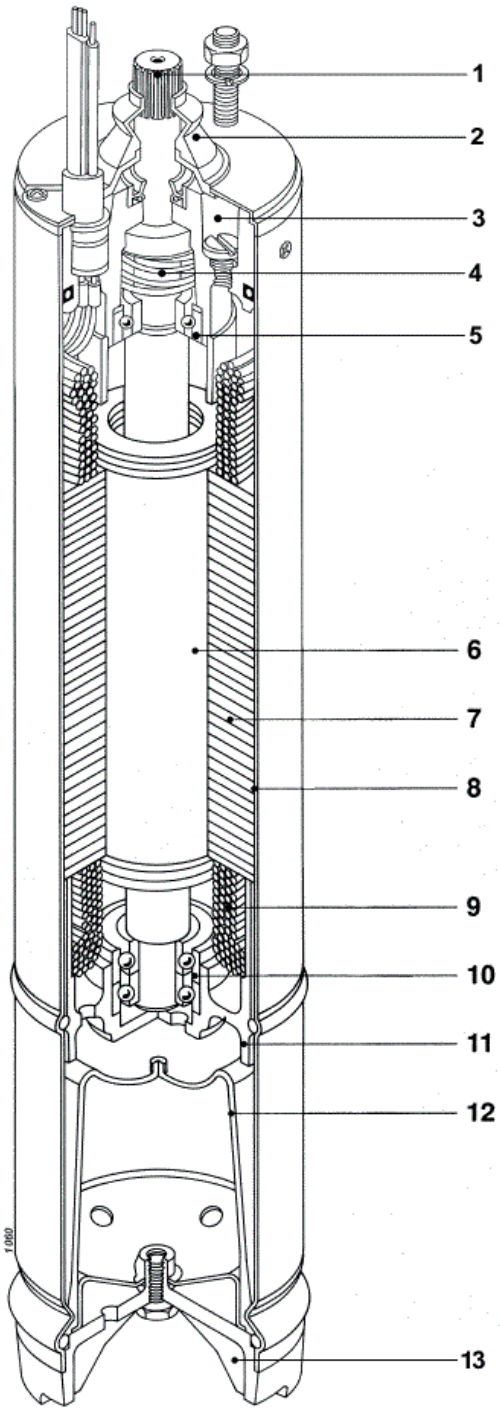

Pos.	Numero	Material	*Bezeichnung*	*Werkstoffe*	**Nomenclatura**	**Materiale**
1	Eje	Acero inox	*Welle*	*Rostfreier edelstahl*	**Albero**	**Acciaio inox**
2	Antiarena	Goma	*Sandglocke*	*Gummi*	**Parasabbia**	**Gomma**
3	Soporte superior	Hierro fundido	*Haltewinkel*	*Grauguss*	**Supporto superiore**	**Ghisa grigia**
4	Cierre mecánico	Cerámica/grafito	*Gleitringdichtung*	*Siliziumkarbid/Keramik*	**Tenuta meccanica**	**Ceramica/grafite**
4	Cierre mecánico	Carburo de silicio/ cerámica	*Gleitringdichtung*	*Keramik/Grafit*	**Tenuta meccanica**	**Carburo di silicio/ ceramica**
5	Cojinete superior	Acero	*Oberer Kugellager*	*Stahl*	**Cuscinetto superiore**	**Acciaio**
6	Rotor	Chapa magnética	*Rotor*	*Elektroblech*	**Rotore**	**Lamierino magnetico**
7	Estátor	Chapa magnética	*Stator*	*Elektroblech*	**Statore**	**Lamierino magnetico**
8	Camisa estátor	Acero inox	*Ständergehäuse*	*Rostfreier edelstahl*	**Camicia statore**	**Acciaio inox**
9	Bobinado	Cobre	*Wicklung*	*Kupfre*	**Avvolgimento**	**Rame**
10	Cojinete inferior	Acero	*Unteres Kugellager*	*Stahl*	**Cuscinetto inferiore**	**Acciaio**
11	Soporte inferior	Aluminio	*Unterer Träger*	*Aluminium*	**Supporto inferiore**	**Alluminio**
12	Diafragma	Goma	*Membran*	*Gummi*	**Membrana**	**Gomma**
13	Tapa diafragma	Acero inox	*Membrandeckel*	*Rostfreier edelstahl*	**Coperchio membrana**	**Acciaio inox**

Tornillería inoxidable *Schrauben aus rostfreiem Edelstahl* **Bulloneria in acciaio inox**

Cod. 998997B/10-22-copyright © 2021 Caprari S.p.A - All Rights Reserved

E6-8

MPC6/3A
MPC8/1A

Ejemplificación de las siglas
Erklärung der Typenbezeichnungen
Esemplificazione delle sigle

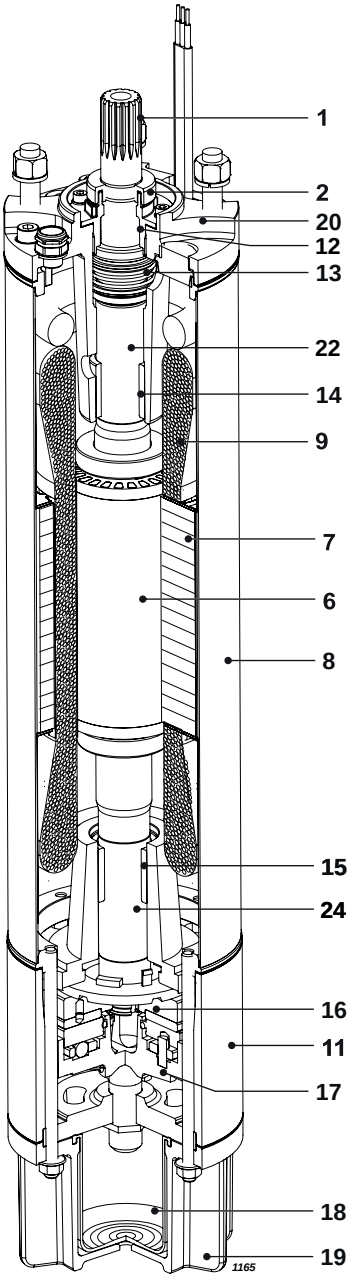

Pos.	Numero	Material	*Bezeichnung*	*Werkstoffe*	**Nomenclatura**	**Materiale**
1	Eje	Acero inox	*Welle*	*Rostfreier edelstahl*	**Albero**	**Acciaio inox**
2	Antiarena	Goma	*Sandglocke*	*Gummi*	**Parasabbia**	**Gomma**
6	Rotor	Chapa magnética	*Rotor*	*Elektroblech*	**Rotore**	**Lamierino magnetico**
7	Estátor	Chapa magnética	*Stator*	*Elektroblech*	**Statore**	**Lamierino magnetico**
8	Camisa estátor	Acero inox	*Ständergehäuse*	*Rostfreier edelstahl*	**Camicia statore**	**Acciaio inox**
9	Bobinado	PPC	*Wicklung*	*PPC*	**Avvolgimento**	**PPC**
11	Soporte inferior	Hierro fundido	*Unterer Träger*	*Grauguss*	**Supporto inferiore**	**Ghisa grigia**
12	Tapa cierre mecánico	Tecnopolímero	*Gleitringdichtung Deckel*	*Technopolymer*	**Coperchio tenuta meccanica**	**Tecnopolimero**
12	Tapa cierre mecánico *I (MPC8)*	Hierro fundido	*Gleitringdichtung Deckel (MPC8)*	*Rostfreier edelstahl*	**Coperchio tenuta meccanica (MPC8)**	**Acciaio inox**
13	Cierre mecánico	Carburo de silicio/ carburo de silicio	*Gleitringdichtung*	*Siliziumkarbid/ siliziumkarbid*	**Tenuta meccanica**	**Carburo di silicio/ carburo di silicio**
14 (15)	Cojinete	Grafito	*Lager*	*Graphito*	**Cuscinetto**	**Grafite**
16	Cojinete de tope	Acero inox/Composite	*Lagerstuhl*	*Rostfreier edelstahl/ Composite*	**Reggispinta**	**Acciaio inox/ Composito sintetico**
17	Cuerpo soporte axial	Hierro fundido	*Axiallagergehäuse*	*Grauguss*	**Supporto reggispinta**	**Ghisa grigia**
18	Diafragma	Goma	*Membran*	*Gummi*	**Membrana**	**Gomma**
19	Tapa diafragma	Hierro fundido	*Membrandeckel*	*Grauguss*	**Coperchio membrana**	**Ghisa grigia**
20	Soporte superior	Hierro fundido	*Haltewinkel*	*Grauguss*	**Supporto superiore**	**Ghisa grigia**
22 (24)	Buje	Acero	*Buchse*	*Stahl*	**Bussola**	**Acciaio**

Tornillería inoxidable — *Schrauben aus rostfreiem Edelstahl* — **Bulloneria in acciaio inox**

Cod. 998997B/10-22-copyright © 2021 Caprari S.p.A - All Rights Reserved

E6-8

MPCW6/3A
MPCW8/1A

Ejemplificación de las siglas
Erklärung der Typenbezeichnungen
Esemplificazione delle sigle

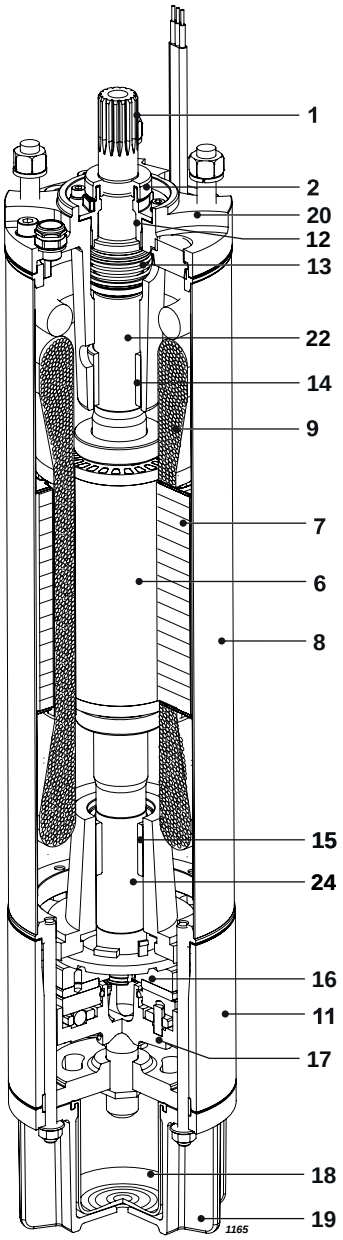

EASYWELL PUMPS & MOTORS

Pos.	Numero	Material	*Bezeichnung*	*Werkstoffe*	**Nomenclatura**	**Materiale**
1	Eje	Acero inox	*Welle*	*Rostfreier edelstahl*	**Albero**	**Acciaio inox**
2	Antiarena	Goma	*Sandglocke*	*Gummi*	**Parasabbia**	**Gomma**
6	Rotor	Chapa magnética	*Rotor*	*Elektroblech*	**Rotore**	**Lamierino magnetico**
7	Estátor	Chapa magnética	*Stator*	*Elektroblech*	**Statore**	**Lamierino magnetico**
8	Camisa estátor	Acero inox	*Ständergehäuse*	*Rostfreier edelstahl*	**Camicia statore**	**Acciaio inox**
9	Bobinado	PPC	*Wicklung*	*PPC*	**Avvolgimento**	**PPC**
11	Soporte inferior	Acero inox	*Unterer Träger*	*Rostfreier edelstahl*	**Supporto inferiore**	**Acciaio inox**
12	Tapa cierre mecánico	Tecnopolímero	*Gleitringdichtung Deckel*	*Technopolymer*	**Coperchio tenuta meccanica**	**Tecnopolimero**
12	Tapa cierre mecánico *I (MPCW8)*	Hierro fundido	*Gleitringdichtung Deckel (MPCW8)*	*Rostfreier edelstahl*	**Coperchio tenuta meccanica (MPCW8)**	**Acciaio inox**
13	Cierre mecánico	Carburo de silicio/ carburo de silicio	*Gleitringdichtung*	*Siliziumkarbid/ siliziumkarbid*	**Tenuta meccanica**	**Carburo di silicio/ carburo di silicio**
14 (15)	Cojinete	Grafito	*Lager*	*Graphito*	**Cuscinetto**	**Grafite**
16	Cojinete de tope	Acero inox/Composite	*Lagerstuhl*	*Rostfreier edelstahl/ Composite*	**Reggispinta**	**Acciaio inox/ Composito sintetico**
17	Cuerpo soporte axial	Hierro fundido	*Axiallagergehäuse*	*Grauguss*	**Supporto reggispinta**	**Ghisa grigia**
18	Diafragma	Goma	*Membran*	*Gummi*	**Membrana**	**Gomma**
19	Tapa diafragma	Acero inox	*Membrandeckel*	*Rostfreier edelstahl*	**Coperchio membrana**	**Acciaio inox**
20	Soporte superior	Acero inox	*Haltewinkel*	*Rostfreier edelstahl*	**Supporto superiore**	**Acciaio inox**
22 (24)	Buje	Acero	*Buchse*	*Stahl*	**Bussola**	**Acciaio**

Tornillería inoxidable — *Schrauben aus rostfreiem Edelstahl* — **Bulloneria in acciaio inox**

Cod. 998997B/10-22-copyright © 2021 Caprari S.p.A - All Rights Reserved

Notas generales parte hidráulica
Allgemeine Hinweise Hydraulikteil
Note generali parte idraulica

a) Las electrobombas sumergidas serie E6-8, en la versión estándar de fabricación, son idóneas para bombear agua química y mecánicamente no agresiva para el material de sus componentes.
b) Contenido máximo de sustancias sólidas con dureza y granulometría del limo: 50 [g/m³]
c) Tiempo máximo de funcionamiento con boca cerrada y bomba sumergida: 3 min.
d) Las características hidráulicas de funcionamiento han sido def[inidas con motores alimentados a 400 [V], con agua fría (15° C) a la presión atmosférica (1bar). Están garantizadas según la norma UNI/ISO 9906 Grado 3B.

Los datos de catálogo se refieren a líquidos con densidad de 1 [kg/dm³] y con viscosidad cinemática no superior a 1 [mm²/s], y comprenden las pérdidas de carga en las válvulas de retención para las bombas radiales; para las bombas semiaxiales, dichas pérdidas deben ser en cambio restadas de la altura de carga total expuesta en el catálogo (ver diagrama en la pág. Pérdidas de carga)
.
e) BAJO PEDIDO
- Pueden ser testadas según normas UNI/ISO 9906 Nivel 2B.
- Pueden ser suministradas electrobombas con características diversas a las del catálogo.
- Pueden ser suministradas configuraciones especiales:
  - para instalación horizontal, si non ya prevista.

a) Die Elektromotor-Tauchpumpen der Baureihen E6-8 in der normalen Konstruktionsausführung eignen sich zum Fördern von Wasser, das für die Werkstoffe der Bestandteile chemisch und mechanisch nicht aggressiv ist.
b) Maximaler Feststoffgehalt von der Härte und der Korngröße von Schlick: 50 [g/m³]
c) Maximale Betriebszeit bei geschlossenem Stutzen und untergetauchter Pumpe: 3 min.
d) Die hydraulischen Betriebseigenschaften sind mit bei 400 [V] angeschlossenen Motoren und mit kaltem Wasser (15° C) bei normalem Luftdruck (1bar) gemessen worden. Sie werden nach der Norm UNI/ISO 9906 Grad 3B garantiert.

Flüssigkeiten mit einer Dichte von 1 [kg/dm³] und mit einer kinematischen Dichte von nicht mehr als 1 [mm²/s]. Sie verstehen sich einschließlich der Strömungsverluste in Rückschlagventilen bei Radialpumpen. Für Pumpen mit halbaxialen Laufrädern müssen diese Strömungsverluste dagegen von den im Katalog genannten Gesamtförderhöhen abgezogen werden (siehe Diagramm auf Seite Strömungsverluste).

e) AUF ANFRAGE:
- *Die Pumpen können aufgrund der Normen UNI/ISO 9906 Klasse 2B geprüft werden.*
- *Sie können mit anderen Elektromotorpumpen als den im Katalog genannten geliefert werden.*
- *Sie können in den folgenden Sonderausführungen geliefert werden:*
  - *für waagerechte Installation, wenn nicht schon vorgesehen.*

a) Le elettropompe sommerse serie E6-8, nella normale versione costruttiva, sono adatte al sollevamento di acqua chimicamente e meccanicamente non aggressiva per i materiali dei componenti.
b) Contenuto massimo di sostanze solide della durezza e granulometria del limo: 50 [g/m³]
c) Tempo massimo di funzionamento a bocca chiusa e pompa sommersa: 3 min.
d) Le caratteristiche idrauliche di funzionamento sono state rilevate con motori alimentati a 400 [V], con acqua fredda (15° C) alla pressione atmosferica (1bar).
Vengono garantite secondo la norma UNI/ISO 9906 Grado 3B.

I dati di catalogo si riferiscono a liquidi con densità di 1 [kg/dm³] e con viscosità cinematica non superiore a 1 [mm²/s], e sono comprensivi delle perdite di carico nelle valvole di ritegno per le pompe radiali; per le pompe semiassiali, tali perdite devono essere invece detratte dalla prevalenza totale esposta in catalogo (vedi diagramma pagina Perdite di carico).

e) SU RICHIESTA
- **Possono essere collaudate secondo le norme: UNI/ISO 9906 Grado 2B.**
- **Possono essere fornite elettropompe con caratteristiche diverse da quelle a catalogo.**
- **Possono essere fornite esecuzioni speciali:**
  - **per installazione in orizzontale, quando non già prevista.**

Cod. 998997B/10-22-copyright © 2021 Caprari S.p.A - All Rights Reserved

Notas generales motor
Allgemeine Bemerkungen zum Motor
Note generali motore

a) Nivel máximo: 150 m
Velocidad del agua fuera la camisa del motor superior:
0,08 m/s para motores 4"
0,5 m/s para motores MPC6

Temperatura Máx líquido
MC4.. = 30°C
MPC6.. = 30°C

b) EJECUCIÓN DE SERIE - Tensión de alimentación TRIFÁSICA 50 Hz

Arranque directo:
MC/MAC/MPC…-8;
400V para todas las potencias
Todos los motores pueden funcionar con inversor pero según las siguientes prescripciones:
entre inverter y motor agregar un filtro para atenuar el gradiente de tensión (contactar la red de ventas)

c) EJECUCIÓN DISPONIBLES
MPC6../3A
motor estàndar

MPC6../3K
Motor sumergido con elevadas prestaciones

Tensión de alimentación
TRIFÁSICA/50 Hz
4": MC...-6 230V hasta *7.5 kW*
MC...-8 400V hasta *7.5 kW*

6": MPC…-8 400 V hasta *37 kW,*
MPC…-9 400/700 V hasta *37 kW*

También se pueden suministrar motores
4":
- para otras tensiones y frecuencias
- con materiales especiales para agua agresiva

6":
- para otras tensiones y frecuencias

d) Variaciones admitidas para las tensiones de alimentación indicadas sin paréntesis:
trifásica 4";6":
230 V ± 10%
400 V ± 10%
4"-6": para otras tensiones y frecuencias ± 5%

Tolerancias de las características de funcionamiento: según normas internacionales IEC 34-1.

Sondas térmicas opcional .n.

a) Maximale Wassertiefe : 150 m
Wassergeschwindigkeit außerhalb des Motorgehäuses über
0,08 m/s für die Motoren 4"
0,5 m/s für die Motoren MPC6

Höchsttemfüratur Medium
MC4.. = 30°C
MPC6.. = 30°C

b) STANDARDAUSFÜHRUNG - Betriebsspannung DREIPHASIG/50 Hz

Direktanlauf:
MC/MAC/MPC…-8;
400V für alle Leistungen
Alle Motoren eignen sich zum Betrieb mit Frequenzumsetzer, aber zu den folgenden Bedingungen:
zwischen Frequenzumrichter und Motor einen Filter einbauen, um den Spannungsgradienten zu dämpfen (Wenden Sie sich bitte an das Vertriebsnet).

c) VERFÜGBAR AUSFÜHRUNGEN -
MPC6../3A
Standard Motor

MPC6../3K
Tauchmotor mit höhe Leistungen.

Betriebsspannung DREIPHASIG/50 Hz
Direktanlauf:
4": MC...-6 230V und 7.5 kW
MC...-8 400V und 7.5 kW

6": MPC…-8 400 V und 37 kW,
MPC…-9 400/700 V und 37 kW

Außerdem sind folgende Motoren lieferbar :
4":
- *für abweichende Spannungen und Frequenzen*
- *mit Spezialwerkstoffen für aggressives Wasser*

6":
- *für abweichende Spannungen und Frequenzen*

d) Zulässige Schwankungen der Versorgungsspannung (ohne Klammern) : dreiphasig 4";6" :
230 V ± 10%
400 V ± 10%
4"-6 ": für abweichende Spannungen und Frequenzen ± 5%

Toleranzen der Betriebsdaten: laut internationalen Normen IEC 34-1.

Temperatursensor auf Anfrage

a) Battente massimo: 150 m
Velocità dell'acqua all'esterno della camicia del motore superiore:
0,08 m/s per motori 4"
0,5 m/s per motori MPC6

Temperatura Max liquido
MC4.. = 30°C
MPC6.. = 30°C

b) ESECUZIONE STANDARD - Tensione di alimentazione TRIFASE/50 Hz

Avviamento diretto:
MC/MAC/MPC…-8;
400V per tutte le potenze
Tutti i motori sono idonei al funzionamento con inverter ma secondo le seguenti prescrizioni:
tra inverter e motore aggiungere un filtro per attenuare il gradiente di tensione (contattare la rete di vendita)

c) ESECUZIONE DISPONIBILI

MPC6../3A
motore standard

MPC6../3K
Motore sommerso per utilizzo ad alte Temperature.

Tensione di alimentazione
TRIFASE/50 Hz
4": MC...-6 230V fino a 7.5 kW
MC...-8 400V fino a 7.5 kW

6": MPC…-8 400 V fino a 37 kW,
MPC…-9 400/700 V fino a 37 kW

Possono inoltre essere forniti motori:
4":
- **per tensioni e frequenze diverse**
- **con materiali speciali per acqua aggressiva.**

6":
- **per tensioni e frequenze diverse**

d) Variazioni ammesse sulle tensioni di alimentazione indicate senza parentesi:
4"; 6": 230 V ± 10%
400 V ± 10%
4"-6": per tensioni/frequenze diverse ± 5%

Tolleranze sulle caratteristiche di funzionamento: secondo le Norme Internazionali IEC 34-1.

Sonde termiche su richiesta.

Cod. 998997B/10-22-copyright © 2021 Caprari S.p.A - All Rights Reserved

Campos de prestaciones 2 Polos / 50 Hz
Leistungsbereiche bei 2 Polen / 50 Hz
Campi di prestazioni a 2 Poli / 50 Hz

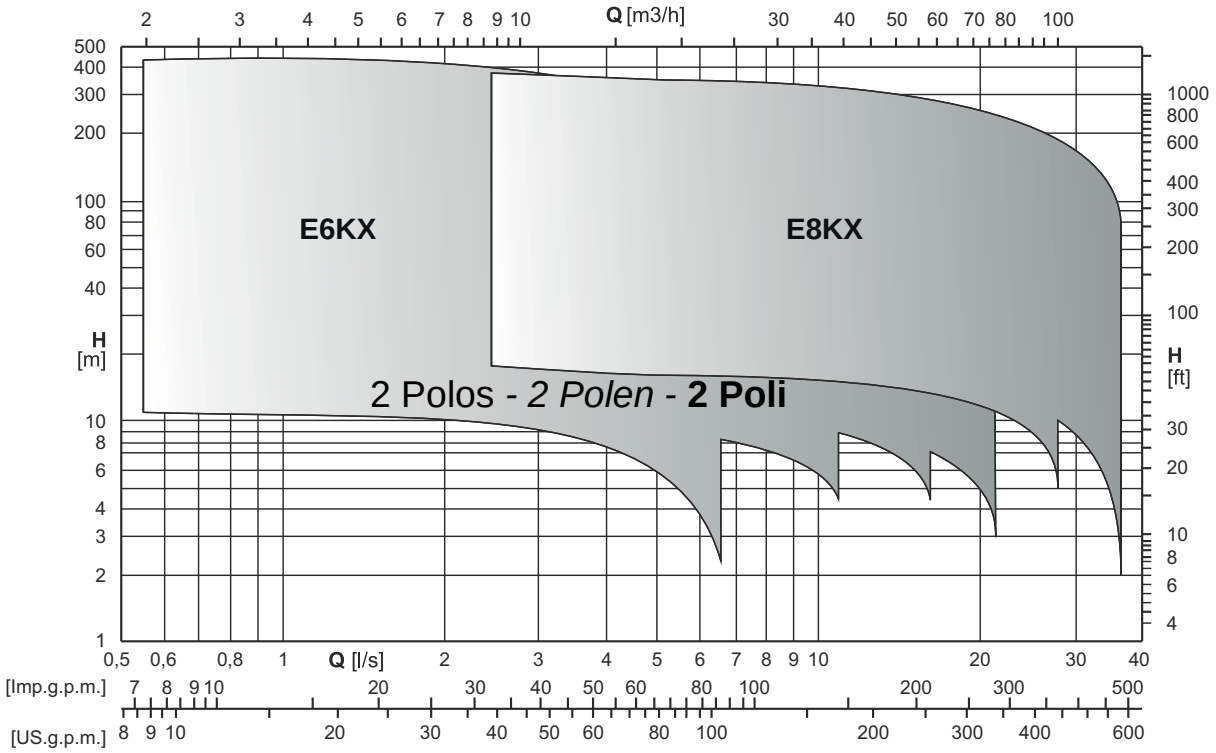

Cod. 998997B/10-22-copyright © 2021 Caprari S.p.A - All Rights Reserved

E6KX17

Dimensiones máximas y pesos
Abmessungen und gewichte
Dimensioni di ingombro e pesi

E6KX17

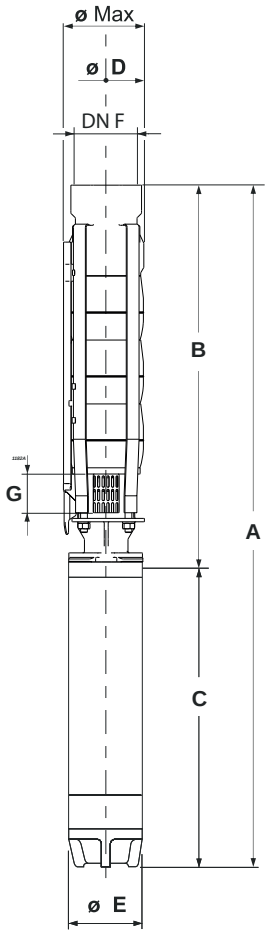

Tipo *Typ* **Tipo**	Ø **max**	Peso *Gewicht* **Peso**	A	B	C	D	E	G	F
	[mm]	**[kg]**	**[mm]**						
E6KX17/1+MC4075	142	16,4	689	358	331	135	96	68,5	Rp2 1/2
E6KX17/2+MCH415	142	19,9	789,5	418,5	371	135	96	68,5	Rp2 1/2
E6KX17/3+MCH43	142	23,5	915	479	436	135	96	68,5	Rp2 1/2
E6KX17/4+MCH43	142	24,8	975,5	539,5	436	135	96	68,5	Rp2 1/2
E6KX17/5+MCK44	142	26,5	1050	600	450	135	96	68,5	Rp2 1/2
E6KX17/6+MCR455	142	30,8	1165,5	660,5	505	135	96	68,5	Rp2 1/2
E6KX17/6+MPC65A	145	57,7	1365,5	675,5	690	141	143	68,5	Rp2 1/2
E6KX17/8+MCR475	142	43	1481,5	781,5	700	135	96	68,5	Rp2 1/2
E6KX17/8+MPC67A	145	64,9	1531,5	796,5	735	141	143	68,5	Rp2 1/2
E6KX17/11+MCR410	142	51,2	1763	963	800	135	96	68,5	Rp2 1/2
E6KX17/11+MPC610A	145	72,9	1758	978	780	141	143	68,5	Rp2 1/2
E6KX17/13+MCR410	142	53,8	1884	1084	800	135	96	68,5	Rp2 1/2
E6KX17/13+MPC610A	145	75,5	1879	1099	780	141	143	68,5	Rp2 1/2
E6KX17/15+MCR410	142	56,4	2005	1205	800	135	96	68,5	Rp2 1/2
E6KX17/15+MPC612A	145	82	2030	1220	810	141	143	68,5	Rp2 1/2
E6KX17/18+MPC615A	145	88,5	2241,5	1401,5	840	141	143	68,5	Rp2 1/2
E6KX17/21+MPC617A	145	97,3	2473	1583	890	141	143	68,5	Rp2 1/2
E6KX17/25+MPC620A	145	107,6	2755	1825	930	141	143	68,5	Rp2 1/2
E6KX17/29+MPC625A	145	120,4	3082	2067	1015	141	143	68,5	Rp2 1/2
E6KX17/33+MPC625A	145	125,6	3324	2309	1015	141	143	68,5	Rp2 1/2
E6KX17/37+MPC630A	145	137,3	3611	2551	1060	141	143	68,5	Rp2 1/2
E6KX17/40+MPC630A	145	141,2	3792,5	2732,5	1060	141	143	68,5	Rp2 1/2

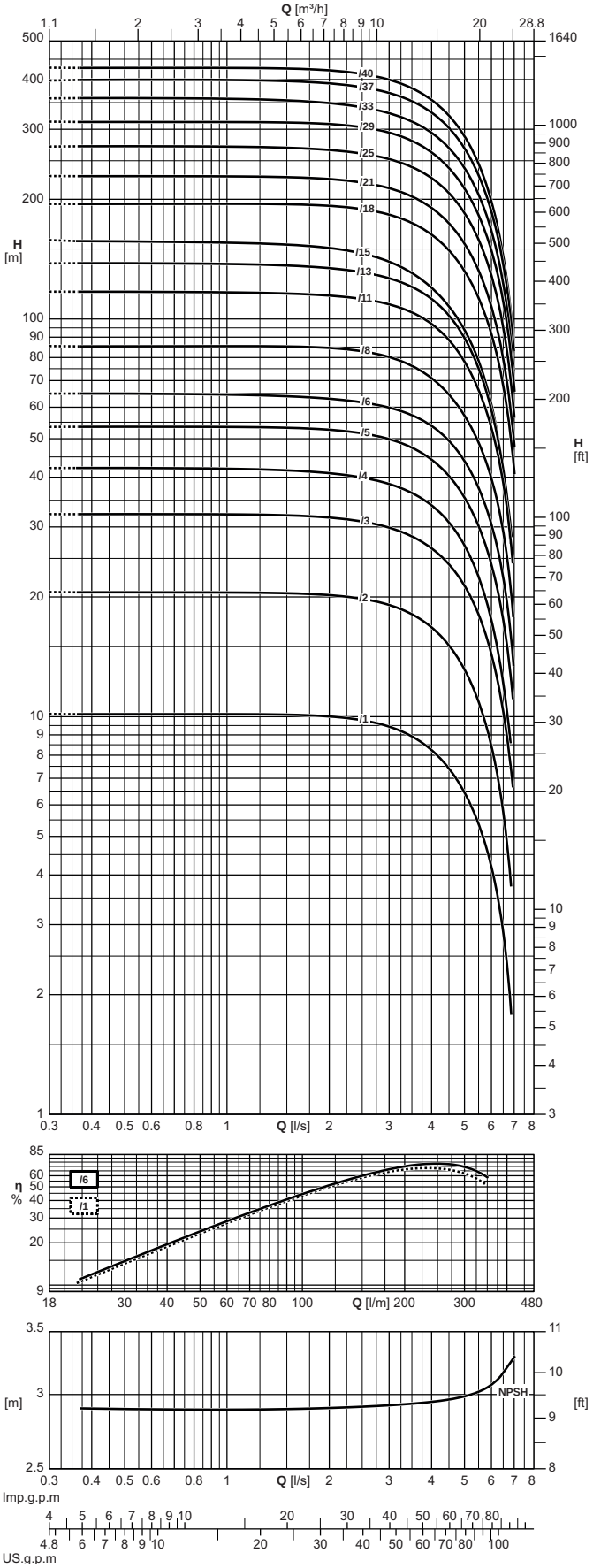

Las características hidráulicas de funcionamiento están garantizadas según la norma UNI/ISO 9906 Grado 3B.

Disponible con rosca NPT.

Die hydraulischen Betriebseigenschaften sie werden nach der Norm UNI/ISO 9906 Grad 3B garantiert.

Erhältlich mit NPT-Gewinde.

Le caratteristiche di funzionamento vengono garantite secondo la norma: UNI/ISO 9906 Grado 3B.

Disponibile con filettatura NPT.

Cod. 998997B/10-22-copyright © 2021 Caprari S.p.A - All Rights Reserved

E6KX17

ErP Ready EASYWELL PUMPS & MOTORS BY caprari

Caracteristicas de funcionamiento
Betriebsmerkmale
Caratteristiche di funzionamento

Electrobomba tipo *Elektropumpe typ* **Elettropompa tipo**	Potencia motor *Motor-leistung* **Potenza motore**		Instalación horizontal *Horizontale Installation* **Installazione orizzontale**	Válvula de retención *Rückschlagventil* **Valvola di ritegno Ø**	Caudal *Fördermenge* **Portata**																
					[l/s]	0	0,4	0,5	0,6	0,7	0,8	0,9	1	1,5	2	2,5	3	4	5	6	7
					[l/min]	0	24	30	36	42	48	54	60	90	120	150	180	240	300	360	420
					[m³/h]	0	1,4	1,8	2,2	2,5	2,9	3,2	3,6	5,4	7,2	9	10,8	14,4	18	21,6	25,2
	[kW]	**[HP]**			Altura de carga *Förderhöe* **Prevalenza**																
E6KX17/1+MC4075	0,55	0,8	■	Ø Rp2½	**[m]**	10	10	10	10	10	10	10	10	10	10	9,8	9,4	8,3	6,5	4,1	-
E6KX17/2+MCH415	1,1	1,5	■	Ø Rp2½	**[m]**	20,5	20,5	20,5	20,5	20,5	20,5	20,5	20,5	20,5	20	20	19	17	13,5	8,4	-
E6KX17/3+MCH43	2,2	3	■	Ø Rp2½	**[m]**	32,5	32,5	32,5	32,5	32,5	32,5	32,5	32,5	32	31,5	31	30	26,5	21	14	-
E6KX17/4+MCH43	2,2	3	■	Ø Rp2½	**[m]**	42	42	42	42	42	42	42	42	41,5	41	40	38,5	34	26,5	17,5	-
E6KX17/5+MCK44	3	4	❍	Ø Rp2½	**[m]**	54	54	54	54	54	54	53	53	53	53	52	50	44	35,5	23,5	-
E6KX17/6+MCR455	4	5,5	■	Ø Rp2½	**[m]**	65	65	65	65	65	65	64	64	64	63	62	60	53	43,5	30,5	13,5
E6KX17/6+MPC65A	4	5,5	■	Ø Rp2½	**[m]**	65	65	65	65	65	65	65	65	65	64	63	61	55	44,5	31	13,5
E6KX17/8+MCR475	5,5	7,5	■	Ø Rp2½	**[m]**	85	85	85	85	85	85	85	85	85	84	83	80	71	57	40	18
E6KX17/8+MPC67A	5,5	7,5	■	Ø Rp2½	**[m]**	87	87	87	87	87	87	87	87	87	86	84	82	73	59	41	18
E6KX17/11+MCR410	7,5	10	■	Ø Rp2½	**[m]**	117	117	117	117	117	117	117	116	116	114	112	109	97	78	52	-
E6KX17/11+MPC610A	7,5	10	■	Ø Rp2½	**[m]**	119	119	119	119	119	119	119	119	119	118	116	113	101	82	57	25
E6KX17/13+MCR410	7,5	10	■	Ø Rp2½	**[m]**	138	138	138	138	138	138	137	137	136	134	131	126	112	90	60	-
E6KX17/13+MPC610A	7,5	10	■	Ø Rp2½	**[m]**	141	141	141	141	141	141	140	140	140	138	136	131	118	95	65	29,5
E6KX17/15+MCR410	7,5	10	■	Ø Rp2½	**[m]**	158	157	157	156	156	156	156	155	153	151	146	139	121	93	61	-
E6KX17/15+MPC612A	9,2	12,5	■	Ø Rp2½	**[m]**	162	162	162	162	162	162	162	162	161	159	157	153	137	111	76	34
E6KX17/18+MPC615A	11	15	■	Ø Rp2½	**[m]**	195	194	195	195	195	195	195	195	194	192	189	183	163	132	91	40,5
E6KX17/21+MPC617A	13	17,5	❍	Ø Rp2½	**[m]**	229	228	228	228	228	228	228	228	227	224	220	214	191	155	107	47,5
E6KX17/25+MPC620A	15	20	❍	Ø Rp2½	**[m]**	271	272	272	272	272	271	271	271	270	266	261	253	227	185	128	56
E6KX17/29+MPC625A	18,5	25	❍	Ø Rp2½	**[m]**	314	313	313	313	313	313	313	313	312	309	303	295	263	213	148	65
E6KX17/33+MPC625A	18,5	25	❍	Ø Rp2½	**[m]**	359	359	359	359	359	358	358	358	355	349	341	328	292	238	166	74
E6KX17/37+MPC630A	22	30	❍	Ø Rp2½	**[m]**	398	399	399	399	399	399	399	399	397	391	383	369	328	271	188	83
E6KX17/40+MPC630A	22	30	❍	Ø Rp2½	**[m]**	428	428	428	428	428	428	428	428	427	421	414	399	354	287	198	89
NPSH					**[m]**	2,9	3	2,9	3	3	2,9	2,9	3	2,9	2,9	3	2,9	3	3	3,1	3,3
M.E.I. ≥ 0.40																					

■ Sin válvula de retención
☐ Opcional
❍ Contactar la sede central o la red comercial
Para las características de los motores ver página "Características motores"
Dispositivo de control de temperatura de motores eléctricos sumergidos 4" ÷ 8": ver página "Accessories"

■ *Ohne Rückschlagventilklappe*
☐ *Auf wunsch*
❍ *Caprari oder das Vertriebsnetz befragen*
Für die Motordaten bitte auf Seite "Merkmale der Motoren" nachschlagen.
Temperaturüberwachungsgerät für elektrische Tauchmotoren 4" ÷ 8": siehe Seite "Zubehörteile"

■ **Senza clapet valvola di ritegno**
☐ **Su richiesta**
❍ **Interpellare la sede o la rete di vendita**
Per caratteristiche motori vedere pagina "caratteristiche motori"
Apparecchiatura di controllo temperatura motori elettrici sommersi 4" ÷ 8": vedere pagina accessori

Cod. 998997B/10-22-copyright © 2021 Caprari S.p.A - All Rights Reserved

E6KX30

Caracteristicas de funcionamiento
Betriebsmerkmale
Caratteristiche di funzionamento

Dimensiones máximas y pesos
Abmessungen und gewichte
Dimensioni di ingombro e pesi

E6KX30

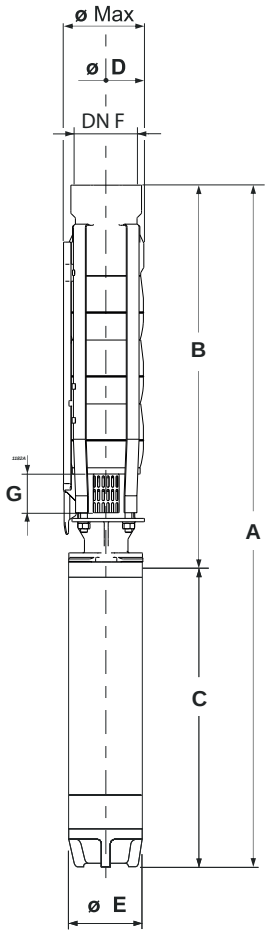

Tipo *Typ* **Tipo**	Ø **max**	Peso *Gewicht* **Peso**	A	B	C	D	E	G	F
	[mm]	[kg]	[mm]						
E6KX30/1+MCH415	142	21,8	764,5	393,5	371	135	96	68,5	Rp3
E6KX30/2+MCH43	142	25,6	925,5	489,5	436	135	96	68,5	Rp3
E6KX30/3+MCK44	142	27,5	1035,5	585,5	450	135	96	68,5	Rp3
E6KX30/4+MCR455	142	32	1186,5	681,5	505	135	96	68,5	Rp3
E6KX30/4+MPC65A	145	58,9	1386,5	696,5	690	141	143	68,5	Rp3
E6KX30/5+MCR475	142	43,2	1477,5	777,5	700	135	96	68,5	Rp3
E6KX30/5+MPC67A	145	65,1	1527,5	792,5	735	141	143	68,5	Rp3
E6KX30/6+MCR475	142	44,7	1573,5	873,5	700	135	96	68,5	Rp3
E6KX30/6+MPC67A	145	66,6	1623,5	888,5	735	141	143	68,5	Rp3
E6KX30/8+MCR410	142	52,1	1865,5	1065,5	800	135	96	68,5	Rp3
E6KX30/8+MPC610A	145	73,8	1860,5	1080,5	780	141	143	68,5	Rp3
E6KX30/10+MPC612A	145	80,7	2082,5	1272,5	810	141	143	68,5	Rp3
E6KX30/12+MPC615A	145	86,4	2304,5	1464,5	840	141	143	68,5	Rp3
E6KX30/13+MPC615A	145	87,9	2400,5	1560,5	840	141	143	68,5	Rp3
E6KX30/15+MPC617A	145	95,9	2642,5	1752,5	890	141	143	68,5	Rp3
E6KX30/17+MPC620A	145	104	2874,5	1944,5	930	141	143	68,5	Rp3
E6KX30/19+MPC625A	145	114,7	3151,5	2136,5	1015	141	143	68,5	Rp3
E6KX30/21+MPC625A	145	117,8	3343,5	2328,5	1015	141	143	68,5	Rp3
E6KX30/23+MPC630A	145	127,3	3580,5	2520,5	1060	141	143	68,5	Rp3
E6KX30/25+MPC630A	145	130,4	3772,5	2712,5	1060	141	143	68,5	Rp3
E6KX30/27+MPC635A	145	143,4	4069,5	2904,5	1165	141	143	68,5	Rp3
E6KX30/30+MPC635A	145	148	4357,5	3192,5	1165	141	143	68,5	Rp3
E6KX30/32+MPC640A	145	163,4	4659,5	3384,5	1275	141	143	68,5	Rp3
E6KX30/35+MPC640A	145	168	4947,5	3672,5	1275	141	143	68,5	Rp3

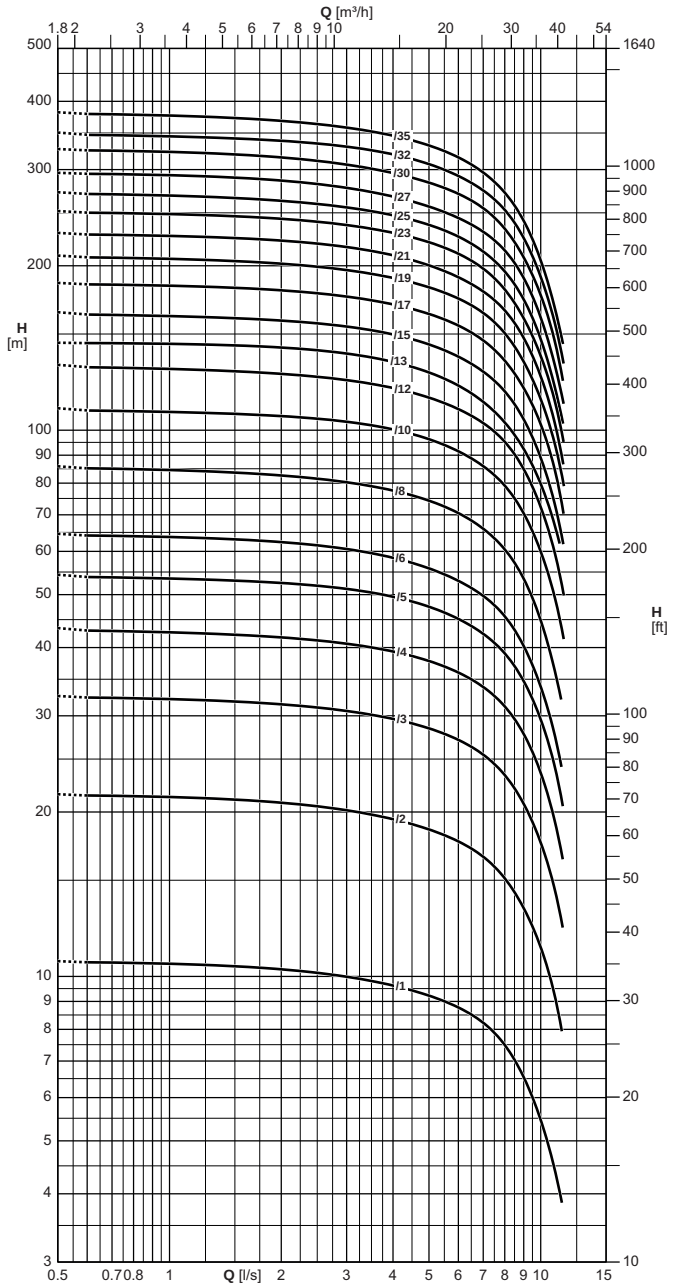

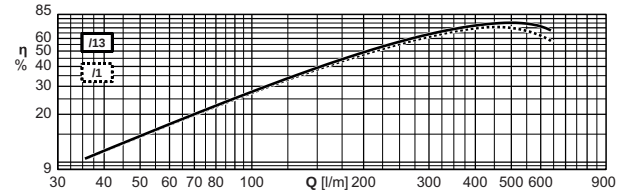

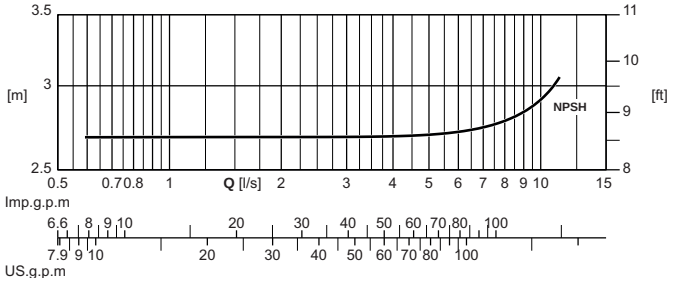

Las características hidráulicas de funcionamiento están garantizadas según la norma UNI/ISO 9906 Grado 3B.

Disponible con rosca NPT.

Die hydraulischen Betriebseigenschaften sie werden nach der Norm UNI/ISO 9906 Grad 3B garantiert.

Erhältlich mit NPT-Gewinde.

Le caratteristiche di funzionamento vengono garantite secondo la norma: UNI/ISO 9906 Grado 3B.

Disponibile con filettatura NPT.

Cod. 998997B/10-22-copyright © 2021 Caprari S.p.A - All Rights Reserved

E6KX30

ErP Ready EASYWELL PUMPS & MOTORS BY caprari

Caracteristicas de funcionamiento
Betriebsmerkmale
Caratteristiche di funzionamento

Electrobomba tipo *Elektropumpe typ* **Elettropompa tipo**	Potencia motor *Motor-leistung* **Potenza motore**		Instalación horizontal *Horizontale Installation* **Installazione orizzontale**	Válvula de retención *Rückschlagventil* **Valvola di ritegno Ø**	Caudal *Fördermenge* **Portata**																
					[l/s]	0	0,6	0,7	0,8	0,9	1	2	3	4	5	6	7	8	9	10	11
					[l/min]	0	36	42	48	54	60	120	180	240	300	360	420	480	540	600	660
					[m³/h]	0	2,2	2,5	2,9	3,2	3,6	7,2	10,8	14,4	18	21,6	25,2	28,8	32,4	36	39,6
	[kW]	**[HP]**			Altura de carga *Förderhöe* **Prevalenza**																
E6KX30/1+MCH415	1,1	1,5	■	Ø Rp3	**[m]**	10,5	10,5	10,5	10,5	10,5	10,5	10,5	10	9,6	9,2	8,8	8,2	7,5	6,5	5,5	4,3
E6KX30/2+MCH43	2,2	3	■	Ø Rp3	**[m]**	21,5	21,5	21,5	21,5	21,5	21,5	21	20	19,5	18,5	17,5	16,5	15	13,5	11,5	9
E6KX30/3+MCK44	3	4	❍	Ø Rp3	**[m]**	32,5	32,5	32,5	32,5	32	32	31,5	30,5	29,5	28,5	27	25,5	23	20,5	17,5	14
E6KX30/4+MCR455	4	5,5	■	Ø Rp3	**[m]**	43,5	43	43	43	42,5	42,5	41,5	40,5	39,5	37,5	36	34	31	28	24	19
E6KX30/4+MPC65A	4	5,5	■	Ø Rp3	**[m]**	44	44	43,5	43,5	43,5	43,5	42,5	41,5	40,5	39	37	35	32	28,5	24,5	20
E6KX30/5+MCR475	5,5	7,5	■	Ø Rp3	**[m]**	54	54	54	54	54	53	52	51	49,5	47,5	45	42	39	35	29,5	24
E6KX30/5+MPC67A	5,5	7,5	■	Ø Rp3	**[m]**	55	55	55	55	55	55	53	52	50	48,5	46	43,5	40	36	31	25
E6KX30/6+MCR475	5,5	7,5	■	Ø Rp3	**[m]**	64	64	64	64	64	64	62	61	58	56	53	50	45,5	40,5	34	27
E6KX30/6+MPC67A	5,5	7,5	■	Ø Rp3	**[m]**	66	65	65	65	65	65	64	62	60	58	55	51	47,5	42	36	28,5
E6KX30/8+MCR410	7,5	10	■	Ø Rp3	**[m]**	86	85	85	85	85	84	82	80	77	74	70	66	61	54	45	36
E6KX30/8+MPC610A	7,5	10	■	Ø Rp3	**[m]**	88	87	87	87	87	87	85	82	80	77	73	69	64	56	48	38,5
E6KX30/10+MPC612A	9,2	12,5	■	Ø Rp3	**[m]**	110	108	108	108	108	108	106	103	100	96	91	86	79	70	60	48
E6KX30/12+MPC615A	11	15	■	Ø Rp3	**[m]**	132	130	130	130	130	129	127	123	119	115	109	103	95	85	72	58
E6KX30/13+MPC615A	11	15	■	Ø Rp3	**[m]**	144	144	144	144	144	144	142	138	133	127	120	112	103	92	80	65
E6KX30/15+MPC617A	13	17,5	■	Ø Rp3	**[m]**	164	163	162	162	162	162	158	155	149	143	136	128	118	105	89	71
E6KX30/17+MPC620A	15	20	■	Ø Rp3	**[m]**	186	185	184	184	184	184	180	175	169	163	156	146	134	119	102	82
E6KX30/19+MPC625A	18,5	25	❍	Ø Rp3	**[m]**	209	207	207	206	206	206	201	196	190	183	174	164	150	133	113	91
E6KX30/21+MPC625A	18,5	25	❍	Ø Rp3	**[m]**	230	228	228	227	227	227	222	216	209	200	191	180	166	148	125	100
E6KX30/23+MPC630A	22	30	❍	Ø Rp3	**[m]**	252	250	250	249	249	248	243	237	229	221	211	198	181	160	136	110
E6KX30/25+MPC630A	22	30	❍	Ø Rp3	**[m]**	273	271	270	270	269	269	263	255	247	237	225	213	196	174	147	118
E6KX30/27+MPC635A	26	35	❍	Ø Rp3	**[m]**	296	295	294	294	293	293	286	277	267	257	245	231	213	190	160	128
E6KX30/30+MPC635A	26	35	❍	Ø Rp3	**[m]**	327	325	325	324	324	323	316	306	295	283	270	254	235	208	177	143
E6KX30/32+MPC640A	30	40	❍	Ø Rp3	**[m]**	351	347	347	346	346	345	338	330	319	308	292	275	253	225	190	153
E6KX30/35+MPC640A	30	40	❍	Ø Rp3	**[m]**	382	379	379	378	377	376	368	358	346	331	315	296	273	243	205	165
NPSH					**[m]**	2,7	2,7	2,7	2,7	2,7	2,7	2,7	2,7	2,7	2,7	2,7	2,7	2,8	2,9	2,9	3,1
M.E.I. ≥ 0.40																					

■ Sin válvula de retención
☐ Opcional
❍ Contactar la sede central o la red comercial
Para las características de los motores ver página "Características motores"
Dispositivo de control de temperatura de motores eléctricos sumergidos 4" ÷ 8": ver página "Accessories"

■ *Ohne Rückschlagventilklappe*
☐ *Auf wunsch*
❍ *Caprari oder das Vertriebsnetz befragen*
Für die Motordaten bitte auf Seite "Merkmale der Motoren" nachschlagen.
Temperaturüberwachungsgerät für elektrische Tauchmotoren 4" ÷ 8": siehe Seite "Zubehörteile"

■ **Senza clapet valvola di ritegno**
☐ **Su richiesta**
❍ **Interpellare la sede o la rete di vendita**
Per caratteristiche motori vedere pagina "caratteristiche motori"
Apparecchiatura di controllo temperatura motori elettrici sommersi 4" ÷ 8": vedere pagina accessori

Cod. 998997B/10-22-copyright © 2021 Caprari S.p.A - All Rights Reserved

E6KX46

Caracteristicas de funcionamiento
Betriebsmerkmale
Caratteristiche di funzionamento

Dimensiones máximas y pesos
Abmessungen und gewichte
Dimensioni di ingombro e pesi

E6KX46

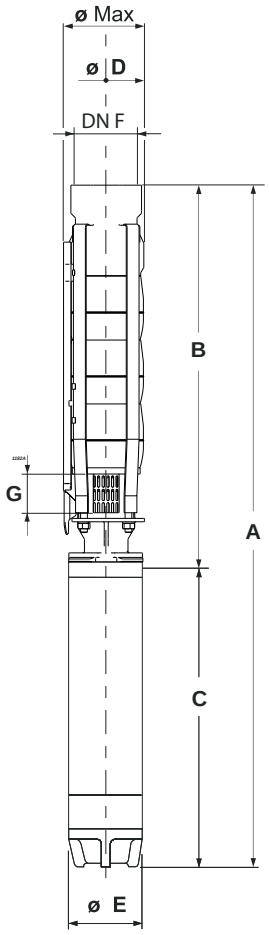

Tipo *Typ* **Tipo**	Ø **max**	Peso *Gewicht* **Peso**	A	B	C	D	E	G	F
	[mm]	**[kg]**	**[mm]**						
E6KX46/1+MCH42	144.5	21,5	820,5	410,5	410	132	96	68,5	Rp3
E6KX46/2+MCK44	144.5	25,3	973,5	523,5	450	132	96	68,5	Rp3
E6KX46/3+MCR475	144.5	40,1	1336,5	636,5	700	132	96	68,5	Rp3
E6KX46/3+MPC67A	146	62	1386,5	651,5	735	141	143	68,5	Rp3
E6KX46/4+MCR410	144.5	46,6	1549,5	749,5	800	132	96	68,5	Rp3
E6KX46/4+MPC610A	146	68,3	1544,5	764,5	780	141	143	68,5	Rp3
E6KX46/5+MCR410	144.5	48,8	1662,5	862,5	800	132	96	68,5	Rp3
E6KX46/5+MPC610A	146	70,5	1657,5	877,5	780	141	143	68,5	Rp3
E6KX46/6+MPC612A	146	76,6	1800,5	990,5	810	141	143	68,5	Rp3
E6KX46/7+MPC615A	146	81,4	1943,5	1103,5	840	141	143	68,5	Rp3
E6KX46/8+MPC617A	146	88,5	2106,5	1216,5	890	141	143	68,5	Rp3
E6KX46/9+MPC617A	146	90,7	2219,5	1329,5	890	141	143	68,5	Rp3
E6KX46/10+MPC620A	146	98	2372,5	1442,5	930	141	143	68,5	Rp3
E6KX46/11+MPC625A	146	107,8	2570,5	1555,5	1015	141	143	68,5	Rp3
E6KX46/12+MPC625A	146	110	2683,5	1668,5	1015	141	143	68,5	Rp3
E6KX46/13+MPC630A	146	118,7	2841,5	1781,5	1060	141	143	68,5	Rp3
E6KX46/15+MPC630A	146	123,1	3067,5	2007,5	1060	141	143	68,5	Rp3
E6KX46/16+MPC635A	146	135,3	3285,5	2120,5	1165	141	143	68,5	Rp3
E6KX46/18+MPC640A	146	152	3621,5	2346,5	1275	141	143	68,5	Rp3
E6KX46/20+MPC640A	146	156,4	3847,5	2572,5	1275	141	143	68,5	Rp3
E6KX46/22+MPC650A	146	169,7	4163,5	2798,5	1365	141	143	68,5	Rp3
E6KX46/25+MPC650A	146	176,3	4502,5	3137,5	1365	141	143	68,5	Rp3

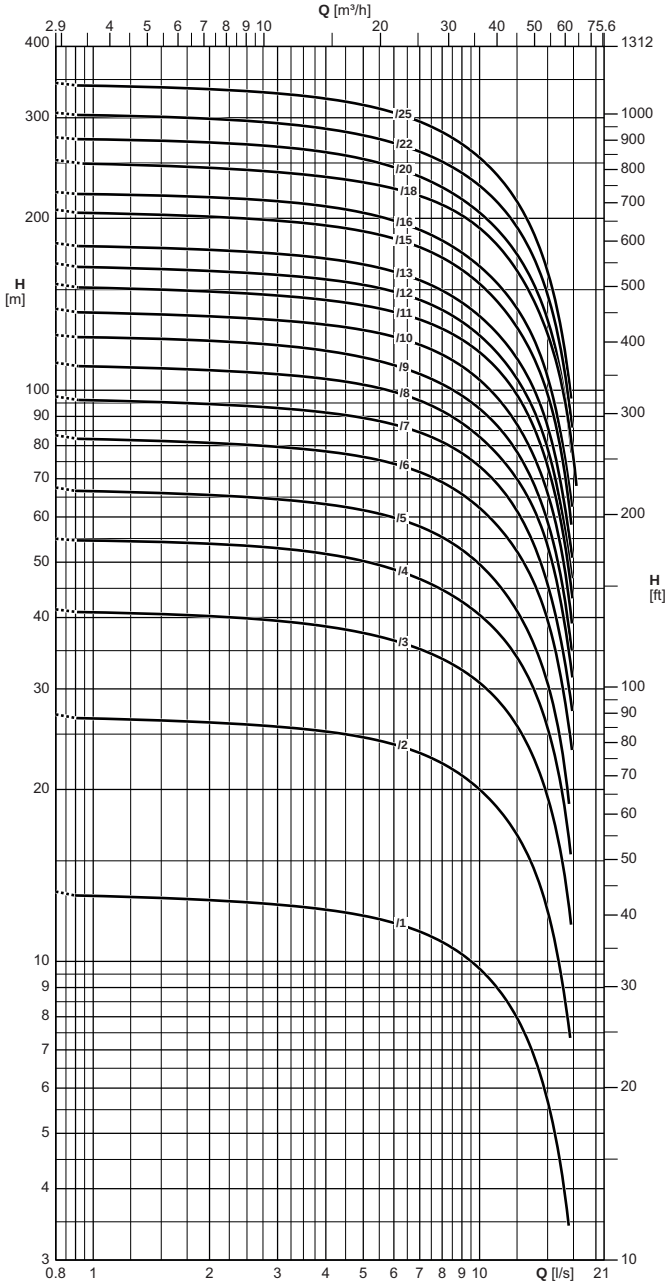

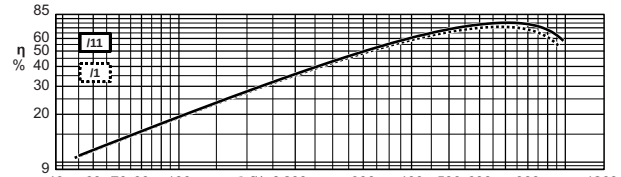

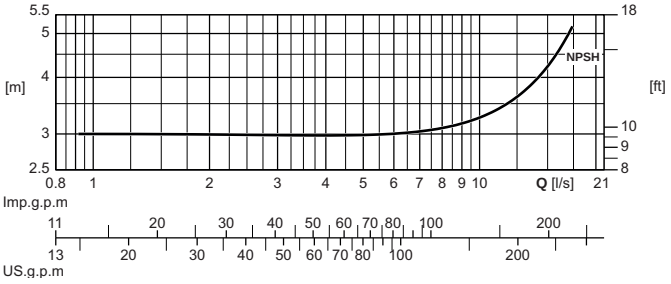

Las características hidráulicas de funcionamiento están garantizadas según la norma UNI/ISO 9906 Grado 3B.

Disponible con rosca NPT.

Die hydraulischen Betriebseigenschaften sie werden nach der Norm UNI/ISO 9906 Grad 3B garantiert.

Erhältlich mit NPT-Gewinde.

Le caratteristiche di funzionamento vengono garantite secondo la norma: UNI/ISO 9906 Grado 3B.

Disponibile con filettatura NPT.

Cod. 998997B/10-22-copyright © 2021 Caprari S.p.A - All Rights Reserved

E6KX46

ErP Ready EASYWELL PUMPS & MOTORS BY caprari

Caracteristicas de funcionamiento
Betriebsmerkmale
Caratteristiche di funzionamento

Electrobomba tipo *Elektropumpe typ* **Elettropompa tipo**	Potencia motor *Motor-leistung* **Potenza motore**		Instalación horizontal *Horizontale Installation* **Installazione orizzontale**	Válvula de retención *Rückschlagventil* **Valvola di ritegno Ø**	Caudal *Fördermenge* **Portata**														
					[l/s]	0	0,9	1	2	3	4	5	6	7	8	9	10	12,5	15
					[l/min]	0	54	60	120	180	240	300	360	420	480	540	600	750	900
					[m³/h]	0	3,2	3,6	7,2	10,8	14,4	18	21,6	25,2	28,8	32,4	36	45	54
	[kW]	**[HP]**			Altura de carga *Förderhöe* **Prevalenza**														
E6KX46/1+MCH42	1,5	2	■	Ø Rp3	**[m]**	13,5	13	13	13	12,5	12,5	12	11,5	11,5	11	10,5	9,7	7,9	5,7
E6KX46/2+MCK44	3	4	❍	Ø Rp3	**[m]**	27	26,5	26,5	26	26	25	24,5	24	23	22	21	20	16,5	12,5
E6KX46/3+MCR475	5,5	7,5	■	Ø Rp3	**[m]**	41,5	41	41	40	39,5	38,5	37,5	36,5	35,5	34	32,5	31	26	19,5
E6KX46/3+MPC67A	5,5	7,5	■	Ø Rp3	**[m]**	42	41,5	41,5	41	40,5	39,5	38,5	37,5	36,5	35	33,5	31,5	27	20,5
E6KX46/4+MCR410	7,5	10	■	Ø Rp3	**[m]**	55	55	54	54	53	52	50	48,5	46,5	45	42,5	40,5	34	25,5
E6KX46/4+MPC610A	7,5	10	■	Ø Rp3	**[m]**	56	55	55	54	54	53	51	50	48,5	46,5	44,5	42	35,5	27
E6KX46/5+MCR410	7,5	10	■	Ø Rp3	**[m]**	67	67	66	65	64	63	62	60	58	55	53	49,5	41	31
E6KX46/5+MPC610A	7,5	10	■	Ø Rp3	**[m]**	69	69	68	67	66	65	64	62	60	57	55	52	44	33
E6KX46/6+MPC612A	9,2	12,5	■	Ø Rp3	**[m]**	83	82	82	81	79	78	76	74	72	69	66	62	52	39,5
E6KX46/7+MPC615A	11	15	■	Ø Rp3	**[m]**	97	96	96	94	93	91	89	87	84	81	77	74	61	45,5
E6KX46/8+MPC617A	13	17,5	■	Ø Rp3	**[m]**	112	110	110	108	106	105	102	99	96	92	88	83	70	53
E6KX46/9+MPC617A	13	17,5	■	Ø Rp3	**[m]**	125	124	124	122	120	117	114	111	107	102	98	93	78	59
E6KX46/10+MPC620A	15	20	■	Ø Rp3	**[m]**	139	137	137	135	132	130	127	124	120	115	110	104	87	66
E6KX46/11+MPC625A	18,5	25	❍	Ø Rp3	**[m]**	153	151	151	149	146	144	141	137	133	128	123	117	98	73
E6KX46/12+MPC625A	18,5	25	❍	Ø Rp3	**[m]**	167	164	164	162	159	156	153	149	144	138	131	124	105	79
E6KX46/13+MPC630A	22	30	■	Ø Rp3	**[m]**	181	179	178	176	173	170	166	161	156	149	142	135	113	86
E6KX46/15+MPC630A	22	30	■	Ø Rp3	**[m]**	207	204	204	201	198	194	190	184	178	171	162	153	128	98
E6KX46/16+MPC635A	26	35	■	Ø Rp3	**[m]**	222	220	220	217	214	210	204	198	191	183	174	164	139	105
E6KX46/18+MPC640A	30	40	❍	Ø Rp3	**[m]**	253	249	249	245	241	236	231	225	219	211	202	192	162	125
E6KX46/20+MPC640A	30	40	❍	Ø Rp3	**[m]**	277	275	275	271	267	261	254	246	237	227	216	204	173	133
E6KX46/22+MPC650A	37	50	❍	Ø Rp3	**[m]**	306	303	303	299	293	287	280	271	262	251	240	227	193	146
E6KX46/25+MPC650A	37	50	❍	Ø Rp3	**[m]**	345	342	341	336	331	324	315	306	296	283	270	255	214	160
NPSH					**[m]**	3	3	3	3	3	3	3	3	3,1	3,1	3,2	3,3	3,7	4,3
M.E.I. ≥ 0.40																			

■ Sin válvula de retención
□ Opcional
❍ Contactar la sede central o la red comercial
Para las características de los motores ver página "Características motores"
Dispositivo de control de temperatura de motores eléctricos sumergidos 4" ÷ 8": ver página "Accessories"

■ *Ohne Rückschlagventilklappe*
□ *Auf wunsch*
❍ *Caprari oder das Vertriebsnetz befragen*
Für die Motordaten bitte auf Seite "Merkmale der Motoren" nachschlagen.
Temperaturüberwachungsgerät für elektrische Tauchmotoren 4" ÷ 8": siehe Seite "Zubehörteile"

■ **Senza clapet valvola di ritegno**
□ **Su richiesta**
❍ **Interpellare la sede o la rete di vendita**
Per caratteristiche motori vedere pagina "caratteristiche motori"
Apparecchiatura di controllo temperatura motori elettrici sommersi 4" ÷ 8": vedere pagina accessori

Cod. 998997B/10-22-copyright © 2021 Caprari S.p.A - All Rights Reserved

E6KX60

Caracteristicas de funcionamiento
Betriebsmerkmale
Caratteristiche di funzionamento

Dimensiones máximas y pesos
Abmessungen und gewichte
Dimensioni di ingombro e pesi

E6KX60

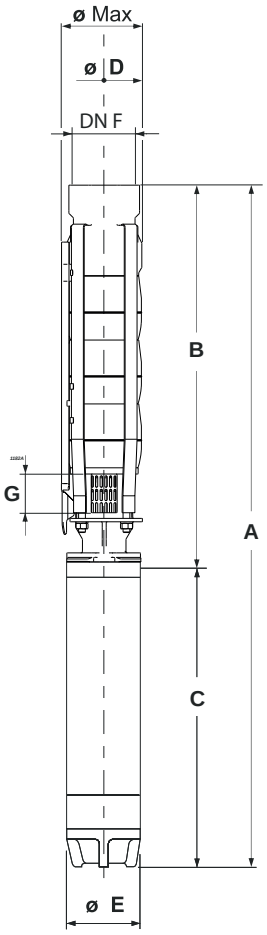

Tipo *Typ* **Tipo**	Ø **max**	Peso *Gewicht* **Peso**	A	B	C	D	E	G	F
	[mm]	**[kg]**	**[mm]**						
E6KX60/1+MCH43	144.5	23,5	861,5	425,5	436	132	96	68,5	Rp4
E6KX60/2+MCR455	144.5	29,1	1043,5	538,5	505	132	96	68,5	Rp4
E6KX60/2+MPC65A	146	56	1243,5	553,5	690	141	143	68,5	Rp4
E6KX60/3+MCR475	144.5	40,9	1351,5	651,5	700	132	96	68,5	Rp4
E6KX60/3+MPC67A	146	62,9	1401,5	666,5	735	141	143	68,5	Rp4
E6KX60/4+MCR410	144.5	47,4	1564,5	764,5	800	132	96	68,5	Rp4
E6KX60/4+MPC610A	146	69,2	1559,5	779,5	780	141	143	68,5	Rp4
E6KX60/5+MPC612A	146	75,3	1702,5	892,5	810	141	143	68,5	Rp4
E6KX60/6+MPC615A	146	80,1	1845,5	1005,5	840	141	143	68,5	Rp4
E6KX60/7+MPC617A	146	87,2	2008,5	1118,5	890	141	143	68,5	Rp4
E6KX60/8+MPC620A	146	94,6	2161,5	1231,5	930	141	143	68,5	Rp4
E6KX60/9+MPC625A	146	104,4	2359,5	1344,5	1015	141	143	68,5	Rp4
E6KX60/10+MPC625A	146	106,6	2472,5	1457,5	1015	141	143	68,5	Rp4
E6KX60/11+MPC630A	146	115,3	2630,5	1570,5	1060	141	143	68,5	Rp4
E6KX60/12+MPC630A	146	117,5	2743,5	1683,5	1060	141	143	68,5	Rp4
E6KX60/13+MPC635A	146	129,8	2961,5	1796,5	1165	141	143	68,5	Rp4
E6KX60/14+MPC635A	146	132	3074,5	1909,5	1165	141	143	68,5	Rp4
E6KX60/15+MPC640A	146	146,5	3297,5	2022,5	1275	141	143	68,5	Rp4
E6KX60/16+MPC640A	146	148,7	3410,5	2135,5	1275	141	143	68,5	Rp4
E6KX60/17+MPC650A	146	159,8	3613,5	2248,5	1365	141	143	68,5	Rp4
E6KX60/19+MPC650A	146	164,3	3839,5	2474,5	1365	141	143	68,5	Rp4
E6KX60/21+MPC650A	146	168,7	4065,5	2700,5	1365	141	143	68,5	Rp4

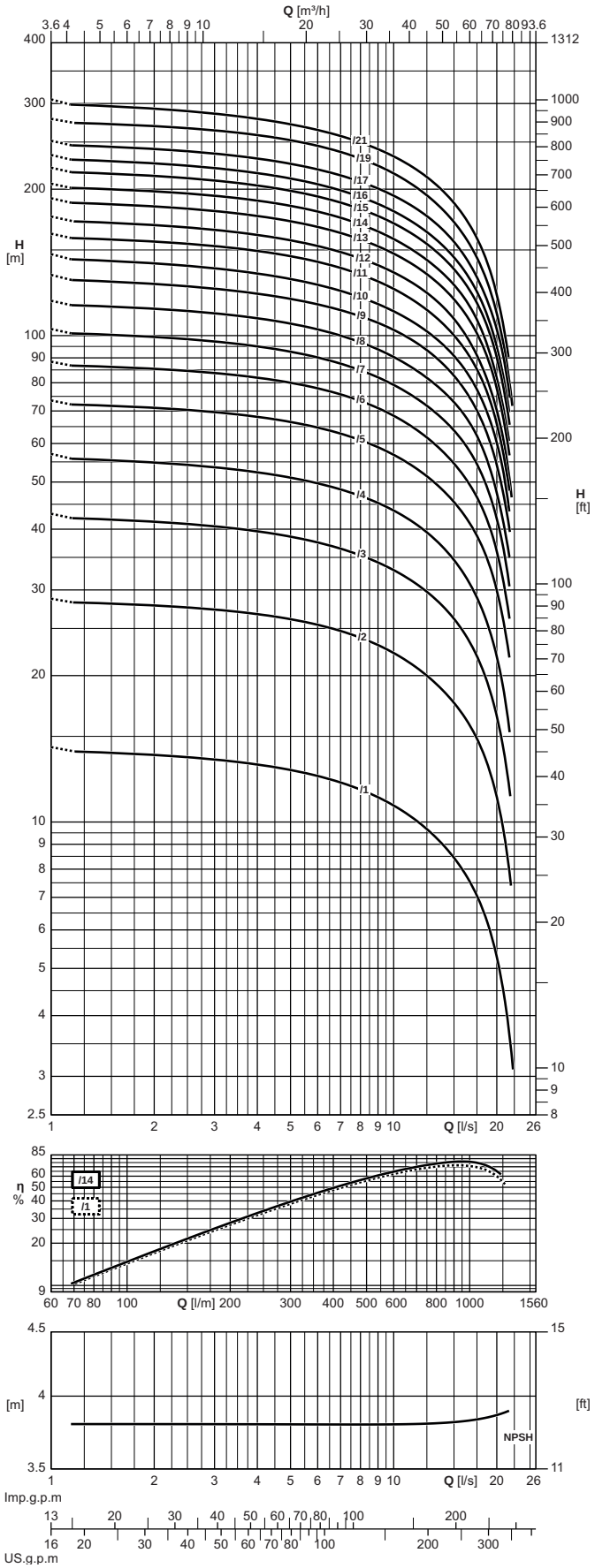

Las características hidráulicas de funcionamiento están garantizadas según la norma UNI/ISO 9906 Grado 3B.

Disponible con rosca NPT.

Die hydraulischen Betriebseigenschaften sie werden nach der Norm UNI/ISO 9906 Grad 3B garantiert.

Erhältlich mit NPT-Gewinde.

Le caratteristiche di funzionamento vengono garantite secondo la norma: UNI/ISO 9906 Grado 3B.

Disponibile con filettatura NPT.

Cod. 998997B/10-22-copyright © 2021 Caprari S.p.A - All Rights Reserved

E6KX60

ErP Ready EASYWELL PUMPS & MOTORS BY caprari

Caracteristicas de funcionamiento
Betriebsmerkmale
Caratteristiche di funzionamento

Electrobomba tipo *Elektropumpe typ* **Elettropompa tipo**	Potencia motor *Motor-leistung* **Potenza motore**		Instalación horizontal *Horizontale installation* **Installazione orizzontale**	Válvula de retención *Rückschlagventil* **Valvola di ritegno Ø**	Caudal *Fördermenge* **Portata**														
					[l/s]	0	2	3	4	5	6	7	8	9	10	12,5	15	17,5	20
					[l/min]	0	120	180	240	300	360	420	480	540	600	750	900	1050	1200
					[m³/h]	0	7,2	10,8	14,4	18	21,6	25,2	28,8	32,4	36	45	54	63	72
	[kW]	**[HP]**			Altura de carga *Förderhöe* **Prevalenza**														
E6KX60/1+MCH43	2,2	3	■	Ø Rp4	**[m]**	14,5	13,5	13,5	13	13	12,5	12	11,5	11	11	9,7	8,5	7	5,3
E6KX60/2+MCR455	4	5,5	■	Ø Rp4	**[m]**	29	28	27,5	26,5	26	25,5	24,5	24	23	22,5	20	17,5	15	11
E6KX60/2+MPC65A	4	5,5	■	Ø Rp4	**[m]**	29,5	28,5	28	27,5	26,5	26	25,5	24,5	23,5	23	20,5	18	15,5	12
E6KX60/3+MCR475	5,5	7,5	■	Ø Rp4	**[m]**	43	41,5	40,5	39,5	38,5	37,5	36,5	35,5	34	33	30	26	22	16,5
E6KX60/3+MPC67A	5,5	7,5	■	Ø Rp4	**[m]**	44	42,5	41,5	40,5	39,5	38,5	37,5	36,5	35	34	31	27,5	23	18
E6KX60/4+MCR410	7,5	10	■	Ø Rp4	**[m]**	57	55	54	52	51	49,5	48,5	47	45,5	43,5	39,5	34,5	29	22
E6KX60/4+MPC610A	7,5	10	■	Ø Rp4	**[m]**	59	56	55	54	52	51	49,5	48	46,5	45	41	36,5	31	24
E6KX60/5+MPC612A	9,2	12,5	■	Ø Rp4	**[m]**	73	71	69	68	66	65	63	61	59	57	51	45,5	38,5	30
E6KX60/6+MPC615A	11	15	■	Ø Rp4	**[m]**	88	85	84	82	80	78	76	73	71	68	62	54	46,5	36
E6KX60/7+MPC617A	13	17,5	■	Ø Rp4	**[m]**	103	99	97	95	92	90	87	85	82	79	72	64	54	42
E6KX60/8+MPC620A	15	20	■	Ø Rp4	**[m]**	118	113	111	108	106	103	100	97	94	90	82	73	62	47,5
E6KX60/9+MPC625A	18,5	25	■	Ø Rp4	**[m]**	133	128	125	122	119	116	113	109	106	102	93	82	70	54
E6KX60/10+MPC625A	18,5	25	■	Ø Rp4	**[m]**	147	141	137	134	131	127	124	120	116	112	102	91	77	60
E6KX60/11+MPC630A	22	30	❍	Ø Rp4	**[m]**	162	156	153	149	145	142	138	133	129	125	113	100	85	65
E6KX60/12+MPC630A	22	30	❍	Ø Rp4	**[m]**	176	169	165	161	157	153	148	144	139	135	122	108	91	70
E6KX60/13+MPC635A	26	35	■	Ø Rp4	**[m]**	191	184	180	176	172	167	162	157	153	147	134	119	101	77
E6KX60/14+MPC635A	26	35	■	Ø Rp4	**[m]**	205	198	194	189	185	180	175	169	163	158	143	127	107	81
E6KX60/15+MPC640A	30	40	❍	Ø Rp4	**[m]**	221	213	208	203	198	193	188	182	176	170	154	137	116	90
E6KX60/16+MPC640A	30	40	❍	Ø Rp4	**[m]**	235	226	221	216	210	204	199	193	187	180	163	145	123	95
E6KX60/17+MPC650A	37	50	❍	Ø Rp4	**[m]**	251	242	236	231	225	219	213	207	200	194	176	155	131	102
E6KX60/19+MPC650A	37	50	❍	Ø Rp4	**[m]**	279	269	264	258	252	245	238	231	223	215	194	171	144	111
E6KX60/21+MPC650A	37	50	❍	Ø Rp4	**[m]**	306	293	286	279	272	265	257	250	242	233	211	187	158	121
NPSH					**[m]**	3,8	3,8	3,8	3,8	3,8	3,8	3,8	3,8	3,8	3,8	3,8	3,8	3,8	3,9
M.E.I. ≥ 0.40																			

■ Sin válvula de retención
☐ Opcional
❍ Contactar la sede central o la red comercial
Para las características de los motores ver página "Características motores"
Dispositivo de control de temperatura de motores eléctricos sumergidos 4" ÷ 8": ver página "Accessories"

■ *Ohne Rückschlagventilklappe*
☐ *Auf wunsch*
❍ *Caprari oder das Vertriebsnetz befragen*
Für die Motordaten bitte auf Seite "Merkmale der Motoren" nachschlagen.
Temperaturüberwachungsgerät für elektrische Tauchmotoren 4" ÷ 8": siehe Seite "Zubehörteile"

■ **Senza clapet valvola di ritegno**
☐ **Su richiesta**
❍ **Interpellare la sede o la rete di vendita**
Per caratteristiche motori vedere pagina "caratteristiche motori"
Apparecchiatura di controllo temperatura motori elettrici sommersi 4" ÷ 8": vedere pagina accessori

Cod. 998997B/10-22-copyright © 2021 Caprari S.p.A - All Rights Reserved

E8KX77

Caracteristicas de funcionamiento
Betriebsmerkmale
Caratteristiche di funzionamento

Dimensiones máximas y pesos
Abmessungen und gewichte
Dimensioni di ingombro e pesi

E8KX77

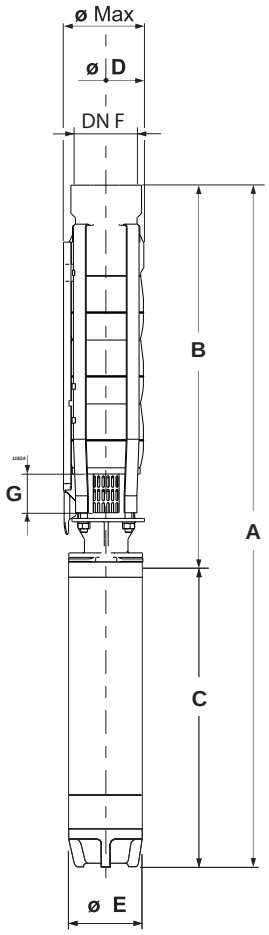

Tipo *Typ* **Tipo**	Ø **max**	Peso *Gewicht* **Peso**	A	B	C	D	E	G	F
	[mm]	**[kg]**	**[mm]**						
E8KX77/1+MPC65A	180	64,6	1270,9	580,9	690	163	143	87	Rp5
E8KX77/2+MPC610A	180	77,3	1488,9	708,9	780	163	143	87	Rp5
E8KX77/3+MPC615A	180	87,9	1676,9	836,9	840	163	143	87	Rp5
E8KX77/4+MPC620A	180	102	1894,9	964,9	930	163	143	87	Rp5
E8KX77/5+MPC625A	180	113,7	2107,9	1092,9	1015	163	143	87	Rp5
E8KX77/6+MPC630A	180	124,2	2280,9	1220,9	1060	163	143	87	Rp5
E8KX77/7+MPC635A	180	138,3	2513,9	1348,9	1165	163	143	87	Rp5
E8KX77/8+MPC640A	180	154,7	2751,9	1476,9	1275	163	143	87	Rp5
E8KX77/8+MPC840A	194	179,8	2489,4	1483,4	1006	188	191	87	Rp5
E8KX77/10+MPC650A	180	171,7	3097,9	1732,9	1365	163	143	87	Rp5
E8KX77/10+MPC850A	194	196,9	2795,4	1739,4	1056	188	191	87	Rp5
E8KX77/12+MPC860A	194	216	3101,4	1995,4	1106	188	191	87	Rp5
E8KX77/13+MPC870A	194	234,1	3309,4	2123,4	1186	188	191	87	Rp5
E8KX77/14+MPC870A	194	238,2	3437,4	2251,4	1186	188	191	87	Rp5
E8KX77/15+MPC870A	194	242,3	3565,4	2379,4	1186	188	191	87	Rp5
E8KX77/16+MPC880A	194	275,3	3833,4	2507,4	1326	188	191	87	Rp5
E8KX77/17+MPC880A	194	279,4	3961,4	2635,4	1326	188	191	87	Rp5
E8KX77/18+MPC890A	194	292,5	4129,4	2763,4	1366	188	191	87	Rp5
E8KX77/19+MPC8100A	194	321,5	4387,4	2891,4	1496	188	191	87	Rp5
E8KX77/20+MPC8100A	194	325,6	4515,4	3019,4	1496	188	191	87	Rp5

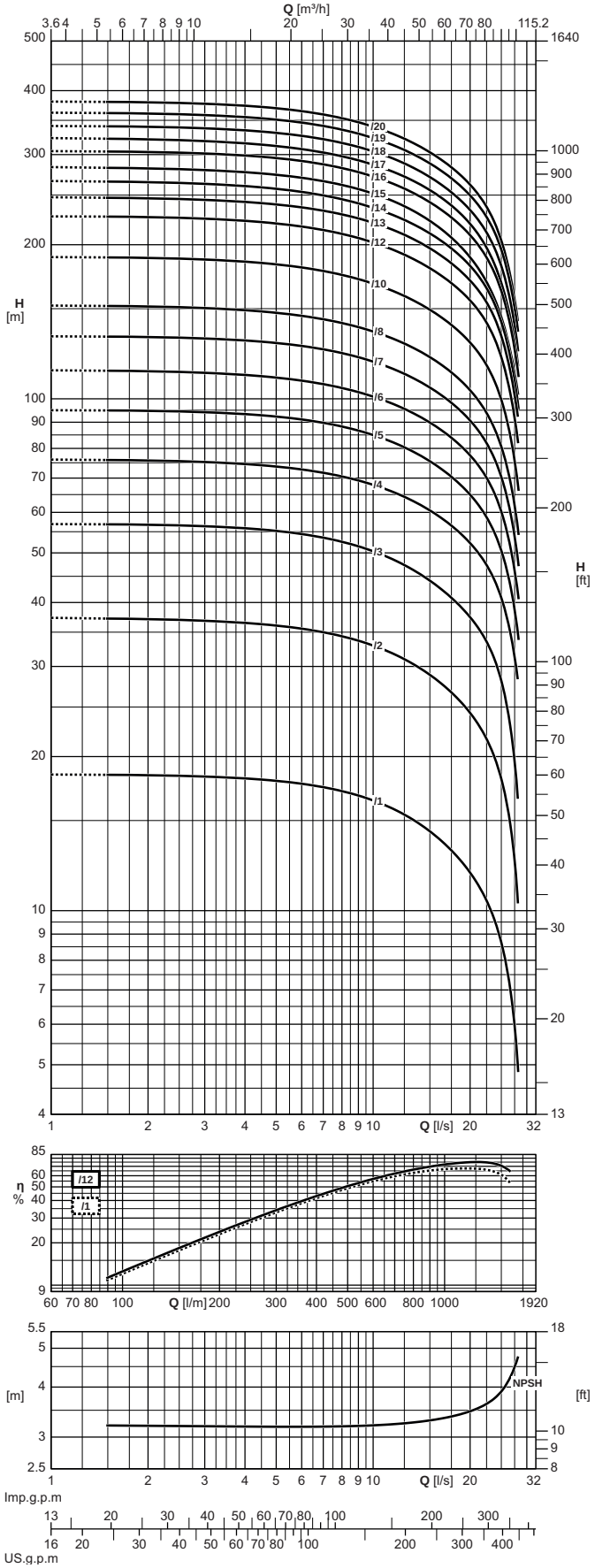

Las características hidráulicas de funcionamiento están garantizadas según la norma UNI/ISO 9906 Grado 3B.

Disponible con rosca NPT.

Die hydraulischen Betriebseigenschaften sie werden nach der Norm UNI/ISO 9906 Grad 3B garantiert.

Erhältlich mit NPT-Gewinde.

Le caratteristiche di funzionamento vengono garantite secondo la norma: UNI/ISO 9906 Grado 3B.

Disponibile con filettatura NPT.

Cod. 998997B/10-22-copyright © 2021 Caprari S.p.A - All Rights Reserved

E8KX77

ErP Ready EASYWELL PUMPS & MOTORS BY caprari

Caracteristicas de funcionamiento
Betriebsmerkmale
Caratteristiche di funzionamento

Electrobomba tipo *Elektropumpe typ* **Elettropompa tipo**	Potencia motor *Motor-leistung* **Potenza motore**		Instalación horizontal *Horizontale installation* **Installazione orizzontale**	Válvula de retención *Rückschlagventil* **Valvola di ritegno Ø**	Caudal *Fördermenge* **Portata**																	
					[l/s]	0	2	3	4	5	6	7	8	9	10	12,5	15	17,5	20	22,5	25	27,5
					[l/min]	0	120	180	240	300	360	420	480	540	600	750	900	1050	1200	1350	1500	1650
					[m³/h]	0	7,2	10,8	14,4	18	21,6	25,2	28,8	32,4	36	45	54	63	72	81	90	99
	[kW]	**[HP]**			Altura de carga *Förderhöe* **Prevalenza**																	
E8KX77/1+MPC65A	4	5,5	■	Ø Rp5	**[m]**	18,5	18,5	18,5	18	18	17,5	17,5	17	17	16,5	15,5	14,5	13	12	10,5	8,6	5,8
E8KX77/2+MPC610A	7,5	10	■	Ø Rp5	**[m]**	37,5	37	37	36,5	36	35,5	35	34,5	33,5	33	31	29	26,5	24,5	21,5	18	12,5
E8KX77/3+MPC615A	11	15	■	Ø Rp5	**[m]**	57	57	56	56	55	54	53	52	51	50	47,5	44	41	37,5	33,5	28	19
E8KX77/4+MPC620A	15	20	■	Ø Rp5	**[m]**	76	76	75	74	74	73	72	70	69	68	64	60	57	52	47,5	41	31
E8KX77/5+MPC625A	18,5	25	■	Ø Rp5	**[m]**	95	95	94	93	92	91	90	88	86	85	80	75	70	65	58	50	38,5
E8KX77/6+MPC630A	22	30	■	Ø Rp5	**[m]**	114	113	112	111	110	108	107	105	103	101	95	90	84	77	70	60	46
E8KX77/7+MPC635A	26	35	■	Ø Rp5	**[m]**	132	132	131	130	128	127	125	123	120	118	112	105	98	91	82	70	53
E8KX77/8+MPC640A	30	40	❍	Ø Rp5	**[m]**	152	151	150	149	147	145	143	140	138	135	128	120	113	104	93	80	61
E8KX77/8+MPC840A	30	40	■	Ø Rp5	**[m]**	152	152	151	150	148	146	144	142	140	137	130	123	114	105	94	81	62
E8KX77/10+MPC650A	37	50	❍	Ø Rp5	**[m]**	189	188	187	185	183	181	177	174	171	168	159	149	139	129	116	99	75
E8KX77/10+MPC850A	37	50	❍	Ø Rp5	**[m]**	189	189	188	186	184	182	180	177	174	171	162	152	141	130	117	100	76
E8KX77/12+MPC860A	45	60	❍	Ø Rp5	**[m]**	227	226	225	223	220	217	213	210	206	202	191	180	168	156	141	120	91
E8KX77/13+MPC870A	51	70	❍	Ø Rp5	**[m]**	248	246	245	242	239	236	233	229	225	221	209	197	184	170	154	132	101
E8KX77/14+MPC870A	51	70	❍	Ø Rp5	**[m]**	266	265	263	260	257	254	249	245	241	236	223	210	197	182	164	141	108
E8KX77/15+MPC870A	51	70	❍	Ø Rp5	**[m]**	284	282	280	277	274	270	266	262	257	252	238	222	206	189	169	144	112
E8KX77/16+MPC880A	59	80	❍	Ø Rp5	**[m]**	305	303	301	299	295	292	287	282	277	272	257	242	226	209	188	162	124
E8KX77/17+MPC880A	59	80	❍	Ø Rp5	**[m]**	323	321	319	316	312	307	303	298	292	287	272	255	238	220	197	168	128
E8KX77/18+MPC890A	66	90	❍	Ø Rp5	**[m]**	341	340	338	334	331	326	321	316	310	304	288	271	253	234	211	181	138
E8KX77/19+MPC8100A	75	100	❍	Ø Rp5	**[m]**	362	360	358	355	351	346	341	335	330	323	306	288	270	250	227	195	150
E8KX77/20+MPC8100A	75	100	❍	Ø Rp5	**[m]**	381	379	377	373	369	365	359	353	347	340	322	303	283	261	237	204	155
NPSH					**[m]**	3,2	3,2	3,2	3,2	3,2	3,2	3,2	3,2	3,2	3,2	3,3	3,3	3,4	3,5	3,7	4	4,4

■ Sin válvula de retención
☐ Opcional
❍ Contactar la sede central o la red comercial
Para las características de los motores ver página "Características motores"
Dispositivo de control de temperatura de motores eléctricos sumergidos 4" ÷ 8": ver página "Accessories"

■ *Ohne Rückschlagventilklappe*
☐ *Auf wunsch*
❍ *Caprari oder das Vertriebsnetz befragen*
Für die Motordaten bitte auf Seite "Merkmale der Motoren" nachschlagen.
Temperaturüberwachungsgerät für elektrische Tauchmotoren 4" ÷ 8": siehe Seite "Zubehörteile"

■ **Senza clapet valvola di ritegno**
☐ **Su richiesta**
❍ **Interpellare la sede o la rete di vendita**
Per caratteristiche motori vedere pagina "caratteristiche motori"
Apparecchiatura di controllo temperatura motori elettrici sommersi 4" ÷ 8": vedere pagina accessori

Cod. 998997B/10-22-copyright © 2021 Caprari S.p.A - All Rights Reserved

E8KX95

Caracteristicas de funcionamiento
Betriebsmerkmale
Caratteristiche di funzionamento

Dimensiones máximas y pesos
Abmessungen und gewichte
Dimensioni di ingombro e pesi

E8KX95

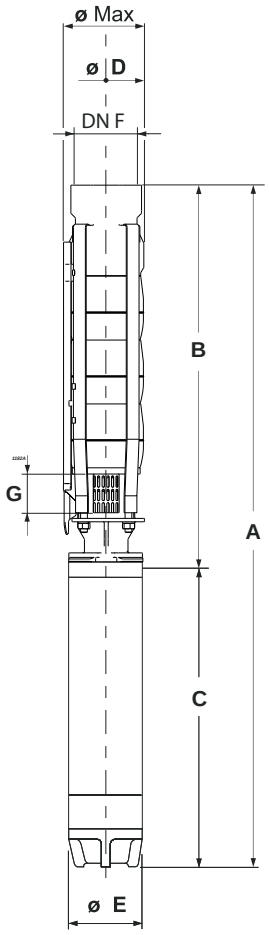

Tipo *Typ* **Tipo**	**Ø max**	Peso *Gewicht* **Peso**	**A**	**B**	**C**	**D**	**E**	**G**	**F**
	[mm]	**[kg]**	**[mm]**						
E8KX95/1+MPC67A	180	69,1	1315,9	580,9	735	163	143	87	Rp5
E8KX95/2+MPC612A	180	81,1	1518,9	708,9	810	163	143	87	Rp5
E8KX95/3+MPC617A	180	92,6	1726,9	836,9	890	163	143	87	Rp5
E8KX95/4+MPC625A	180	109,3	1979,9	964,9	1015	163	143	87	Rp5
E8KX95/5+MPC630A	180	119,8	2152,9	1092,9	1060	163	143	87	Rp5
E8KX95/6+MPC635A	180	133,8	2385,9	1220,9	1165	163	143	87	Rp5
E8KX95/7+MPC640A	180	150,1	2623,9	1348,9	1275	163	143	87	Rp5
E8KX95/7+MPC840A	194	175,2	2361,4	1355,4	1006	188	191	87	Rp5
E8KX95/8+MPC650A	180	163	2841,9	1476,9	1365	163	143	87	Rp5
E8KX95/8+MPC850A	194	188,2	2539,4	1483,4	1056	188	191	87	Rp5
E8KX95/9+MPC650A	180	167	2969,9	1604,9	1365	163	143	87	Rp5
E8KX95/9+MPC850A	194	192,2	2667,4	1611,4	1056	188	191	87	Rp5
E8KX95/10+MPC860A	194	207,2	2845,4	1739,4	1106	188	191	87	Rp5
E8KX95/11+MPC870A	194	225,2	3053,4	1867,4	1186	188	191	87	Rp5
E8KX95/12+MPC880A	194	258,2	3321,4	1995,4	1326	188	191	87	Rp5
E8KX95/13+MPC880A	194	262,2	3449,4	2123,4	1326	188	191	87	Rp5
E8KX95/14+MPC890A	194	275,2	3617,4	2251,4	1366	188	191	87	Rp5
E8KX95/15+MPC890A	194	279,2	3745,4	2379,4	1366	188	191	87	Rp5
E8KX95/16+MPC8100A	194	308,2	4003,4	2507,4	1496	188	191	87	Rp5
E8KX95/17+MPC8100A	194	312,2	4131,4	2635,4	1496	188	191	87	Rp5

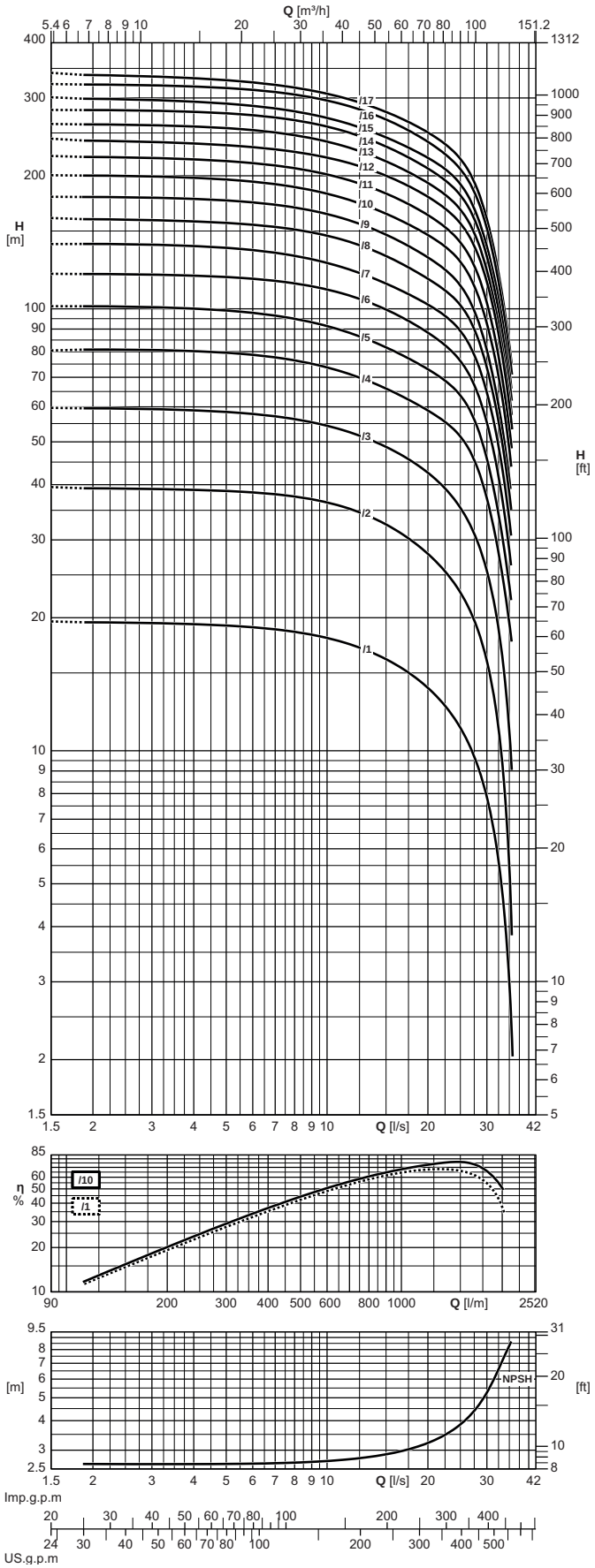

Las características hidráulicas de funcionamiento están garantizadas según la norma UNI/ISO 9906 Grado 3B.

Disponible con rosca NPT.

Die hydraulischen Betriebseigenschaften sie werden nach der Norm UNI/ISO 9906 Grad 3B garantiert.

Erhältlich mit NPT-Gewinde.

Le caratteristiche di funzionamento vengono garantite secondo la norma: UNI/ISO 9906 Grado 3B.

Disponibile con filettatura NPT.

Cod. 998997B/10-22-copyright © 2021 Caprari S.p.A - All Rights Reserved

E8KX95

ErP Ready EASYWELL PUMPS & MOTORS BY caprari

Caracteristicas de funcionamiento
Betriebsmerkmale
Caratteristiche di funzionamento

Electrobomba tipo *Elektropumpe typ* **Elettropompa tipo**	Potencia motor *Motor-leistung* **Potenza motore** [kW]	[HP]	Instalación horizontal *Horizontale Installation* **Installazione orizzontale**	Válvula de retención *Rückschlagventil* **Valvola di ritegno Ø**	Caudal *Fördermenge* **Portata**																					
					[l/s]	0	2	3	4	5	6	7	8	9	10	12,5	15	17,5	20	22,5	25	27,5	30	32,5	35
					[l/min]	0	120	180	240	300	360	420	480	540	600	750	900	1050	1200	1350	1500	1650	1800	1950	2100
					[m³/h]	0	7,2	10,8	14,4	18	21,6	25,2	28,8	32,4	36	45	54	63	72	81	90	99	108	117	126
					Altura de carga *Förderhöe* **Prevalenza**																				
E8KX95/1+MPC67A	5,5	7,5	■	Ø Rp5	**[m]**	19,5	19,5	19,5	19,5	19	19	19	18,5	18,5	18	17	16	15	14	12,5	11,5	9,7	7,8	5,6	2,9
E8KX95/2+MPC612A	9,2	12,5	■	Ø Rp5	**[m]**	39,5	39	39	39	38,5	38,5	38	37,5	37	36,5	34,5	32,5	30	28	25,5	23	19,5	16	11	5,3
E8KX95/3+MPC617A	13	17,5	■	Ø Rp5	**[m]**	60	59	59	59	58	58	57	56	55	54	52	48,5	45,5	42,5	39,5	35,5	31	25,5	18,5	11
E8KX95/4+MPC625A	18,5	25	■	Ø Rp5	**[m]**	80	81	80	80	79	78	77	76	75	74	70	66	62	59	55	51	45,5	37	28	19,5
E8KX95/5+MPC630A	22	30	■	Ø Rp5	**[m]**	101	101	101	100	99	98	96	95	93	91	87	82	77	73	69	63	56	45,5	34,5	23,5
E8KX95/6+MPC635A	26	35	■	Ø Rp5	**[m]**	120	120	119	119	118	117	115	114	112	110	105	99	94	88	83	76	67	55	41,5	28,5
E8KX95/7+MPC640A	30	40	❍	Ø Rp5	**[m]**	140	140	139	138	137	136	134	132	129	127	120	114	108	102	96	89	78	64	49	33
E8KX95/7+MPC840A	30	40	■	Ø Rp5	**[m]**	140	139	138	137	135	134	132	130	128	126	121	115	109	103	97	89	79	65	49	33,5
E8KX95/8+MPC650A	37	50	❍	Ø Rp5	**[m]**	160	159	158	157	156	155	153	151	149	146	139	131	124	117	110	102	90	74	56	38,5
E8KX95/8+MPC850A	37	50	■	Ø Rp5	**[m]**	161	159	158	156	155	153	151	149	147	145	138	132	125	118	111	102	91	75	57	37,5
E8KX95/9+MPC650A	37	50	❍	Ø Rp5	**[m]**	179	179	178	177	176	174	172	169	167	164	156	147	139	131	122	112	99	80	61	41,5
E8KX95/9+MPC850A	37	50	❍	Ø Rp5	**[m]**	180	178	176	175	173	171	169	166	163	161	153	145	138	130	123	114	100	82	61	42,5
E8KX95/10+MPC860A	45	60	❍	Ø Rp5	**[m]**	200	200	199	198	196	194	191	188	185	182	173	164	155	147	138	127	112	93	70	48,5
E8KX95/11+MPC870A	51	70	❍	Ø Rp5	**[m]**	222	220	219	218	216	213	211	208	205	201	192	182	173	163	153	141	125	103	78	54
E8KX95/12+MPC880A	59	80	❍	Ø Rp5	**[m]**	242	240	238	237	234	232	229	226	223	220	210	200	189	179	168	156	138	115	87	61
E8KX95/13+MPC880A	59	80	❍	Ø Rp5	**[m]**	262	261	260	258	256	253	250	247	243	239	227	216	204	192	181	167	148	122	92	64
E8KX95/14+MPC890A	66	90	❍	Ø Rp5	**[m]**	282	282	280	279	277	274	271	267	263	258	246	233	220	207	195	180	159	131	99	69
E8KX95/15+MPC890A	66	90	❍	Ø Rp5	**[m]**	301	299	296	294	291	288	284	280	275	270	257	244	231	220	207	191	168	138	106	72
E8KX95/16+MPC8100A	75	100	❍	Ø Rp5	**[m]**	323	322	320	318	316	313	309	305	301	296	282	268	253	238	224	207	183	152	115	79
E8KX95/17+MPC8100A	75	100	❍	Ø Rp5	**[m]**	342	338	335	332	329	325	321	317	312	307	293	279	264	250	236	218	193	159	120	83
NPSH					**[m]**	2,5	2,6	2,6	2,6	2,6	2,6	2,7	2,7	2,7	2,7	2,8	2,9	3	3,2	3,4	3,8	4,4	5,2	6,7	8,3

■ Sin válvula de retención
☐ Opcional
❍ Contactar la sede central o la red comercial
Para las características de los motores ver página "Características motores"
Dispositivo de control de temperatura de motores eléctricos sumergidos 4" ÷ 8": ver página "Accessories"

■ *Ohne Rückschlagventilklappe*
☐ *Auf wunsch*
❍ *Caprari oder das Vertriebsnetz befragen*
Für die Motordaten bitte auf Seite "Merkmale der Motoren" nachschlagen.
Temperaturüberwachungsgerät für elektrische Tauchmotoren 4" ÷ 8": siehe Seite "Zubehörteile"

■ Senza clapet valvola di ritegno
☐ Su richiesta
❍ Interpellare la sede o la rete di vendita
Per caratteristiche motori vedere pagina "caratteristiche motori"
Apparecchiatura di controllo temperatura motori elettrici sommersi 4" ÷ 8": vedere pagina accessori

Cod. 998997B/10-22-copyright © 2021 Caprari S.p.A - All Rights Reserved

Motores trifásicos 4" - 2 Polos / 50 Hz *4" dreiphasige Motoren mit 2 Polen / 50 Hz* **Motori trifase 4" a 2 Poli / 50 Hz**															
Motor tipo *Motor Typ* **Motore tipo**	Potencia motor *Motor-leistung* **Potenza motore**		Temperatura máx. agua *Max. Wassertemperatur* **Temperatura max acqua**	Mín. velocidad de enfriamiento *Minimale Kühlgeschwindigkeit* **Min. velocità di raffreddamento**	Máx. arranques/hora *Max. Anläufe/Stunde* **Max avviamenti/ora**	Revoluciones por minuto *Umdrehungen pro Minute* **Giri al minuto**	Rendimiento *Wirkungsgrad* **Rendimento**		Factor de potencia *Leistungsfaktor* **Fattore di potenza**		Corriente nominal *Nennstrom* **Corrente nominale**		Arranque *Starten* **Avviamento**	
							η [%]		cos φ		I_N [A]		Ma/Mn	Ia/In
	[kW]	[HP]	[°C]	[m/s]	[No.]	[n $^{-1}$]	3/4	4/4	3/4	4/4	Con carga plena *Bei Vollast* **A pieno carico**	En vacío *Unbelastet* **A vuoto**	Directo *Direktes* **Diretto**	
					(1)	400	400	400	400	400	400	400	400	400
MC405	0,37	0,5	30	0,08	20	2820	53,0	58,0	0,690	0,760	1,2	0,9	2,9	3,6
MC4075	0,55	0,75	30	0,08	20	2815	61,0	64,0	0,645	0,740	1,7	1,4	3,2	4,14
MC41	0,75	1	30	0,08	20	2815	61,5	62,7	0,625	0,720	2,4	1,9	3,2	4,61
MCH415	1,1	1,5	30	0,08	20	2800	63,0	65,0	0,655	0,745	3,3	2,8	3,2	4,5
MCH42	1,5	2	30	0,08	20	2780	64,5	68,0	0,665	0,750	4,3	3,3	3	4,2
MCH43	2,2	3	30	0,08	20	2780	66,5	69,0	0,625	0,730	6,3	5,2	3	5,5
MCK42	1,5	2	30	0,08	20	2780	64,5	68,0	0,665	0,750	4,3	3,3	3	4,2
MCK43	2,2	3	30	0,08	20	2780	66,5	69,0	0,625	0,730	6,3	5,2	3	5,5
MCK44	3	4	30	0,08	20	2815	75,0	75,0	0,780	0,850	6,8	4,0	3	5,8
MCR410	7,5	10	30	0,08	15	2795	76,5	76,5	0,785	0,840	16,8	8,6	3,2	5,3
MCR44	3	4	30	0,08	20	2815	75,0	75,0	0,780	0,850	6,8	4,0	3	5,8
MCR455	4	5,5	30	0,08	15	2840	76,5	77,0	0,755	0,820	9,2	4,9	3,4	5,4
MCR475	5,5	7,5	30	0,08	15	2805	76,5	76,5	0,775	0,830	12,5	6,8	3	5,1

Ma = Par de arranque
Mn = Par nominal
Ia = Corriente de arranque
In = Par nominal
Sentido de rotación = Izquierdo (antihorario) visto del lado del eje

(1) = Equitativamente repartidos
Para las tensiones de alimentación y las variaciones admitidas ver el capítulo: Notas generales motor

Ma = Anlaufdrehmoment
Mn = Nenndrehmoment
Ia = Anlaufstrom
In = Nenndrehmoment
Drehrichtung = links (im Gegenuhrzeigersinn)

(1) = Vom Wellenüberstand gesehen
Für die zulässigen Speisespannungen und Variationen siehe das Kapitel: Allgemeine Merkmal zum Motor

Ma = Coppia di avviamento
Mn = Coppia nominale
Ia = Corrente di avviamento
In = Corrente nominale
Senso di rotazione = Sinistro (antiorario) visto lato sporgenza albero

(1) = Equamente ripartiti
Per le tensioni di alimentazione e le variazioni ammesse vedere il capitolo: Note generali motore

Cod. 998997B/10-22-copyright © 2021 Caprari S.p.A - All Rights Reserved

ErP Ready EASYWELL PUMPS & MOTORS BY caprari

Motores trifásicos 6" - 2 Polos / 50 Hz
6" dreiphasige Motoren mit 2 Polen / 50 Hz
Motori trifase 6" a 2 Poli / 50 Hz

Motor tipo *Motor Typ* **Motore tipo**	Potencia motor *Motor-leistung* **Potenza motore**		Temperatura máx. agua *Max. Wassertemperatur* **Temperatura max acqua**	Min. velocidad de enfriamiento *Minimale Kühlgeschwindigkeit* **Min. velocità di raffreddamento**	Máx. arranques/hora *Max. Anläufe/Stunde* **Max avviamenti/ora**	Revoluciones por minuto *Umdrehungen pro Minute* **Giri al minuto**	Rendimiento *Wirkungsgrad* **Rendimento** η [%]		Factor de potencia *Leistungsfaktor* **Fattore di potenza** cos φ		Corriente nominal *Nennstrom* **Corrente nominale** I_N [A]		Arranque *Starten* **Avviamento** Ma/Mn	Arranque *Starten* **Avviamento** Ia/In		
	[kW]	[HP]	[°C]	[m/s]	[No.]	[n $^{-1}$]	3/4	4/4	3/4	4/4	Con carga plena *Bei Vollast* **A pieno carico**	En vacío *Un-belastet* **A vuoto**	Directo *Direktes* **Diretto**		Estrella-triángulo *Stern/ Dreieck* **Stella-triangolo**	Estatórico *Ständer-starter* **Statorico**
					(1)	400	400	400	400	400	400	400	400	400	400	400
EASYWELL PUMPS & MOTORS																
MPC65/3A	4	5,5	30	0,5	20	2895	75,9	74,8	0,66	0,75	10,3	7,3	1,4	3,5	1,15	2,45
MPC67/3A	5,5	7,5	30	0,5	20	2890	78,2	77,2	0,665	0,75	13,7	9,1	2,1	4	1,35	2,8
MPC610/3A	7,5	10	30	0,5	20	2890	80,8	78,4	0,70	0,77	17,9	10,7	1,6	5,1	1,7	3,55
MPC612/3A	9,2	12,5	30	0,5	20	2890	80,9	80,2	0,70	0,77	21,5	12,1	1,6	4,9	1,65	3,45
MPC615/3A	11	15	30	0,5	20	2890	82	80,7	0,71	0,77	25,6	14,3	1,8	5,4	1,8	3,8
MPC617/3A	13	17,5	30	0,5	20	2885	79,9	79,3	0,69	0,765	30,9	19,1	1,4	4,6	1,55	3,2
MPC620/3A	15	20	30	0,5	20	2890	81	80,1	0,70	0,775	34,9	20,8	1,7	5	1,65	3,5
MPC625/3A	18,5	25	30	0,5	20	2885	83,5	81,9	0,67	0,75	43,5	27,8	1,6	4,7	1,55	3,3
MPC630/3A	22	30	30	0,5	20	2880	82,5	81,9	0,695	0,77	50,3	30,5	2	5	1,65	3,5
MPC635/3A	26	35	30	0,5	20	2880	84,6	83,4	0,685	0,76	59,2	35,9	1,7	4,8	1,6	3,35
MPC640/3A	30	40	30	0,5	20	2885	85,2	83,3	0,655	0,745	69,7	44,9	2,2	5,7	1,9	4
MPC650/3A	37	50	30	0,5	20	2875	83,4	82,4	0,675	0,76	85,2	53,7	2,7	6	2	4,2
MPC840/1A	30	40	25	0,5	10	2890	82,2	81,9	0,775	0,830	63,5	29,0	1,1	4,7	1,55	3,30
MPC850/1A	37	50	25	0,5	10	2885	84,4	83,6	0,795	0,845	75,6	31,6	1,1	4,5	1,50	3,15
MPC860/1A	45	60	25	0,5	10	2880	85,6	84,4	0,785	0,835	91,9	39,4	1,1	4,5	1,50	3,15
MPC870/1A	51	70	25	0,5	8	2885	85,8	84,8	0,775	0,835	104,1	45,8	1,2	4,8	1,60	3,35
MPC880/1A	59	80	25	0,5	8	2890	86,7	86,4	0,800	0,850	116,0	48,2	1,3	4,15	1,70	3,60
MPC890/1A	66	90	25	0,5	6	2885	87,4	86,5	0,815	0,860	128,1	49,6	1,2	4,85	1,60	3,40
MPC8100/1A	75	100	25	0,5	6	2890	87,4	86,8	0,800	0,850	146,5	60,6	1,4	5,35	1,80	3,75
MPC8125/1A	92	125	25	0,5	6	2890	88,4	86,7	0,785	0,850	180,6	81,1	1,5	5,45	1,80	3,80

Ma = Par de arranque
Mn = Par nominal
Ia = Corriente de arranque
In = Par nominal
Sentido de rotación = Izquierdo (antihorario) visto del lado del eje

(1) = Equitativamente repartidos
Para las tensiones de alimentación y las variaciones admitidas ver el capítulo: Notas generales motor

Ma = Anlaufdrehmoment
Mn = Nenndrehmoment
Ia = Anlaufstrom
In = Nenndrehmoment
Drehrichtung = links (im Gegenuhrzeigersinn)

(1) = Vom Wellenüberstand gesehen
Für die zulässigen Speisespannungen und Variationen siehe das Kapitel: Allgemeine Merkmal zum Motor

Ma = Coppia di avviamento
Mn = Coppia nominale
Ia = Corrente di avviamento
In = Corrente nominale
Senso di rotazione = Sinistro (antiorario) visto lato sporgenza albero

(1) = Equamente ripartiti
Per le tensioni di alimentazione e le variazioni ammesse vedere il capitolo: Note generali motore

Cod. 998997B/10-22-copyright © 2021 Caprari S.p.A - All Rights Reserved

Motores monofásicos y trifásicos 2 Polos / 50 Hz - Dimensiones máximas y pesos
Einphasige und dreiphasige Motoren mit 2 Polen / 50 Hz - Abmessungen und gewichte
Motori monofase e trifase a 2 Poli / 50 Hz - Dimensioni di ingombro e pesi

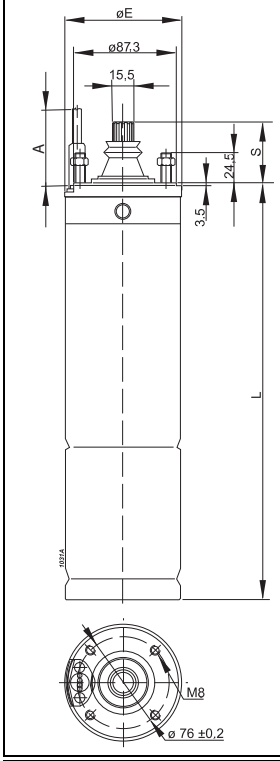

Motor tipo *Motor Typ* **Motore tipo**	Brida de acoplamiento *Kupplungsflansch* **Flangia accoppiamento**	Peso motor *Motorgewicht* **Peso motore**	L	Ø E	S	**Carga axial** *Axiallast* **Carico assiale**	Longitud A *Länge A* **Lunghezza A**	Salida cables *Kabelaustritt* **Uscita cavi** — Sección en [mm²] *Querschnitt in [mm²]* **Sezione in [mm²]** — Arranque *Starten* **Avviamento** — Directo *Direktes* **Diretto**	
		[kg]	**[mm]**			**[N]**	**[m]**	**230**	**400**
MC405	NEMA 4"	6,5	311	96	38	1500	1,5	1 x (4x1,5) (C.C.:6)	1 x (4x1,5) (C.C.:8)
MC4075	NEMA 4"	7,2	331	96	38	1500	1,5	1 x (4x1,5) (C.C.:6)	1 x (4x1,5) (C.C.:8)
MC41	NEMA 4"	8,5	356	96	38	1500	1,5	1 x (4x1,5) (C.C.:6)	1 x (4x1,5) (C.C.:8)
MCH415	NEMA 4"	9,4	371	96	38	2500	1,5	1 x (4x1,5) (C.C.:6)	1 x (4x1,5) (C.C.:8)
MCH42	NEMA 4"	10,5	410	96	38	2500	1,5	1 x (4x1,5) (C.C.:6)	1 x (4x1,5) (C.C.:8)
MCH43	NEMA 4"	11,7	436	96	38	2500	1,5	1 x (4x1,5) (C.C.:6)	1 x (4x1,5) (C.C.:8)
MCK42	NEMA 4"	10,5	410	96	38	4000	1,5	1 x (4x1,5) (C.C.:6)	1 x (4x1,5) (C.C.:8)
MCK43	NEMA 4"	11,9	450	96	38	4000	1,5	1 x (4x1,5) (C.C.:6)	1 x (4x1,5) (C.C.:8)
MCK44	NEMA 4"	12,1	450	96	38	4000	1,5	1 x (4x1,5) (C.C.:6)	1 x (4x1,5) (C.C.:8)
**MCR44	NEMA 4"	12,1	450	96	38	5000	1,5	1 x (4x1,5) (C.C.:6)	1 x (4x1,5) (C.C.:8)
**MCR455	NEMA 4"	15,1	505	96	38	5000	2,5	1 x (4x2) (C.C.:6)	1 x (4x2) (C.C.:8)
**MCR475	NEMA 4"	24,7	700	96	38	5000	2,5	1 x (4x2) (C.C.:6)	1 x (4x2) (C.C.:8)
**MCR410	NEMA 4"	29	800	96	38	5000	2,5	1 x (4x2) (C.C.:6)	1 x (4x2) (C.C.:8)

Section *Section* **Sezione**		**F**
[mm²]		**[mm]**
	4 x 1,5	5,6
	4 x 2	6
	4 x 2,5	5,5

C.C = Código constructivo del motor
** Con cable y conector extraíble

C.C = Seriennummer
*** lösbare Kabelsteckverbindung*

C.C = Codice costruttivo motore
**** Con cavo a connettore estraibile**

Cod. 998997B/10-22-copyright © 2021 Caprari S.p.A - All Rights Reserved

ErP Ready EASYWELL PUMPS & MOTORS BY caprari

Motores monofásicos y trifásicos 2 Polos / 50 Hz - Dimensiones máximas y pesos
Einphasige und dreiphasige Motoren mit 2 Polen / 50 Hz - Abmessungen und gewichte
Motori monofase e trifase a 2 Poli / 50 Hz - Dimensioni di ingombro e pesi

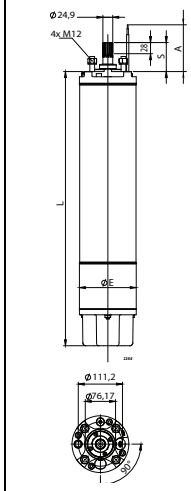

Motor tipo / *Motor Typ* / **Motore tipo**	Brida de acoplamiento / *Kupplungsflansch* / **Flangia accoppiamento**	Peso motor / *Motorgewicht* / **Peso motore**	L	Ø E	S	Carga axial / *Axiallast* / **Carico assiale**	Longitud A / *Länge A* / **Lunghezza A**	Salida cables / *Kabelaustritt* / **Uscita cavi** — Sección en [mm²] / *Querschnitt in [mm²]* / **Sezione in [mm²]** — Arranque / *Starten* / **Avviamento** — Directo / *Direktes* / **Diretto**			Estrella-triángulo / *Stern/Dreieck* / **Stella-triangolo**
		[kg]	[mm]			[N]	[m]	400	400 - 700	415	400 / 700
EASYWELL PUMPS & MOTORS											
MPC65/3A	NEMA 6"	41,5	690	143	73	22000	3,5 / 1(310)3,5	1x(3x2,5)x3,5 / 1x(3x10) (C.C.:8)	-	1x(3x2,5)x3,5 / 1x(3x10) (C.C.:5)	-
MPC67/3A	NEMA 6"	46,1	735	143	73	22000	3,5 / 1(310)3,5	1x(3x2,5)x3,5 / 1x(3x10) (C.C.:8)	2x(3x2,5)x3,5 / 2x(3x6) (C.C.:9)	1x(3x2,5)x3,5 / 1x(3x10) (C.C.:5)	2x(3x2,5)x3,5 / 2x(3x6) (C.C.:9)
MPC610/3A	NEMA 6"	50,2	780	143	73	22000	3,5 / 1(310)3,5	1x(3x2,5)x3,5 / 1x(3x10) (C.C.:8)	2x(3x2,5)x3,5 / 2x(3x6) (C.C.:9)	1x(3x2,5)x3,5 / 1x(3x10) (C.C.:5)	2x(3x2,5)x3,5 / 2x(3x6) (C.C.:9)
MPC612/3A	NEMA 6"	54,1	810	143	73	25000	3,5 / 1(310)3,5	1x(3x2,5)x3,5 / 1x(3x10) (C.C.:8)	2x(3x2,5)x3,5 / 2x(3x6) (C.C.:9)	1x(3x2,5)x3,5 / 1x(3x10) (C.C.:5)	2x(3x2,5)x3,5 / 2x(3x6) (C.C.:9)
MPC615/3A	NEMA 6"	56,7	840	143	73	25000	3,5 / 1(310)3,5	1x(3x2,5)x3,5 / 1x(3x10) (C.C.:8)	2x(3x2,5)x3,5 / 2x(3x6) (C.C.:9)	1x(3x2,5)x3,5 / 1x(3x10) (C.C.:5)	2x(3x2,5)x3,5 / 2x(3x6) (C.C.:9)
MPC617/3A	NEMA 6"	61,6	890	143	73	25000	3,5 / 1(310)3,5	1x(3x4)x3,5 / 1x(3x10) (C.C.:8)	2x(3x2,5)x3,5 / 2x(3x6) (C.C.:9)	1x(3x4)x3,5 / 1x(3x10) (C.C.:5)	2x(3x2,5)x3,5 / 2x(3x6) (C.C.:9)
MPC620/3A	NEMA 6"	66,7	930	143	73	25000	3,5 / 1(310)3,5	1x(3x4)x3,5 / 1x(3x10) (C.C.:8)	2x(3x2,5)x3,5 / 2x(3x6) (C.C.:9)	1x(3x4)x3,5 / 1x(3x10) (C.C.:5)	2x(3x2,5)x3,5 / 2x(3x6) (C.C.:9)
MPC625/3A	NEMA 6"	74,3	1015	143	73	25000	3,5 / 1(310)3,5	1x(3x4)x3,5 / 1x(3x10) (C.C.:8)	2x(3x4)x3,5 / 2x(3x6) (C.C.:9)	1x(3x4)x3,5 / 1x(3x10) (C.C.:5)	2x(3x4)x3,5 / 2x(3x6) (C.C.:9)
MPC630/3A	NEMA 6"	80,8	1060	143	73	28000	3,5 / 1(310)3,5	1x(3x6)x3,5 / 1x(3x10) (C.C.:8)	2x(3x4)x3,5 / 2x(3x6) (C.C.:9)	1x(3x6)x3,5 / 1x(3x10) (C.C.:5)	2x(3x4)x3,5 / 2x(3x6) (C.C.:9)
MPC635/3A	NEMA 6"	90,8	1165	143	73	28000	3,5 / 1(310)3,5	1x(3x6)x3,5 / 1x(3x10) (C.C.:8)	2x(3x4)x3,5 / 2x(3x6) (C.C.:9)	1x(3x6)x3,5 / 1x(3x10) (C.C.:5)	2x(3x4)x3,5 / 2x(3x6) (C.C.:9)
MPC640/3A	NEMA 6"	103,1	1275	143	73	28000	4,5 / -	1x(3x10) (C.C.:8)	2x(3x4)x4,5 / 2x(3x6) (C.C.:9)	1x(3x10) (C.C.:5)	2x(3x4)x4,5 / 2x(3x6) (C.C.:9)
MPC650/3A	NEMA 6"	112	1365	143	73	28000	4,5 / -	1x(3x10) (C.C.:8)	2x(3x6) (C.C.:9)	1x(3x10) (C.C.:5)	2x(3x6) (C.C.:9)

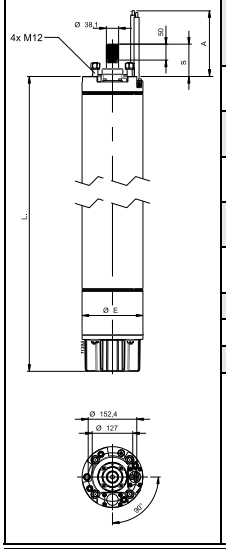

EASYWELL PUMPS & MOTORS											
MPC840/1A	NEMA 8"	128	1006	191	101,5	40000	4 / 3(135)4	3x(1x10)x4 / 3x(1x35) (C.C.:8)	6x(1x10)x4 / 6x(1x16) (C.C.:9)	3x(1x10)x4 / 3x(1x35) (C.C.:5)	6x(1x10)x4 / 6x(1x16) (C.C.:9)
MPC850/1A	NEMA 8"	137	1056	191	101,5	40000	4 / 3(135)4	3x(1x16)x4 / 3x(1x35) (C.C.:8)	6x(1x10)x4 / 6x(1x16) (C.C.:9)	3x(1x16)x4 / 3x(1x35) (C.C.:5)	6x(1x10)x4 / 6x(1x16) (C.C.:9)
MPC860/1A	NEMA 8"	148	1106	191	101,5	40000	4 / 3(135)4	3x(1x25)x4 / 3x(1x35) (C.C.:8)	6x(1x10)x4 / 6x(1x16) (C.C.:9)	3x(1x25)x4 / 3x(1x35) (C.C.:5)	6x(1x10)x4 / 6x(1x16) (C.C.:9)
MPC870/1A	NEMA 8"	162	1186	191	101,5	40000	4 / 3(135)4	3x(1x25)x4 / 3x(1x35) (C.C.:8)	6x(1x10)x4 / 6x(1x16) (C.C.:9)	3x(1x25)x4 / 3x(1x35) (C.C.:5)	6x(1x10)x4 / 6x(1x16) (C.C.:9)
MPC880/1A	NEMA 8"	191	1326	191	101,5	40000	4 / 3(135)4	3x(1x25)x4 / 3x(1x35) (C.C.:8)	6x(1x10)x4 / 6x(1x16) (C.C.:9)	3x(1x25)x4 / 3x(1x35) (C.C.:5)	6x(1x10)x4 / 6x(1x16) (C.C.:9)
MPC890/1A	NEMA 8"	200	1366	191	101,5	40000	4 / -	3x(1x35) (C.C.:8)	6x(1x16) (C.C.:9)	3x(1x35) (C.C.:5)	6x(1x16) (C.C.:9)
MPC8100/1A	NEMA 8"	225	1496	191	101,5	40000	4	3x(1x35) (C.C.:8)	6x(1x16) (C.C.:9)	3x(1x35) (C.C.:5)	6x(1x16) (C.C.:9)
MPC8125/1A	NEMA 8"	250	1621	206	101,5	40000	4 / -	3x(1x35) (C.C.:8)	6x(1x16) (C.C.:9)	3x(1x35) (C.C.:5)	6x(1x16) (C.C.:9)

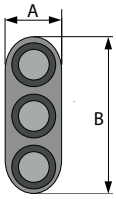

Section (MPC6..) / *Section (MPC6..)* / **Sezione (MPC6..)**	**A x B**
[mm²]	**[mm]**
1 x (3 x 2.5)	6,3 x 14
1 x 2.5	6,2
1 x (3 x 4)	7,5 x 17
1 x 4	7,1
1 x (3 x 6)	7,9 x 18,5
1 x 6	7,7
1 x (3 x 10)	8,8 x 22
1 x 10	9,1
1 x (3 x 16)	10,3 x 25,5
1 x 16	10,25
1 x 25	11,6
1 x 35	12,5
1 x 50	14,45
1 x 70	16,35

C.C = Código constructivo del motor — *C.C = Seriennummer* — **C.C = Codice costruttivo motore**

Cod. 998997B/10-22-copyright © 2021 Caprari S.p.A - All Rights Reserved

Momento dinàmico parte hidràulica
Dynamische Moment des hydraulischen Teils
Momento dinamico parte idraulica

Configuración estándar *Standardausführung* **Esecuzione standard**		
Electrobomba tipo *Elektropumpe typ* **Elettropompa tipo**	J Bañado *J naß* **J Bagnato**	
	Monoestadio *Einstufing* **Monostadio**	Para cada ulterior fase *Für jede Stufe mehr* **Per ogni stadio in più**
	(J=1/4 PD²)	
	[kgm²]	
E6KX17 (x 4")	0,000342	0,0002765
E6KX17 (x 6")	0,000383	0,0002765
E6KX30 (x 4")	0,000569	0,000481
E6KX30 (x 6")	0,000630	0,000481
E6KX46 (x 4")	0,000901	0,000800
E6KX46 (x 6")	0,000961	0,000800
E6KX60 (x 4")	0,000941	0,000840
E6KX60 (x 6")	0,001001	0,000840
E8KX77 (x 6")	0,00235	0,0017
E8KX77 (x 8")	0,00229	0,0017
E8KX95 (x 6")	0,00243	0,00179
E8KX95 (x 8")	0,00238	0,00179

Cod. 998997B/10-22-copyright © 2021 Caprari S.p.A - All Rights Reserved

Momento dinámico motor
Dynamisches Moment des Motors
Momento dinamico motore

Momento dinámico motor *Dynamisches Moment des Motors* **Momento dinamico motore**	
Motor tipo *Motor Typ* **Motore tipo**	**(J=1/4 PD²)** **[kgm²]**
MC41	0,000096
MC405	0,000091
MC4075	0,000094
MCH42	0,00012
MCH43	0,00018
MCH415	0,0001
MCK42	0,00013
MCK43	0,00021
MCK44	0,0006
MCR44	0,0006
MCR410	0,00110
MCR455	0,00084
MCR475	0,00090

Momento dinámico motor *Dynamisches Moment des Motors* **Momento dinamico motore**	
Motor tipo *Motor Typ* **Motore tipo**	**(J=1/4 PD²)** **[kgm²]**
EASYWELL PUMPS & MOTORS	
MPC65/3A	0,0029
MPC67/3A	0,0043
MPC610/3A	0,0052
MPC612/3A	0,0057
MPC615/3A	0,0063
MPC617/3A	0,0072
MPC620/3A	0,0079
MPC625/3A	0,0093
MPC630/3A	0,0101
MPC635/3A	0,0120
MPC640/3A	0,0139
MPC650/3A	0,0155
MPC840/1A	0,0271
MPC850/1A	0,0302
MPC860/1A	0,0332
MPC870/1A	0,0380
MPC880/1A	0,0465
MPC890/1A	0,0489
MPC8100/1A	0,0568
MPC8125/1A	0,0643

Cod. 998997B/10-22-copyright © 2021 Caprari S.p.A - All Rights Reserved

Cables de alimentación
Speisekabel
Cavi di alimentazione

Cálculo de la sección
Sektionsberechnung
Calcolo della sezione

La selección del cable de alimentación se efectúasobre la base:
1. *de la caída de tensión admisible*
2. *de la pérdida de potencia a lo largo del cable*
3. *de la corriente máxima admisible en el cable*

Die Auslegung des Speisekabels wird von der folgenden Faktoren bestimmt:3.
1. *zulässiger Spannungsabfall*
2. *zulässiger Leistungsverlust am Kabel*
3. *höchstzulässiges Strom im Kabel.*

La scelta del cavo di alimentazione si effettua sulla base:
1. **della caduta di tensione ammissibile**
2. **della potenza dissipata lungo il cavo**
3. **della corrente massima ammissibile nel cavo.**

1.1. Caída de tensión ΔU [%] para cables tripolares (resistencia solamente)
Spannungsabfall ΔU [%] für dreipolige Kabel (nur Widerstand)
Caduta di tensione ΔU [%] per cavi tripolari (sola resistenza)

1.1.1. Motor trifásico con - *Dreiphasige Motor mit* - **Motore trifase con**:
Arranque: directo, de impedancia estatórica, con autotransformador
Starten: direkt, mit Ständerimpedanzen, mit Spartransformator
Avviamento: diretto, a impedenze statoriche, con autotrasformatore

1 cable tripolar 3 x s
1 dreipoliges Kabel 3 x s
1 cavo tripolare 3 x s

$$\Delta U = \frac{I \cdot L \cdot \cos\varphi}{s \cdot 32{,}3} \times \frac{100}{U} : s = \frac{I \cdot L \cdot \cos\varphi}{\Delta U \cdot 32{,}3} \times \frac{100}{U}$$

1.1.2. Motor trifásico con - *Dreiphasige Motor mit* - **Motore trifase con**:
Arranque: estrella-triángulo
Stern/Dreieck-Starten
Avviamento: stella-triangolo.

2 cables tripolares 3 x s
2 dreipolige Kabel 3 x s
2 cavi tripolari 3 x s

$$\Delta U = \frac{I \cdot L \cdot \cos\varphi}{s \cdot 48{,}5} \times \frac{100}{U} : s = \frac{I \cdot L \cdot \cos\varphi}{\Delta U \cdot 48{,}5} \times \frac{100}{U}$$

1.1.3. Motor monofásico
Einphasiger Motor
Motore monofase

1 cable tripolar 3 x s
1 dreipoliges Kabel 3 x s
1 cavo tripolare 3 x s

$$\Delta U = \frac{I \cdot L \cdot \cos\varphi}{s \cdot 28} \times \frac{100}{U} : s = \frac{I \cdot L \cdot \cos\varphi}{\Delta U \cdot 28} \times \frac{100}{U}$$

1.2. Caída de tensión ΔU [%] para cables unipolares (resistencia y reactancia)
Spannungsabfall ΔU [%] für einpolige Kabel (Widerstand und Blindwiderstand)
Caduta di tensione ΔU [%] per cavi unipolari (resistenza e reattanza)

$$\Delta U = 1{,}73 \cdot I \cdot L \cdot (R \cdot \cos\varphi + X \cdot \text{sen}\,\varphi) \cdot \frac{100}{U}$$

1.2.1. La caída de tensión varía en función de la resistencia y de la reactancia inductiva ejercitada recíprocamente por los diversos conductores en función:
- de la dimensión de los cables
- de su posición recíproca (individuales, combinados, arrimados)
- de su disposición angular (a 120° a 180°)

Der Spannungsabfall schwankt je nach dem Widerstand und dem induktiven Blindwiderstand, der von den einzelnen Leitern ausgeübt wird, und zwar je nach:
- der Abmessung der Kabel
- der gegenseitigen Anordnung (einzeln, gepaart, nebe-neinander)
- Ihrer Winkelanordnung (bei 120° und bei 180°)

La caduta di tensione varia in funzione della resistenza e della reattanza induttiva esercitata reciprocamente dai singoli conduttori in funzione:
- della dimensione dei cavi
- della loro posizione reciproca (singoli, abbinati, affiancati)
- della loro disposizione angolare (a 120° a 180°)

1.3. Para tensiones de alimentación diferentes:
Für unterschiedliche Speisespannungen:
Per tensioni di alimentazione diverse:

$$L_N = L \cdot \frac{U_N}{230} : L_N = L \cdot \frac{U_N}{400}$$

1.4. Para cosφ diversos:
Fur unterschiedliche cosφ :
Per cosφ diversi:

$$L_N = L \cdot \frac{0{,}8}{\cos\varphi}$$

2.1 Pérdida de potencia Pv a lo largo de los cables de alimentación
Leistungsabfall Pv längs der Speisekabel
Perdita di potenza Pv lungo i cavi di alimentazione

$$Pv = I^2 \cdot \frac{L}{s \cdot 18.7}\ [W]$$

I = Absorción nominal del motor [A]
= *Nennstromaufnahme des Motors [A]*
= Assorbimento nominale del motore [A]

R = Resistencia del cable [Ω/m]
= *Widerstand des Kabels [Ω/m]*
= Resistenza del cavo [Ω/m]

U_N = Nueva tensión [V]
= *Neue Spannung [V]*
= Nuova tensione [V]

L = Longitud del cable[m]
= *Kabellänge [m]*
= Lunghezza del cavo [m]

X = Reactancia inductiva [Ω/m]
= *Induktiver Blindwiderstand [Ω/m]*
= Reattanza induttiva [Ω/m]

ΔU = Caída de tensión [%]
= *Spannungsabfall [%]*
= Caduta di tensione [%]

L_N = Nueva longitud cable [m]
= *Neue Kábellänge [m]*
= Nuova lunghezza cavo [m]

U = Tensión nominal [V]
= *Nennspannung [V]*
= Tensione nominale [V]

s = Sección del conductor de cobre [mm²]
= *Querschnitt des Kupferleiters [mm²]*
= Sezione del conduttore in rame [mm²]

Cos φ = Factor de potencia con carga plena (ver tabla características motores)
= *Leistungsfaktor bei Vollast (siehe Tabelle mit den Motorbetriebsdaten)*
= Fattore di potenza a pieno carico (vedi tabella caratteristiche motori)

Cod. 998997B/10-22-copyright © 2021 Caprari S.p.A - All Rights Reserved

Corriente máxima admisible
Höchstzulässiger Strom
Corrente massima ammissibile

Cables tripolares aislados con EPR/PVC* 4" *Dreipolige Kabel mit Isolierung in EPR/PVC* 4"* **Cavi tripolari isolati in EPR/PVC* 4"**							
Sección del cable 3 x s *Kabelquerschnitt 3 x s* **Sezione del cavo 3 x s**	**[mm²]**	1,5	2,5	4	6	10	16
Imax admisible *Zulässiger Imax* **Imax ammissibile**	**[A]**	15	21	28	36	50	67
Temperatura máxima de funcionamiento *Max.Betriebs-temperature* **Temperatura max di esercizio**	**[°C]**	60	60	60	60	60	60

Para temperaturas diversas aplicar el coeficiente multiplicador K: *Für andere Temperaturen den Faktor K benutzen:* **Per temperature diverse applicare il coefficiente moltiplicativo K:**										
Temperatura ambiente *Umgebungs-temperatur* **Temperatura ambiente**	**[°C]**	10	15	20	25	30	35	40	45	50
Al aire libre *In der freien Luft* **In aria libera**	**K**	1,21	1,16	1,1	1,05	1	0,94	0,88	0,83	0,77

Los datos de corriente máxima admisible se refieren al tendido de los cables al aire libre a temperatura ambiente de 30°C. Para el tendido en otras condiciones, multiplicar la corriente máxima admisible de la tabla por el coeficiente:
0,83 (EPR) - 0,78 (PVC) para el tendido aéreo en tubo;
0,7 (EPR) - 0,76 (PVC) para el tendido enterrado (temperatura del terreno 20°C)

Die Daten zum höchstzulässigen Strom beziehen sich auf die Freiluftverlegung der Kabel bei einer Umgebungstemperatur von 30°C. Für unterschiedliche Verlegebedingungen ist der höchstzulässige Strom der Tabelle mit dem folgenden Koeffizienten zu multiplizieren:}
0,83 (EPR) - 0,78 (PVC) im Fall der Verlegung im Rohr an der Luft
0,7 (EPR) - 0,76 (PVC) im Fall der unterirdischen Verlegung (Bodentemperatur 20°C)

I dati di corrente massima ammissibile sono riferiti ad una posa dei cavi in aria libera a temperatura ambiente di 30°C. Per condizioni di posa differenti, moltiplicare la corrente massima ammissibile di tabella per il coefficiente:}
0,83 (EPR) - 0,78 (PVC) in caso di posa in tubo in aria;
0,7 (EPR) - 0,76 (PVC) in caso di posa interrata (temperatura terreno 20°C)

* Los cables de EPR están certificados para el contacto con el agua potable, conforme con las normativas: WRAS (Water Regulations Advisory Scheme) según la BS 6920; ACS (Attestation de Conformite Sanitaire) según las DGS/VS4 99/217 y DGS/VS4 2000/232; D.M. 174/04.

** Die EPR-Kabel sind für die Berührung mit Trinkwasser im Sinn der folgenden Normen zertifiziert: WRAS (Water Regulations Advisory Scheme) gemäß BS 6920; ACS (Attestation de Conformite Sanitaire) gemäß DGS/VS4 99/217 und DGS/VS4 2000/232; D.M. 174/04.*

*** I cavi in EPR sono certificati al contatto con l'acqua potabile, ai sensi elle normative: WRAS (Water Regulations Advisory Scheme) secondo la BS 6920; ACS (Attestation de Conformite Sanitaire) secondo le DGS/VS4 99/217 e DGS/VS4 2000/232; D.M. 174/04.**

Cod. 998997B/10-22-copyright © 2021 Caprari S.p.A - All Rights Reserved

Corriente máxima admisible
Höchstzulässiger Strom
Corrente massima ammissibile

Cables tripolares aislados con EPDM/EPR* 6" *Dreipolige Kabel mit Isolierung in EPDM/EPR* 6"* **Cavi tripolari isolati in EPDM/EPR* 6"**															
Sección del cable 3 x s *Kabelquerschnitt 3 x s* **Sezione del cavo 3 x s**	**[mm²]**	1,5	2,5	4	6	10	16	25	35	50	70	95	120	150	185
Imax admisible *Zulässiger Imax* **Imax ammissibile**	**[A]**	23	32	42	54	75	100	127	158	192	246	298	346	399	456
Temperatura máxima de funcionamiento *Max.Betriebs-temperature* **Temperatura max di esercizio**	**[°C]**	90	90	90	90	90	90	90	90	90	90	90	90	90	90

Para temperaturas diversas aplicar el coeficiente multiplicador K: *Für andere Temperaturen den Faktor K benutzen:* **Per temperature diverse applicare il coefficiente moltiplicativo K:**										
Temperatura ambiente *Umgebungs-temperatur* **Temperatura ambiente**	**[°C]**	10	15	20	25	30	35	40	45	50
Al aire libre *In der freien Luft* **In aria libera**	**K**	1,15	1,12	1,08	1,04	1	0,96	0,91	0,87	0,82

Empleando dos cables, multiplicar la capacidad máxima de la tabla por el coeficiente:
2 con arranque directo o estatórico (cables en paralelo)
1,73 con arranque estrella-triángulo

* Los cables de EPDM/EPR están certificados para el contacto con el agua potable, conforme con las normativas: WRAS (Water Regulations Advisory Scheme) según la BS 6920; ACS (Attestation de Conformite Sanitaire) según las DGS/VS4 99/217 y DGS/VS4 2000/232; D.M. 174/04.

Wenn man zwei Kabel benutzt ist die max. Belastbarkeit laut Tabelle mit den folgenden Koeffizienten zu multiplizieren:
2 bei direktem oder Ständerstarter (Kabel parallel)
1,73 bei Stern/Dreieckanlasser

** Die EPDM/EPR-Kabel sind für die Berührung mit Trinkwasser im Sinn der folgenden Normen zertifiziert: WRAS (Water Regulations Advisory Scheme) gemäß BS 6920; ACS (Attestation de Conformite Sanitaire) gemäß DGS/VS4 99/217 und DGS/VS4 2000/232; D.M. 174/04.*

N.B. Impiegando due cavi, moltiplicare la corrente massima ammissibile di tabella per il coefficiente:
2 con avviamento diretto o statorico (cavi in parallelo)
1,73 con avviamento stella-triangolo

*** I cavi in EPDM/EPR sono certificati al contatto con l'acqua potabile, ai sensi elle normative: WRAS (Water Regulations Advisory Scheme) secondo la BS 6920; ACS (Attestation de Conformite Sanitaire) secondo le DGS/VS4 99/217 e DGS/VS4 2000/232; D.M. 174/04.**

Cod. 998997B/10-22-copyright © 2021 Caprari S.p.A - All Rights Reserved

Corriente máxima admisible
Höchstzulässiger Strom
Corrente massima ammissibile

Cables tripolares aislados con PVC 6" *Dreipolige Kabel mit Isolierung in PVC 6"* **Cavi tripolari isolati in PVC 6"**															
Sección del cable 3 x s *Kabelquerschnitt 3 x s* **Sezione del cavo 3 x s**	**[mm²]**	1,5	2,5	4	6	10	16	25	35	50	70	95	120	150	185
Imax admisible *Zulässiger Imax* **Imax ammissibile**	**[A]**	18,5	25	34	43	60	80	101	126	153	196	238	276	319	364
Temperatura máxima de funcionamiento *Max.Betriebs-temperature* **Temperatura max di esercizio**	**[°C]**	70	70	70	70	70	70	70	70	70	70	70	70	70	70

Para temperaturas diversas aplicar el coeficiente multiplicador K: *Für andere Temperaturen den Faktor K benutzen:* **Per temperature diverse applicare il coefficiente moltiplicativo K:**										
Temperatura ambiente *Umgebungs-temperatur* **Temperatura ambiente**	**[°C]**	10	15	20	25	30	35	40	45	50
Al aire libre *In der freien Luft* **In aria libera**	**K**	1,22	1,17	1,12	1,06	1	0,94	0,87	0,79	0,71

Empleando dos cables, multiplicar la capacidad máxima de la tabla por el coeficiente:
2 con arranque directo o estatórico (cables en paralelo)
1,73 con arranque estrella-triángulo

Wenn man zwei Kabel benutzt ist die max. Belastbarkeit laut Tabelle mit den folgenden Koeffizienten zu multiplizieren:
2 bei direktem oder Ständerstarter (Kabel parallel)
1,73 bei Stern/Dreieckanlasser

N.B. Impiegando due cavi, moltiplicare la corrente massima ammissibile di tabella per il coefficiente:
2 con avviamento diretto o statorico (cavi in parallelo)
1,73 con avviamento stella-triangolo

Cod. 998997B/10-22-copyright © 2021 Caprari S.p.A - All Rights Reserved

Corriente máxima admisible
Höchstzulässiger Strom
Corrente massima ammissibile

Cables unipolares aislados con EPDM/EPR* 6" *Einpolige Kabel mit Isolierung in EPDM/EPR* 6"* **Cavi unipolari isolati in EPDM/EPR* 6"**														
Sección del cable 1 x s *Kabelquerschnitt 1 x s* **Sezione del cavo 1 x s**	**[mm²]**	2,5	4	6	10	16	25	35	50	70	95	120	150	185
Imax admisible *Zulässiger Imax* **Imax ammissibile**	**[A]**	43	58	75	103	138	182	226	275	353	430	500	577	661
Temperatura máxima de funcionamiento *Max.Betriebs-temperature* **Temperatura max di esercizio**	**[°C]**	90	90	90	90	90	90	90	90	90	90	90	90	90

Para temperaturas diversas aplicar el coeficiente multiplicador K: *Für andere Temperaturen den Faktor K benutzen:* **Per temperature diverse applicare il coefficiente moltiplicativo K:**										
Temperatura ambiente *Umgebungs-temperatur* **Temperatura ambiente**	**[°C]**	10	15	20	25	30	35	40	45	50
Al aire libre *In der freien Luft* **In aria libera**	**K**	1,15	1,12	1,08	1,04	1	0,96	0,91	0,87	0,82

Empleando dos cables, multiplicar la capacidad máxima de la tabla por el coeficiente:
2 con arranque directo o estatórico (cables en paralelo)
1,73 con arranque estrella-triángulo

* Los cables de EPDM/EPR están certificados para el contacto con el agua potable, conforme con las normativas: WRAS (Water Regulations Advisory Scheme) según la BS 6920; ACS (Attestation de Conformite Sanitaire) según las DGS/VS4 99/217 y DGS/VS4 2000/232; D.M. 174/04.

Wenn man zwei Kabel benutzt ist die max. Belastbarkeit laut Tabelle mit den folgenden Koeffizienten zu multiplizieren:
2 bei direktem oder Ständerstarter (Kabel parallel)
1,73 bei Stern/Dreieckanlasser

** Die EPDM/EPR-Kabel sind für die Berührung mit Trinkwasser im Sinn der folgenden Normen zertifiziert: WRAS (Water Regulations Advisory Scheme) gemäß BS 6920; ACS (Attestation de Conformite Sanitaire) gemäß DGS/VS4 99/217 und DGS/VS4 2000/232; D.M. 174/04.*

N.B. Impiegando due cavi, moltiplicare la corrente massima ammissibile di tabella per il coefficiente:
2 con avviamento diretto o statorico (cavi in parallelo)
1,73 con avviamento stella-triangolo

*** I cavi in EPDM/EPR sono certificati al contatto con l'acqua potabile, ai sensi elle normative: WRAS (Water Regulations Advisory Scheme) secondo la BS 6920; ACS (Attestation de Conformite Sanitaire) secondo le DGS/VS4 99/217 e DGS/VS4 2000/232; D.M. 174/04.**

Cod. 998997B/10-22-copyright © 2021 Caprari S.p.A - All Rights Reserved

Corriente máxima admisible
Höchstzulässiger Strom
Corrente massima ammissibile

Cables unipolares aislados con PVC 6" *Einpolige Kabel mit Isolierung in PVC 6"* **Cavi unipolari isolati in PVC 6"**														
Sección del cable 1 x s *Kabelquerschnitt 1 x s* **Sezione del cavo 1 x s**	**[mm²]**	2,5	4	6	10	16	25	35	50	70	95	120	150	185
Imax admisible *Zulässiger Imax* **Imax ammissibile**	**[A]**	26	35	46	63	85	114	143	174	225	275	321	372	427
Temperatura máxima de funcionamiento *Max.Betriebs-temperature* **Temperatura max di esercizio**	**[°C]**	70	70	70	70	70	70	70	70	70	70	70	70	70

Para temperaturas diversas aplicar el coeficiente multiplicador K: *Für andere Temperaturen den Faktor K benutzen:* **Per temperature diverse applicare il coefficiente moltiplicativo K:**										
Temperatura ambiente *Umgebungs-temperatur* **Temperatura ambiente**	**[°C]**	10	15	20	25	30	35	40	45	50
Al aire libre *In der freien Luft* **In aria libera**	**K**	1,22	1,17	1,12	1,06	1	0,94	0,87	0,79	0,71

Empleando dos cables, multiplicar la capacidad máxima de la tabla por el coeficiente:
2 con arranque directo o estatórico (cables en paralelo)
1,73 con arranque estrella-triángulo

Wenn man zwei Kabel benutzt ist die max. Belastbarkeit laut Tabelle mit den folgenden Koeffizienten zu multiplizieren:
2 bei direktem oder Ständerstarter (Kabel parallel)
1,73 bei Stern/Dreieckanlasser

N.B. Impiegando due cavi, moltiplicare la corrente massima ammissibile di tabella per il coefficiente:
2 con avviamento diretto o statorico (cavi in parallelo)
1,73 con avviamento stella-triangolo

Cod. 998997B/10-22-copyright © 2021 Caprari S.p.A - All Rights Reserved

Longitudes máxima admisible; *Höchstuzulässiger Längen;* **Lunghezze massime ammissibili**

Longitudes màximas -Cables de alimentación tripolares EPDM/EPR o PVC **-***Höchstzulässige Längen Dreipolige Speisekabel aus EPDM/EPR oder PVC* **-**
Lunghezza MAX [m] - Cavo di alimentazione Tripolare EPDM/EPR o PVC

Arranque directo o estatórico - motor con salida 3 cable - 1 Cables de sección (s) 3 x ...
Direktes oder Ständerstarten - 3 Kabel Motor Ausgang - 1 Kabel mit Querschnitt (s) 3 x ...
Avviamento diretto o statorico - Motore con uscita 3 cavi - 1 cavo di sezione (s) 3 x ...

I [A]	S [mm²]													
	1,5	**2,5**	**4**	**6**	**10**	**16**	**25**	**35**	**50**	**70**	**95**	**120**	**150**	**185**
2,5	249	413												
5	124	206	331	493										
7,5	83	138	221	329	560									
10	62	103	165	247	420									
15	41	69	110	164	280	434								
20	***31***	52	83	123	210	326	491							
25		*41*	66	99	168	261	393	535						
30		**34**	55	82	140	217	327	446						
40			**41**	*62*	105	163	246	334	462					
50				**49**	84	130	196	267	370	498				
60					*70*	109	164	223	308	415	516			
70					**60**	93	140	191	264	356	442	534		
80						*81*	123	167	231	311	387	468	546	
90						***72***	109	149	205	277	344	416	486	554
100						**65**	*98*	134	185	249	309	374	437	498
120							**82**	*111*	154	208	258	312	364	415
140								***96***	*132*	178	221	267	312	356
160									***116***	156	193	234	273	311
180									**103**	*138*	172	208	243	277
200										***125***	155	187	219	249
220										***113***	*141*	170	199	226
240										**104**	***129***	156	182	208
260											***119***	*144*	168	192
280											**110**	***134***	156	178
300												***125***	*146*	166
320												**117**	***137***	156

Cerciorarse que la corriente considerada sea efectivamente la que absorbe el motor en las condiciones reales de trabajo.

Las longitudes evidenciadas en negritas se refieren sólo a los cables de EPDM/EPR (para los cables de PVC considerar la sección sucesiva).

Las longitudes de los cables se refieren a una temperatura ambiente de 30[°C]; instalación al aire libre; alimentación 400V 50Hz; cosφ = 0,8 y caída de tensión admitida = 3%.
Para otras condiciones, verificar cuidadosamente los parámetros de selección (véanse relaciones y coeficientes correctivos "Cables de alimentación" y "corriente máxima admisible"

Sicherstellen, dass der berücksichtigte Strom tatsächlich der Stromaufnahme des Motors bei Betriebsbedingungen entspricht.

Die in Fettschrift markierten Längen beziehen sich nur auf EPDM/EPR-Kabel (für PVC-Kabel ist der folgende Querschnitt zu berücksichtigen).

Die Kabellängen beziehen sich auf eine Umgebungstemperatur von 30[°C]; Freiluftinstallation; Versorgung 400V 50Hz; cosφ = 0,8 und zulässiger Spannungsabfall = 3%.
Für davon abweichende Bedingungen die Auswahlparameter sorgfältig prüfen (siehe "Speisekabel" und "höchstzulässige Strom").

Assicurarsi che la corrente considerata sia effettivamente quella assorbita dal motore nelle condizioni reali d'esercizio.

Le lunghezze contrassegnate in grassetto sono riferite solo ai cavi in EPDM/EPR.

Le lunghezze dei cavi sono riferite ad una temperatura ambiente di 30[°C]; installazione in aria; alimentazione 400V 50Hz; cosφ = 0,8 e caduta di tensione ammessa = 3%.
Per condizioni diverse, verificare accuratamente i parametri di selezione (vedi "Calcolo della sezione" e "Corrente massima ammissibile").

Cerciorarse que la sección seleccionada para el cable de subida sea mayor o igual a la sección del cable de salida motor.

Para otras condiciones,contactar la sede central o la red comercial

Sicherstellen, dass der für das Hochführkabel gewählte Querschnitt größer als oder gleich groß wie der Querschnitt des abgehenden Motorkabels ist.

Für davon abweichende Bedingungen, Caprari oder das Vertriebsnetz befragen

Assicurarsi che la sezione selezionata per il cavo di risalita sia maggiore o uguale alla sezione del cavo d'uscita motore.

Per condizioni diverse, interpellare la sede o la rete di vendita.

Cod. 998997B/10-22-copyright © 2021 Caprari S.p.A - All Rights Reserved

EASYWELL PUMPS & MOTORS BY caprari

Longitudes máxima admisible; *Höchstuzulässiger Längen;* **Lunghezze massime ammissibili**

Longitudes màximas -Cables de alimentación Unipolares EPDM/EPR o PVC - *Höchstzulässige Längen Einpolige Speisekabel aus EPDM/EPR oder PVC* -
Lunghezza MAX [m] - Cavi di alimentazione unipolari EPDM/EPR o PVC

Arranque directo o estatórico motor con salida 3 cable - *Direktes oder Ständerstarten 3 Kabel Motor Ausgang* - **Avviamento diretto o statorico- Motore con uscita 3 cavi**

3 Cables de sección (s) 1 x ... / 3 Kabel mit Querschnitt (s) 1 x .../ **3 cavi di sezione (s) 1 x ...**

I [A]	DN_{pompa}	S [mm²] 2,5	4	6	10	16	25	35	50	70	95	120	150	185
10	4"	102	162	239	400									
	6"	101	161	237	395	597								
	8"-9"-10"	101	161	237	394	594								
	12"	101	160	236	391	588								
15	4"	68	108	159	267	405	595							
	6"	68	107	158	264	398	580							
	8"-9"-10"	68	107	158	263	396	576							
	12"	67	107	157	261	392	567							
20	4"	51	81	120	200	304	446	595						
	6"	51	81	119	198	298	435	575						
	8"-9"-10"	51	80	119	197	297	432	570						
	12"	51	80	118	196	294	425	558						
25	4"	41	65	96	160	243	357	476						
	6"	41	64	95	158	239	348	460						
	8"-9"-10"	41	64	95	158	238	346	456						
	12"	40	64	94	157	235	340	447	585					
30	4"	34	54	80	133	202	297	397	530					
	6"	34	54	79	132	199	290	384	507					
	8"-9"-10"	34	54	79	131	198	288	380	502					
	12"	34	53	79	130	196	284	372	488					
40	4"	25	40	60	100	152	223	297	398	518				
	6"	25	40	59	99	149	218	288	380	489	589			
	8"-9"-10"	25	40	59	99	149	216	285	376	482	579			
	12"	25	40	59	98	147	213	279	366	465	554			
50	4"		32	48	80	121	178	238	318	414	505	597		
	6"		32	47	79	119	174	230	304	391	471	550		
	8"-9"-10"		32	47	79	119	173	228	301	386	463	539		
	12"		32	47	78	118	170	223	293	372	443	513	578	
60	4"			40	67	101	149	198	265	345	421	497	573	
	6"			40	66	99	145	192	254	326	393	458	522	582
	8"-9"-10"			40	66	99	144	190	251	321	386	449	510	567
	12"			39	65	98	142	186	244	310	370	427	482	533
70	4"			34	57	87	127	170	227	296	361	426	491	554
	6"			34	56	85	124	164	217	280	337	393	447	499
	8"-9"-10"			34	56	85	124	163	215	275	331	385	437	486
	12"			34	56	84	122	160	209	266	317	366	413	457
80	4"				50	76	112	149	199	259	316	373	430	485
	6"				49	75	109	144	190	245	295	344	391	437
	8"-9"-10"				49	74	108	143	188	241	289	337	382	426
	12"				49	73	106	140	183	233	277	320	361	400
90	4"				44	67	99	132	177	230	281	332	382	431
	6"				44	66	97	128	169	217	262	306	348	388
	8"-9"-10"				44	66	96	127	167	214	257	299	340	378
	12"				43	65	95	124	163	207	246	285	321	355
100	4"				40	61	89	119	159	207	253	298	344	388
	6"				40	60	87	115	152	196	236	275	313	349
	8"-9"-10"				39	59	86	114	150	193	232	270	306	340
	12"				39	59	85	112	146	186	222	256	289	320
120	4"					51	74	99	133	173	210	249	286	323
	6"					50	73	96	127	163	196	229	261	291
	8"-9"-10"					50	72	95	125	161	193	225	255	284
	12"					49	71	93	122	155	185	214	241	266
140	4"						64	85	114	148	180	213	246	277
	6"						62	82	109	140	168	196	224	250
	8"-9"-10"						62	81	107	138	165	193	219	243
	12"						61	80	104	133	158	183	207	228
160	4"						56	74	99	129	158	187	215	242
	6"						54	72	95	122	147	172	196	218
	8"-9"-10"						54	71	94	121	145	168	191	213
	12"						53	70	91	116	139	160	181	200
180	4"						50	66	88	115	140	166	191	216
	6"						48	64	85	109	131	153	174	194
	8"-9"-10"						48	63	84	107	129	150	170	189
	12"						47	62	81	103	123	142	161	178
200	4"							59	80	104	126	149	172	194
	6"							58	76	98	118	138	157	175
	8"-9"-10"							57	75	96	116	135	153	170
	12"							56	73	93	111	128	145	160
220	4"							54	72	94	115	136	156	176
	6"							52	69	89	107	125	142	159
	8"-9"-10"							52	68	88	105	123	139	155
	12"							51	66	85	101	117	131	145
240	4"								66	86	105	124	143	162
	6"								63	82	98	115	130	146
	8"-9"-10"								63	80	96	112	127	142
	12"								61	78	92	107	120	133
260	4"								61	80	97	115	132	149
	6"								59	75	91	106	120	134
	8"-9"-10"								58	74	89	104	118	131
	12"								56	72	85	99	111	123
280	4"									74	90	107	123	139
	6"									70	84	98	112	125
	8"-9"-10"									69	83	96	109	122
	12"									66	79	92	103	114
300	4"									69	84	99	115	129
	6"									65	79	92	104	116
	8"-9"-10"									64	77	90	102	113
	12"									62	74	85	96	107
320	4"									65	79	93	107	121
	6"									61	74	86	98	109
	8"-9"-10"									60	72	84	96	106
	12"									58	69	80	90	100

6 Cables de sección (s) 1 x ... / 6 Kabel mit Querschnitt (s) 1 x .../ **6 cavi di sezione (s) 1 x ...**

I [A]	DN_{pompa}	S [mm²] 2,5	4	6	10	16	25	35	50	70	95	120	150	185
10	4"	204	324	478										
	6"	203	322	475										
	8"-9"-10"	203	322	474										
	12"	202	321	472										
15	4"	136	216	319	533									
	6"	135	215	317	527									
	8"-9"-10"	135	215	316	526									
	12"	135	214	315	522									
20	4"	102	162	239	400									
	6"	101	161	237	395	597								
	8"-9"-10"	101	161	237	394	594								
	12"	101	160	236	391	588								
25	4"	81	130	191	320	486								
	6"	81	129	190	316	478								
	8"-9"-10"	81	129	190	315	475								
	12"	81	128	189	313	470								
30	4"	68	108	159	267	405	595							
	6"	68	107	158	264	398	580							
	8"-9"-10"	68	107	158	263	396	576							
	12"	67	107	157	261	392	567							
40	4"	51	81	120	200	304	446	595						
	6"	51	81	119	198	298	435	575						
	8"-9"-10"	51	80	119	197	297	432	570						
	12"	51	80	118	196	294	425	558						
50	4"		65	96	160	243	357	476						
	6"		64	95	158	239	348	460						
	8"-9"-10"		64	95	158	238	346	456						
	12"		64	94	157	235	340	447	585					
60	4"			80	133	202	297	397	530					
	6"			79	132	199	290	384	507					
	8"-9"-10"			79	131	198	288	380	502					
	12"			79	130	196	284	372	488					
70	4"			68	114	173	255	340	455	592				
	6"			68	113	171	249	329	435	559				
	8"-9"-10"			68	113	170	247	326	430	551				
	12"			67	112	168	243	319	418	531				
80	4"				100	152	223	297	398	518				
	6"				99	149	218	288	380	489	589			
	8"-9"-10"				99	149	216	285	376	482	579			
	12"				98	147	213	279	366	465	554			
90	4"				89	135	198	264	354	460	561			
	6"				88	133	193	256	338	435	524			
	8"-9"-10"				88	132	192	254	334	429	514	599		
	12"				87	131	189	248	325	413	493	570		
100	4"				80	121	178	238	318	414	505	597		
	6"				79	119	174	230	304	391	471	550		
	8"-9"-10"				79	119	173	228	301	386	463	539		
	12"				78	118	170	223	293	372	443	513	578	
120	4"					101	149	198	265	345	421	497	573	
	6"					99	145	192	254	326	393	458	522	582
	8"-9"-10"					99	144	190	251	321	386	449	510	567
	12"					98	142	186	244	310	370	427	482	533
140	4"						127	170	227	296	361	426	491	554
	6"						124	164	217	280	337	393	447	499
	8"-9"-10"						124	163	215	275	331	385	437	486
	12"						122	160	209	266	317	366	413	457
160	4"						112	149	199	259	316	373	430	485
	6"						109	144	190	245	295	344	391	437
	8"-9"-10"						108	143	188	241	289	337	382	426
	12"						106	140	183	233	277	320	361	400
180	4"						99	132	177	230	281	332	382	431
	6"						97	128	169	217	262	306	348	388
	8"-9"-10"						96	127	167	214	257	299	340	378
	12"						95	124	163	207	246	285	321	355
200	4"							119	159	207	253	298	344	388
	6"							115	152	196	236	275	313	349
	8"-9"-10"							114	150	193	232	270	306	340
	12"							112	146	186	222	256	289	320
220	4"							108	145	188	230	271	313	353
	6"							105	138	178	214	250	285	318
	8"-9"-10"							104	137	175	210	245	278	310
	12"							102	133	169	202	233	263	291
240	4"								133	173	210	249	286	323
	6"								127	163	196	229	261	291
	8"-9"-10"								125	161	193	225	255	284
	12"								122	155	185	214	241	266
260	4"								122	159	194	230	264	298
	6"								117	151	181	212	241	269
	8"-9"-10"								116	148	178	207	235	262
	12"								113	143	171	197	222	246
280	4"									148	180	213	246	277
	6"									140	168	196	224	250
	8"-9"-10"									138	165	193	219	243
	12"									133	158	183	207	228
300	4"									138	168	199	229	259
	6"									130	157	183	209	233
	8"-9"-10"									129	154	180	204	227
	12"									124	148	171	193	213
320	4"									129	158	187	215	242
	6"									122	147	172	196	218
	8"-9"-10"									121	145	168	191	213
	12"									116	139	160	181	200

Cerciorarse que la corriente considerada sea efectivamente la que absorbe el motor en las condiciones reales de trabajo.

Sicherstellen, dass der berücksichtigte Strom tatsächlich der Stromaufnahme des Motors bei Betriebsbedingungen entspricht.

Assicurarsi che la corrente considerata sia effettivamente quella assorbita dal motore nelle condizioni reali d'esercizio.

Las longitudes evidenciadas en negritas se refieren sólo a los cables de EPDM/EPR

Die in Fettschrift markierten Längen beziehen sich nur auf EPDM/EPR-Kabel

Le lunghezze contrassegnate in grassetto sono riferite solo ai cavi in EPDM/EPR.

Las longitudes de los cables se refieren a una temperatura ambiente de 30[°C]; instalación al aire libre; alimentación 400V 50Hz; cosφ = 0,8 y caída de tensión admitida = 3%. Para otras condiciones, verificar cuidadosamente los parámetros de selección (véanse relaciones y coeficientes correctivos "Cables de alimentación" y "corriente máxima admisible"

Die Kabellängen beziehen sich auf eine Umgebungstemperatur von 30[°C]; Freiluftinstallation; Versorgung 400V 50Hz; cosφ= 0,8 und zulässiger Spannungsabfall = 3%.
Für davon abweichende Bedingungen die Auswahlparameter sorgfältig prüfen (siehe "Speisekabel" und "höchstzulässige Strom").

Le lunghezze dei cavi sono riferite ad una temperatura ambiente di 30[°C]; installazione in aria; alimentazione 400V 50Hz; cosφ = 0,8 e caduta di tensione ammessa = 3%. Per condizioni diverse, verificare accuratamente i parametri di selezione (vedi "Calcolo della sezione" e "Corrente massima ammissibile").

Cerciorarse que la sección seleccionada para el cable de subida sea mayor o igual a la sección del cable de salida motor.

Sicherstellen, dass der für das Hochführkabel gewählte Querschnitt größer als oder gleich groß wie der Querschnitt des abgehenden Motorkabels ist.

Assicurarsi che la sezione selezionata per il cavo di risalita sia maggiore o uguale alla sezione del cavo d'uscita motore.

Para otras condiciones,contactar la sede central o la red comercial

Für davon abweichende Bedingungen, Caprari oder das Vertriebsnetz befragen

Per condizioni diverse, interpellare la sede o la rete di vendita.

Cod. 998997B/10-22-copyright © 2021 Caprari S.p.A - All Rights Reserved

Longitudes máxima admisible; *Höchstuzulässiger Längen;* **Lunghezze massime ammissibili**

Longitudes màximas -Cables de alimentación tripolares EPDM/EPR o PVC -*Höchstzulässige Längen Dreipolige Speisekabel aus EPDM/EPR oder PVC* -
Lunghezza MAX [m] - Cavi di alimentazione tripolari EPDM/EPR o PVC

Arranque estrella-triángulo motor con salida 6 cables / *Stern/Dreieck-Starten - 6 Kabel Motor Ausgang* / **Avviamento stella-triangolo - Motore con uscita 6 cavi**
2 Cables de sección (s) 3 x ... / *2 Kabel mit Querschnitt (s) 3 x ...*/ **2 cavl di sezione (s) 3 x ...**

I [A]	S [mm²]													
	1,5	2,5	4	6	10	16	25	35	50	70	95	120	150	185
10	93	155	248	370										
15	62	103	165	247	420									
20	47	77	124	185	315	488								
25	37	62	99	148	252	391	589							
30	31	52	83	123	210	326	491							
40		39	62	92	158	244	368	502						
50		**31**	50	74	126	195	295	401	554					
60			**41**	62	105	163	246	334	462					
70			**35**	53	90	140	210	287	396	534				
80				**46**	79	122	184	251	347	467	580			
90				**41**	70	109	164	223	308	415	516			
100					63	98	147	201	277	374	464	561		
120					**53**	81	123	167	231	311	387	468	546	
140						**70**	105	143	198	267	331	401	468	534
160						**61**	92	125	173	233	290	351	410	467
180							**82**	111	154	208	258	312	364	415
200							**74**	100	139	187	232	281	328	374
220								**91**	126	170	211	255	298	340
240								**84**	116	156	193	234	273	311
260								**77**	107	144	178	216	252	287
280									**99**	133	166	200	234	267
300									**92**	125	155	187	219	249
320									**87**	117	145	175	205	234

Cerciorarse que la corriente considerada sea efectivamente la que absorbe el motor en las condiciones reales de trabajo.

Sicherstellen, dass der berücksichtigte Strom tatsächlich der Stromaufnahme des Motors bei Betriebsbedingungen entspricht.

Assicurarsi che la corrente considerata sia effettivamente quella assorbita dal motore nelle condizioni reali d'esercizio.

Las longitudes evidenciadas en negritas se refieren sólo a los cables de EPDM/EPR

Die in Fettschrift markierten Längen beziehen sich nur auf EPDM/EPR-Kabel

Le lunghezze contrassegnate in grassetto sono riferite solo ai cavi in EPDM/EPR.

Las longitudes de los cables se refieren a una temperatura ambiente de 30[°C]; instalación al aire libre; alimentación 400V 50Hz; cosφ = 0,8 y caída de tensión admitida = 3%. Para otras condiciones, verificar cuidadosamente los parámetros de selección (véanse relaciones y coeficientes correctivos "Cables de alimentación" y "corriente máxima admisible"

Die Kabellängen beziehen sich auf eine Umgebungstemperatur von 30[°C]; Freiluftinstallation; Versorgung 400V 50Hz; cosφ= 0,8 und zulässiger Spannungsabfall = 3%.
Für davon abweichende Bedingungen die Auswahlparameter sorgfältig prüfen (siehe "Speisekabel" und "höchstzulässige Strom").

Le lunghezze dei cavi sono riferite ad una temperatura ambiente di 30[°C]; installazione in aria; alimentazione 400V 50Hz; cosφ = 0,8 e caduta di tensione ammessa = 3%. Per condizioni diverse, verificare accuratamente i parametri di selezione (vedi "Calcolo della sezione" e "Corrente massima ammissibile").

Cerciorarse que la sección seleccionada para el cable de subida sea mayor o igual a la sección del cable de salida motor.

Sicherstellen, dass der für das Hochführkabel gewählte Querschnitt größer als oder gleich groß wie der Querschnitt des abgehenden Motorkabels ist.

Assicurarsi che la sezione selezionata per il cavo di risalita sia maggiore o uguale alla sezione del cavo d'uscita motore.

Para otras condiciones,contactar la sede central o la red comercial

Für davon abweichende Bedingungen, Caprari oder das Vertriebsnetz befragen

Per condizioni diverse, interpellare la sede o la rete di vendita.

Cod. 998997B/10-22-copyright © 2021 Caprari S.p.A - All Rights Reserved

EASY WELL PUMPS & MOTORS BY caprari

Longitudes máxima admisible; *Höchstuzulässiger Längen;* **Lunghezze massime ammissibili**

Longitudes màximas -Cables de alimentación Unipolares EPDM/EPR o PVC -*Höchstzulässige Längen Einpolige Speisekabel aus EPDM/EPR oder PVC* -
Lunghezza MAX [m] - Cavi di alimentazione unipolari EPDM/EPR o PVC

Arranque estrella-triángulo- motor con salida 6 cables / *Stern/Dreieck-Starten- 6 Kabel Motor Ausgang* / **Avviamento stella-triangolo - Motore con uscita 6 cavi**
6 Cables de sección (s) 1 x ... / *6 Kabel mit Querschnitt (s) 1 x ...*/ **6 cavl di sezione (s) 1 x ...**

I [A]	DNpompa	S [mm²]												
		2,5	4	6	10	16	25	35	50	70	95	120	150	185
10	4"	153	243	359	600									
	6"	152	242	356	593									
	8"-9"-10"	152	241	356	591									
	12"	152	241	354	587									
15	4"	102	162	239	400									
	6"	101	161	237	395	597								
	8"-9"-10"	101	161	237	394	594								
	12"	101	160	236	391	588								
20	4"	76	121	179	300	455								
	6"	76	121	178	297	448								
	8"-9"-10"	76	121	178	296	446								
	12"	76	120	177	293	441								
25	4"	61	97	143	240	364	535							
	6"	61	97	142	237	358	522							
	8"-9"-10"	61	97	142	237	357	519							
	12"	61	96	142	235	353	510							
30	4"	51	81	120	200	304	446	595						
	6"	51	81	119	198	298	435	575						
	8"-9"-10"	51	80	119	197	297	432	570						
	12"	51	80	118	196	294	425	558						
40	4"	38	61	90	150	228	335	446	597					
	6"	38	60	89	148	224	326	432	571					
	8"-9"-10"	38	60	89	148	223	324	428	564					
	12"	38	60	88	147	220	319	419	549					
50	4"	**31**	49	72	120	182	268	357	477					
	6"	**30**	48	71	119	179	261	345	457	587				
	8"-9"-10"	**30**	48	71	118	178	259	342	451	579				
	12"	**30**	48	71	117	176	255	335	439	558				
60	4"	**25**	40	60	100	152	223	297	398	518				
	6"	**25**	40	59	99	149	218	288	380	489	589			
	8"-9"-10"	**25**	40	59	99	149	216	285	376	482	579			
	12"	**25**	40	59	98	147	213	279	366	465	554			
70	4"	**22**	**35**	51	86	130	191	255	341	444	541			
	6"	**22**	**35**	51	85	128	187	247	326	419	505	589		
	8"-9"-10"	**22**	**34**	51	84	127	185	244	322	413	496	578		
	12"	**22**	**34**	51	84	126	182	239	313	399	475	549		
80	4"		**30**	**45**	75	114	167	223	298	388	473	560		
	6"		**30**	**45**	74	112	163	216	285	367	442	516	587	
	8"-9"-10"		**30**	**44**	74	111	162	214	282	362	434	505	574	
	12"		**30**	**44**	73	110	160	209	274	349	416	481	542	600
90	4"		**27**	**40**	67	101	149	198	265	345	421	497	573	
	6"		**27**	**40**	66	99	145	192	254	326	393	458	522	582
	8"-9"-10"		**27**	**40**	66	99	144	190	251	321	386	449	510	567
	12"		**27**	**39**	65	98	142	186	244	310	370	427	482	533
100	4"		**24**	**36**	60	91	134	178	239	311	379	448	516	582
	6"		**24**	**36**	59	90	131	173	228	294	353	413	470	524
	8"-9"-10"		**24**	**36**	59	89	130	171	226	289	347	404	459	511
	12"		**24**	**35**	59	88	128	167	219	279	333	385	434	480
120	4"			**30**	**50**	76	112	149	199	259	316	373	430	485
	6"			**30**	**49**	75	109	144	190	245	295	344	391	437
	8"-9"-10"			**30**	**49**	74	108	143	188	241	289	337	382	426
	12"			**29**	**49**	73	106	140	183	233	277	320	361	400
140	4"				**43**	65	96	127	170	222	271	320	368	416
	6"				**42**	64	93	123	163	210	252	295	336	374
	8"-9"-10"				**42**	64	93	122	161	207	248	289	328	365
	12"				**42**	63	91	120	157	199	238	275	310	343
160	4"				**37**	**57**	84	112	149	194	237	280	322	364
	6"				**37**	**56**	82	108	143	183	221	258	294	328
	8"-9"-10"				**37**	**56**	81	107	141	181	217	253	287	319
	12"				**37**	**55**	80	105	137	174	208	240	271	300
180	4"					**51**	74	99	133	173	210	249	286	323
	6"					**50**	73	96	127	163	196	229	261	291
	8"-9"-10"					**50**	72	95	125	161	193	225	255	284
	12"					**49**	71	93	122	155	185	214	241	266
200	4"					**46**	**67**	89	119	155	189	224	258	291
	6"					**45**	**65**	86	114	147	177	206	235	262
	8"-9"-10"					**45**	**65**	86	113	145	174	202	229	255
	12"					**44**	**64**	84	110	140	166	192	217	240
220	4"					**41**	**61**	81	108	141	172	203	234	265
	6"					**41**	**59**	78	104	133	161	188	214	238
	8"-9"-10"					**41**	**59**	78	103	131	158	184	209	232
	12"					**40**	**58**	76	100	127	151	175	197	218
240	4"						**56**	74	99	129	158	187	215	242
	6"						**54**	72	95	122	147	172	196	218
	8"-9"-10"						**54**	71	94	121	145	168	191	213
	12"						**53**	70	91	116	139	160	181	200
260	4"						**51**	**69**	92	120	146	172	198	224
	6"						**50**	**66**	88	113	136	159	181	202
	8"-9"-10"						**50**	**66**	87	111	134	155	177	196
	12"						**49**	**64**	84	107	128	148	167	184
280	4"						**48**	**64**	85	111	135	160	184	208
	6"						**47**	**62**	82	105	126	147	168	187
	8"-9"-10"						**46**	**61**	81	103	124	144	164	182
	12"						**46**	**60**	78	100	119	137	155	171
300	4"						**45**	**59**	80	104	126	149	172	194
	6"						**44**	**58**	76	98	118	138	157	175
	8"-9"-10"						**43**	**57**	75	96	116	135	153	170
	12"						**43**	**56**	73	93	111	128	145	160
320	4"							**56**	**75**	97	118	140	161	182
	6"							**54**	**71**	92	110	129	147	164
	8"-9"-10"							**53**	**71**	90	109	126	143	160
	12"							**52**	**69**	87	104	120	136	150

Cerciorarse que la corriente considerada sea efectivamente la que absorbe el motor en las condiciones reales de trabajo.

Sicherstellen, dass der berücksichtigte Strom tatsächlich der Stromaufnahme des Motors bei Betriebsbedingungen entspricht.

Assicurarsi che la corrente considerata sia effettivamente quella assorbita dal motore nelle condizioni reali d'esercizio.

Las longitudes evidenciadas en negritas se refieren sólo a los cables de EPDM/EPR

Die in Fettschrift markierten Längen beziehen sich nur auf EPDM/EPR-Kabel

Le lunghezze contrassegnate in grassetto sono riferite solo ai cavi in EPDM/EPR.

Las longitudes de los cables se refieren a una temperatura ambiente de 30[°C]; instalación al aire libre; alimentación 400V 50Hz; cosφ = 0,8 y caída de tensión admitida = 3%. Para otras condiciones, verificar cuidadosamente los parámetros de selección (véanse relaciones y coeficientes correctivos "Cables de alimentación" y "corriente máxima admisible"

Die Kabellängen beziehen sich auf eine Umgebungstemperatur von 30[°C]; Freiluftinstallation; Versorgung 400V 50Hz; cosφ= 0,8 und zulässiger Spannungsabfall = 3%.
Für davon abweichende Bedingungen die Auswahlparameter sorgfältig prüfen (siehe "Speisekabel" und "höchstzulässige Strom").

Le lunghezze dei cavi sono riferite ad una temperatura ambiente di 30[°C]; installazione in aria; alimentazione 400V 50Hz; cosφ = 0,8 e caduta di tensione ammessa = 3%. Per condizioni diverse, verificare accuratamente i parametri di selezione (vedi "Calcolo della sezione" e "Corrente massima ammissibile").

Cerciorarse que la sección seleccionada para el cable de subida sea mayor o igual a la sección del cable de salida motor.

Sicherstellen, dass der für das Hochführkabel gewählte Querschnitt größer als oder gleich groß wie der Querschnitt des abgehenden Motorkabels ist.

Assicurarsi che la sezione selezionata per il cavo di risalita sia maggiore o uguale alla sezione del cavo d'uscita motore.

Para otras condiciones,contactar la sede central o la red comercial

Für davon abweichende Bedingungen, Caprari oder das Vertriebsnetz befragen

Per condizioni diverse, interpellare la sede o la rete di vendita.

Cod. 998997B/10-22-copyright © 2021 Caprari S.p.A - All Rights Reserved

Potencia del generador
Leistung des Generators
Potenza del generatore

Cuando se emplee un generador eléctrico para la alimentación del motor, se hace necesaria una selección precisa.
Suministramos una tabla indicativa de las potencias mínimas en [kW] y en [kVA] de los generadores para alimentación de los motores eléctricos.

Wenn man für die Speisung des Motors einen Stromerzeuger verwenden muß, ist eine sorgfältige Auswahl zu treffen.Untenstehend folgt eine Tabelle mit Orientierung-swerten zu den Mindestleistungen in [kW] und in [kVA] der Stromerzeuger fur die Stromversorgung der Motoren.

Quando si deve utilizzare un generatore elettrico per l'alimentazione del motore, è necessaria un'oculata scelta.
Forniamo una tabella indicativa delle potenze minime in [kW] ed in [kVA] dei generatori per l'alimentazione dei motori elettrici.

Potencia motor *Motorleistung* **Potenza motore elettrico**		Potencia del generador *Leistung des Generatorsatzes* **Potenza del generatore** Arranque directo *Direktstarten* **Avviamento diretto**	
[kW]	**[HP]**	**[kW]**	**[kVA]**
2.2	3	6	7.5
3	4	8	10
4	5,5	10	12,5
5,5	7,5	12,5	15,6
7,5	10	15	18,8
9,2	12,5	18,8	23,5
11	15	22,5	28
13	17,5	26,4	33
15	20	30	38
18,5	25	40	50
22	30	45	57
26	35	52	65
30	40	60	75
37	50	75	94
45	60	90	112
51	70	105	131
59	80	120	150
66	90	135	170
75	100	150	190
92	125	185	230
110	150	210	260

Potencia motor *Motorleistung* **Potenza motore elettrico**		Potencia del generador *Leistung des Generatorsatzes* **Potenza del generatore** *Arranque estrella-triángulo* Stern/Dreieckstarten **Avviamento stella-triangolo**	
[kW]	**[HP]**	**[kW]**	**[kVA]**
-	-	-	-
3	4	6	7,5
4	5,5	8	10
5,5	7,5	10,8	13,5
7,5	10	14	17,5
9,2	12,5	17,2	21,5
11	15	20,5	25,5
13	17,5	23,6	29,5
15	20	27	34
18,5	25	33	42
22	30	40	50
26	35	45	57
30	40	52	65
37	50	65	81
45	60	77	97
51	70	90	112
59	80	102	128
66	90	115	144
75	100	128	160
92	125	158	198
110	150	190	237

Cod. 998997B/10-22-copyright © 2021 Caprari S.p.A - All Rights Reserved

Fórmulas de uso común
Allgemein benutzte Formeln
Formule di uso comune

VALORES *WERTE* **GRANDEZZA**		CORRIENTE ALTERNA *WECHSELSTROM* **CORRENTE ALTERNATA**	
		MONOFASICA *EINPHASIG* **MONOFASE**	TRIFASICA *DREIPHASIG* **TRIFASE**
Potencia absorbida (activa) *Aufgenommene Leistung (aktiv)* **Potenza assorbita (attiva)**	[kW]	$Pa = \frac{U \cdot I \cdot \cos\varphi}{1000}$	$Pa = \frac{1{,}73 \cdot U \cdot I \cdot \cos\varphi}{1000}$
Potencia útil *Leistungsangabe* **Potenza resa**	[kW]	$Pr = \frac{U \cdot I \cdot \cos\varphi \cdot \eta_M}{1000}$	$Pr = \frac{1{,}73 \cdot U \cdot I \cdot \cos\varphi \cdot \eta_M}{1000}$
Corriente absorbida *Aufgenommener Strom* **Corrente assorbita**	[A]	$I = \frac{Pr \cdot 1000}{U \cdot \cos\varphi \cdot \eta_M}$	$I = \frac{Pr \cdot 1000}{1{,}73 \cdot U \cdot \cos\varphi \cdot \eta_M}$
Factor de potencia (cos φ) *Leistungsfaktor (cos φ)* **Fattore di potenza (cos φ)**	[0,.....]	$\cos\varphi = \frac{Pa \cdot 1000}{U \cdot I}$	$\cos\varphi = \frac{Pa \cdot 1000}{1{,}73 \cdot U \cdot I}$
Par nominal *Nenndrehmoment* **Coppia nominale**	[Nm]	$M_N = \frac{Pr \cdot 1000}{0{,}105 \cdot n}$	
Rendimiento motor *Motorleistung* **Rendimento motore**	[%]	$\eta_M = \frac{Pr}{Pa} \cdot 100$	
Velocidad síncrona *Synchrongeschwindigkeit* **Velocità sincrona**	[n^{-1}]	$ns = \frac{f \cdot 120}{\text{No. Poli / Poles / Pôles}}$	
Deslizamiento *Schlupf* **Scorrimento**	[%]	$S = \frac{ns - n}{ns} \cdot 100$	

Cod. 998997B/10-22-copyright © 2021 Caprari S.p.A - All Rights Reserved

Tolerancias eléctricas
Elektrische Toleranzen
Tolleranze elettriche

Tolerancias sobre los valores garantizados por las características eléctricas de los motores asíncronos, según normas CEI conforme con las Normas IEC.

Toleranz der Werte, die entsprechend der CEI-Normen in Übereinstimmung mit den IEC-Normen garantiert werden.

Tolleranze sui valori garantiti delle caratteristiche elettriche dei motori asincroni, secondo Norme CEI in accordo con le Norme IEC.

VALORES *WERTE* **GRANDEZZA**		TOLERANCIA *TOLERANZ* **TOLLERANZA**
Rendimiento efectivo *Effektiver Wirkungsgrad* **Rendimento effettivo**	[η]	$-0{,}15 \cdot (1 - \eta_G)$ [%]
Factor de potencia *Leistungsfaktor* **Fattore di potenza**	[cos φ]	$-\frac{1}{6} \cdot (1 - \cos\varphi)$ [nim: 0,02 max: 0,07]
Deslizamiento *Schlupf* **Scorrimento**	[S]	± 20%

VALORES *WERTE* **GRANDEZZA**		TOLERANCIA *TOLERANZ* **TOLLERANZA**
Par máximo *Max. Drehmoment* **Coppia massima**	[M_M]	- 10% (min 1,6 M_N) [Nm]
Par de arranque *Anlaufdrehmoment* **Coppia di spunto**	[M_S]	+ 25% - 15%
Corriente de arranque *Anlaufspitzenstrom* **Corrente di spunto**	[I_S]	+ 20% [A]

Cod. 998997B/10-22-copyright © 2021 Caprari S.p.A - All Rights Reserved

Compensación de la potencia reactiva
Blindleistungskompensation
Compensazione della potenza reattiva

Los motores asíncronos absorben de la red potencia eléctrica “aparente” constituida en parte de potencia “activa” y en parte de potencia “reactiva”; ésta última sirve para la magnetización del motor y no puede ser técnicamente eliminada.
La relación entre “potencia activa” y “potencia aparente” constituye el “factor de potencia o cos φ”.
La potencia reactiva absorbida sobre la línea puede ser reducida, segundo las normas en vigor, modificando el desfase entre la corriente absorbida y la tensión de alimentación.
Este se puede realizar con el empleo de una adecuada batería de condensadores de potencia.

Die Asynchrone Motoren entnehmen von dem Netz eine sogenannte “Scheinleistung”, die aus Wirkleistung und aus Blindleistung besteht.
Die Blindleistung dient zur Magnetisierung des Motors und kann mit technischen Mitteln nicht unterdrückt werden.
Das Verhältnis zwischen “Wirkleistung” und “Blindleistung” stellt den “Leistungsfaktor oder cos φ” dar.
Die entnehme Blindleistung auf der Leitung reduziert werden kann, nach den bestehenden Richtlinie, durch der Änderung der Phasenverschiebung zwischen absorbierte Strom und Speisespannung. Dass ist möglich durch der Benutzung einer adäquate Leistungskondensatorenbatterie.

I motori asincroni assorbono dalla rete potenza elettrica "apparente" costituita in parte da potenza "attiva" ed in parte da potenza "reattiva"; quest'ultima serve alla magnetizzazione del motore e non può essere tecnicamente soppressa.
Il rapporto fra "potenza attiva" e "potenza apparente" costituisce il "fattore di potenza", o cos φ.
La potenza reattiva assorbita sulla linea può essere ridotta, in base alle norme vigenti, modificando lo sfasamento tra corrente assorbita e la tensione di alimentazione.
Ciò dovrà essere realizzato utilizzando opportuna batteria di condensatori di potenza.

Monograma para la determinación de la potencia Pc en kVAR de los condensadores para la corrección del factor de potencia.
Nomogramm für die Bestimmung der Leistung Pc in kWAR der Phasenschieberkondensatoren.
Nomogramma per la determinazione della potenza Pc [kVAR] dei condensatori di rifasamento.

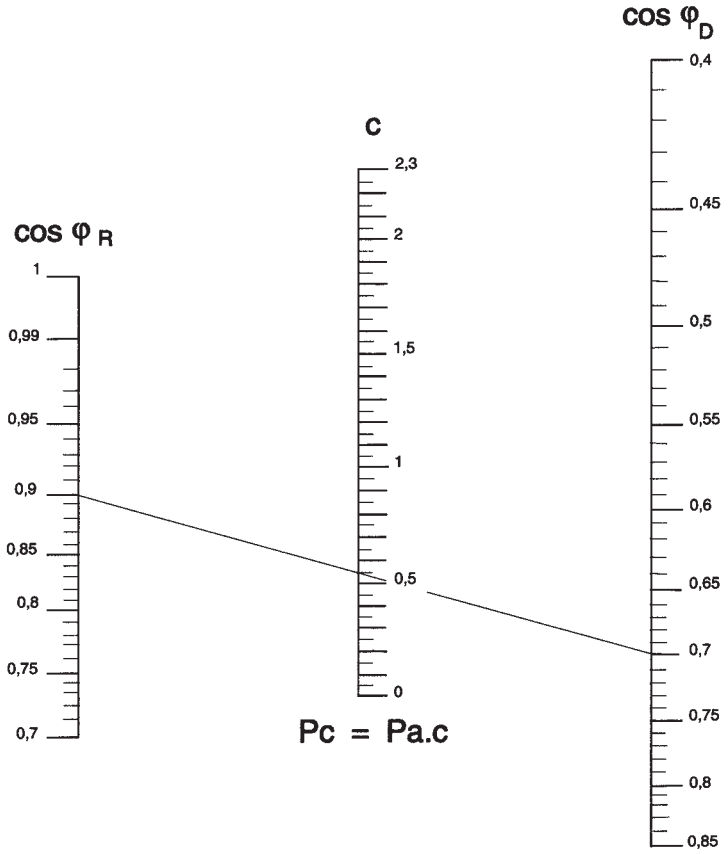

Ejemplo:
Potencia activa motor Pa = 20 kW
Factor de potencia disponible cos φ_D = 0,7
Factor de potencia requerido cos φ_R = 0,9
Factor multiplicativo de nomograma c = 0,54
Potencia del condensador de correc.
factor potencia Pc
Pc= Pa x c = 20 x 0,54 = 10,8 kVAR

Beispiel:
Wirkleistung des Motors Pa = 20 kW
Zur Verfügung stehender Leistungsfaktor cosφ_D = 0,7
Erforderlicher Leistungsfaktor cosφ_R = 0,9
Multiplikationsfaktor laut Nomogramm c = 0,54
Leistung des Phasenschieberkondensators Pc
Pc = Pa x c = 20 x 0,54 = 10,8 kVAR

Esempio:
Potenza attiva motore Pa = 20 kW
Fattore di potenza disponibile cos φ_D = 0,7
Fattore di potenza richiesto cos φ_R = 0,9
Fattore moltiplicativo da nomogramma c = 0,54
Potenza del condensatore di rifasamento Pc
Pc = Pa x c = 20 x 0,54 = 10,8 kVAR

Cod. 998997B/10-22-copyright © 2021 Caprari S.p.A - All Rights Reserved

Accesorios
Zubehör
Accessori

DCL Dispositivo contra la marcha en seco y control del nivel
DCL Sicherheitsvorrichtung gegen Trockenlauf
DCL Dispositivo contro la marcia a secco e controllo del livello

El dispositivo electrónico de conductividad DCL, sirve para registrar o controlar los niveles de los líquidos conductivos en pozos, piletas o tanques. En el caso del control de mínimo y máximo nivel (protección contra la marcha en seco y nueva puesta en marcha automática de la electrobomba), el relé se mantiene en estado de reposo hasta que el líquido alcance el nivel superior.
En este momento el relé adquiere conductividad excitando la bobina del telerruptor (que provoca, mediante el equipo eléctrico, el arranque de la electrobomba) y mantiene dicho estado hasta que el líquido no desciende por por debajo del nivel mínimo.

En el caso de simple control del nivel mínimo (protección contra la marcha en seco), el relé permanece constantemente excitado en presencia del líquido desexcitándose en ausencia de éste o bien por falta de tensión y debe ser rearmado manualmente.

Die elektronische Leitfähigkeits-Meßvorrichtung DCL, dient zum Messen und Überwachen von leitfähigen Flüssigkeiten in Brunnen, Becken und Behältern.
Bei einer Überwachung des unteren und oberen Standniveaus (Schutz gegen Trockenlaufen mit automatischem Neustart der Elektromotorpumpe) bleibt das Relais im Ruhezustand, bis die Flüssigkeit den oberen Stand erreicht hat. Nun erregt das Relais die Spule des Schaltschützes (der über die elektrische Ausrüstung das Starten der Elektromotorpumpe bewirkt) und diesen Zustand beibehält, bis die Flüssigkeit wieder unter den unteren Füllstand absinkt.

Bei der einfachen Überwachung des unteren Standniveaus (Schutz gegen Trockenlaufen) bleibt das Relais ständig erregt, wenn Flüssigkeit vorhanden ist, und es fällt ab, wenn keine Flüssigkeit vorhanden ist oder die Spannung ausgefallen ist. Es muß von Hand rückgestellt werden.

l dispositivo elettronico a conduttività DCL, serve a rilevare o controllare i livelli dei liquidi conduttivi in pozzi, vasche o serbatoi.
Nel caso di controllo di minimo e massimo livello (protezione contro la marcia a secco e riavviamento automatico della elettropompa), il relè si mantiene in stato di riposo fintanto che il liquido non ha raggiunto il livello superiore.
A questo punto, il relè entra in conduzione eccitando la bobina del teleruttore (che provoca, tramite l'apparecchiatura elettrica, l'avviamento dell'elettropompa) e mantiene tale stato finchè il liquido non scende sotto in livello minimo.

Nel caso di semplice controllo di minimo livello (protezione contro la marcia a secco), il relè rimane costantemente eccitato in presenza del liquido diseccitandosi in assenza di questo o per mancanza di tensione e deve essere riarmato manualmente.

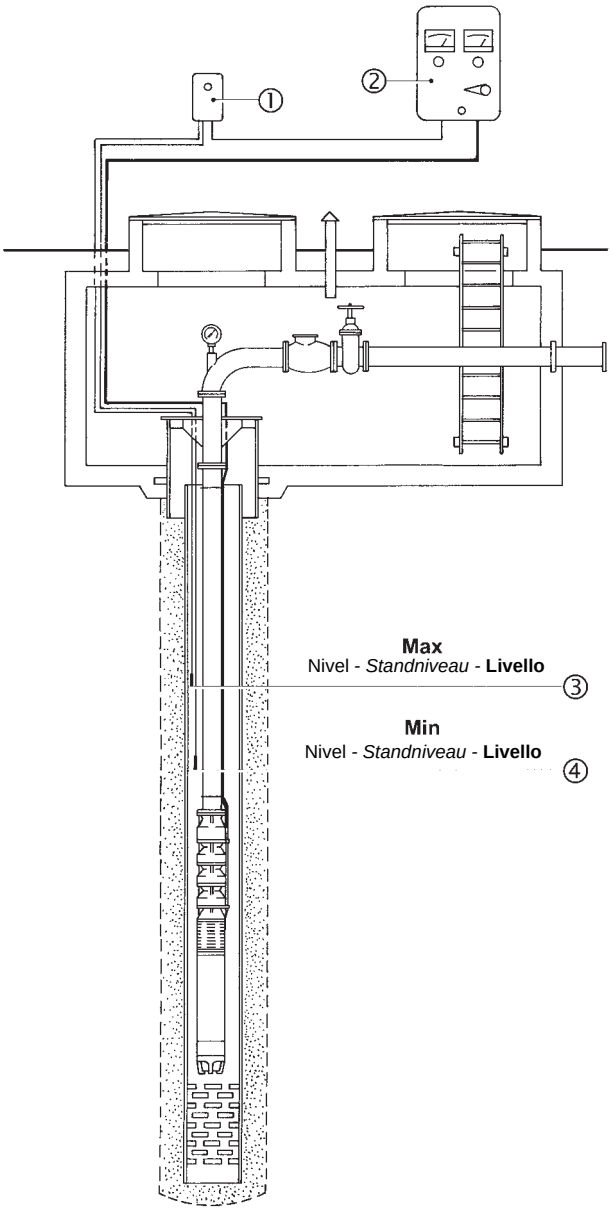

1) Dispositivo contra la marcha en seco
2) Equipo eléctrico
3) Sonda eléctrica máx. nivel
4) Sonda eléctrica mín. nivel

1) Vorrichtung gegen Trockenlaufen
2) Elektrische Ausrüstung
3) Elektrische Sonde für oberes Standniveau
4) Elektrische Sonde für unteres Standniveau

1) Dispositivo contro la marcia a secco
2) Apparecchiatura elettrica
3) Sonda elettrica max. livello
4) Sonda elettrica min. livello

Cod. 998997B/10-22-copyright © 2021 Caprari S.p.A - All Rights Reserved

T-412 Dispositivo de control de temperatura de los motores eléctricos sumergidos
T-412 Temperaturüberwachungsgerät für elektrische Tauchmotorens
T-412 Apparecchiatura di controllo temperatura motori elettrici sommersi

El equipo T412 sirve para el control de la temperatura interna del motor eléctrico.

Conectado a la sonda PT100 (Alojada dentro del motor eléctrico) permite la lectura de la temperatura de funcionamiento entre 0-200[°C] .
El equipo T412 se suministra sin configurar.

Modalidad de configuración:
a) Arrancar la electrobomba y posicionarse en el punto de trabajo de mayor potencia absorbida, la temperatura en el interior crecerá progresivamente y la sonda efectuará el control. Una vez alcanzado el pleno funcionamiento (según el motor pueden transcurrir hasta 2 horas), la temperatura leída se estabilizará.
b) Una vez estabilizada la lectura de la temperatura, ajustar la primera alarma con un valor equivalente a la temperatura leída +3[°C], la alarma deberá registrar el límite de temperatura rebasado para contar con la respectiva documentación en la primera inspección;
c) La segunda alarma, que conlleva la parada del motor, se deberá ajustar con un valor equivalente a la temperatura leída +6[°C]. El sucesivo arranque, con registro del límite de temperatura rebasado, puede ser automático, pero debe realizarse tras 15 minutos mínimo desde la parada, o bien con una temperatura interna del motor inferior a 20[°C] respecto de la temperatura configurada como alarma;
LA INTERVENCIÓN DE LA 2º ALARMA, CON LA PARADA DEL MOTOR, SE VERIFICA CUANDO:
1) Se presenta una sobrecarga
2) Se verifica un enfriamiento insuficiente
3) Se verifican arranques frecuentes

Con el motor con rotor bobinado :
:1) Con PVC, la máxima temperatura de configuración de la segunda alarma podrá ser de 58[°C]
2) Con PE2+PA, la máxima temperatura de configuración de la segunda alarma podrá ser de 75[°C]
Dicho dispositivo se podrá también utilizar para el control de las temperaturas de los cojinetes, de los lubricantes, en los motores eléctricos de superficie y en las máquinas operadoras en general.
El equipo respeta las normas de compatibilidad electromagnética CEI EN-50081-2 y 50082-2.
Dimensión*: 48*96 [mm] DIN 43700*
profundidad:*130 [mm].*

Das Bauteil T412 dient zum Überwachen der Innentemperatur des Elektromotors.

An der Sonde PT100 (innerhalb des Elektromotors montiert) angeschlossen, gestattet sie das Erfassen der Betriebstemperatur zwischen 0 und 200[°C].
Das Gerät T412 wird ohne Einstellung geliefert.

Verfahren zur Einstellung:
a) Die Elektromotorpumpe starten und zu dem Betriebspunkt bringen, wo die maximale Leistung-saufnahme vorliegt. Die Temperatur im Motor steigt dann progressiv an und wird von der Sonde überwacht. Beim Erreichen der normalen Drehzahl (je nach Motor kann das bis zu 2 Stunden dauern) wird die erfasste Temperatur sich stabilisieren.
b) Wenn der erfasste Temperaturwert sich stabilisiert hat, den ersten Alarm auf einen Wert einstellen, der der erfassten Temperatur +3[°C] entspricht. Der Alarm muss die Übersteigung registrieren, um bei der ersten Inspektion die Dokumentation zu haben.
c) Der zweite Alarm, der zum Stillstand des Motors führen muss, ist auf einen Wert einzustellen, der der erfassten Temperatur +6[°C] entspricht. Die Wiedereinschaltung mit der Registrierung der Wertüberschreitung kann automatisch sein, muss aber mit einer Verspätung zum Stillstand des Motors von mindestens 15 Minuten oder bei einer Innentemperatur des Motors erfolgen, die um 20[°C] unter der eingestellten Alarmtemperatur liegt.
DIE AUSLÖSUNG DES 2. ALARMS MIT DEM STILLSTAND DES MOTORS ERFOLGT:
1) bei einer Überlastung
2) bei unzureichender Kühlung
3) bei zu häufigen Anläufen.

Bei Motor mit Wickeldraht:
1) aus PVC kann die höchste Einstelltemperatur des zweiten Alarms 58[°C] betragen
2) aus PE2/PA kann die höchste Einstelltemperatur des zweiten Alarms 75[°C] betragen.
Die Überwachungseinheit kann auch benutzt werden um die Temperaturen der Lager, der Schmierstoffe bei Elektromotoren, die nicht unter Wasser arbeiten, und in Arbeitsmaschinen im Allgemeinen zu überwachen.
Das Überwachungsgerät entspricht den Normen zur elektromagnetischen Verträglichkeit CEI EN-50081-2 und 50082-2.
*Abmessungen: 48*96 [mm] DIN 43700*
Tiefe: 130 [mm].

L'apparecchiatura T412, serve a monitorare la temperatura interna del motore elettrico.

Collegata alla sonda PT100 (alloggiata al'interno del motore elettrico) permette la lettura della temperatura di funzionamento tra 0-200[°C] . L'apparecchiatura T412 viene fornita senza il settaggio.

Modalità per il settaggio:
a) Avviare l'elettropompa e posizionarsi nel punto di lavoro a maggiore potenza assorbita, la temperatura nel suo interno crescerà progressivamente e verrà monitorata dalla sonda. A regime (a seconda del motore possono trascorrere fino a 2 ore) la temperatura letta si stabilizzerà.
b) A lettura stabile della temperatura tarare il primo allarme ad un valore pari alla temperatura letta +3[°C], l'allarme deve registrare il superamento per averne documentazione alla prima ispezione;
c) Il secondo allarme, che deve comandare l' arresto del motore, dovrà essere tarato ad un valore pari alla temperatura letta +6[°C]; il riavviamento, con registrazione del superamento, può essere automatico ma deve avvenire con un ritardo dall'arresto di almeno 15 minuti o a una temperatura interna del motore inferiore di 20[°C] rispetto alla temperatura settata di allarme; L'INTERVENTO DEL 2° ALLARME, CON ARRESTO DEL MOTORE, AVVIENE QUANDO :
1) C'è un sovraccarico
2) C'è uno scarso raffreddamento
3) Ci sono frequenti avviamenti

Con il motore avvolto :
1) In PVC la massima temperatura di settaggio del secondo allarme potrà essere di 58[°C]
2) In PE2+PA la massima temperatura di settaggio del secondo allarme potrà essere di 75[°C].
Tale dispositivo potrà essere utilizzato anche per monitorare le temperature dei cuscinetti, dei lubrificanti, nei motori elettrici di superficie e nelle macchine operatrici in generale.
L'apparecchiatura rispetta le norme di compatibilità elettromagnetica CEI EN-50081-2 e 50082-2.
Dimensioni : 48*96 [mm] DIN 43700 profondità: 130 [mm].

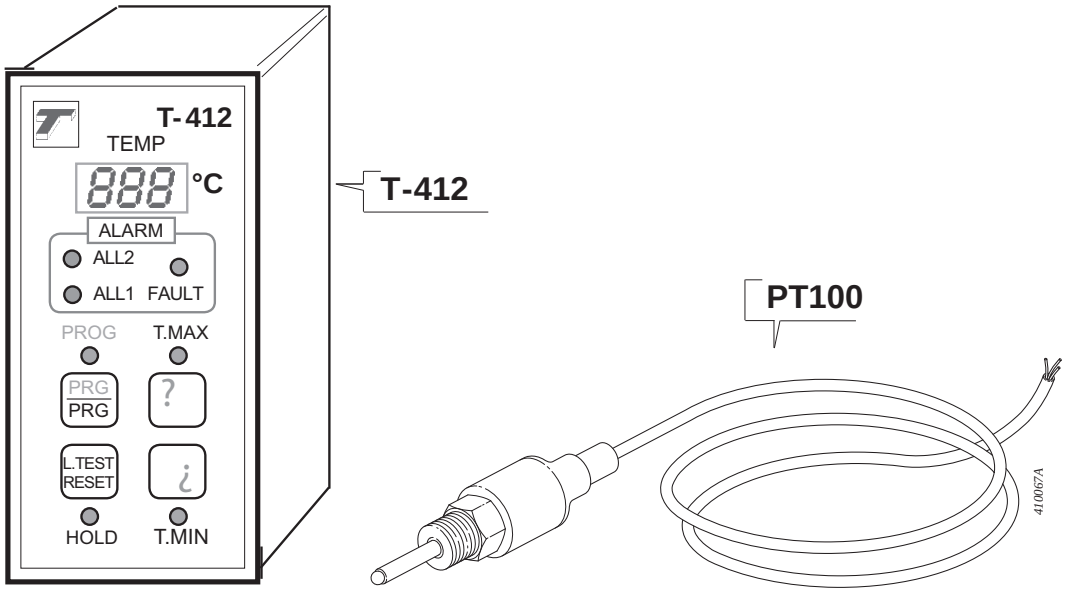

Cod. 998997B/10-22-copyright © 2021 Caprari S.p.A - All Rights Reserved

MEI = 0.4 for Multistage Submersible 2900rpm

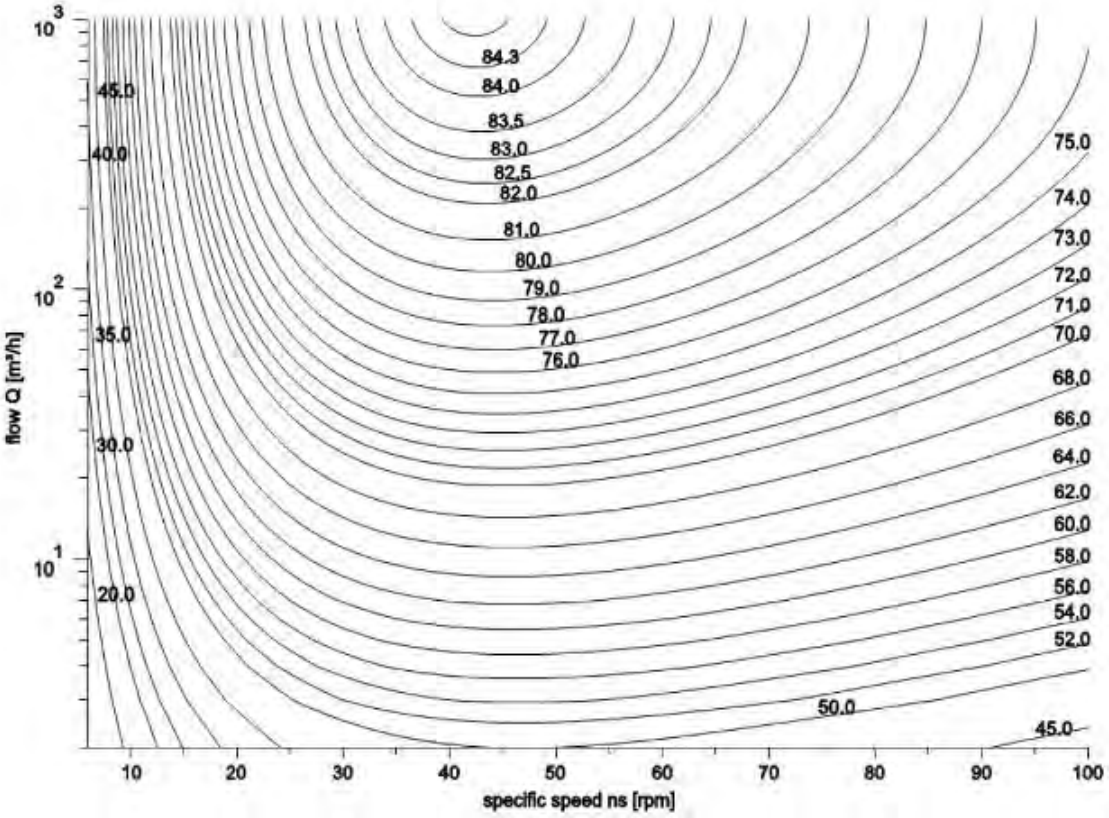

MEI = 0.7 for Multistage Submersible 2900 rpm

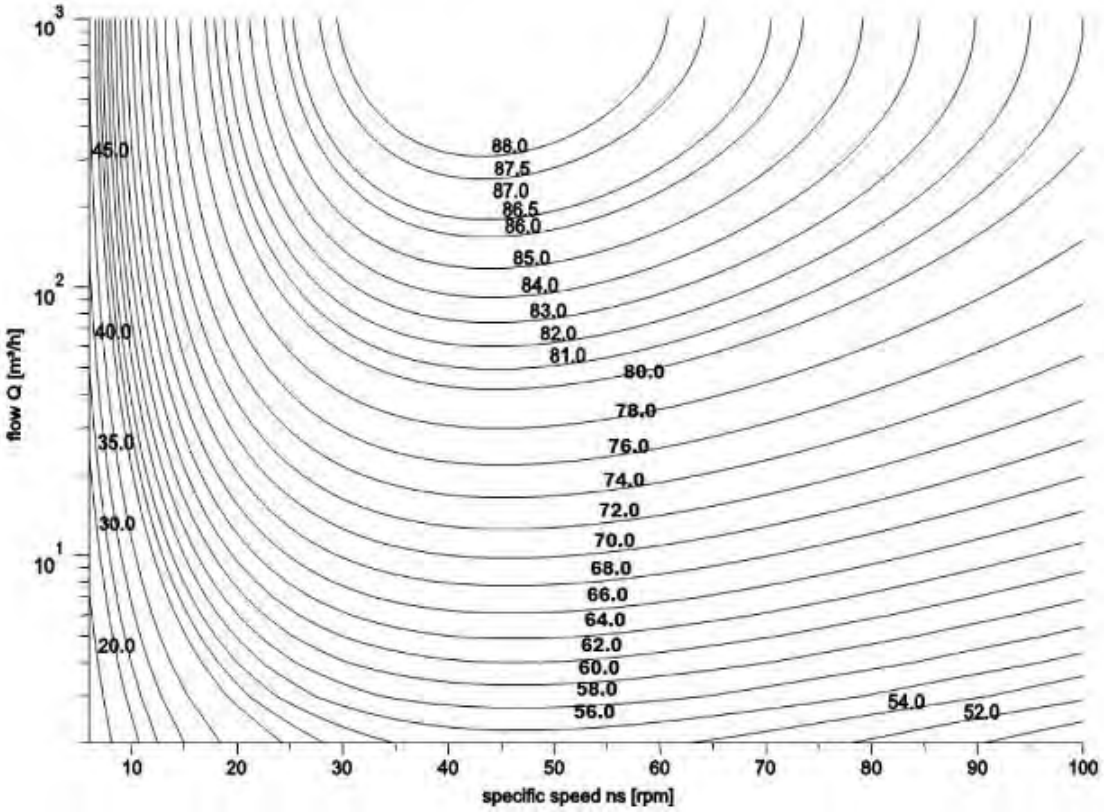

Cod. 998997B/10-22-copyright © 2021 Caprari S.p.A - All Rights Reserved

Las dimensiones tienen carácter indicativo. El diseño ejecutivo se suministrará bajo pedido en fase de orden.
CAPRARI S.p.A. se reserva el derecho de efectuar modificaciones para mejorar sus productos en cualquier momento sin obligación de aviso previo.

Die Abmessungen sind nur Anhaltswerte. Die definitive Zeichnung wird auf Anfrage in der Bestellphase geliefert.
CAPRARI S.p.A. behält sich das Recht vor, jederzeit und ohne Vorbescheid Änderungen zur Verbesserung der eigenen Produkte vorzunehmen.

Le dimensioni hanno valore indicativo. Il disegno esecutivo sarà fornito su richiesta in fase d'ordine.
CAPRARI S.p.A. si riserva facoltà di apportare modifiche atte a migliorare i propri prodotti in qualsiasi momento e senza preavviso alcuno.

Cod. 998997B/10-22-copyright © 2021 Caprari S.p.A - All Rights Reserved