ELECTROBOMBAS SUMERGIDAS PARA LIQUIDOS CARGADOS

ELEKTROTAUCHMOTORPUMPEN FÜR ABWASSER

ELETTROPOMPE SOMMERGIBILI PER LIQUIDI CARICHI

non stop K+

50 Hz

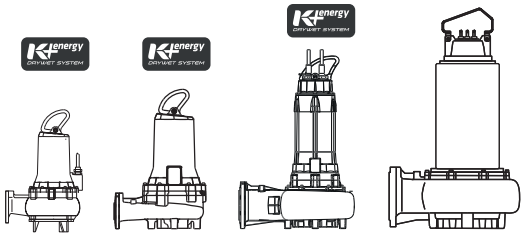

caprari

pumping power

ISO 9001
ISO 14001
ISO 45001

BUREAU VERITAS
Certification

Cod. 996486AD/01-26 - Copyright © 2006 Caprari S.p.A. - All Rights Reserved

	Pág - Seite - **Pagina**
Presentación - Empleos; *Vorwort - Einsatzbereich*; **Presentazione - Impieghi**	3
Empleos - Campo de prestaciones; *Einsatzbereich - Leistungsbereich;* **Impieghi - Campo di prestazioni**	4
Características mecánicas; *Mechanische Merkmale;* **Caratteristiche meccaniche**	5
Tipologías hidráulicas; *Auslegung der hydraulik;* **Tipologie idrauliche**	6
Instalaciones posibles; *Installationen*; **Installazioni possibili**	7
Características técnicas y de prestaciones; *Technische Merkmale und Betriebsdaten;* **Caratteristiche tecniche e di funzionamento**	8

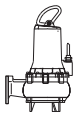

DN 65 (*N/X)

KCW065F - KCM065F - KCM065H - KCA065F

Campo de prestaciones; *Leistungsbereich*; **Campo di prestazioni**	9
Ejemplificación sigla electrobomba; *Erklärung der Typenbezeichnung der Elektropumpe,* **Esemplificazione sigla elettropompa**	10
Fabricación y materiales; *Konstruktion und Werkstoffe*; **Costruzione e materiali**	11
Características de funcionamiento, dimensiones y pesos *Betriebsmerkmale, Abmessungen und Gewichte;* **Caratteristiche di funzionamento, dimensioni e pesi**	15
Accesorios; *Zubehör*; **Accessori**	25
Características motores a 50 Hz; *Merkmale der 50 Hz-Motoren*; **Caratteristiche motori a 50 Hz**	27

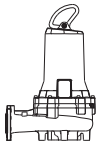

DN 80÷200 (*N/X)

KCW080H - KCW080L - KCW100H - KCW100L - KCM080F - KCM080H - KCM080L - KCM100H - KCM150H - KCM150L - KCD200N+00756..6P - KCA080H - KCA080L - KCA100H - KCA100L - KCA150H

Campo de prestaciones; *Leistungsbereich*; **Campo di prestazioni**	28
Ejemplificación sigla electrobomba; *Erklärung der Typenbezeichnung der Elektropumpe,* **Esemplificazione sigla elettropompa**	29
Fabricación y materiales; *Konstruktion und Werkstoffe*; **Costruzione e materiali**	30
Características de funcionamiento, dimensiones y pesos *Betriebsmerkmale, Abmessungen und Gewichte;* **Caratteristiche di funzionamento, dimensioni e pesi**	33
Accesorios; *Zubehör*; **Accessori**	79
Características motores a 50 Hz; *Merkmale der 50 Hz-Motoren*; **Caratteristiche motori a 50 Hz**	81

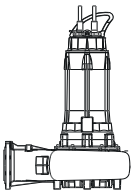

DN 100÷250 (*N/X)

KCW100N - KCM100N - KCM150N - KCM200P - KCD200N+01106..6P - KCD200N(4)P - KCD250P - KCA100N - KCA150N - KCA200N

Campo de prestaciones; *Leistungsbereich*; **Campo di prestazioni**	82
Ejemplificación sigla electrobomba; *Erklärung der Typenbezeichnung der Elektropumpe,* **Esemplificazione sigla elettropompa**	83
Fabricación y materiales; *Konstruktion und Werkstoffe*; **Costruzione e materiali**	84
Características de funcionamiento, dimensiones y pesos *Betriebsmerkmale, Abmessungen und Gewichte;* **Caratteristiche di funzionamento, dimensioni e pesi**	87
Accesorios; *Zubehör*; **Accessori**	111
Características motores a 50 Hz; *Merkmale der 50 Hz-Motoren*; **Caratteristiche motori a 50 Hz**	113

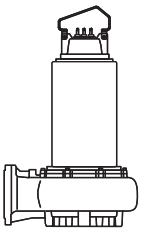

DN 150÷350 (*N)

KCM150R - KCM250R - KCM250Z - KCD300R - KCD300Z - KCD350R

Campo de prestaciones; *Leistungsbereich*; **Campo di prestazioni**	114
Ejemplificación sigla electrobomba; *Erklärung der Typenbezeichnung der Elektropumpe,* **Esemplificazione sigla elettropompa**	115
Fabricación y materiales; *Konstruktion und Werkstoffe*; **Costruzione e materiali**	116
Características de funcionamiento, dimensiones y pesos *Betriebsmerkmale, Abmessungen und Gewichte;* **Caratteristiche di funzionamento, dimensioni e pesi**	119
Accesorios; *Zubehör*; **Accessori**	137
Características motores a 50 Hz; *Merkmale der 50 Hz-Motoren*; **Caratteristiche motori a 50 Hz**	139

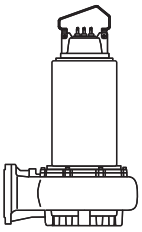

DN 150÷350 (*X)

KCM150R - KCM250R - KCM250Z - KCD300R - KCD300Z - KCD350R

Campo de prestaciones; *Leistungsbereich*; **Campo di prestazioni**	140
Ejemplificación sigla electrobomba; *Erklärung der Typenbezeichnung der Elektropumpe,* **Esemplificazione sigla elettropompa**	141
Fabricación y materiales; *Konstruktion und Werkstoffe*; **Costruzione e materiali**	142
Características de funcionamiento, dimensiones y pesos; *Betriebsmerkmale, Abmessungen und Gewichte;* **Caratteristiche di funzionamento, dimensioni e pesi**	143
Accesorios; *Zubehör*; **Accessori**	155
Características motores a 50 Hz; *Merkmale der 50 Hz-Motoren*; **Caratteristiche motori a 50 Hz**	157

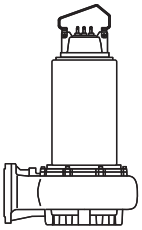

DN 250÷500

KCM250T - KCD300T - KCD350T - KCD400U - KCD500V

Campo de prestaciones; *Leistungsbereich*; **Campo di prestazioni**	158
Ejemplificación sigla electrobomba; *Erklärung der Typenbezeichnung der Elektropumpe,* **Esemplificazione sigla elettropompa**	159
Fabricación y materiales; *Konstruktion und Werkstoffe*; **Costruzione e materiali**	160
Características de funcionamiento, dimensiones y pesos; *Betriebsmerkmale, Abmessungen und Gewichte;* **Caratteristiche di funzionamento, dimensioni e pesi**	161
Accesorios; *Zubehör*; **Accessori**	171
Características motores a 50 Hz; *Merkmale der 50 Hz-Motoren*; **Caratteristiche motori a 50 Hz**	173

Bridas (UNI EN 1092-2) - *Flansche (UNI EN 1092-2)* - **Flange (UNI EN 1092-2)** 174

*N = Versión estàndard - **N = Standard* - ***N = Versione standard**
*X = Versión antideflagrante -**X = Ex-geschütze Ausführung* - ***X = Versione antideflagrante**
Ver "Ejemplificación sigla" - Siehe "Erklärung der Typenbezeichnung" - **Vedi "Esemplificazione sigla"**

Cod. 996486AD/01-26 - Copyright © 2006 Caprari S.p.A. - All Rights Reserved

Presentacion
Vorwort
Presentazione

La parte hidráulica se encuentra conectada firmemente al motor eléctrico y esta particular estructura compacta de fabricación la hace facil de instalar y segura en el funcionamiento.
Por estas razones en los últimos años se ha difundido ampliamente su uso en todos esos casos en que se deban elevar líquidos cargados.
Siendo componentes esenciales y de amplia difusión en las instalaciones de depuración, se utilizan también en los servicios, en las industrias y en las instalaciones civiles.
Las electrobombas de la serie K+ han sido proyectadas para elt ransporte de aguas residuales que contienen gases y cuerpos sólidos compactos o fibras largas.
Están previstas tanto para instalación fija como para instalación móvil.
Se ha prestado una atención particular a los rendimientos de las máquinas para obtener la máxima economía de servicio.

Die Elektrotauchmotorpumpen für Abwasser sind zum Betrieb im zu fördernden Medium bestimmt.
Die Hydraulik ist fest mit dem Elektromotor zusammengebaut.
Dadurch ist die Pumpe besonders kompakt, wodurch sie einfach zu installieren ist und sicher funktioniert.
Der Einsatz dieser Tauchmotorpumpen hat in den letzten Jahren speziell im Abwasserbereich stark zugenommen.
Als wesentliche und verbreitete Bestandteile von Kläranlagen finden diese Pumpen auch in Fertigpumpstationen, in der Industrie und im privaten Bereich bei Abwasserhebeanlagen Verwendung.
Die Pumpen der Baureihe K+ wurden speziell für diese Anwendungsfälle konstruiert.
Das Abwasser kann sowohl Gas als auch feste oder langfaserige Bestandteile enthalten.
Die Pumpen sind sowohl stationär als auch mobil einzusetzen.
Besondere Aufmerksamkeit wurde auf die Wirtschaftlichkeit gelegt.
Die Pumpen weisen daher überdurchschnittlich gute Wirkungsgrade auf.

Le elettropompe sommergibili per liquidi carichi sono appositamente studiate per funzionare immerse nel liquido da sollevare.
La parte idraulica è strettamente connessa al motore elettrico e proprio questa particolare compattezza costruttiva le rende di facile installazione e di sicuro funzionamento.
Per queste ragioni il loro impiego negli ultimi anni si è ampiamente diffuso in tutti quei casi in cui si debbano sollevare liquidi carichi.
Componenti essenziali e diffusissimi negli impianti di depurazione vengono utilizzate anche nei servizi, nelle industrie e negli impianti civili di comunità.
Le elettropompe della serie K+ sono state progettate per il convogliamento di acque di scarico, contenenti gas e corpi solidi compatti oppure a fibra lunga.
Sono previste sia per installazione fissa che per installazione immersa su telaio.
Particolare attenzione è stata rivolta ai rendimenti delle macchine per ottenere la massima economia d'esercizio.

Empleos
Einsatzbereich
Impieghi

Las electrobombas K+, dada su sólida fabricación, pueden ser empleadas para la elevación de diversos líquidos como:
- aguas limpias y potables
- aguas sin depurar
- aguas de lluvia
- aguas mixtas
- aguas negras con sólidos y fibras
- fangos activos
- fangos de recirculación de los digestores
- fangos industriales
- aguas cargadas abrasivas.

El porcentaje de extracto seco admisible, así como las dimensiones y la naturaleza de los sólidos y el grado de agresividad y/o abrasividad de las aguas, son parámetros a menudo vinculados al sistema hidráulico particular de la bomba o a sus dimensiones características.
La elección de una electrobomba para elevación de un líquido cargado ha derealizarse en base a las características del sistema hidráulico y de los materiales de fabricación de la bomba.
Para usos especiales o, de todos modos,al margen de las especificaciones proporcionadas en este manual, consultar directamente a nuestros técnicos.

Die Elektrotauchmotorpumpen der Baureihe K+ können wegen ihrer robusten Bauart zum Fördern unterschiedlicher Medien benutzt werden, z.B.:
- *Reinwasser und Trinkwasser*
- *Rohwasser*
- *Regenwasser*
- *Mischwasser*
- *Schmutzwasser mit festenund langfaserigen Bestandteilen*
- *Belebtschlamm*
- *Nachklärschlamm aus Fermentern*
- *Industrieschlämme*
- *Abwasser mit abrasiven Bestandteilen.*

Der höchstzulässige Feststoffgehalt, die Größe und Beschaffenheit der Feststoffe, die Aggressivität und/oder Abrasivität sind Parameter, die von der Konstruktion der Hydraulik bestens berücksiehtig werden.
Die Wahl einer Elektromotorpumpe zum Fördern von Abwasser ist daher aufgrund der Spezifikationen im Katalog vorzunehmen.
Für den Betrieb bei erschwertem Betrieb oder außerhalb der vorgegebenen Spezifikationen wenden Sie sich bitte an Ihre Ansprechpartner von CAPRARI vor Ort.

Le elettropompe K+ per la loro solida costruzione possono essere impiegate nel sollevamento di diversi liquidi fra i quali:
- **acque pulite e potabili;**
- **acque grezze;**
- **acque piovane;**
- **acque miste;**
- **acque nere con solidi e fibre;**
- **fanghi attivi;**
- **fanghi di ricircolo dei digestori;**
- **fanghi industriali;**
- **acque cariche abrasive.**

La percentuale di sostanza secca ammissibile, così come la dimensione e la natura dei solidi, il grado di aggressività e/o di abrasività delle acque, sono parametri spesso legati alla particolare idraulica della pompa o alle sue caratteristiche dimensionali.
La scelta di una elettropompa per il sollevamento di un liquido carico deve essere quindi fatta in base alle caratteristiche dell'idraulica e dei materiali costruttivi della pompa. Per impieghi gravosi o comunque al di fuori delle specifiche date in questo catalogo consultare i nostri tecnici.

Cod. 996486AD/01-26 - Copyright © 2006 Caprari S.p.A. - All Rights Reserved

Empleos
Einsatzbereich
Impieghi

	DIMENSIÓN MOTOR ELÉCTRICO / FLANSCHGRÖßE ELEKTROMOTOR / **GRANDEZZA ELETTRICA**									
	F	**H**	**L**	**N**	**P**	**R**	**Z**	**T**	**U**	**V**
POTENCIA ELÉCTRICA [kW] / *ELEKTRISCHE LEISTUNG [kW] /* **POTENZA ELETTRICA [kW]**	**1,6÷2,1**	**1,5÷6,5**	**6,5÷16,5**	**11÷35**	**11÷19,5**	**21÷82**	**17÷21**	**60÷180**	**145÷260**	**145÷345**
SISTEMA VERTICAL DRYWET / *DRYWET SYSTEM VERTIKAL /* **DRYWET SYSTEM IN VERTICALE**		●	●	●	●	●	○			
SISTEMA DRYWET EN HORIZONTAL / *DRYWET SYSTEM HORIZONTAL /* **DRYWET SYSTEM IN ORIZZONTALE**		●	●							
FIXING SYSTEM / *FIXING SYSTEM /* **FIXING SYSTEM**		●	●	●						
SONDA DE CONDUCTIVIDAD EN LA CAMARA DE ACEITE / *LEITFÄHIGKEITSAUFNEHMER IST IN DER ÖLTRENNKAMMER /* **SONDA DI CONDUTTIVITÀ NELLA CAMERA A OLIO**	○	●	●	●	●	●	●	●	●	●
CLASE DE EFICIENCIA ELÉCTRICA IE3 / *ENERGIEEFFIZIENZKLASSE IE3 /* **CLASSE DI EFFICIENZA ELETTRICA IE3**	●	●	●	●	●	●	○	○	○	○
CLASE DE AISLAMIENTO H / *ISOLATIONSKLASSE H /* **ISOLAMENTO ELETTRICO CLASSE H**	●	●	●	●	●	●	○	○	○	○
ENCHUFE EXTRAÍBLE / *STECKBARER KABELSATZ /* **SPINOTTO RIMOVIBILE**		●	●	●	●					
SUJETA-CABLE / *FESTE KABELVERSCHRAUBUNG /* **PRESSACAVO**	●					●	●	●	●	●
EL DOBLE CIERRE MECÁNICO / *DOPPELTE GLEITRINGDICHTUNG /* **DOPPIA TENUTA MECCANICA**	●	●	●	●	●	●	●	●	●	●

• Estándar / *Standard* / **Standard**
◦ Opcional / *Optional* / **Opzionale**

Campo de prestaciones
Leistungsbereich
Campo di prestazioni

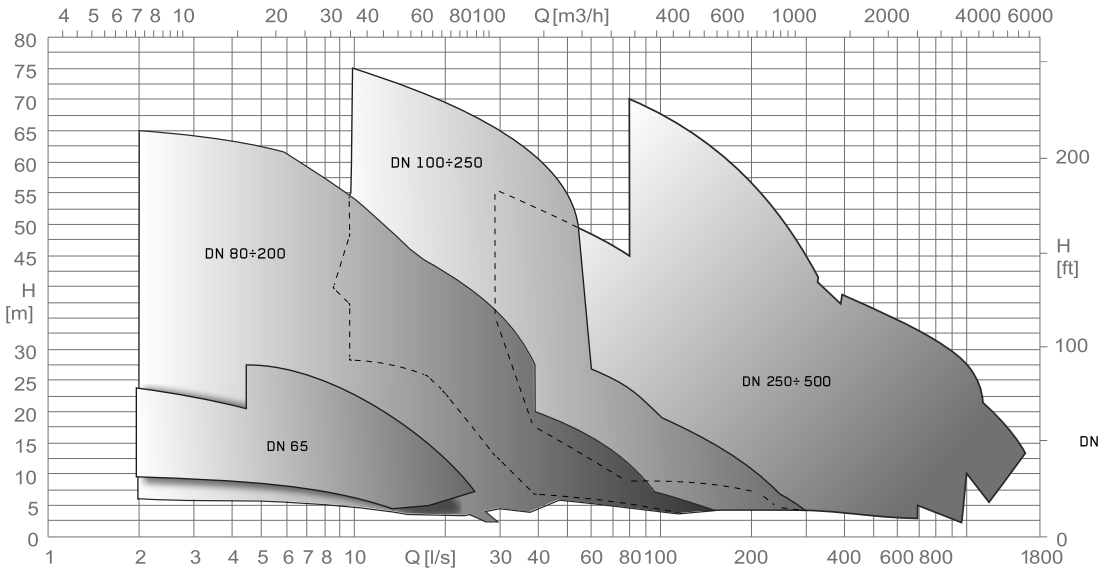

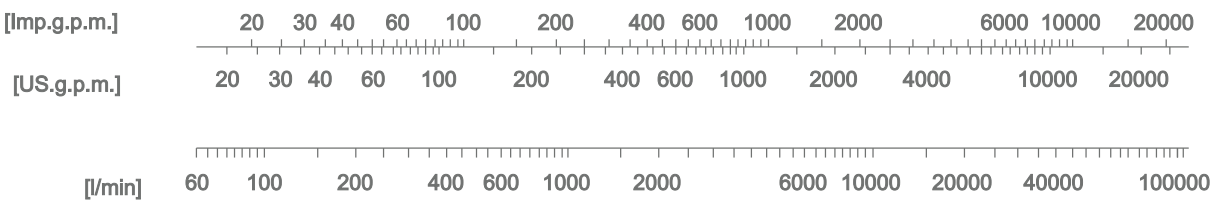

Cod. 996486AD/01-26 - Copyright © 2006 Caprari S.p.A. - All Rights Reserved

Características mecánicas
Mechanische Merkmale
Caratteristiche meccaniche

MOTOR
Asíncrono, trifásico, con rotor en jaula de ardilla.
La refrigeración se realiza por el mismo líquido en donde está sumergido o por refrigeración forzada .
El motor está separado del cuerpo de la bomba por una amplia cámara rellena parcialmente de aceite que actúa como lubricante para los cierres mecánicos y como cambiador de calor.
A excepción de aquellos con refrigeración forzada, en los demás modelos, y para consentir la correcta refrigeración del motor es preciso respetar la cota de nivel mínimo indicada en las dimensiones de cada una de las elecrobombas.

SOPORTES
El eje del motor, en cuya extensión está montado el rodete, está guiado por dos cojinetes lubricados con grasa; el inferior está dimensionado para soportar el empuje axial.
El carácter compacto de la electrobomba permite limitar la longitud del eje y, consecuentemente, la carga sobre los cojinetes, garantizando así una mayor fiabilidad y durabilidad.

CIERRES MECANICOS
El doble cierre mecánico (montado en serie) constituye una doble garantía para salvaguardar el motor eléctrico.
En el caso de avería del cierre lado bomba, el motor no se daña gracias al cierre lado motor.
Son de materiales particularmente adecuados para condiciones de gran esfuerzo; el cierre lado bomba está realizado con materiales resistentes a la abrasión.

SEGURIDAD DE FUNCIONAMIENTO
- El sensor de conductividad presente en la cámara de aceite advierte de la presencia de agua y lo señala al cuadro eléctrico adecuadamente predispuesto.
  De esta forma se verifica el correcto funcionamiento de los cierres mecánicos.
- El motor está equipado con sondas térmicas conectadas en serie e inserta das en el bobinado estatórico; en el caso de elevada temperatura, éstas intervienen interrumpiendo la alimentación.

MOTOR
Drehstrom-Asynchronmotor mit Käfigläufer.
Die Kühlung erfolgt durch das Fördermedium, in das der Motor eintaucht, oder durch Zwangskühlung .
Der Motor ist vom Pumpengehäuse durch eine große, teilweise mit Öl gefüllte Kammer getrennt. Diese schmiert die Gleitringdichtungen und wirkt als Wärmeaustauscher. Um die richtige Motorkühlung zu garantieren, muß mit Ausnahme der Versionen mit Kühlmantel die Mindesttauchtiefe beachtet werden, die in den technischen Daten der einzelnen Pumpen angegeben ist.

LAGER
Die Motorwelle, auf deren Verlängerung das Laufrad montiert ist, wird von zwei fettgeschmierten Lagern geführt. Das untere Lager ist für den Ausgleich des Axialdrucks ausgelegt. Durch die kompakte Bauweise der Pumpe kann die Länge der freien Welle und folglich die Belastung der Lager gering gehalten werden, was sich natürlich positiv auf Lebensdauer und Zuverlässigkeit auswirkt.

GLEITRINGDICHTUNGEN
Die doppelte Gleitringdichtung (nacheinander montiert) stellt eine doppelte Garantie für den Schutz des Elektromotors dar. Bei einem Schaden an der ersten pumpenseitigen Gleitringdichtung nimmt der Motor dank der zweiten motorseitigen Gleitringdichtung keinen Schaden. Die Materialien sind für den Einsatz unter erschwerten Bedingungen geeignet. Die pumpenseitige Gleitringdichtung besteht aus einem abrasionsbeständigem Material.

BETRIEBSSICHERHEIT
- *Der Leitfähigkeits-Aufnehmer ist in der Öltrennkammer, dieser macht darauf aufmerksam, dass Wasser und zeigt dies auf einer entsprechend ausgestatteten Schalttafel an. Der Leitfähigkeits-Aufnehmer soll den Betrieb der Gleitringdichtungen überwachen.*
- *Der Motor ist mit einem Temperaturfühler, der in der Ständerwicklung eingegossen ist, ausgestattet. Bei Überhitzung wird der Stromkreis unterbrochen.*

MOTORE
Asincrono, trifase, con rotore a gabbia di scoiattolo.
Il raffreddamento è effettuato dallo stesso liquido in cui è immerso o da raffreddamento forzato.
Il motore è separato dal corpo pompa da un'ampia camera parzialmente riempita d'olio che funge da lubrificante per le tenute meccaniche e da scambiatore di calore.
Esclusi quelli con raffreddamento forzato, per consentire il corretto raffreddamento del motore occorre osservare la quota di minimo battente indicata nelle dimensioni di ogni singola elettropompa.

SUPPORTAZIONE
L'albero del motore, sul cui prolungamento è montata la girante, è guidato da due cuscinetti lubrificati a grasso; quello inferiore è dimensionato per la supportazione della spinta assiale.
La particolare compattezza dell'elettropompa consente il contenimento della lunghezza dell'albero a sbalzo e, di conseguenza, il carico sui cuscinetti a beneficio dell'affidabilità e durata.

TENUTE MECCANICHE
La doppia tenuta meccanica (montate in serie) è una doppia garanzia di salvaguardia del motore elettrico.
Nel caso di avaria della tenuta lato pompa il motore non subisce danni grazie alla presenza della tenuta lato motore.
Esse sono di materiali adatti per condizioni di impiego gravose; quella lato pompa è realizzata con materiali resistenti all'abrasione.

SICUREZZA DI FUNZIONAMENTO
- **Il sensore di conduttività presente nella camera olio, avverte della presenza d'acqua e lo segnala al quadro elettrico adeguatamente predisposto.**
  Esso serve a verificare il corretto funzionamento delle tenute meccaniche.
- **Il motore ha delle sonde termiche collegate in serie inserite nell'avvolgimento statorico.**
  In caso di sovratemperatura, esse interrompono il circuito di alimentazione.

Cod. 996486AD/01-26 - Copyright © 2006 Caprari S.p.A. - All Rights Reserved

Tipologías hidrãulicas
Auslegung der hydraulik
Tipologie idrauliche

La parte hidráulica está formada por un rodete y el cuerpo bomba. La barrera contra las infiltraciones del cuerpo de la bomba a la cámara del motor está garantizada por dos cierres mecánicos montados en serie.
En las electrobombas de la serie K+ se montan tres sistemas hidráulicos distintos con las siguientes características.

Der hydraulische Teil besteht aus dem Laufrad und dem Pumpengehäuse. Die hermetische Abschirmung des Motorraumes gegen aus der Hydraulik eindringendes Wasser wird durch zwei in Serie montierte Gleitringdichtungen garantiert.
Bei den Elektromotorpumpen der Baureihe K+ werden drei unterschiedliche hydraulische Ausführungen montiert, die folgende Merkmale aufweisen.

La parte idraulica è costituita da girante e corpo pompa. Lo sbarramento contro le infiltrazioni dal corpo pompa alla camera motore è garantito da due tenute meccaniche montate in serie.
Nelle elettropompe della serie K+ vengono montate tre diverse idrauliche con le seguenti caratteristiche.

	RODETE ABIERTO RETRASADO: W Caracterizado por su buena seguridad contra atascos, anchos pasos de sólidos, buena resistencia al desgaste, gracias también a la ausencia de anillos de desgaste, versatilidad de empleo que compensa los rendimientos reducidos; posibilidad de reducir los rodetes. Indicada para la elevación de aguas con elevado contenido de cuerpos sólidos y con fibra larga, aguas negras con alto contenido de gas y fangos. *WIRBELSTROM-LAUFRAD: W* *Zeichnet sich aus durch eine hohe Sicherheit gegen Verstopfen, großen Kugeldurchgang, hohe Verschleißfestigkeit, auch dank des Fehlens von Paßscheiben, vielseitige Einsatzmöglichkeiten zum Ausgleich der geringeren Leistungen.* *Für Wasser mit hohem Anteil an festen und langfasrigen Bestandteilen, Abwasser mit hohem Anteil an Gas und Schlamm.* **GIRANTE APERTA ARRETRATA: W** **Caratterizzata da buona sicurezza contro l'intasamento, larghi passaggi sferici, buona resistenza all'usura, anche grazie all'assenza di rasamenti, versatilità d'impiego che compensa i rendimenti contenuti, possibilità di ridurre le giranti.** **Indicata per il sollevamento di acque con elevato contenuto di corpi solidi e a fibra lunga, liquami con alto contenuto di gas e fanghi.**	RODETE MONOCANAL: M Caracterizado por su buena seguridad contra atascos, anchos pasos de sólidos, buena resistencia al desgaste,reducida acción mecánica sobre el fluido, elevado rendimiento hidráulico. Particularmente idóneo para aguas claras, aguas cargadas con cuerpos sólidos y filamentosos, agua de cloaca,aguas negras y fangos. Reducidas vibraciones gracias al rodete equilibrado dinámicamente. *INKANAL-LAUFRAD: M* *Zeichnet sich aus durch eine hohe Sicherheit gegen Verstopfen, großen Kugeldurchgang, hohe Verschleißfestigkeit, niedrige mechanische Wirkung auf das Pumpmedium, hohe hydraulische Leistung.* *Besonders geeignet für klares Wasser, Abwasser mit geringem Feststoff- und Faseranteil, Wasser mit Fäkalien, Schmutzwasser und Schlamm. Geringe Vibrationen dank des dynamisch ausgewuchteten Laufrads.* **GIRANTE MONOCANALE: M** **Caratterizzata da buona sicurezza contro l'intasamento, larghi passaggi sferici, buona resistenza all'usura, bassa azione meccanica sul fluido, elevato rendimento idraulico.** **Particolarmente adatta per acque chiare, acque cariche contenenti corpi solidi e fibrosi, acque cloacali, liquami e fanghi.** **Basse vibrazioni grazie alla girante equilibrata dinamicamente.**	
	RODETE BICANAL: D Caracterizado por su buena seguridad contra atascos; anchos pasos esféricos, buena resistencia al desgaste, reducida acción mecánica sobre el fluido, elevado rendimiento hidráulico a los elevados caudales. Particularmente idóneo para aguas claras, aguas cargadas con cuerpos sólidos y filamentosos, agua de cloaca, aguas negras y fangos. Reducidas vibraciones gracias al rodete equilibrado dinámicamente. *ZWEIKANAL-LAUFRAD: D* *Zeichnet sich durch eine hohe Sicherheit gegen Verstopfen, großen Kugeldurchgang, hohe Verschleißfestigkeit, niedrige mechanische Wirkung auf das Pumpmedium, hohe hydraulische Leistung bei hohen Fördermengen aus.* *Besonders geeignet für klares Wasser, Abwasser mit geringem Feststoff- und Faseranteil, Wasser mit Fäkalien,Schmutzwasser und Schlamm. Geringe Vibrationen dank des dynamisch ausgewuchteten Laufrads.* **GIRANTE BICANALE: D** **Caratterizzata da buona sicurezza contro l'intasamento, larghi passaggi sferici, buona resistenza all'usura, bassa azione meccanica sul fluido, elevato rendimento idraulico alle alte portate.** **Particolarmente adatta per acque chiare, acque cariche contenenti corpi solidi e fibrosi, acque cloacali, liquami e fanghi.** **Basse vibrazioni grazie alla girante equilibrata dinamicamente.**	*RODETE ABIERTA DE DOBLE CANAL: A* *Caracterizado por su buena seguridad contra atascos,buena resistencia al desgaste,reducida acción mecánica sobre el fluido, elevado rendimiento hidráulico.* *Particularmente idóneo para aguas claras, aguas cargadas con cuerpos sólidos y filamentosos, agua de cloaca,aguas negras y fangos. Reducidas vibraciones gracias al rodete equilibrado dinámicamente.. .* *OFFENES ZWEIBLATT-LAUFRAD: A* *Zeichnet sich aus durch eine hohe Sicherheit gegen Verstopfen, hohe Verschleißfestigkeit, niedrige mechanische Wirkung auf das Pumpmedium, hohe hydraulische Leistung.* *Besonders geeignet für klares Wasser, Abwasser mit geringem Feststoff- und Faseranteil, Wasser mit Fäkalien, Schmutzwasser und Schlamm. Geringe Vibrationen dank des dynamisch ausgewuchteten Laufrads.* **GIRANTE BIPALA APERTA: A** **Caratterizzata da buona sicurezza contro l'intasamento, buona resistenza all'usura, bassa azione meccanica sul fluido, elevato rendimento idraulico.** **Particolarmente adatta per acque chiare, acque cariche contenenti corpi solidi e fibrosi, acque cloacali, liquami e fanghi.** **Basse vibrazioni grazie alla girante equilibrata dinamicamente.**	

Caprari non stop K+ es la nueva serie de electrobombas para líquidos cargados, proyectada con hidráulica exenta de atascamientos y amplios pasajes libres, evitando así las paradas máquina y las costosas intervenciones de mantenimiento.

Caprari non stop K+ ist die neue Serie von Elektropumpen für Abwässer, die mit nicht verstopfender Hydraulik und großen Durchgängen konzipiert ist, um Maschinenstillstände und kostspielige Instandsetzungen zu vermeiden.

Caprari non stop K+ è la nuova serie di elettropompe per liquidi carichi progettata con idraulica non intasabile e ampi passaggi liberi così da evitare fermi macchina e costosi interventi di manutenzione.

Cod. 996486AD/01-26 - Copyright © 2006 Caprari S.p.A. - All Rights Reserved

Instalaciones posibles
Installationen
Installazioni possibili

FIJA CON SOPORTE DE ACOPLAMIENTO
Es la más indicada para las estaciones de elevación fijas. No son necesarias particulares infraestructuras para la construcción y la instalación se realiza fácilmente. El acoplamiento rápido hace posible una extracción rápida y fácil y un sucesivo nuevo emplazamiento de la electrobomba en la cámara, permitiendo realizar las operaciones de mantenimiento rutinario o extraordinario de manera segura y sin tener que entrar en la cámara de bombeo. Para esta instalación se ofrece el soporte de acoplamiento, cadena, etc.

STATIONÄR MIT KUPPLUNGSFUSSKRÜMMER
Die bevorzugte Installation für schraubenlose Befestigung der Pumpe an dem im Pumpenschacht montierten Kupplungsfußkrümmer. Es sind ansonsten keine baulichen Veränderungen erforderlich. Die Führungsrohre werden am oberen Ende des Schachtes mittels der mitgelieferten oberen Führungsrohrbefestigung fixiert. Das Ein-und Aushängen der Pumpe kann auch bei gefülltem Schacht problemlos erfolgen. Durch die Doppelführung legt sich die Pumpe präzise am Fuß an und dichtet automatisch sicher ab. Erforderlich ist außer den Führungsrohren nur noch die Kette zum Ziehen der Pumpe

FISSA CON PIEDE DI ACCOPPIAMENTO
E' l'installazione più indicata per le stazioni di sollevamento fisse. Non sono richieste particolari infrastrutture edili e l'impianto è di facile realizzazione. L'accoppiamento rapido consente una veloce e facile estrazione e successivo riposizionamento dell'elettropompa nella vasca permettendo di eseguire l'ordinaria manutenzione o l'intervento eccezionale in tutta sicurezza senza dovere entrare nella vasca di raccolta. Per questa installazione sono disponibili il piede di accoppiamento, tubi guida, catena ecc.

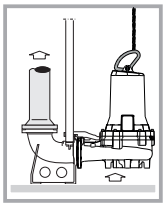

SUMERGIDA CON BASE SOPORTE
Versión aconsejada sólo con electrobomba instalada sobre superficie de apoyo sólida y plana y con tubería de impulsión flexible, particolarmente indicada para:
- todos aquellos usos que tienen carácter esporádico o extraordinario.
- el empleo en obras o donde se requiera movilidad.
- reestructuración de estaciones existentes con disposiciones arquitectónicas.
Se ofrece la provisión de estructura de soporte, curva-porta-tubo de impulsión flexible, cadena, etc.

MOBILE NAßAUFSTELLUNG
Geratene Ausführung nur für Pumpen die mit biegsamen Druckschläuchen auf ebenen Auflageflächen installierten sind, und besonders geeignet für:
-alle gelegentlichen Einsätze oder Einsätze mit außerordentlichem Charakter
-Einsätze auf Baustellen oder wo Mobilität verlangt wird
-Umbau von vorhandenen Pumpstationen mit baulichen Einschränkungen.
Die Pumpe ist mit Stützrahmen, Krümmer für Druckschlauch, Kette etc. lieferbar.

IMMERSA SU TELAIO
Versione consigliata solo con elettropompa installata su superficie di appoggio solida e piana e con tubazione di mandata flessibile, particolarmente indicata per:
- tutti gli impieghi saltuari o che hanno carattere di eccezionalità
- impiego in cantiere o dove sia richiesta la mobilità
- ristrutturazione di stazioni esistenti con vincoli architettonici.
Sono fornibili il telaio di sostegno, curva porta tubo di mandata flessibile, catena ecc..

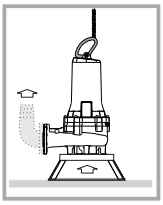

EN CAMARA SECA
Es la instalación horizontal o vertical que necesita una cámara seca, adyacente a la cámara de recogida del líquido, para alojar el grupo electrobomba. Con relación a las máquinas tradicionales no sumergibles, presenta máxima seguridad en el funcionamiento y ausencia de riesgos incluso si la cámara seca se llenase de líquido. Se ofrece la provisión de estructuras de soporte.

TROCKEN
Diese Installationsart wird für Schächte mit einem Naß- und einem Trockenraum gewählt. Die Pumpe ist leicht zugänglich auf Stützrahmen montiert, wahlweise horizontal oder vertikal. Die Saugleitung führt durch die Wandung in den Naßschacht.
Die Pumpe ist trotzdem überflutungssicher, falls trotz allem einmal Wasser auch in den Pumpenraum eindringen sollte.

IN CAMERA ASCIUTTA
E' l'installazione orizzontale o verticale che necessita di una camera asciutta, adiacente alla vasca di raccolta del liquido, per ospitare il gruppo elettropompa. Rispetto le macchine tradizionali non sommergibili presenta massima sicurezza di funzionamento ed assenza di rischi anche nella eventualità che la camera asciutta venga sommersa di liquido. Sono fornibili i supporti di sostegno.

HORIZONTAL
Con boca de impulsión hacia arriba. La fijación de la electrobomba se logra con estribos de soporte. Esta disposición requiere un número limitado de piezas especiales. La aspiración es horizontal y la impulsión es vertical, con reducido espacio ocupado en altura.

WAAGERECHT
Der Druckstutzen zeigt hier nach oben.
Die Befestigung der Elektropumpe erfolgt mit Tragebügeln. Diese Anordnung sieht die geringste Anzahl von Spezialteilen vor. Waagerechte Saugleitung, senkrechte Druckleitung. Die geringsten Platzansprüche, was die Höhe betrifft.

ORIZZONTALE
Con bocca premente rivolta verso l'alto. Il fissaggio della elettropompa viene eseguito con staffe di sostegno. Questa disposizione richiede un numero limitato di pezzi speciali. L'aspirazione è orizzontale e la mandata è verticale con un contenuto ingombro in altezza.

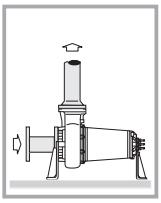

VERTICAL
Esta disposición permite la máxima facilidad de inspección y mantenimiento; la aspiración y la impulsión son horizontales y representa la posibilidad de menor espacio ocupado en la planta.

SENKRECHT
Anordnung, die Installation und Wartung weitgehend vereinfacht. Saug- und Druckleitung waagerecht. Die Installation im Trockenraum stellt im Grundriß die geringsten Abmessungen dar.

VERTICALE
Questa disposizione consente la massima facilità di ispezione e manutenzione, l'aspirazione e la mandata sono orizzontali e presenta i minimi ingombri in pianta.

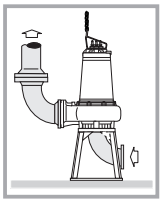

Cod. 996486AD/01-26 - Copyright © 2006 Caprari S.p.A. - All Rights Reserved

Características técnicas y de prestaciones
Technische merkmale und betriebsdaten
Caratteristiche tecniche e di funzionamento

- Motor eléctrico, asíncrono, trifásico, con rotor en jaula de ardilla, aislamiento de clase F (155 °C máx.) o de clase H (180 °C máx.), sumergido con grado de protección IP68 según las normas IEC 529 o IP58 según las normas EN 60034-5, servicio continuo o intermitente.
- Variación de la tensión de alimentación: 230 V ± 10%; 400 V ± 10%.
- Desequilibrio máximo permitido en la corriente absorbida: 5%.
- Profundidad de inmersión mínima: ver la cota indicada en cada página característica.
- Profundidad de inmersión máxima: 20 m
- Temperatura máxima líquido bombeado: 40 °C.
- pH del líquido a elevar: 4 ÷ 10.
- El líquido bombeado puede contener cuerpos sólidos en suspensión cuyo tamaño no debe ser superior al paso libre en la parte hidráulica.
- Ponerse en contacto con nuestras oficinas técnicas ante la presencia de una densidad superior a 1 kg/dm³ y/o de una viscosidad superior a 1mm²/s (1 cSt). Si se observa un porcentaje seco del fluido superior al 4%, es necesario considerar las consecuencias debidas a la variación del peso específico y de la viscosidad de la mezcla líquida.
- Cuando la electrobomba se instala siguiendo las indicaciones suministradas con el manual de uso y mantenimiento, el nivel de ruido emitido por la máquina en el campo de funcionamiento previsto, no alcanzará en ningún caso los 70 dB(A). La medición del ruido ha sido efectuada según la Norma ISO 3746 y los puntos de medición segun la directiva 98/37/CE. El valor maximo se encuentra uniformemente distribuido entorno al producto.
- Para los modelos de electrobombas en la versión antideflagrante (X), la construcción es según las normas EN60079-0 - EN 60079-1 tipo ATEX II 2G Ex db h IIB T4 Gb (Modelos en tamaño eléctrico F, H, L, N, P, R, Z) y I M2 Ex db h I Mb (Modelos en tamaño eléctrico F, H, L, N, P).
- Sentido de rotación: horario visto desde arriba.

MAQUINAS CON REFRIGERACION AUTONOMA (Version ../R)
En estos modelos el sistema de refrigeración forzado se logra:
- con la circulación interna del mismo líquido bombeado, siempre que la temperatura del mismo no supere los 40 °C y posea un reducido contenido de sustancias sólidas.
- alimentándolo mediante una fuente externa (Qmín.= 0,2 l/s a 4 bar máx) en los restantes casos.

- *Drehstrom-Asynchronmotor mit Käfigläufer, Isolierstoffklasse F (max. 155 °C) oder Isolierstoffklasse H (max. 180 °C), tauchfähig mit Schutzart IP68 gemäß der Norm IEC 529 oder IP 58 gemäß der Norm EN 60034-5, Dauer- oder Aussetzbetrieb.*
- *Variation der Speisespannung: 230 V ± 10%; 400 V ± 10%.*
- *Höchstzulässige Abweichung bei der Stromaufnahme: 5%.*
- *Mindesttauchtiefe: vgl. Wert auf jeder einzelnen Seite mit den Kenndaten.*
- *Max. Tauchtiefe: 20 m.*
- *Höchsttemperatur des Fördermediums: 40 °C.*
- *pH-Wert des Fördermediums: 4 ÷ 10.*
- *Das Fördermedium kann schwebende Feststoffe enthalten, vorausgesetzt sie sind nicht größer als der Kugeldurchgang im hydraulischen Teil.*
- *Wenn das Fördermedium eine Dichte von mehr als 1 kg/dm³ und/oder eine Viskosität von mehr als 1 mm²/s (1 cSt) aufweist, wenden Sie sich bitte an unser Konstruktionsbüro. Wenn im Fördermedium ein Prozentsatz von mehr als 4% Trockenmasse vorliegt, sind die Auswirkungen auf die Veränderung des spezifischen Gewichts und die Viskosität der flüssigen Mischung zu berücksichtigen.*
- *Wenn die Elektromotorpumpe gemäß der Anweisungen installiert wird, die in der Betriebs- und Wartungsanleitung stehen, erreicht der Schalldruck, den die Maschine im vorgesehenen Betriebsbereich abgibt, in keinem Fall einen Wert von 70 dB(A). Die Messung des Lärms wurde in Übereinstimmung mit der ISO 3746 vorgenommen und die Meßstellen entsprachen den Bestimmungen der Richtlinie 98/37/EWG. Der Höchstwert des Schalldrucks ist gleichmäßig rings um das Produkt verteilt.*
- *Für die Modelle der Elektropumpe mit ex-geschützter Ausführung (X) entspricht die Bauweise den Normen EN60079-0 - EN 60079-1 Typ ATEX II 2G Ex db h IIB T4 Gb (Modelle in elektrischer Größe F, H, L, N, P, R, Z) und I M2 Ex db h I Mb (Modelle in elektrischer Größe F, H, L, N, P) .*
- *Drehrichtung: von oben gesehen im Uhrzeigersinn.*

PUMPEN MIT KÜHLMANTEL (Version ../R)
Auf diesen Modellen wird die Zwangskühlung auf folgende Weise erreicht:
- *durch das Inumlaufbringen des Fördermediums im Inneren der Pumpe, wenn dessen Temperatur nicht über 40 °C liegt und es einen geringen Feststoffgehalt hat.*
- *in allen anderen Fällen durch die Beschickung mit einer externen Quelle (Qmin=0,2 l/s bei max. 4 bar).*

- **Motore elettrico, asincrono trifase, con rotore a gabbia di scoiattolo, isolamento in classe F (155 °C max.) o in classe H (180 °C max.), sommergibile con grado di protezione IP68 secondo le norme IEC 529 o IP58 secondo le norme EN 60034-5, servizio continuo o intermittente.**
- **Variazione della tensione di alimentazione: 230 V ± 10%; 400 V ± 10%.**
- **Squilibrio massimo ammesso sulla corrente assorbita: 5%.**
- **Profondità di immersione minima: vedi quota indicata su ogni pagina caratteristica.**
- **Profondità di immersione massima: 20 m.**
- **Temperatura max. liquido pompato: 40 °C.**
- **pH del liquido da sollevare: 4 ÷ 10.**
- **Il liquido pompato può contenere corpi solidi in sospensione la cui grandezza non sia superiore al passaggio libero nella parte idraulica.**
- **Interpellare i nostri uffici tecnici in presenza di una densità superiore a 1 kg/dm³ e/o di una viscosità superiore a 1 mm²/s (1 cSt). Se si riscontra una percentuale secca del fluido superiore al 4% occorre considerare le conseguenze dovute alla variazione del peso specifico e della viscosità della miscela liquida.**
- **Quando l'elettropompa viene installata secondo le indicazioni fornite sul manuale di uso e manutenzione il livello di pressione acustica emesso dalla macchina nel campo di funzionamento previsto, non raggiunge in nessun caso i 70 dB(A). La misura del rumore è stata condotta secondo la ISO 3746 ed i punti di rilievo secondo la direttiva 98/37/CE. Il valore massimo si trova uniformemente distribuito attorno al prodotto.**
- **Per i modelli di elettropompe in versione antideflagrante (X), la costruzione è conforme alle norme EN60079-0 - EN60079-1 tipo ATEX II 2G Ex db h IIB T4 Gb (modelli in grandezza elettrica F, H, L, N, P, R, Z) e I M2 Ex db h I Mb (modelli in grandezza elettrica F, H, L, N, P).**
- **Senso di rotazione: orario vista dall'alto.**

MACCHINE CON RAFFREDDAMENTO (VERSIONE ../R)
Su questi modelli il sistema di raffreddamento forzato è ottenuto:
- **con la circolazione interna dello stesso liquido pompato purché la sua temperatura non superi i 40 °C. e con un basso contenuto di sostanze solide.**
- **alimentandolo tramite una fonte esterna (Qmin=0,2 l/s a 4 bar max) negli altri casi.**

Cod. 996486AD/01-26 - Copyright © 2006 Caprari S.p.A. - All Rights Reserved

Campo de prestaciones
Leistungsbereich
Campo di prestazioni

KCW065F
KCM065F
KCM065H
KCA065F

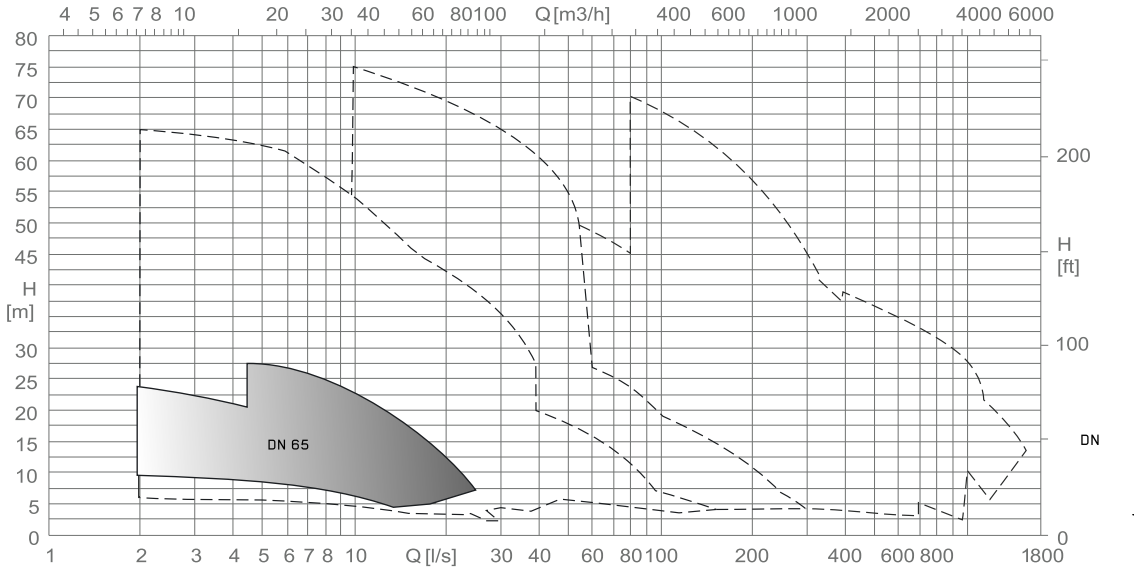

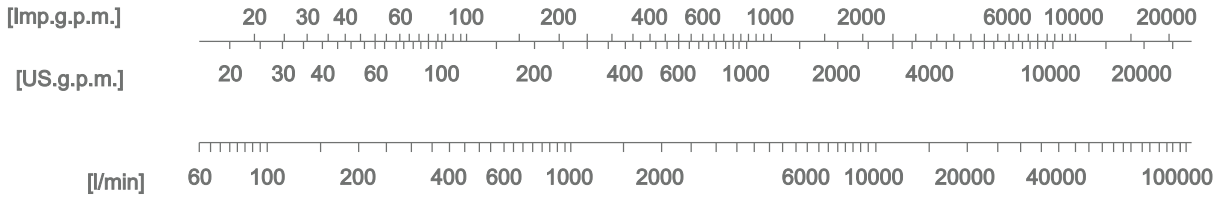

Cod. 996486AD/01-26 - Copyright © 2006 Caprari S.p.A. - All Rights Reserved

K+
DN 65

caprari

KCW065F
KCM065F
KCM065H
KCA065F

Ejemplificación sigla electrobomba
Erklärung der Typenbezeichnung der Elektropumpe
Esemplificazione sigla elettropompa

En comun con sigla motor
Gemeincode mit motorbezeichnung
Comunanze con sigla motore

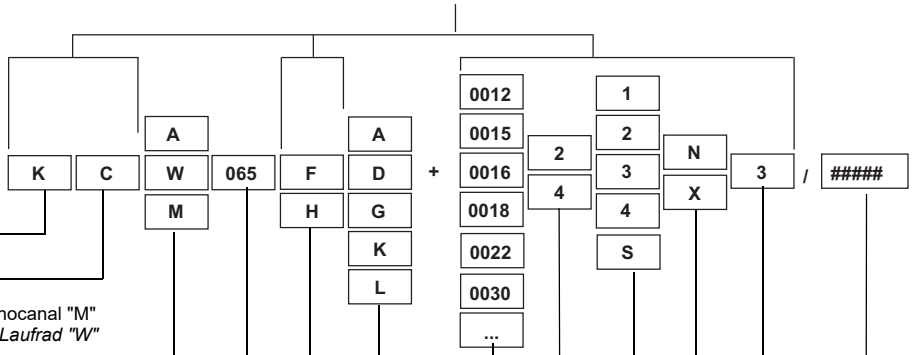

Serie - *Serie* - **Serie**

50 Hz

Rodete: abierta de doble canal “A”; abierto "W"; monocanal "M"
Laufrad: Offenes zweiblatt-laufrad “A”; Wirbelstrom-Laufrad "W"
Einkanal-Version "M"
Girante: bipala aperta “A”; a vortice "W"; monocanale "M"

Tamaño parte hidráulica (DNm)
Baugröße der hydraulischen Teile (DNm)
Grandezza parte idraulica (DNm)

Dimensión embridamiento motor eléctrico
Flanschgröße Elektromotor
Grandezza flangiatura motore elettrico

Reducción rodete - *Laufraddurchmesser* - **Riduzione girante**

Código potencia suministrada por el motor
Abgabelleistung Motor Code
Codice potenza resa motore

Número polos - *Polzahl* - **Numero poli**

Características de fabricación del motor eléctrico trifásico, clase de aislamiento F, grado de protección IP68-IEC
Baudaten elektrischer Drehstrommotor, Isolierstoffklasse F, Schutzart IP68-IEC
Caratteristiche costruttive motore elettrico trifase, classe di isolamento F, grado di protezione IP68-IEC
1 = 400 (380-415) V-Y
2 = 400 (380-415) V-Δ / 700 (660-720) V-Y
3 = 230 (220-240) V-Δ / 400 (380-415) V-Y
4 = 230 (220-240) V-Δ
S = Especiales - Spezialausführung - **Speciali**

Electrobomba estándar: (N) ; versión antideflagrante: (X) (la fabricación respeta las normas
EN 60079 - EN 60079-1tipo ATEX II 2G Ex db h IIB T4 Gb y I M2 Ex db h I Mb)
Standard Elektropumpe: (N) ; ex-geschützte Ausführung: (X) (Konstruktion gemäß der Normen EN 60079 -
EN 60079-1 Typ ATEX II 2G Ex db h IIB T4 Gb und I M2 Ex db h I Mb)
Elettropompa standard: (N) ; versione antideflagrante: (X) (la costruzione è conforme alle norme
EN60079-0 - EN60079-1 tipo ATEX II 2G Ex db h IIB T4 Gb e I M2 Ex db h I Mb)

Código generacional - *Zeugunscode* - **Codice generazionale**

Especialidades diferentes -
Verschiedene Spezialität - **Specialità varie**

Cod. 996486AD/01-26 - Copyright © 2006 Caprari S.p.A. - All Rights Reserved

Fabricación y materiales
Konstruktion und Werkstoffe
Costruzione e materiali

KCW065F
KCM065F

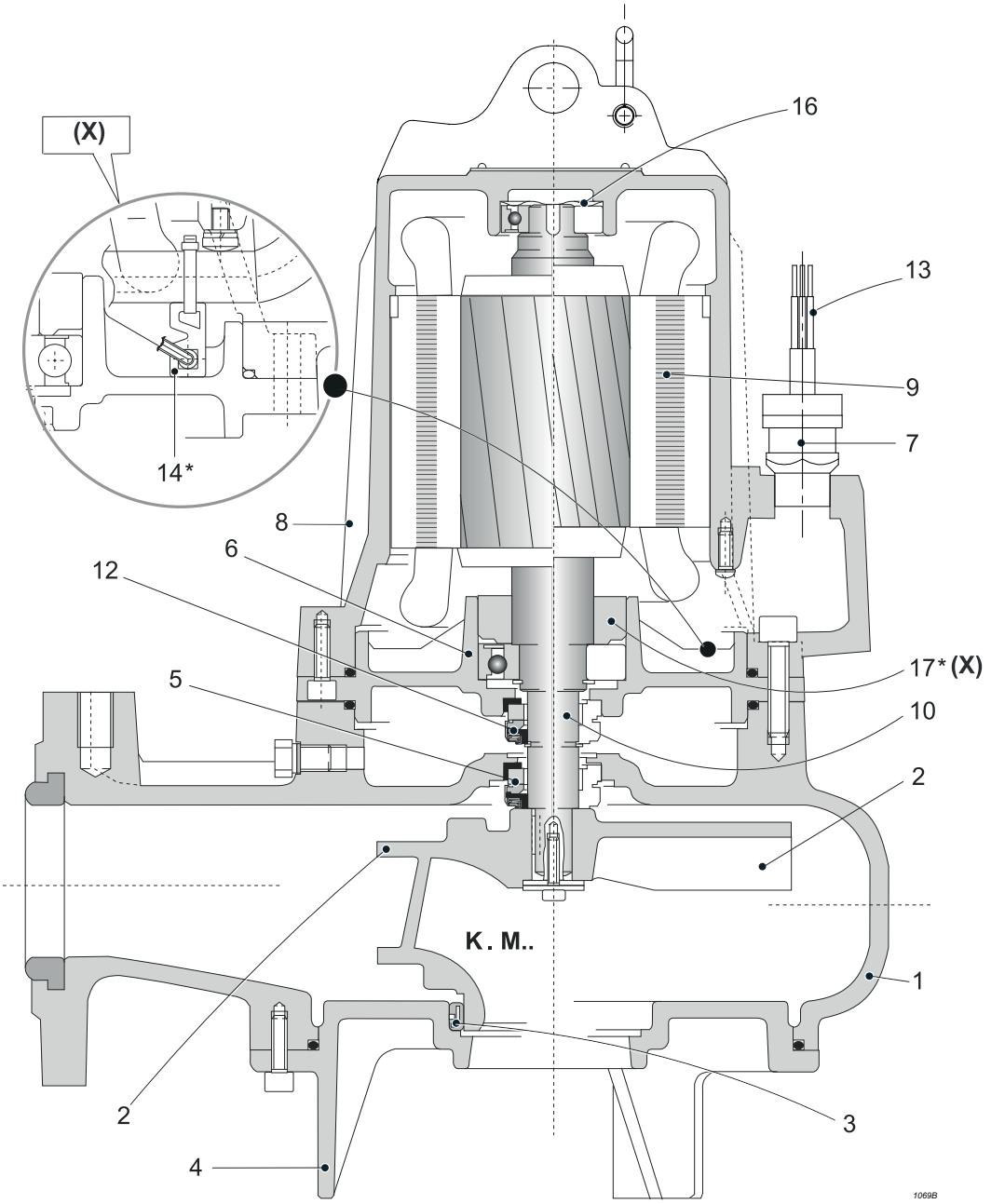

Pos.	Numero	Material	*Bezeichnung*	*Werkstoffe*	**Nomenclatura**	**Materiale**
1	Cuerpo impulsión	Hierro fundido	*Druckgehäuse*	*Grauguss*	**Corpo mandata**	**Ghisa grigia**
2	Rodete	Hierro fundido	*Laufrad*	*Grauguss*	**Girante**	**Ghisa grigia**
3	Anillo alojam. rodete	Acero/Goma	*Spaltring*	*Stahl/Gummi*	**Anello sede girante**	**Acciaio/Gomma**
4	Soporte aspiración	Hierro fundido	*Deckel*	*Grauguss*	**Supporto aspirazione**	**Ghisa grigia**
5	Cierre mecánico lado bomba	Carburo de silicio/ cerámica	*Mech. Dichtring pumpseitig*	*Siliziumkarbid/Keramik*	**Tenuta meccanica lato pompa**	**Carburo di silicio/ ceramica**
6	Soporte cojinete	Fundicion esferoidal	*Lagergehäuse*	*Spharoguss*	**Supporto cuscinetto**	**Ghisa sferoidale**
7	Sujeta-cable	Latón	*Kabelverschraubung*	*Messing*	**Pressacavo**	**Ottone**
8	Carcasa motor	Hierro fundido	*Motorgehäuse*	*Grauguss*	**Carcassa motore**	**Ghisa grigia**
9	Estátor	Chapa magnética	*Stator*	*Elektroblech*	**Statore**	**Lamierino magnetico**
10	Eje con rotor	Acero inox/Chapa magnética	*Welle mit Läufer*	*Rostfreier edelstahl/ Elektroblech*	**Albero completo di rotore**	**Acciaio inox/ Lamierino magnetico**
12	Cierre mecánico lado motor	Cerámica/grafito	*Mech. Dichtring motorseitig*	*Keramik/Grafit*	**Tenuta meccanica lato motore**	**Ceramica/grafite**
13	Cable redondo de alimentación	-	*Rundes Speisekabel*	-	**Cavo tondo di alimentazione**	**-**
14*	Sonda de conductividad	-	*Leitfähigkeitsaufnehmer*	-	**Sonda di conduttività**	**-**
16	Anillo elástico	Acero inox	*Sprengring*	*Rostfreier edelstahl*	**Anello elastico**	**Acciaio inox**
17*	Separador	Acero	*Hülse*	*Stahl*	**Distanziale**	**Acciaio**
18	Manilla (opcional)	Acero inox	*Griff (auf Wunsch)*	*Rostfreier edelstahl*	**Maniglia (su richiesta)**	**Acciaio inox**

* Para versiones antideflagrantes (X); bajo pedido para versiones (N).	** Für Ex-geschützter Ausführung (X); Auf Wunsch Für Modelle in -(N).*	*** Per versioni antideflagranti (X); su richiesta per versioni (N).**
(Sonda de conductividad en la carcasa motor)	*(EX-Ausführung Leitfähigkeits - Aufnehmer im Motorgehäuse)*	**(Sonda di conduttività nella carcassa motore)**
Tornillos y tuercas acero inox	*Schrauben und Muttern aus rostfreiem Edelstahl*	**Viti e dadi in acciaio inox**
Comercializado versión con rodetes de acero inoxidable AISI 316.	*Erhältlich ausführung mit laufrädern aus rostfreiem edelstahl AISI 316.*	**Disponibile versione con girante in acciaio inox AISI 316.**

Cod. 996486AD/01-26 - Copyright © 2006 Caprari S.p.A. - All Rights Reserved

caprari

Fabricación y materiales
Konstruktion und Werkstoffe
Costruzione e materiali

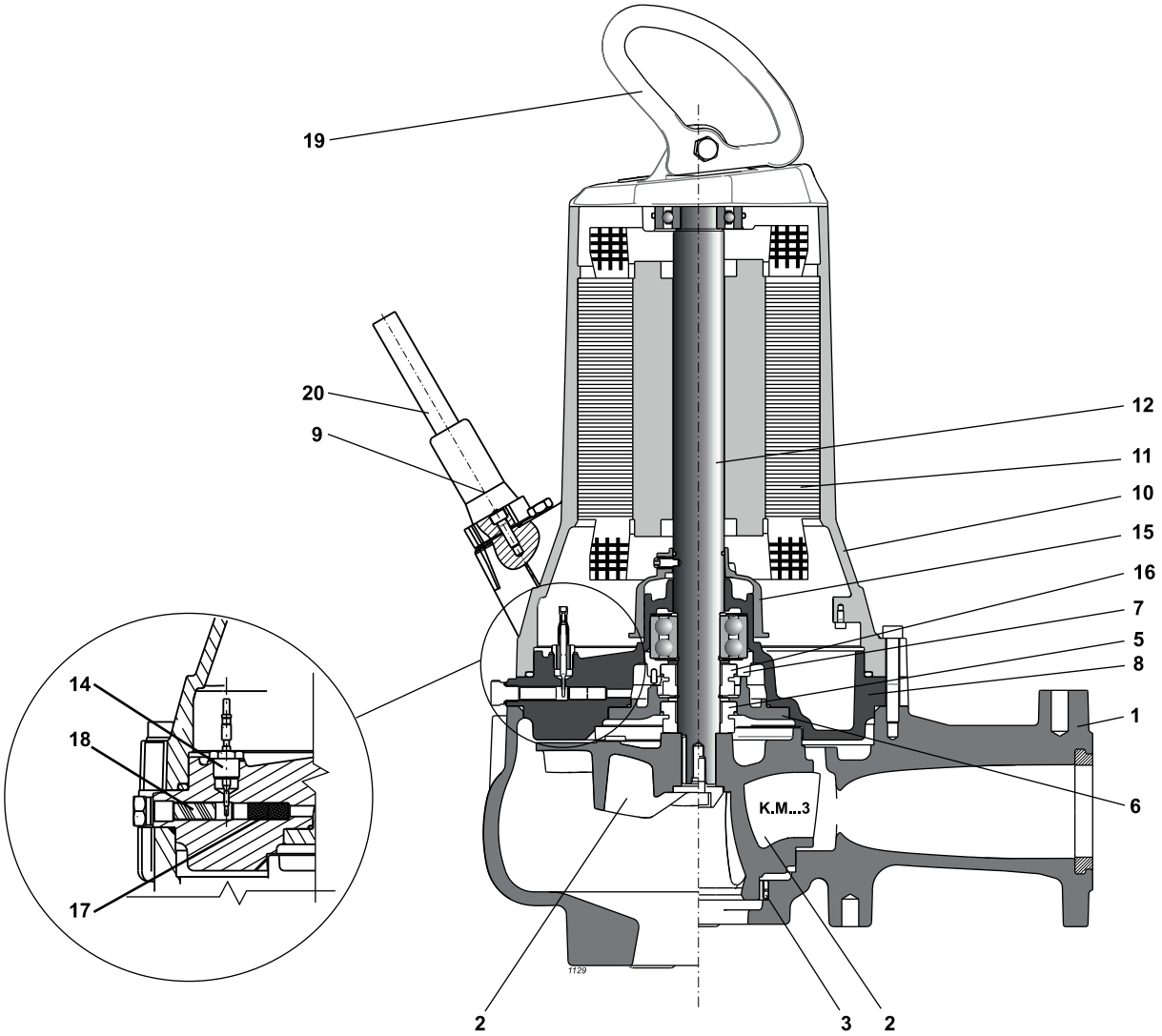

Pos.	Parts	Materials	*Nomenclature*	*Matériaux*	**Nomenclatura**	**Materiale**
1	Cuerpo impulsión	Hierro fundido	*Druckgehäuse*	*Grauguss*	**Corpo mandata**	**Ghisa grigia**
2	Rodete	Hierro fundido	*Laufrad*	*Grauguss*	**Girante**	**Ghisa grigia**
3	Anillo alojam. rodete	-	*Spaltring*	-	**Anello sede girante**	-
5	Cierre mecánico lado bomba	Carburo de silicio/ cerámica	*Mech. Dichtring pumpseitig*	*Siliziumkarbid/Keramik*	**Tenuta meccanica lato pompa**	**Carburo di silicio/ ceramica**
6	Brida porta cierre mecánico	Fundicion esferoidal	*Flansch für Gleitringdichtung*	*Spharoguss*	**Flangia porta tenuta meccanica**	**Ghisa sferoidale**
7	Soporte cojinete	Hierro fundido	*Lagergehäuse*	*Grauguss*	**Supporto cuscinetto**	**Ghisa grigia**
8	Caja aceite	Hierro fundido	*Öltrennkammer*	*Grauguss*	**Scatola olio**	**Ghisa grigia**
9	Sujeta-cable	Acero inox	*Kabelverschraubung*	*Rostfreier edelstahl*	**Pressacavo**	**Acciaio inox**
10	Carcasa motor	Hierro fundido	*Motorgehäuse*	*Grauguss*	**Carcassa motore**	**Ghisa grigia**
11	Estátor	Chapa magnética	*Stator*	*Elektroblech*	**Statore**	**Lamierino magnetico**
12	Eje con rotor	Acero inox/Chapa magnética	*Welle mit Läufer*	*Rostfreier edelstahl/ Elektroblech*	**Albero completo di rotore**	**Acciaio inox/ Lamierino magnetico**
14	Sonda de conductividad	-	*Leitfähigkeitsaufnehmer*	-	**Sonda di conduttività**	-
15	Centrifugator de aceite	Tecnopolímero	*Ölschleuder*	*Technopolymer*	**Centrifugatore olio**	**Tecnopolimero**
16	Cierre mecánico lado motor	Cerámica/grafito	*Mech. Dichtring motorseitig*	*Keramik/Grafit*	**Tenuta meccanica lato motore**	**Ceramica/grafite**
17	Arestador de flama	Acero inox	*Flammendurchschlagsicherung*	*Rostfreier edelstahl*	**Arrestatore di fiamma**	**Acciaio inox**
18	Diafragma	Acero/Goma	*Membran*	*Stahl/Gummi*	**Membrana**	**Acciaio/Gomma**
19	Manilla	Acero inox	*Griff*	*Rostfreier edelstahl*	**Maniglia**	**Acciaio inox**
20	Cable redondo de alimentación	-	*Rundes Speisekabel*	-	**Cavo tondo di alimentazione**	-

Tornillos y tuercas acero inox
Comercializado versión con rodetes de acero inoxidable AISI 316.

Schrauben und Muttern aus rostfreiem Edelstahl
Erhältlich ausführung mit laufrädern aus rostfreiem edelstahl AISI 316.

Viti e dadi in acciaio inox
Disponibile versione con girante in acciaio inox AISI 316.

Cod. 996486AD/01-26 - Copyright © 2006 Caprari S.p.A. - All Rights Reserved

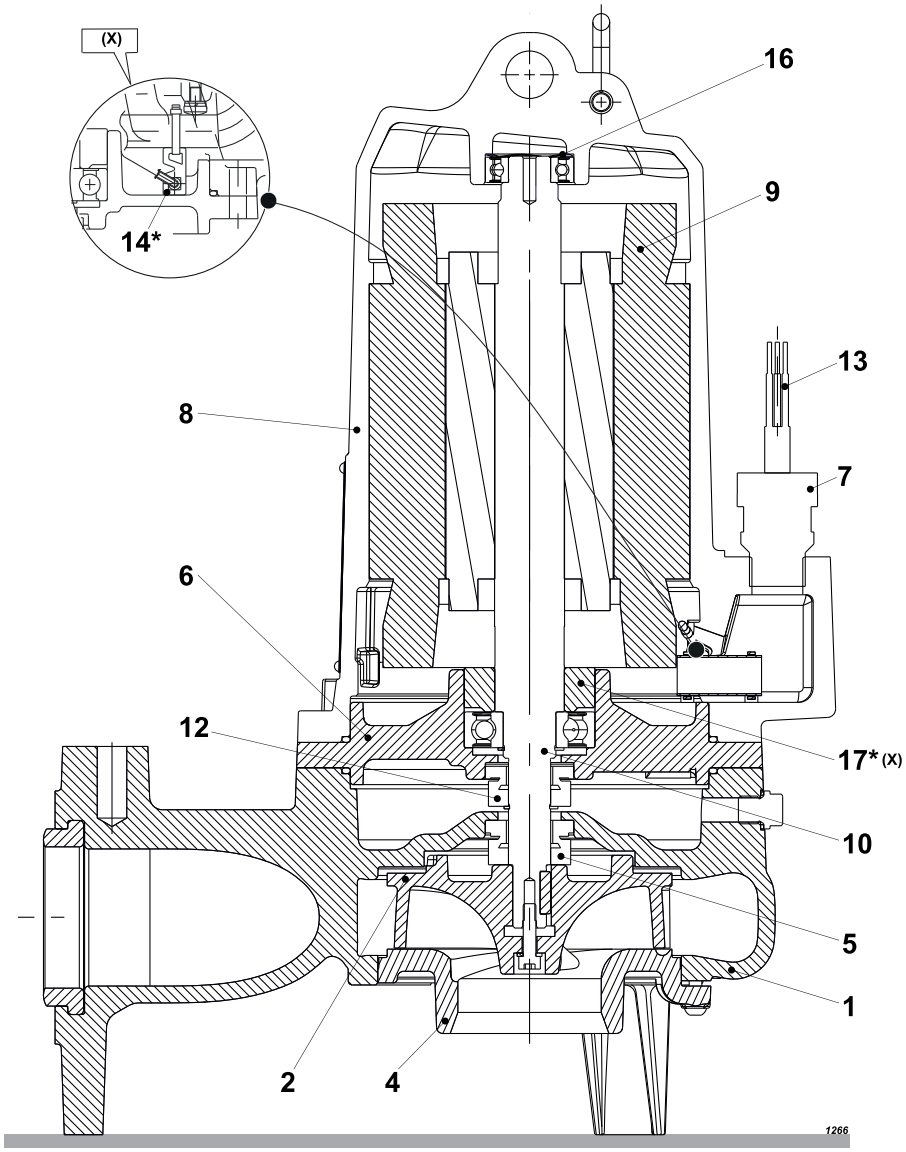

Pos.	Parts	Materials	*Nomenclature*	*Matériaux*	**Nomenclatura**	**Materiale**
1	Cuerpo impulsión	Hierro fundido	*Druckgehäuse*	*Grauguss*	**Corpo mandata**	**Ghisa grigia**
2	Rodete	Hierro fundido	*Laufrad*	*Grauguss*	**Girante**	**Ghisa grigia**
4	Soporte aspiración	Fundicion esferoidal	*Deckel*	*Spharoguss*	**Supporto aspirazione**	**Ghisa sferoidale**
5	Cierre mecánico lado bomba	Carburo de silicio/ cerámica	*Mech. Dichtring pumpseitig*	*Siliziumkarbid/Keramik*	**Tenuta meccanica lato pompa**	**Carburo di silicio/ ceramica**
6	Soporte cojinete	Fundicion esferoidal	*Lagergehäuse*	*Spharoguss*	**Supporto cuscinetto**	**Ghisa sferoidale**
7	Sujeta-cable	Latón	*Kabelverschraubung*	*Messing*	**Pressacavo**	**Ottone**
8	Carcasa motor	Hierro fundido	*Motorgehäuse*	*Grauguss*	**Carcassa motore**	**Ghisa grigia**
9	Estátor	Chapa magnética	*Stator*	*Elektroblech*	**Statore**	**Lamierino magnetico**
10	Eje con rotor	Acero inox/Chapa magnética	*Welle mit Läufer*	*Rostfreier edelstahl/ Elektroblech*	**Albero completo di rotore**	**Acciaio inox/ Lamierino magnetico**
12	Cierre mecánico lado motor	Cerámica/grafito	*Mech. Dichtring motorseitig*	*Keramik/Grafit*	**Tenuta meccanica lato motore**	**Ceramica/grafite**
13	Cable redondo de alimentación	-	*Rundes Speisekabel*	-	**Cavo tondo di alimentazione**	**-**
14	Sonda de conductividad	-	*Leitfähigkeitsaufnehmer*	-	**Sonda di conduttività**	**-**
16	Anillo elástico	Acero inox	*Sprengring*	*Rostfreier edelstahl*	**Anello elastico**	**Acciaio inox**
17	Separador	-	*Hülse*	-	**Distanziale**	**-**
18	Manilla (opcional)	Acero inox	*Griff (auf Wunsch)*	*Rostfreier edelstahl*	**Maniglia (su richiesta)**	**Acciaio inox**

* Para versiones antideflagrantes (X); bajo pedido para versiones (N).

(Sonda de conductividad en la carcasa motor)

Tornillos y tuercas acero inox

Comercializado versión con rodetes de acero inoxidable AISI 316.

** Für Ex-geschützter Ausführung (X); Auf Wunsch Für Modelle in -(N).*

(EX-Ausführung Leitfähigkeits - Aufnehmer im Motorgehäuse)

Schrauben und Muttern aus rostfreiem Edelstahl

Erhältlich ausführung mit laufrädern aus rostfreiem edelstahl AISI 316.

*** Per versioni antideflagranti (X); su richiesta per versioni (N).**

(Sonda di conduttività nella carcassa motore)

Viti e dadi in acciaio inox

Disponibile versione con girante in acciaio inox AISI 316.

Cod. 996486AD/01-26 - Copyright © 2006 Caprari S.p.A. - All Rights Reserved

Cod. 996486AD/01-26 - Copyright © 2006 Caprari S.p.A. - All Rights Reserved

Rodete abierto retrasado *Wirbelstrom-Laufrad* **Girante aperta arretrata**

Tipo *Typ* **Tipo**	KCW065F..+...41N3	KCW065F..+...41X3
Sondas térmicas *Temperaturfühler* **Sonde termiche**	Opcional *Auf wunsch* **Su richiesta**	Sì *Ja* **Sì**
Sonda de conductividad *Leitfähigkeits-Aufnehmer* **Sonda di conduttività**	Opcional *Auf wunsch* **Su richiesta**	Sì *Ja* **Sì**

Versión cable (1) *Version kabel (1)* **Cavo Versione (1)**		
Electrobomba tipo *Elektropumpe Typ* **Elettropompa tipo**	Alimentación *Stromversorgung* **Alimentazione**	Auxiliar *Hilfskabel* **Ausiliario**
KCW065FG+001641N3	1x(4x1,5)x10	
KCW065FD+002141N3	1x(4x1,5)x10	
KCW065FA+002641N3	1x(4x1,5)x10	

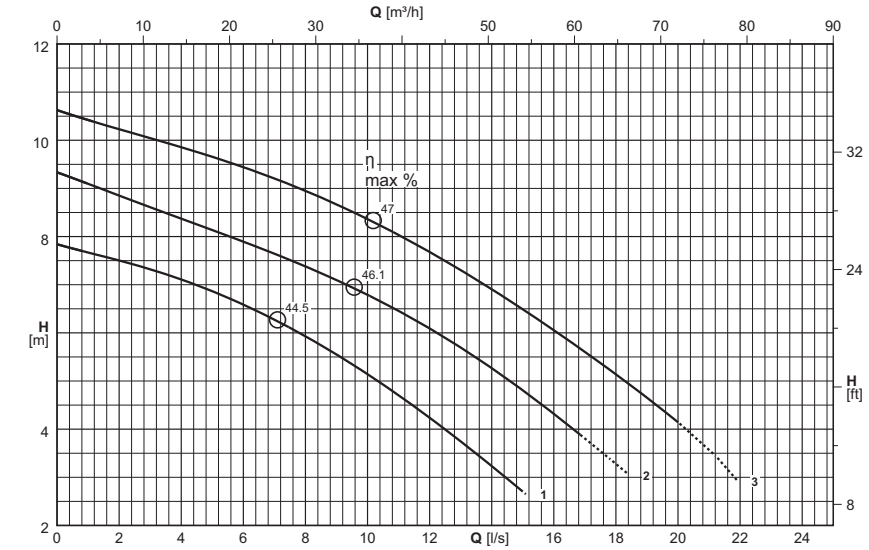

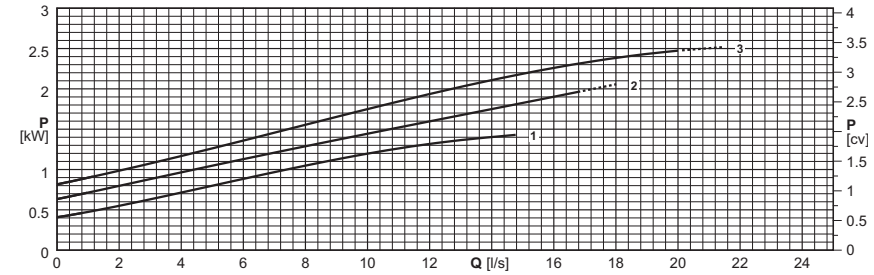

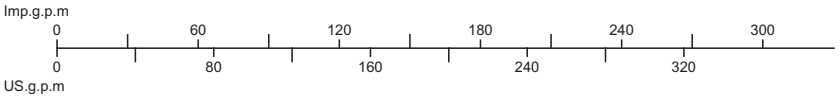

(1) = n. cables x (n° conductores por cable x sección [mm²]) x longitud cable [m] - Vaina del cable de goma H07RN8-F (Versión .....+...41X3: Cable NSSHÖU-J)

Versión .....+...41X3 Alimentación:1x(7x1,5)x10

Longitud cable superior de 10 m opcional

(1) = Stück Kabel x (N. der Leiter pro Kabel x Querschnitt [mm²] x Kabellänge [m] - Kabelmantel aus Gummi H07RN8-F (Version .....+...41X3: Kabel NSSHÖU-J)

Version .....+...41X3 Stromversorgung:1x(7x1,5)x10

Kabellängen über 10 m auf Wunsch

(1) = n°. cavi x (n°. conduttori per cavo x sezione [mm²]) x lunghezza cavo [m] - Guaina cavo in gomma H07RN8-F (Versione .....+...41X3: Cavo NSSHÖU-J)

Versione .....+...41X3 Alimentazione:1x(7x1,5)x10

Lunghezza cavo superiore a 10 m - su richiesta

Electrobomba tipo *Elektropumpe typ* **Elettropompa tipo**	Curva *Kurve* **Curva**	Potencia motor *Motor-leistung* **Potenza motore**	Caudal *Fördermenge* **Portata**																
			[l/s]	0	0,8	1	2	3	4	5	6	7	8	9	10	15	20	21	
		P_2	**[m³/h]**	0	2,9	3,6	7,2	10,8	14,4	18	21,6	25,2	28,8	32,4	36	54	72	75,6	
	(N°)	**[kW]**	Altura de carga *Förderhöe* **Prevalenza**																
KCW065FG+001641N3	1	1,6	**[m]**	7,8	7,7	7,7	7,5	7,3	7,1	6,9	6,6	6,3	5,9	5,5	5,1	2,7			
KCW065FD+002141N3	2	2,1	**[m]**	9,3	9,1	9,1	8,9	8,6	8,4	8,1	7,9	7,6	7,4	7,1	6,8	4,8			
KCW065FA+002641N3	3	2,6	**[m]**	10,6	10,5	10,4	10,2	10	9,9	9,7	9,4	9,2	8,9	8,7	8,4	6,5	4,1	3,6	

P_2 = Potencia suminitrada por el motor

Tolerancias sobre las prestaciones según normas: UNI/ISO 9906 Nivel 3B

Para las características de los motores ver página "Características motores"

Para los accesorios ver página "Accessories"

Los rodetes de la bomba son torneados para obtener el punto de trabajo requerido.

P_2 = Abgabeleistung Motor

Toleranz der Leistungen gemäß der Normen: UNI/ISO 9906 Klasse 3B

Für die Motordaten bitte auf Seite "Merkmale der Motoren" nachschlagen.

Für die Zubehörteile bitte auf Seite "Zubehörteile" nachschlagen

Die Laufräder werden auf den Betriebspunkt abgedreht

P_2 = Potenza resa dal motore

Tolleranze sulle prestazioni secondo norme: UNI/ISO 9906 Grado 3B

Per caratteristiche motori vedere pagina "caratteristiche motori"

Per accessori vedere pagina accessori

Le giranti vengono tornite in modo da ottenere il punto di lavoro richiesto

Cod. 996486AD/01-26 - Copyright © 2006 Caprari S.p.A. - All Rights Reserved

Versión fija sumergida
Stationäre Naßinstallation
Esecuzione immersa fissa

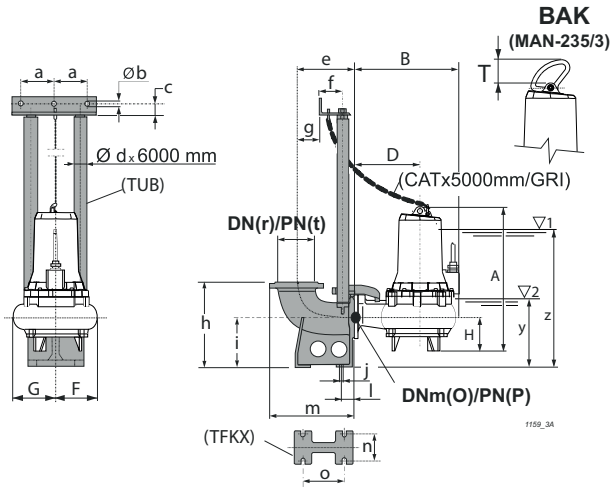

Tipo *Typ* **Tipo**	Paso libre *Kugeldurchgang* **Passaggio Libero**	Peso *Gewicht* **Peso**	A	B	D	F	G	H	O	P	T	Accesorios *Zubehör* **Accessori**
	[mm]	**[kg]**	**[mm]**									BAK.
KCW065FG+001641N3	Ø 55	63	565,6	373	225	148	148	140	65	16	65,3	F/E 2", F/E-A 2", E 2"
KCW065FD+002141N3	Ø 55	68	565,6	373	225	148	148	140	65	16	65,3	F/E 2", F/E-A 2", E 2"
KCW065FA+002641N3	Ø 55	66	565,6	373	225	148	148	140	65	16	65,3	F/E 2", F/E-A 2", E 2"

BAK.	a	b	c	d	e	f	g	h	i	j	l	m	n	o	r	t	y	z
BAKF/E 2"	130	12,5	35	2"	220	102	40	280	160	18	47	320	110	156	80	ex PN10	250	415
BAKF/E-A 2"	130	12,5	35	2"	220	102	40	280	160	18	47	320	110	156	80	16	250	415
BAKE 2"	130	12,5	35	2"	220	102	40	280	160	18	47	312,5	110	156	65	16	250	415

(3) z = Inmersión mínima para motor sin camisa en funcionamiento continuo S1 (compatiblemente con el NPSHR)

y = Inmersión mínima para motor sin camisa en funcionamiento intermitente S3 (compatiblemente con el NPSHR)

(3) z = Mindesttauchtiefe für Motor ohne Außengehäuse in Dauerbetrieb S1 (kompatibel mit der NPSHR)

y = Mindesttauchtiefe für Motor ohne Außengehäuse in Aussetzbetrieb S3 (kompatibel mit der NPSHR)

(3) z = Immersione minima per motore senza mantello in funzione continuo S1 compatibilmente con l'NPSHR

y = Immersione minima con motore senza mantello in funzione intermittente S3 compatibilmente con l'NPSHR

Cod. 996486AD/01-26 - Copyright © 2006 Caprari S.p.A. - All Rights Reserved

Rodete abierto retrasado *Wirbelstrom-Laufrad* **Girante aperta arretrata**

Tipo *Typ* **Tipo**	KCW065F..+...21N3	KCW065F..+...21X3
Sondas térmicas *Temperaturfühler* **Sonde termiche**	Opcional *Auf wunsch* **Su richiesta**	Sì *Ja* **Sì**
Sonda de conductividad *Leitfähigkeits-Aufnehmer* **Sonda di conduttività**	Opcional *Auf wunsch* **Su richiesta**	Sì *Ja* **Sì**

Versión cable (1) *Version kabel (1)* **Cavo Versione (1)**		
Electrobomba tipo *Elektropumpe Typ* **Elettropompa tipo**	Alimentación *Stromversorgung* **Alimentazione**	Auxiliar *Hilfskabel* **Ausiliario**
KCW065FL+002021N3	1x(4x1,5)x10	
KCW065FG+002521N3	1x(4x1,5)x10	
KCW065FD+003121N3	1x(4x1,5)x10	
KCW065FA+003121N3	1x(4x1,5)x10	

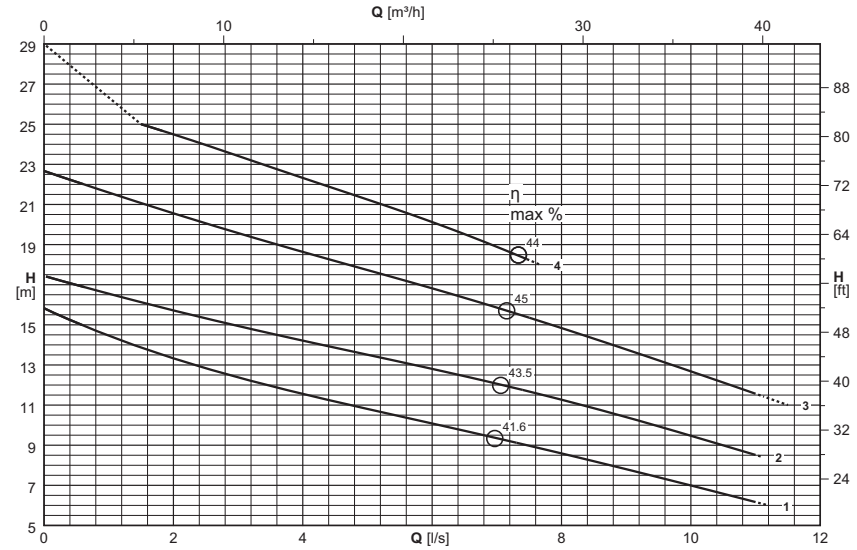

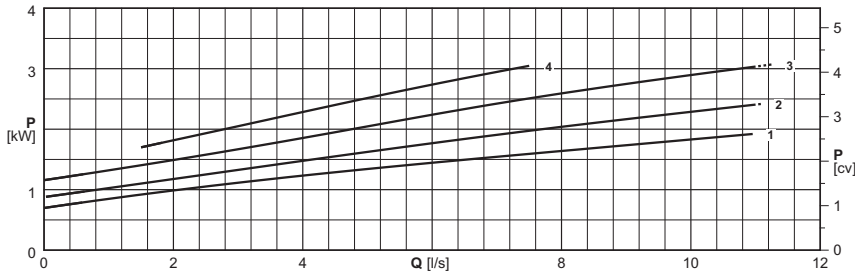

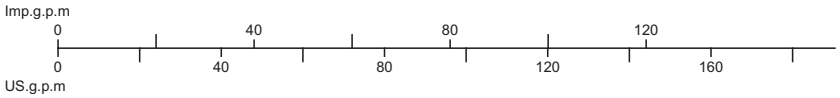

(1) = n. cables x (n° conductores por cable x sección [mm²]) x longitud cable [m] - Vaina del cable de goma H07RN8-F (Versión .....+...21X3: Cable NSSHÖU-J)

Versión .....+...21X3 Alimentación:1x(7x1,5)x10

Longitud cable superior de 10 m opcional

(1) = Stück Kabel x (N. der Leiter pro Kabel x Querschnitt [mm²] x Kabellänge [m] - Kabelmantel aus Gummi H07RN8-F (Version .....+...21X3: Kabel NSSHÖU-J)

Version .....+...21X3 Stromversorgung:1x(7x1,5)x10

Kabellängen über 10 m auf Wunsch

(1) = n°. cavi x (n°. conduttori per cavo x sezione [mm²]) x lunghezza cavo [m] - Guaina cavo in gomma H07RN8-F (Versione .....+...21X3: Cavo NSSHÖU-J)

Versione .....+...21X3 Alimentazione:1x(7x1,5)x10

Lunghezza cavo superiore a 10 m - su richiesta

Electrobomba tipo *Elektropumpe typ* **Elettropompa tipo**	Curva *Kurve* **Curva**	Potencia motor *Motor-leistung* **Potenza motore**	Caudal *Fördermenge* **Portata**																
			[l/s]	0	0,6	0,7	0,8	0,9	1	2	3	4	5	6	7	8	9	10	11
		P_2	**[m³/h]**	0	2,2	2,5	2,9	3,2	3,6	7,2	10,8	14,4	18	21,6	25,2	28,8	32,4	36	39,6
	(N°)	**[kW]**	Altura de carga *Förderhöe* **Prevalenza**																
KCW065FL+002021N3	1	2	**[m]**	15,8	15	14,9	14,7	14,6	14,5	13,3	12,4	11,6	10,8	10,1	9,3	8,6	7,8	7	6,2
KCW065FG+002521N3	2	2,5	**[m]**	17,4	16,9	16,8	16,7	16,6	16,6	15,7	14,9	14,2	13,5	12,8	12,1	11,3	10,4	9,5	8,5
KCW065FD+003121N3	3	3,1	**[m]**	22,7	22	21,9	21,8	21,7	21,6	20,6	19,6	18,6	17,7	16,8	15,9	14,8	13,8	12,7	11,6
KCW065FA+003121N3	4	3,1	**[m]**	26,8						24,5	23,4	22,3	21,2	20,1	18,9				

P_2 = Potencia suminitrada por el motor

Tolerancias sobre las prestaciones según normas: UNI/ISO 9906 Nivel 3B

Para las características de los motores ver página "Características motores"

Para los accesorios ver página "Accessories"

Los rodetes de la bomba son torneados para obtener el punto de trabajo requerido.

P_2 = Abgabeleistung Motor

Toleranz der Leistungen gemäß der Normen: UNI/ISO 9906 Klasse 3B

Für die Motordaten bitte auf Seite "Merkmale der Motoren" nachschlagen.

Für die Zubehörteile bitte auf Seite "Zubehörteile" nachschlagen

Die Laufräder werden auf den Betriebspunkt abgedreht

P_2 = Potenza resa dal motore

Tolleranze sulle prestazioni secondo norme: UNI/ISO 9906 Grado 3B

Per caratteristiche motori vedere pagina "caratteristiche motori"

Per accessori vedere pagina accessori

Le giranti vengono tornite in modo da ottenere il punto di lavoro richiesto

Cod. 996486AD/01-26 - Copyright © 2006 Caprari S.p.A. - All Rights Reserved

Versión fija sumergida
Stationäre Naßinstallation
Esecuzione immersa fissa

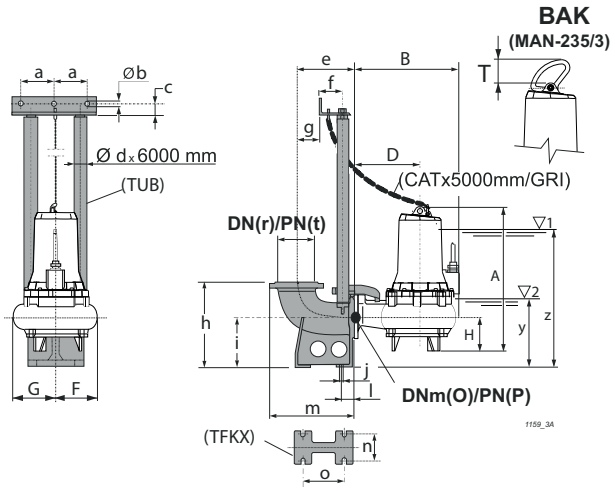

Tipo *Typ* **Tipo**	Paso libre *Kugeldurchgang* **Passaggio Libero**	Peso *Gewicht* **Peso**	A	B	D	F	G	H	O	P	T	Accesorios *Zubehör* **Accessori**
	[mm]	**[kg]**	**[mm]**									BAK.
KCW065FL+002021N3	Ø 40	54	529,6	363	225	113	113	107,5	65	16	65,3	F/E 2", F/E-A 2", E 2"
KCW065FG+002521N3	Ø 40	56	529,6	370	225	113	113	107,5	65	16	65,3	F/E 2", F/E-A 2", E 2"
KCW065FD+003121N3	Ø 40	62	533,6	370	225	113	113	107,5	65	16	65,3	F/E 2", F/E-A 2", E 2"
KCW065FA+003121N3	Ø 40	61	533,6	370	225	113	113	107,5	65	16	65,3	F/E 2", F/E-A 2", E 2"

BAK.	a	b	c	d	e	f	g	h	i	j	l	m	n	o	r	t	y	z
BAKF/E 2"	130	12,5	35	2"	220	102	40	280	160	18	47	320	110	156	80	ex PN10	252,5	442,5
BAKF/E-A 2"	130	12,5	35	2"	220	102	40	280	160	18	47	320	110	156	80	16	252,5	442,5
BAKE 2"	130	12,5	35	2"	220	102	40	280	160	18	47	312,5	110	156	65	16	252,5	442,5

(3) z = Inmersión mínima para motor sin camisa en funcionamiento continuo S1 (compatiblemente con el NPSHR)

y = Inmersión mínima para motor sin camisa en funcionamiento intermitente S3 (compatiblemente con el NPSHR)

(3) z = Mindesttauchtiefe für Motor ohne Außengehäuse in Dauerbetrieb S1 (kompatibel mit der NPSHR)

y = Mindesttauchtiefe für Motor ohne Außengehäuse in Aussetzbetrieb S3 (kompatibel mit der NPSHR)

(3) z = Immersione minima per motore senza mantello in funzione continuo S1 compatibilmente con l'NPSHR

y = Immersione minima con motore senza mantello in funzione intermittente S3 compatibilmente con l'NPSHR

Cod. 996486AD/01-26 - Copyright © 2006 Caprari S.p.A. - All Rights Reserved

Rodete monocanal *Einkanal-Laufrad* **Girante monocanale**

Tipo *Typ* **Tipo**	KCM065F..+...21N3	KCM065F..+...21X3
Sondas térmicas *Temperaturfühler* **Sonde termiche**	Opcional *Auf wunsch* **Su richiesta**	Sì *Ja* **Sì**
Sonda de conductividad *Leitfähigkeits-Aufnehmer* **Sonda di conduttività**	Opcional *Auf wunsch* **Su richiesta**	Sì *Ja* **Sì**

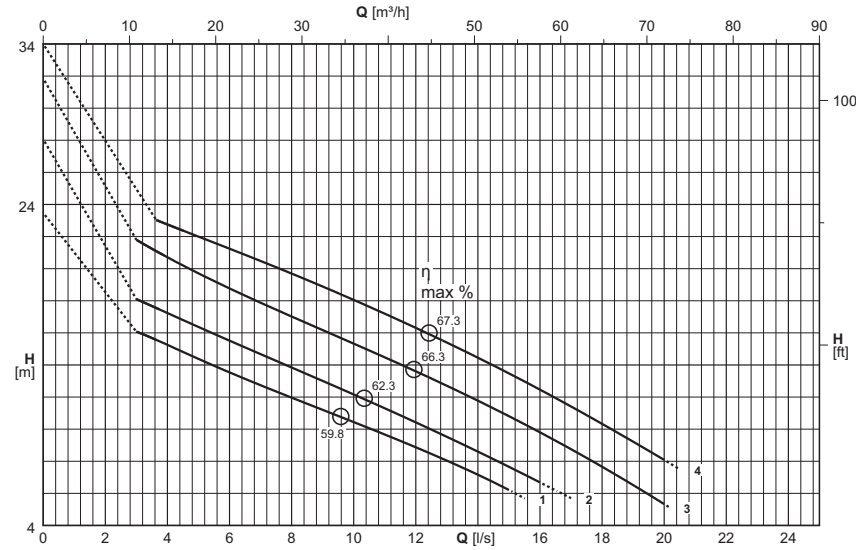

Versión cable (1) *Version kabel (1)* **Cavo Versione (1)**		
Electrobomba tipo *Elektropumpe Typ* **Elettropompa tipo**	Alimentación *Stromversorgung* **Alimentazione**	Auxiliar *Hilfskabel* **Ausiliario**
KCM065FG+002021N3	1x(4x1,5)x10	
KCM065FD+002021N3	1x(4x1,5)x10	
KCM065FA+002521N3	1x(4x1,5)x10	
KCM065FK+003121N3	1x(4x1,5)x10	

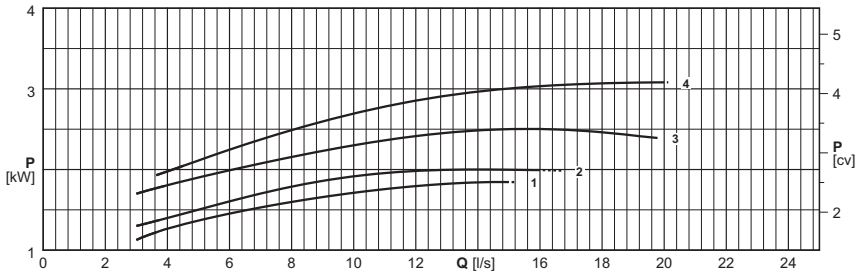

(1) = n. cables x (n° conductores por cable x sección [mm²]) x longitud cable [m] - Vaina del cable de goma H07RN8-F (Versión .....+...21X3: Cable NSSHÖU-J)

Versión .....+...21X3 Alimentación:1x(7x1,5)x10

Longitud cable superior de 10 m opcional

(1) = Stück Kabel x (N. der Leiter pro Kabel x Querschnitt [mm²] x Kabellänge [m] - Kabelmantel aus Gummi H07RN8-F (Version .....+...21X3: Kabel NSSHÖU-J)

Version .....+...21X3 Stromversorgung:1x(7x1,5)x10

Kabellängen über 10 m auf Wunsch

(1) = n°. cavi x (n°. conduttori per cavo x sezione [mm²]) x lunghezza cavo [m] - Guaina cavo in gomma H07RN8-F (Versione .....+...21X3: Cavo NSSHÖU-J)

Versione .....+...21X3 Alimentazione:1x(7x1,5)x10

Lunghezza cavo superiore a 10 m - su richiesta

Electrobomba tipo *Elektropumpe typ* **Elettropompa tipo**	Curva *Kurve* **Curva**	Potencia motor *Motor-leistung* **Potenza motore**	Caudal *Fördermenge* **Portata**																
			[l/s]	0	3	4	5	6	7	8	9	10	12	14	16	18	20		
		P_2	**[m³/h]**	0	10,8	14,4	18	21,6	25,2	28,8	32,4	36	43,2	50,4	57,6	64,8	72		
	(N°)	**[kW]**	Altura de carga *Förderhöe* **Prevalenza**																
KCM065FG+002021N3	1	2	**[m]**	19,5	16,1	15,2	14,4	13,5	12,7	12	11,2	10,4	8,9	7,2					
KCM065FD+002021N3	2	2	**[m]**	24,1	18,1	17,2	16,4	15,5	14,7	13,8	13	12,2	10,4	8,6	6,7				
KCM065FA+002521N3	3	2,5	**[m]**	27,9	21,8	20,7	19,7	18,8	17,9	17	16,2	15,3	13,6	11,8	9,8	7,7	5,3		
KCM065FK+003121N3	4	3,1	**[m]**	30,4		22,8	22	21,2	20,5	19,7	18,9	18,1	16,3	14,4	12,5	10,3	8,1		

P_2 = Potencia suminitrada por el motor

Tolerancias sobre las prestaciones según normas: UNI/ISO 9906 Nivel 3B

Para las características de los motores ver página "Características motores"

Para los accesorios ver página "Accessories"

P_2 = Abgabeleistung Motor

Toleranz der Leistungen gemäß der Normen: UNI/ISO 9906 Klasse 3B

Für die Motordaten bitte auf Seite "Merkmale der Motoren" nachschlagen.

Für die Zubehörteile bitte auf Seite "Zubehörteile" nachschlagen

P_2 = Potenza resa dal motore

Tolleranze sulle prestazioni secondo norme: UNI/ISO 9906 Grado 3B

Per caratteristiche motori vedere pagina "caratteristiche motori"

Per accessori vedere pagina accessori

Cod. 996486AD/01-26 - Copyright © 2006 Caprari S.p.A. - All Rights Reserved

Versión fija sumergida
Stationäre Naßinstallation
Esecuzione immersa fissa

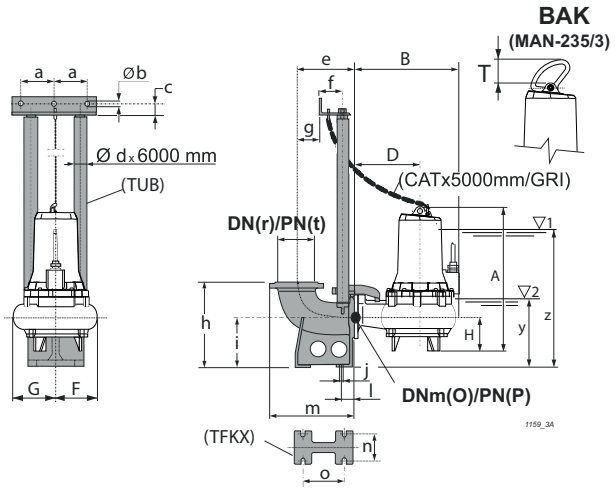

Tipo *Typ* **Tipo**	Paso libre *Kugeldurchgang* **Passaggio Libero**	Peso *Gewicht* **Peso**	A	B	D	F	G	H	O	P	T	Accesorios *Zubehör* **Accessori**
	[mm]	**[kg]**	**[mm]**									BAK.
KCM065FG+002021N3	Ø 40	61	561,6	373	225	148	148	140	65	16	65,3	F/E 2", F/E-A 2", E 2"
KCM065FD+002021N3	Ø 40	60	561,6	373	225	148	148	140	65	16	65,3	F/E 2", F/E-A 2", E 2"
KCM065FA+002521N3	Ø 40	62	561,6	373	225	148	148	140	65	16	65,3	F/E 2", F/E-A 2", E 2"
KCM065FK+003121N3	Ø 40	62	565,6	373	225	148	148	140	65	16	65,3	F/E 2", F/E-A 2", E 2"

BAK.	a	b	c	d	e	f	g	h	i	j	l	m	n	o	r	t	y	z
BAKF/E 2"	130	12,5	35	2"	220	102	40	280	160	18	47	320	110	156	80	ex PN10	253	443
BAKF/E-A 2"	130	12,5	35	2"	220	102	40	280	160	18	47	320	110	156	80	16	253	443
BAKE 2"	130	12,5	35	2"	220	102	40	280	160	18	47	312,5	110	156	65	16	253	443

(3) z = Inmersión mínima para motor sin camisa en funcionamiento continuo S1 (compatiblemente con el NPSHR)

y = Inmersión mínima para motor sin camisa en funcionamiento intermitente S3 (compatiblemente con el NPSHR)

(3) z = Mindesttauchtiefe für Motor ohne Außengehäuse in Dauerbetrieb S1 (kompatibel mit der NPSHR)

y = Mindesttauchtiefe für Motor ohne Außengehäuse in Aussetzbetrieb S3 (kompatibel mit der NPSHR)

(3) z = Immersione minima per motore senza mantello in funzione continuo S1 compatibilmente con l'NPSHR

y = Immersione minima con motore senza mantello in funzione intermittente S3 compatibilmente con l'NPSHR

Cod. 996486AD/01-26 - Copyright © 2006 Caprari S.p.A. - All Rights Reserved

Rodete monocanal *Einkanal-Laufrad* **Girante monocanale**

Tipo *Typ* **Tipo**	KCM065H..+...21N3	KCM065H..+...21X3
Sondas térmicas *Temperaturfühler* **Sonde termiche**	Sì *Ja* **Sì**	Sì *Ja* **Sì**
Sonda de conductividad *Leitfähigkeits-Aufnehmer* **Sonda di conduttività**	Sì *Ja* **Sì**	Sì *Ja* **Sì**

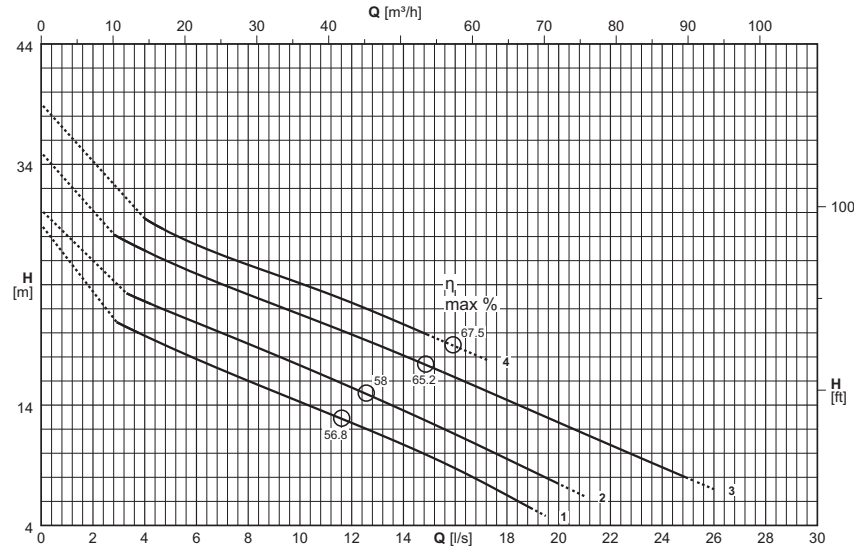

Versión cable (1) *Version kabel (1)* **Cavo Versione (1)**		
Electrobomba tipo *Elektropumpe Typ* **Elettropompa tipo**	Alimentación *Stromversorgung* **Alimentazione**	Auxiliar *Hilfskabel* **Ausiliario**
KCM065HL+003821N3	1x(7x1,5)x10	
KCM065HG+003821N3	1x(7x1,5)x10	
KCM065HD+004821N3	1x(7x1,5)x10	
KCM065HA+004821N3	1x(7x1,5)x10	

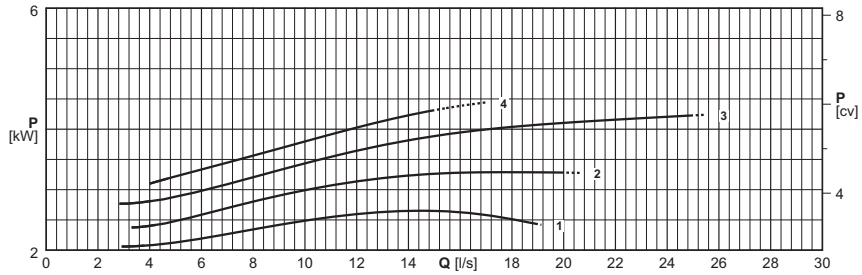

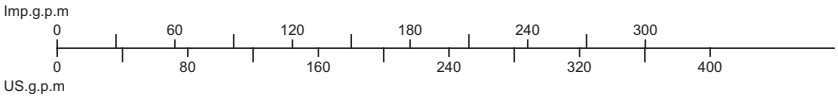

(1) = n. cables x (n° conductores por cable x sección [mm²]) x longitud cable [m] - Cable NSSHÖU-J

Versión .....+...21X3 Alimentación:1x(7x1,5)x10

Longitud cable superior de 10 m opcional

(1) = Stück Kabel x (N. der Leiter pro Kabel x Querschnitt [mm²] x Kabellänge [m] - Kabel NSSHÖU-J

Version .....+...21X3 Stromversorgung:1x(7x1,5)x10

Kabellängen über 10 m auf Wunsch

(1) = n°. cavi x (n°. conduttori per cavo x sezione [mm²]) x lunghezza cavo [m] - Cavo NSSHÖU-J

Versione .....+...21X3 Alimentazione:1x(7x1,5)x10

Lunghezza cavo superiore a 10 m - su richiesta

Electrobomba tipo *Elektropumpe typ* **Elettropompa tipo**	Curva *Kurve* **Curva**	Potencia motor *Motor-leistung* **Potenza motore**	Caudal *Fördermenge* **Portata**																
			[l/s]	0	3	4	5	6	7	8	9	10	12,5	15	17,5	20	22,5	25	26
		P_2	**[m³/h]**	0	10,8	14,4	18	21,6	25,2	28,8	32,4	36	45	54	63	72	81	90	93,6
	(N°)	**[kW]**	Altura de carga *Förderhöe* **Prevalenza**																
KCM065HL+003821N3	1	3,8	**[m]**	25	20,8	19,8	18,8	17,8	16,9	16	15,1	14,3	12,1	9,8	7,1				
KCM065HG+003821N3	2	3,8	**[m]**	26,2		22,6	21,7	20,8	20	19,1	18,2	17,3	15	12,6	10	7,5			
KCM065HD+004821N3	3	4,8	**[m]**	31	28	26,8	25,8	24,9	24	23,2	22,4	21,5	19,4	17,2	14,9	12,6	10,2	7,9	7
KCM065HA+004821N3	4	4,8	**[m]**	35		29,5	28,3	27,3	26,5	25,7	24,9	24,1	22,1	19,8					

P_2 = Potencia suminitrada por el motor

Tolerancias sobre las prestaciones según normas: UNI/ISO 9906 Nivel 3B

Para las características de los motores ver página "Características motores"

Para los accesorios ver página "Accessories"

P_2 = Abgabeleistung Motor

Toleranz der Leistungen gemäß der Normen: UNI/ISO 9906 Klasse 3B

Für die Motordaten bitte auf Seite "Merkmale der Motoren" nachschlagen.

Für die Zubehörteile bitte auf Seite "Zubehörteile" nachschlagen

P_2 = Potenza resa dal motore

Tolleranze sulle prestazioni secondo norme: UNI/ISO 9906 Grado 3B

Per caratteristiche motori vedere pagina "caratteristiche motori"

Per accessori vedere pagina accessori

Cod. 996486AD/01-26 - Copyright © 2006 Caprari S.p.A. - All Rights Reserved

Versión fija sumergida
Stationäre Naßinstallation
Esecuzione immersa fissa

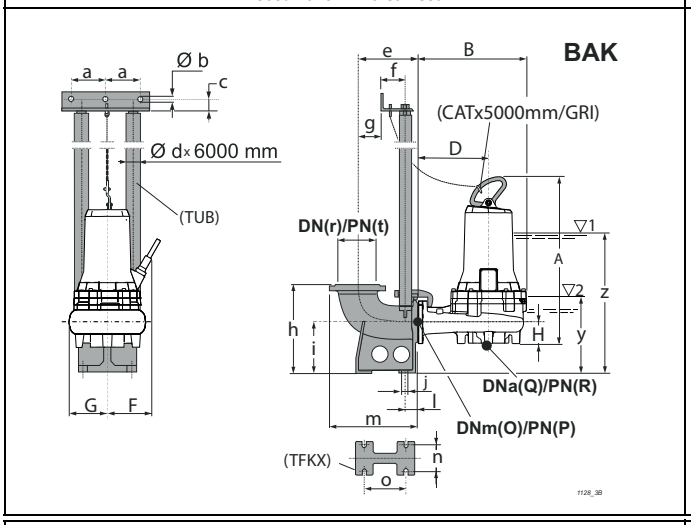

Versión transportable sumergida
Mobile Naßinstallation
Esecuzione immersa trasportabile

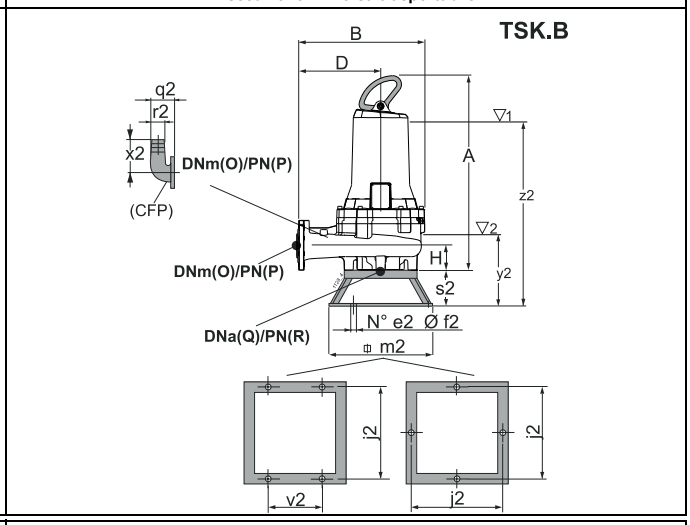

Versión para cámara seca - vertical (/R)
Für Trockeninstallation - senkrecht (/R)
Esecuzione per camera asciutta - verticale (/R)

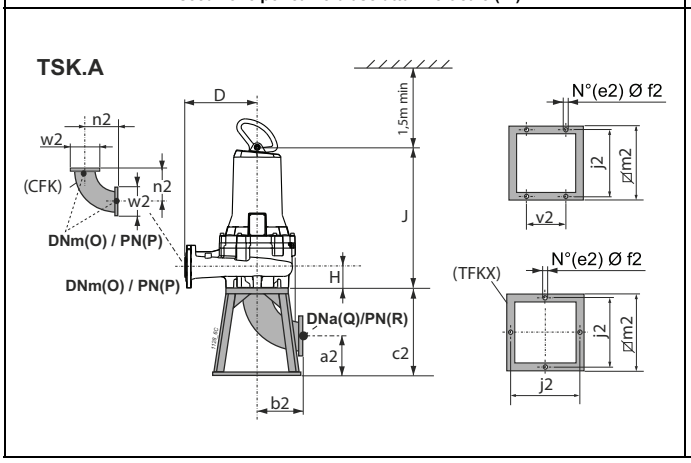

Versión para cámara seca - horizontal (/R)
Für Trockeninstallation - waagerecht (/R)
Esecuzione per camera asciutta - orizzontale (/R)

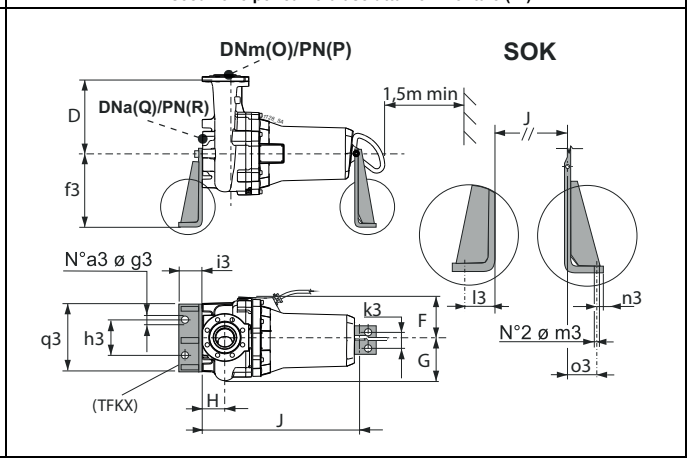

Tipo *Typ* **Tipo**	Paso libre *Kugeldurchgang* **Passaggio Libero**	Peso *Gewicht* **Peso**	A	B	D	F	G	H	J	O	P	Q	R	Accesorios *Zubehör* **Accessori**			
	[mm]	[kg]	[mm]											BAK.	SOK.	TSK.A	TSK.B
KCM065HL+003821N3	Ø 40	88,7	601,7	390	245	204,5	145	80,5	516,4	65	16	65	16 (*)	F/E 2", F/E-A 2", E 2"	80/N3	K65	80
KCM065HG+003821N3	Ø 40	88,7	601,7	390	245	204,5	145	80,5	516,4	65	16	65	16 (*)	F/E 2", F/E-A 2", E 2"	80/N3	K65	80
KCM065HD+004821N3	Ø 40	93,3	601,7	390	245	204,5	145	80,5	516,4	65	16	65	16 (*)	F/E 2", F/E-A 2", E 2"	80/N3	K65	80
KCM065HA+004821N3	Ø 40	93,3	601,7	390	245	204,5	145	80,5	516,4	65	16	65	16 (*)	F/E 2", F/E-A 2", E 2"	80/N3	K65	80

BAK.	a	b	c	d	e	f	g	h	i	j	l	m	n	o	r	t	y	z
BAKF/E 2"	130	12,5	35	2"	220	102	40	280	160	18	47	320	110	156	80	ex PN10	231,9	483,9
BAKF/E-A 2"	130	12,5	35	2"	220	102	40	280	160	18	47	320	110	156	80	16	231,9	483,9
BAKE 2"	130	12,5	35	2"	220	102	40	280	160	18	47	312,5	110	156	65	16	231,9	483,9

SOK.	a3	f3	g3	h3	i3	k3	l3	m3	n3	o3	q3
SOK80/N3	2	400	22	270	100	100	66	22	34	43	400

TSK.A	a2	b2	c2	e2	f2	j2	m2	n2	v2	w2
TSKK65A	150	140	290	4	12	390	440	140	230	185

TSK.B	e2	f2	j2	m2	q2	r2	s2	v2	x2	y2	z2
TSK80B	4	12	400	440	135	75	166	230	200	318,4	570,4

(3) z = Inmersión mínima para motor sin camisa en funcionamiento continuo S1 (compatiblemente con el NPSHR)

y = Inmersión mínima para motor sin camisa en funcionamiento intermitente S3 (compatiblemente con el NPSHR)

(*) Véase página bridas.

(3) z = Mindesttauchtiefe für Motor ohne Außengehäuse in Dauerbetrieb S1 (kompatibel mit der NPSHR)

y = Mindesttauchtiefe für Motor ohne Außengehäuse in Aussetzbetrieb S3 (kompatibel mit der NPSHR)

(*) Siehe Seite de Flansche.

(3) z = Immersione minima per motore senza mantello in funzione continuo S1 compatibilmente con l'NPSHR

y = Immersione minima con motore senza mantello in funzione intermittente S3 compatibilmente con l'NPSHR

(*) Vedere pagina flange.

Cod. 996486AD/01-26 - Copyright © 2006 Caprari S.p.A. - All Rights Reserved

Rodete abierta de doble canal
Offenes zweiblatt-laufrad
Girante bipala aperta

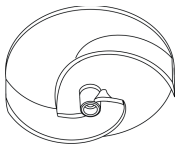

Tipo *Typ* **Tipo**	KCA065F..+...21N3	KCA065F..+...21X3
Sondas térmicas *Temperaturfühler* **Sonde termiche**	Opcional *Auf wunsch* **Su richiesta**	Sì *Ja* **Sì**
Sonda de conductividad *Leitfähigkeits-Aufnehmer* **Sonda di conduttività**	Opcional *Auf wunsch* **Su richiesta**	Sì *Ja* **Sì**

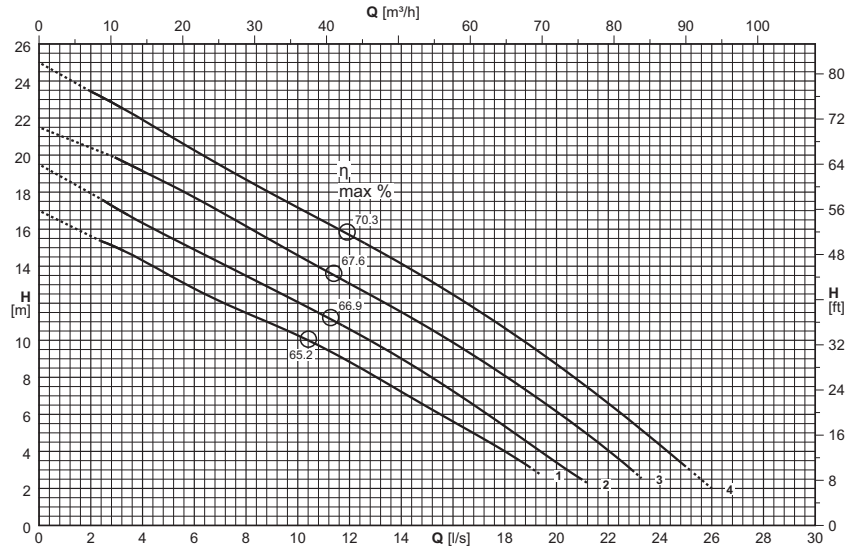

Versión cable (1)
Version kabel (1)
Cavo Versione (1)

Electrobomba tipo *Elektropumpe Typ* **Elettropompa tipo**	Alimentación *Stromversorgung* **Alimentazione**	Auxiliar *Hilfskabel* **Ausiliario**
KCA065FL+002021N3	1x(4x1,5)x10	
KCA065FG+002021N3	1x(4x1,5)x10	
KCA065FD+002521N3	1x(4x1,5)x10	
KCA065FA+003121N3	1x(4x1,5)x10	

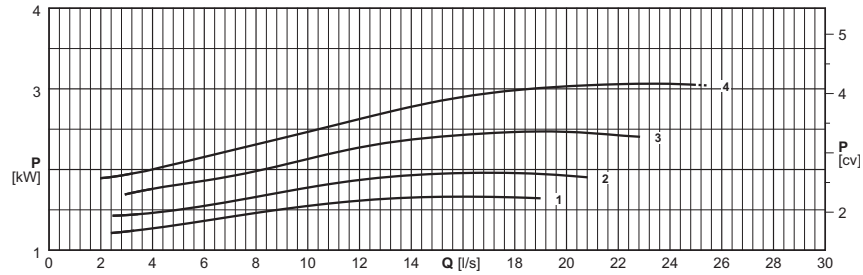

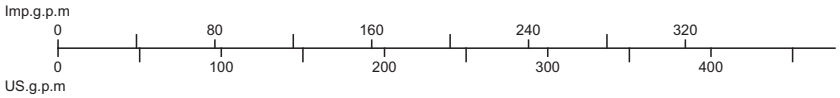

(1) = n. cables x (n° conductores por cable x sección [mm²]) x longitud cable [m] - Vaina del cable de goma H07RN8-F (Versión .....+...21X3: Cable NSSHÖU-J)

Versión .....+...21X3 Alimentación:1x(7x1,5)x10

Longitud cable superior de 10 m opcional

(1) = Stück Kabel x (N. der Leiter pro Kabel x Querschnitt [mm²] x Kabellänge [m] - Kabelmantel aus Gummi H07RN8-F (Version .....+...21X3: Kabel NSSHÖU-J)

Version .....+...21X3 Stromversorgung:1x(7x1,5)x10

Kabellängen über 10 m auf Wunsch

(1) = n°. cavi x (n°. conduttori per cavo x sezione [mm²]) x lunghezza cavo [m] - Guaina cavo in gomma H07RN8-F (Versione .....+...21X3: Cavo NSSHÖU-J)

Versione .....+...21X3 Alimentazione:1x(7x1,5)x10

Lunghezza cavo superiore a 10 m - su richiesta

Electrobomba tipo *Elektropumpe typ* **Elettropompa tipo**	Curva *Kurve* **Curva**	Potencia motor *Motor-leistung* **Potenza motore**	Caudal *Fördermenge* **Portata**																	
			[l/s]	0	2	3	4	5	6	7	8	9	10	12,5	15	17,5	20	22,5	25	26
		P_2	**[m³/h]**	0	7,2	10,8	14,4	18	21,6	25,2	28,8	32,4	36	45	54	63	72	81	90	93,6
	(N°)	**[kW]**	Altura de carga *Förderhöe* **Prevalenza**																	
KCA065FL+002021N3	1	2	**[m]**	17		15	14,3	13,5	12,8	12,1	11,5	10,9	10,3	8,4	6,4	4,4				
KCA065FG+002021N3	2	2	**[m]**	19,5		17,1	16,3	15,6	14,9	14,2	13,5	12,8	12,1	10,2	8,1	5,8	3,4			
KCA065FD+002521N3	3	2,5	**[m]**	21,5		19,8	19,1	18,4	17,7	16,9	16,2	15,4	14,6	12,7	10,7	8,5	6,2	3,5		
KCA065FA+003121N3	4	3,1	**[m]**	25	23,4	22,7	21,9	21,1	20,3	19,5	18,7	17,9	17,2	15,3	13,3	11,1	8,7	6	3,2	2

P_2 = Potencia suministrada por el motor

Tolerancias sobre las prestaciones según normas: UNI/ISO 9906 Nivel 3B

Para las características de los motores ver página "Características motores"

Para los accesorios ver página "Accessories"

Los rodetes de la bomba son torneados para obtener el punto de trabajo requerido.

P_2 = Abgabeleistung Motor

Toleranz der Leistungen gemäß der Normen: UNI/ISO 9906 Klasse 3B

Für die Motordaten bitte auf Seite "Merkmale der Motoren" nachschlagen.

Für die Zubehörteile bitte auf Seite "Zubehörteile" nachschlagen

Die Laufräder werden auf den Betriebspunkt abgedreht

P_2 = Potenza resa dal motore

Tolleranze sulle prestazioni secondo norme: UNI/ISO 9906 Grado 3B

Per caratteristiche motori vedere pagina "caratteristiche motori"

Per accessori vedere pagina accessori

Le giranti vengono tornite in modo da ottenere il punto di lavoro richiesto

Cod. 996486AD/01-26 - Copyright © 2006 Caprari S.p.A. - All Rights Reserved

Versión fija sumergida
Stationäre Naßinstallation
Esecuzione immersa fissa

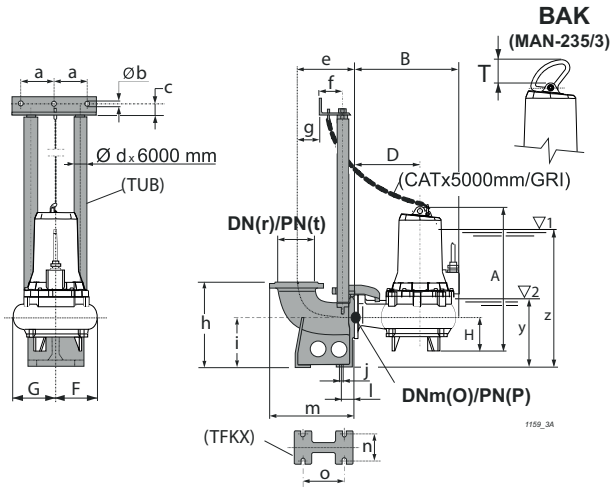

Tipo *Typ* **Tipo**	Paso libre *Kugeldurchgang* **Passaggio Libero**	Peso *Gewicht* **Peso**	A	B	D	F	G	H	O	P	T	Accesorios *Zubehör* **Accessori**
	[mm]	**[kg]**	**[mm]**									BAK.
KCA065FL+002021N3	---	54	518,6	370	225	113	131	103	65	16	65,3	F/E 2", F/E-A 2", E 2"
KCA065FG+002021N3	---	54	518,6	370	225	113	131	103	65	16	65,3	F/E 2", F/E-A 2", E 2"
KCA065FD+002521N3	---	56	518,6	370	225	113	131	103	65	16	65,3	F/E 2", F/E-A 2", E 2"
KCA065FA+003121N3	---	56	522,6	370	225	113	131	103	65	16	65,3	F/E 2", F/E-A 2", E 2"

BAK.	a	b	c	d	e	f	g	h	i	j	l	m	n	o	r	t	y	z
BAKF/E 2"	130	12,5	35	2"	220	102	40	280	160	18	47	320	110	156	80	ex PN10	244	409
BAKF/E-A 2"	130	12,5	35	2"	220	102	40	280	160	18	47	320	110	156	80	16	244	409
BAKE 2"	130	12,5	35	2"	220	102	40	280	160	18	47	312,5	110	156	65	16	244	409

(3) z = Inmersión mínima para motor sin camisa en funcionamiento continuo S1 (compatiblemente con el NPSHR)

y = Inmersión mínima para motor sin camisa en funcionamiento intermitente S3 (compatiblemente con el NPSHR)

(3) z = Mindesttauchtiefe für Motor ohne Außengehäuse in Dauerbetrieb S1 (kompatibel mit der NPSHR)

y = Mindesttauchtiefe für Motor ohne Außengehäuse in Aussetzbetrieb S3 (kompatibel mit der NPSHR)

(3) z = Immersione minima per motore senza mantello in funzione continuo S1 compatibilmente con l'NPSHR

y = Immersione minima con motore senza mantello in funzione intermittente S3 compatibilmente con l'NPSHR

Cod. 996486AD/01-26 - Copyright © 2006 Caprari S.p.A. - All Rights Reserved

Accesorios
Zubehör
Accessori

Se ofrecen además: tirafondos; reguladores de nivel y cuadros eléctricos

Außerdem lieferbar: Ankerschrauben, Niveauschalter und Schaltkästen

Sono inoltre disponibili: tirafondi, regolatori di livello e quadri elettrici

Base para acoplamiento automático (*) *Automatischer Kupplungsfußkrümmer (*)* **Piede di accoppiamento automatico (*)**	Tipo *Typ* **Tipo**	A		B		Peso *Gewicht* **Peso**	Electrobomba tipo *Elektropumpe Typ* **Elettropompa tipo**			
		DN	UNI PN	DN	UNI PN	**[Kg]**	KCW065F	KCM065F	KCM065H	KCA065F
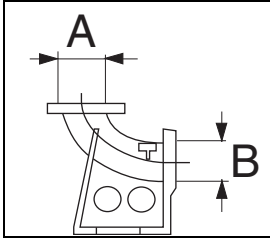	BAKE 2"	65	16	65	16	21	●	●	●	●
	BAKF/E 2"	80	ex PN10	65	16	24	●	●	●	●
	BAKF/E-A 2"	80	16	65	16	24	●	●	●	●

(*) = Con:
Abrazadera cuerpo de impulsión (fundición modular)
Soporte para tubos de guía (acero inoxidable)
Piezas menores

(*) = Komplett mit:
Pumpengehäusebügel (Sphäroguß)
Obere Führungsrohrbefestigung (Edelstahl)
Kleinteile

(*) = Completo di:
Staffa corpo premente (ghisa sferoidale)
Staffa per tubi guida (acciaio inox)
Minuteria

Tubos guía (*) (acero galvanizado en caliente) *Führungsrohre (*) (feuerverzinkter Stahl)* **Tubi guida (*) (acciaio zincato a caldo)**	Tipo *Typ* **Tipo**	Peso *Gewicht* **Peso**	Electrobomba tipo *Elektropumpe Typ* **Elettropompa tipo**			
		[Kg]	KCW065F	KCM065F	KCM065H	KCA065F
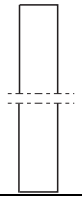	TUB 2"	21	●	●	●	●

(*) = Opcional: acero inoxidable

(*) = Auf Wunsch: Edelstahl

(*) = Su richiesta: acciaio inox

Kit Cadena y mosquetón (*) *Kette und Schäckel Kit (*)* **Kit Catena e Grillo (*)**	Tipo *Typ* **Tipo**	Caudal máx *Max. Belastbarkeit* **Portata max**	Longitud *Länge* **Lunghezza**	Electrobomba tipo *Elektropumpe Typ* **Elettropompa tipo**			
		[Kg]	**[m]**	KCW065F	KCM065F	KCM065H	KCA065F
CAT **GRI** 	CAT D.6 / GRL D.8	140	5	●	●	●	●

(*) = Opcional: acero inoxidable

(*) = Auf Wunsch: Edelstahl

(*) = Su richiesta: acciaio inox

Estructura de soporte (acero galvanizado en caliente) *Stützgestell (feuerverzinkter Stahl)* **Telaio di sostegno (acciaio zincato a caldo)**	Tipo *Typ* **Tipo**	Peso *Gewicht* **Peso**	Electrobomba tipo *Elektropumpe Typ* **Elettropompa tipo**			
		[Kg]	KCW065F	KCM065F	KCM065H	KCA065F
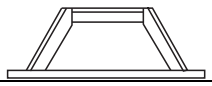	TSK80B	8,5	-	-	●	-

Curva con brida portatubo (acero galvanizado) *Flanschbogen für Schlauchanschluß (feuerverzinkter Stahl)* **Curva flangiata portagomma (acciaio zincato a caldo)**	Tipo *Typ* **Tipo**	Peso *Gewicht* **Peso**	Electrobomba tipo *Elektropumpe Typ* **Elettropompa tipo**			
		[Kg]	KCW065F	KCM065F	KCM065H	KCA065F
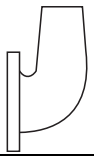	CFP65	5	●	●	●	●

Cod. 996486AD/01-26 - Copyright © 2006 Caprari S.p.A. - All Rights Reserved

caprari

Accesorios
Zubehör
Accessori

Tubos guía (Acero con pintura protectora) *Führungsrohre (Stahl mit Schutzlack)* **Supporti (acciaio con vernice protettiva)**	Tipo *Typ* **Tipo**	Peso *Gewicht* **Peso**	Electrobomba tipo *Elektropumpe Typ* **Elettropompa tipo**			
		[Kg]	KCW065F	KCM065F	KCM065H	KCA065F
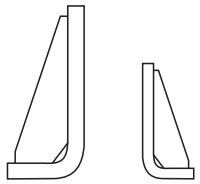	SOK80/N3	26,5	-	-	3,8-4,8	-

Manilla de enganche en acero inoxidable (*) *Hakengriff aus Edelstahl (*)* **Maniglia di aggancio in acciaio inox (*)**	Tipo *Typ* **Tipo**	Peso *Gewicht* **Peso**	Electrobomba tipo *Elektropumpe Typ* **Elettropompa tipo**			
		[Kg]	KCW065F	KCM065F	KCM065H	KCA065F
	MAN-235/3	0,5	●	●	-	●

(*) = Completa de tornillos y tuercas *(*) = Komplett mit Schrauben und Muttern* **(*) = Completa di minuteria**

Estructura de soporte (acero galvanizado en caliente) *Stützgestell (feuerverzinkter Stahl)* **Telaio di sostegno (acciaio zincato a caldo)**	Tipo *Typ* **Tipo**	A		B		Peso *Gewicht* **Peso**	Electrobomba tipo *Elektropumpe Typ* **Elettropompa tipo**			
		DN	UNI PN	DN	UNI PN	**[Kg]**	KCW065F	KCM065F	KCM065H	KCA065F
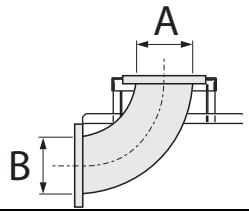	TSKK65A	65	16 (*)	65	16 (*)	14,5	-	-	●	-

(*) = Versión para cámara seca *(*) = Für Trockeninstallation* **(*) = Esecuzione per camera asciutta**

Curva embridada (acero galvanizado) *Flanschkrümmer (feuerverzinkter Stahl)* **Curva flangiata (acciaio zincato a caldo)**	Tipo *Typ* **Tipo**	A		B		Peso *Gewicht* **Peso**	Electrobomba tipo *Elektropumpe Typ* **Elettropompa tipo**			
		DN	UNI PN	DN	UNI PN	**[Kg]**	KCW065F	KCM065F	KCM065H	KCA065F
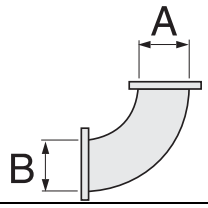	CFK65	65	16	65	16	2	-	-	●	-

Cod. 996486AD/01-26 - Copyright © 2006 Caprari S.p.A. - All Rights Reserved

Características motores a 50 Hz (*N/X)
*Merkmale der 50 Hz - Motoren (*N/X)*
Caratteristiche motori a 50 Hz (*N/X)

Polos *Pole* **Poli**	Motor tipo *Motor Typ* **Motore tipo**	Potencia motor *Motor-leistung* **Potenza motore**		Consumo *Stromaufnahme* **Assorbimento**	Arranque directo *Direktes Starten* **Avviamento diretto**	Arranque directo2 *Direktes Starten2* **Avviamento diretto2**		Máx. arranques/hora *Max. Anläufe/Stunde* **Max avviamenti/ora**	Grado de intermitencia *Grad des Aussetzbetriebs* **Grado di intermittenza**
		P_1	P_2	IN (400V)		(Estándar) *(Standard)* **(Standard)**			
		[kW]		**[A]**	I_S/I_N	Directo *Direktes* **Diretto**	Y - Δ	No.	S3 **[%]**
4	KC00164..F100..	1,89	1,6	3,7	6,6	●		20	30
	KC00214..F100..	2,46	2,1	5,1	7,7	●		20	30
	KC00264..F100..	3	2,6	5,8	6,8	●		20	30
2	KC00202..F090..	2,37	2	4,1	6,9	●		20	30
	KC00252..F090..	2,96	2,5	5,5	8,9	●		20	40
	KC00312..F100..	3,53	3,1	5,6	8,5	●		20	40
	KC00382..H112..	4,32	3,8	7,5	10,9	●		20	25
	KC00482..H112..	5,5	4,8	8,9	9,2	●		20	25

*N = Versión estàndard
*X = Versión antideflagrante
P_1 = Potencia absorbida motor
P_2 = Potencia suminitrada por el motor
I_N = Potencia suministrada motor
I_S = Corriente de arranque
- Las electrobombas pueden funcionar en servicio continuo S1 con motor sumergido, en servicio intermitente S3 (ver relativos grados de intermitencia en la tabla) con motor no sumergido.
El servicio S3 indica un funcionamiento intermitente con ciclos iguales de 10 minutos de los que se señalan los minutos del ciclo en el que el motor puede funcionar (Ej.: S3 = 25% el funcionamiento está compuesto de una secuencia repetitiva de 2,5 min. de funcionamiento y de 7,5 min. de parada). Ver norma CEI EN 60034-1.

- Los motores electricos están previstos para ser alimentados a las siguientes tensiones nominales de red: 400V ±10% estándar; 230V ±10% sobre demanda.
Tensiones distintas bajo pedido.

**N = Standard Version*
**X = Ex-geschützer Version*
P_1 = Vom Motor aufgenommene Leistung
P_2 = Abgabeleistung Motor
I_N = Vom Motor abgegebene Leistung
I_S = Anlaufstrom
- Die Elektropumpen sind mit untergetauchtem Motor für den Dauerbetrieb S1 und mit nicht untergetauchtem Motor für den Aussetzbetrieb S3 (vgl. Grad des Aussetzbetriebs in der Tabelle) geeignet.
Die Betriebsart S3 steht für Aussetzbetrieb, der sich aus Zyklen von je 10 Minuten Dauer zusammensetzt, von denen die Minuten des Zyklus angegeben werden, in denen der Motor laufen kann (Bsp.: S3 = 25%). Der Betrieb setzt sich aus einer Sequenz zusammen, in der sich 2,5 min Betrieb und 7,5 min Pause wiederholen. Vgl. Norm CEI EN 60034-1.

- Die Elektromotoren sind vorgesehen für folgende Spannungen: 400 V ± 10% Standard; 230 V ± 10% auf Wunsch.

Andere Spannungen auf Wunsch.

***N = Versione standard**
***X = Versione antideflagrante**
P_1 = Potenza assorbita motore
P_2 = Potenza resa dal motore
I_N = Corrente nominale
I_S = Corrente di avviamento
- Le elettropompe sono atte a funzionare in servizio continuo S1 con motore immerso, in servizio intermittente S3 con motore non immerso (vedi relativi gradi di intermittenza nella tabella).
Il servizio S3 sta ad indicare un funzionamento intermittente composto da cicli tutti uguali di 10 minuti di cui si indicano i minuti del ciclo in cui il motore può funzionare (Es. : S3 = 25% il funzionamento è composto da una sequenza ripetitiva di 2,5 minuti di funzionamento e di 7,5 minuti di sosta). Vedi norma CEI EN 60034-1.

- I motori elettrici sono previsti per essere alimentati alle seguenti tensioni nominali di rete: 400 V ± 10% standard; 230 V ± 10% a richiesta.
Tensioni diverse su richiesta.

Cod. 996486AD/01-26 - Copyright © 2006 Caprari S.p.A. - All Rights Reserved

K+
DN 80÷200

caprari

Campo de prestaciones
Leistungsbereich
Campo di prestazioni

KCW080H
KCW080L
KCW100H
KCW100L
KCM080F
KCM080H
KCM080L
KCM100H
KCM150H
KCM150L
KCD200N+
00756..6P
KCA080H
KCA080L
KCA100H
KCA100L
KCA150H

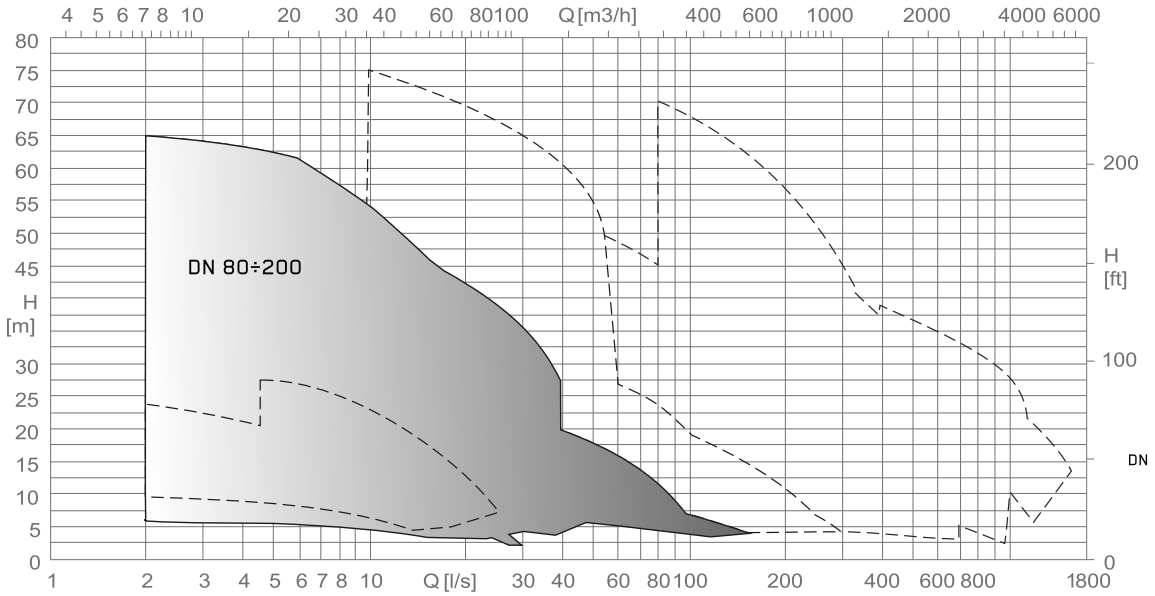

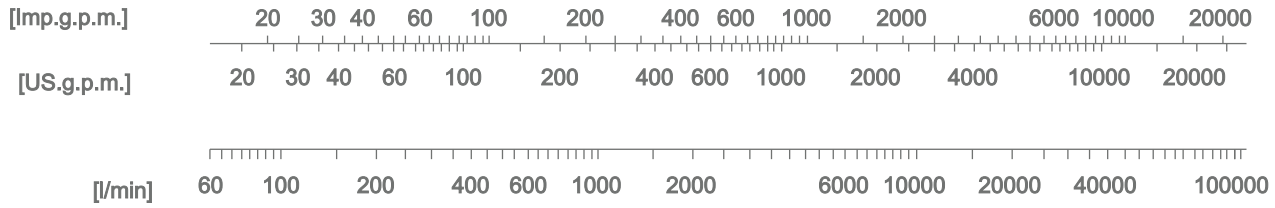

Cod. 996486AD/01-26 - Copyright © 2006 Caprari S.p.A. - All Rights Reserved

KCW080H
KCW080L
KCW100H
KCW100L
KCM080F
KCM080H
KCM080L
KCM100H
KCM150H
KCM150L
KCD200N+
00756..6P
KCA080H
KCA080L
KCA100H
KCA100L
KCA150H

Ejemplificación sigla electrobomba
Erklärung der Typenbezeichnung der Elektropumpe
Esemplificazione sigla elettropompa

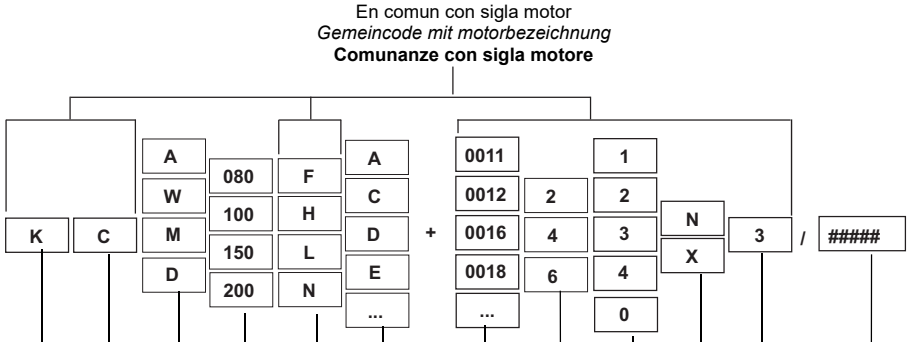

Serie - *Baureihe* - **Serie**

50 Hz

Rodete: abierta de doble canal “A”; abierto "W"; monocanal "M" - Bicanal "D"
Laufrad: Offenes zweiblatt-laufrad “A”; Wirbelstrom-Laufrad "W"; Einkanal-Version "M" - Zweikanal "D"
Girante: bipala aperta “A”; a vortice "W"; monocanale "M"; bicanale “D”

Tamaño parte hidráulica (DNm)
Baugröße der hydraulischen Teile (DNm)
Grandezza parte idraulica (DNm)

Dimensión embridamiento motor eléctrico
Flanschgröße Elektromotor
Grandezza flangiatura motore elettrico

Reducción rodete - *Laufraddurchmesser* - **Riduzione girante**

Código potencia suministrada por el motor
Abgabelleistung Motor Code
Codice potenza resa motore

Número polos - *Polzahl* - **Numero poli**

Características de fabricación del motor eléctrico trifásico, clase de aislamiento F, grado de protección IP68-IEC
Baudaten elektrischer Drehstrommotor, Isolierstoffklasse F, Schutzart IP68-IEC
Caratteristiche costruttive motore elettrico trifase, classe di isolamento F, grado di protezione IP68-IEC
1 = 400 (380-415) V-Y
2 = 400 (380-415) V-Δ / 700 (660-720) V-Y
3 = 230 (220-240) V-Δ / 400 (380-415) V-Y
4 = 230 (220-240) V-Δ
S = *Especiales* - Spezialausführung- **Speciali**

Electrobomba estándar: (N) ; versión antideflagrante: (X) (la fabricación respeta las normas EN 60079 - EN 60079-1tipo ATEX II 2G Ex db h IIB T4 Gb y I M2 Ex db h I Mb)
Standard Elektropumpe: (N) ; ex-geschützte Ausführung: (X) (Konstruktion gemäß der Normen EN 60079 - EN 60079-1 Typ ATEX II 2G Ex db h IIB T4 Gb und I M2 Ex db h I Mb)
Elettropompa standard: (N) ; versione antideflagrante: (X) (la costruzione è conforme alle norme EN60079-0 - EN60079-1 tipo ATEX II 2G Ex db h IIB T4 Gb e I M2 Ex db h I Mb)

Código generacional - *Zeugunscode* - **Codice generazionale**

Especialidades diferentes -
Verschiedene Spezialität -
Specialità varie

Cod. 996486AD/01-26 - Copyright © 2006 Caprari S.p.A. - All Rights Reserved

K+
DN 80÷200

caprari

KCW080H
KCW080L
KCW100H
KCW100L
KCM080H
KCM080L
KCM100H
KCM150H
KCM150L
KCD200N+
00756..6P

Fabricación y materiales
Konstruktion und Werkstoffe
Costruzione e materiali

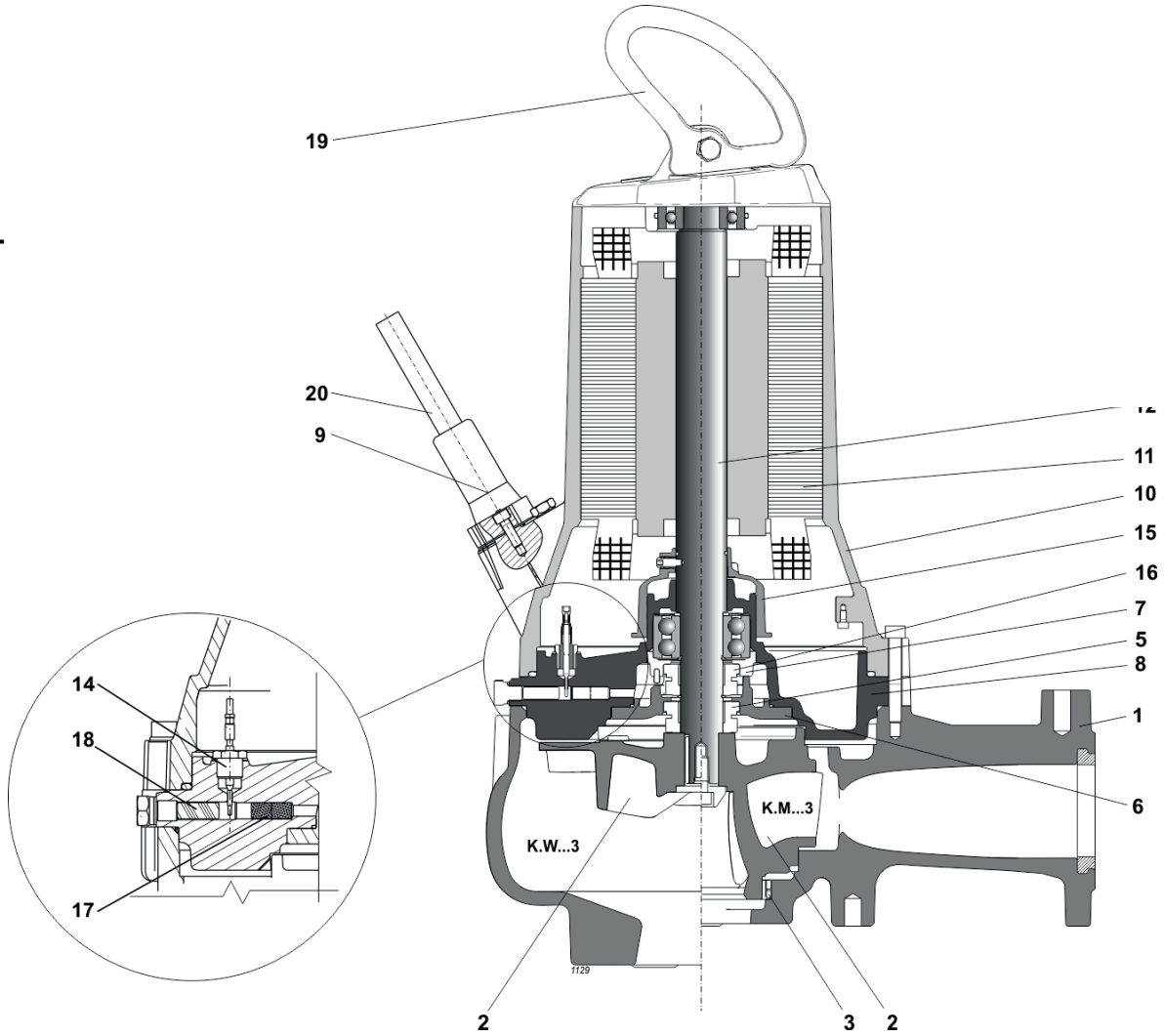

Pos.	Numero	Material	*Bezeichnung*	*Werkstoffe*	**Nomenclatura**	**Materiale**
1	Cuerpo impulsión	Hierro fundido	*Druckgehäuse*	*Grauguss*	**Corpo mandata**	**Ghisa grigia**
2	Rodete	Hierro fundido	*Laufrad*	*Grauguss*	**Girante**	**Ghisa grigia**
3	Anillo alojam. rodete	-	*Spaltring*	-	**Anello sede girante**	**-**
5	Cierre mecánico lado bomba	Carburo de silicio/ cerámica	*Mech. Dichtring pumpseitig*	*Siliziumkarbid/Keramik*	**Tenuta meccanica lato pompa**	**Carburo di silicio/ ceramica**
6	Brida porta cierre mecánico	Fundicion esferoidal	*Flansch für Gleitringdichtung*	*Spharoguss*	**Flangia porta tenuta meccanica**	**Ghisa sferoidale**
7	Soporte cojinete	Hierro fundido	*Lagergehäuse*	*Grauguss*	**Supporto cuscinetto**	**Ghisa grigia**
8	Caja aceite	Hierro fundido	*Öltrennkammer*	*Grauguss*	**Scatola olio**	**Ghisa grigia**
9	Sujeta-cable	Acero inox	*Kabelverschraubung*	*Rostfreier edelstahl*	**Pressacavo**	**Acciaio inox**
10	Carcasa motor	Hierro fundido	*Motorgehäuse*	*Grauguss*	**Carcassa motore**	**Ghisa grigia**
11	Estátor	Chapa magnética	*Stator*	*Elektroblech*	**Statore**	**Lamierino magnetico**
12	Eje con rotor	Acero inox/Chapa magnética	*Welle mit Läufer*	*Rostfreier edelstahl/ Elektroblech*	**Albero completo di rotore**	**Acciaio inox/ Lamierino magnetico**
14	Sonda de conductividad	-	*Leitfähigkeitsaufnehmer*	-	**Sonda di conduttività**	**-**
15	Centrifugator de aceite	Tecnopolímero	*Ölschleuder*	*Technopolymer*	**Centrifugatore olio**	**Tecnopolimero**
16	Cierre mecánico lado motor	Cerámica/grafito	*Mech. Dichtring motorseitig*	*Keramik/Grafit*	**Tenuta meccanica lato motore**	**Ceramica/grafite**
17	Arestador de flama	Acero inox	*Flammendurchschlagsicherung*	*Rostfreier edelstahl*	**Arrestatore di fiamma**	**Acciaio inox**
18	Diafragma	Goma nitrilica	*Membran*	*Nitrylgummi*	**Membrana**	**Gomma nitrilica**
19	Manilla	Acero inox	*Griff*	*Rostfreier edelstahl*	**Maniglia**	**Acciaio inox**
20	Cable redondo de alimentación	-	*Rundes Speisekabel*	-	**Cavo tondo di alimentazione**	**-**

Tornillos y tuercas acero inox — *Schrauben und Muttern aus rostfreiem Edelstahl* — **Viti e dadi in acciaio inox**

Comercializado versión con rodetes de acero inoxidable AISI 316. — *Erhältlich ausführung mit laufrädern aus rostfreiem edelstahl AISI 316.* — **Disponibile versione con girante in acciaio inox AISI 316.**

Cod. 996486AD/01-26 - Copyright © 2006 Caprari S.p.A. - All Rights Reserved

Fabricación y materiales
Konstruktion und Werkstoffe
Costruzione e materiali

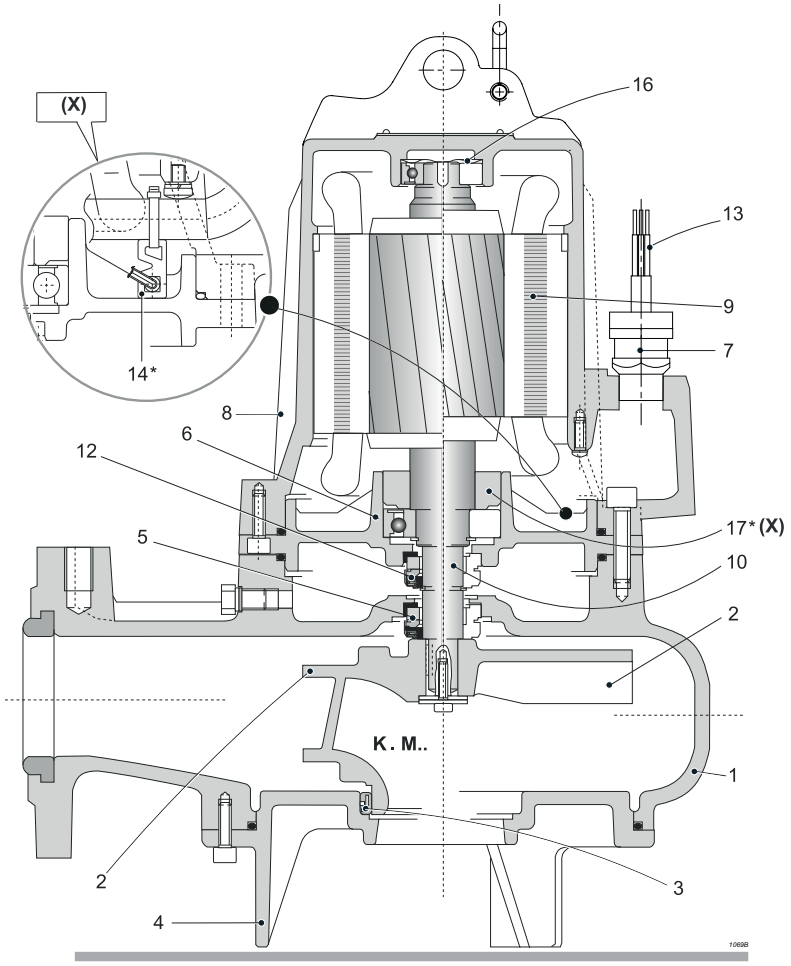

Pos.	Numero	Material	*Bezeichnung*	*Werkstoffe*	**Nomenclatura**	**Materiale**
1	Cuerpo impulsión	Hierro fundido	*Druckgehäuse*	*Grauguss*	**Corpo mandata**	**Ghisa grigia**
2	Rodete	Hierro fundido	*Laufrad*	*Grauguss*	**Girante**	**Ghisa grigia**
3	Anillo alojam. rodete	Acero/Goma	*Spaltring*	*Stahl/Gummi*	**Anello sede girante**	**Acciaio/Gomma**
4	Soporte aspiración	Hierro fundido	*Deckel*	*Grauguss*	**Supporto aspirazione**	**Ghisa grigia**
5	Cierre mecánico lado bomba	Carburo de silicio/ cerámica	*Mech. Dichtring pumpseitig*	*Siliziumkarbid/Keramik*	**Tenuta meccanica lato pompa**	**Carburo di silicio/ ceramica**
6	Soporte cojinete	Fundicion esferoidal	*Lagergehäuse*	*Spharoguss*	**Supporto cuscinetto**	**Ghisa sferoidale**
7	Sujeta-cable	Latón	*Kabelverschraubung*	*Messing*	**Pressacavo**	**Ottone**
8	Carcasa motor	Hierro fundido	*Motorgehäuse*	*Grauguss*	**Carcassa motore**	**Ghisa grigia**
9	Estátor	Chapa magnética	*Stator*	*Elektroblech*	**Statore**	**Lamierino magnetico**
10	Eje con rotor	Acero inox/Chapa magnética	*Welle mit Läufer*	*Rostfreier edelstahl/ Elektroblech*	**Albero completo di rotore**	**Acciaio inox/ Lamierino magnetico**
12	Cierre mecánico lado motor	Cerámica/grafito	*Mech. Dichtring motorseitig*	*Keramik/Grafit*	**Tenuta meccanica lato motore**	**Ceramica/grafite**
13	Cable redondo de alimentación	-	*Rundes Speisekabel*	-	**Cavo tondo di alimentazione**	**-**
14*	Sonda de conductividad	-	*Leitfähigkeitsaufnehmer*	-	**Sonda di conduttività**	**-**
16	Anillo elástico	Acero inox	*Sprengring*	*Rostfreier edelstahl*	**Anello elastico**	**Acciaio inox**
17*	Separador	Acero	*Hülse*	*Stahl*	**Distanziale**	**Acciaio**
18	Manilla (opcional)	Acero inox	*Griff (auf Wunsch)*	*Rostfreier edelstahl*	**Maniglia (su richiesta)**	**Acciaio inox**

* Para versiones antideflagrantes (X); bajo pedido para versiones (N).	** Für Ex-geschützter Ausführung (X); Auf Wunsch Für Modelle in -(N).*	*** Per versioni antideflagranti (X); su richiesta per versioni (N).**
(Sonda de conductividad en la carcasa motor)	*(EX-Ausführung Leitfähigkeits - Aufnehmer im Motorgehäuse)*	**(Sonda di conduttività nella carcassa motore)**
Tornillos y tuercas acero inox	*Schrauben und Muttern aus rostfreiem Edelstahl*	**Viti e dadi in acciaio inox**
Comercializado versión con rodetes de acero inoxidable AISI 316.	*Erhältlich ausführung mit laufrädern aus rostfreiem edelstahl AISI 316.*	**Disponibile versione con girante in acciaio inox AISI 316.**

Cod. 996486AD/01-26 - Copyright © 2006 Caprari S.p.A. - All Rights Reserved

K+
DN 80÷200

caprari

KCA080H
KCA080L
KCA100H
KCA100L
KCA150H

Fabricación y materiales
Konstruktion und Werkstoffe
Costruzione e materiali

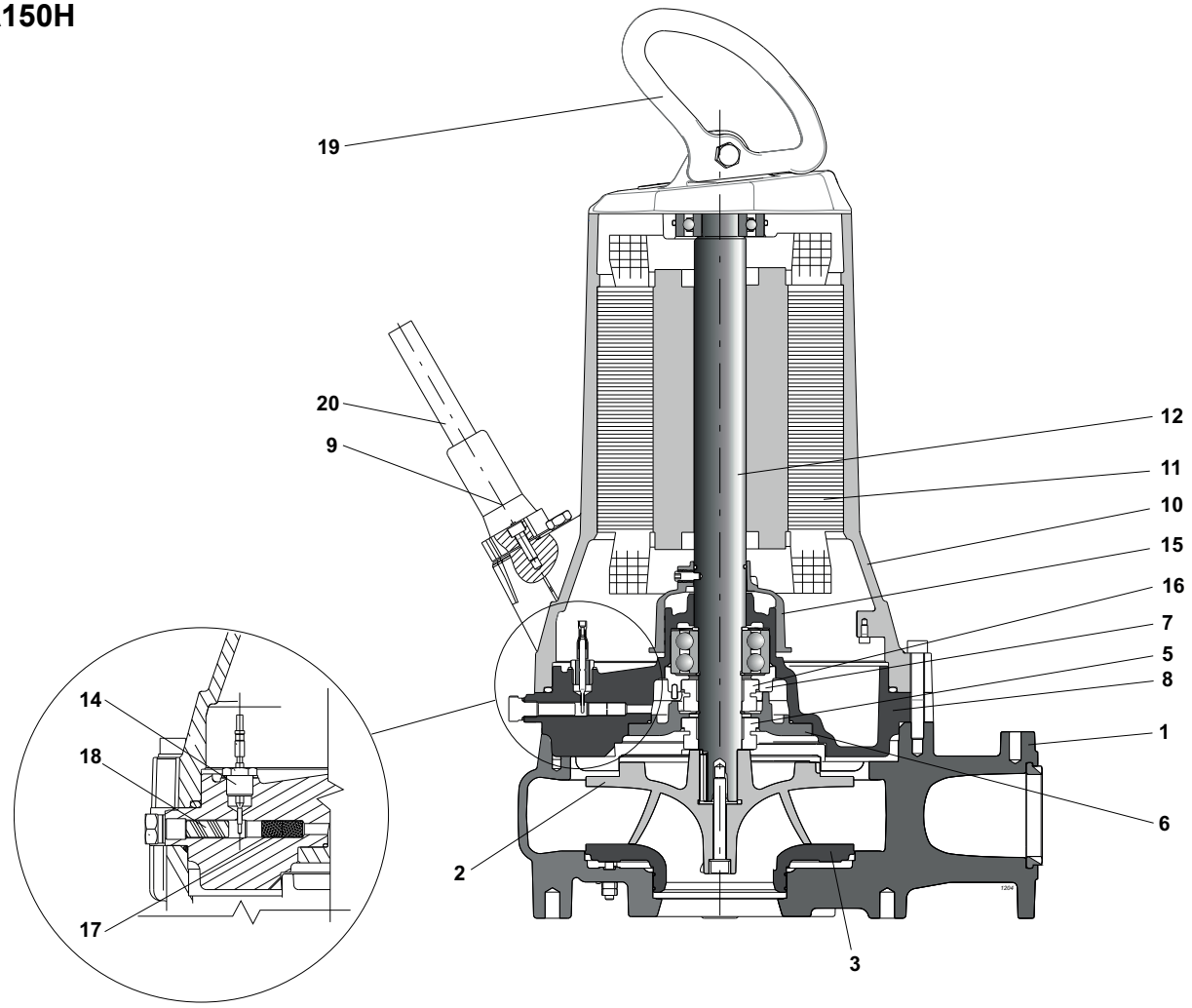

Pos.	Numero	Material	*Bezeichnung*	*Werkstoffe*	**Nomenclatura**	**Materiale**
1	Cuerpo impulsión	Hierro fundido	*Druckgehäuse*	*Grauguss*	**Corpo mandata**	**Ghisa grigia**
2	Rodete	Hierro fundido	*Laufrad*	*Grauguss*	**Girante**	**Ghisa grigia**
3	Soporte aspiración	Fundicion esferoidal	*Deckel*	*Spharoguss*	**Supporto aspirazione**	**Ghisa sferoidale**
5	Cierre mecánico lado bomba	Carburo de silicio/ cerámica	*Mech. Dichtring pumpseitig*	*Siliziumkarbid/Keramik*	**Tenuta meccanica lato pompa**	**Carburo di silicio/ ceramica**
6	Brida porta cierre mecánico	Fundicion esferoidal	*Flansch für Gleitringdichtung*	*Spharoguss*	**Flangia porta tenuta meccanica**	**Ghisa sferoidale**
7	Soporte cojinete	Hierro fundido	*Lagergehäuse*	*Grauguss*	**Supporto cuscinetto**	**Ghisa grigia**
8	Caja aceite	Hierro fundido	*Öltrennkammer*	*Grauguss*	**Scatola olio**	**Ghisa grigia**
9	Sujeta-cable	Acero inox	*Kabelverschraubung*	*Rostfreier edelstahl*	**Pressacavo**	**Acciaio inox**
10	Carcasa motor	Hierro fundido	*Motorgehäuse*	*Grauguss*	**Carcassa motore**	**Ghisa grigia**
11	Estátor	Chapa magnética	*Stator*	*Elektroblech*	**Statore**	**Lamierino magnetico**
12	Eje con rotor	Acero inox/Chapa magnética	*Welle mit Läufer*	*Rostfreier edelstahl/ Elektroblech*	**Albero completo di rotore**	**Acciaio inox/ Lamierino magnetico**
14	Sonda de conductividad	-	*Leitfähigkeitsaufnehmer*	-	**Sonda di conduttività**	**-**
15	Centrifugator de aceite	Tecnopolímero	*Ölschleuder*	*Technopolymer*	**Centrifugatore olio**	**Tecnopolimero**
16	Cierre mecánico lado motor	Cerámica/grafito	*Mech. Dichtring motorseitig*	*Keramik/Grafit*	**Tenuta meccanica lato motore**	**Ceramica/grafite**
17	Arestador de flama	-	*Flammendurchschlagsicherung*	-	**Arrestatore di fiamma**	**-**
18	Diafragma	Goma nitrilica	*Membran*	*Nitrylgummi*	**Membrana**	**Gomma nitrilica**
19	Manilla	Acero inox	*Griff*	*Rostfreier edelstahl*	**Maniglia**	**Acciaio inox**
20	Cable redondo de alimentación	-	*Rundes Speisekabel*	-	**Cavo tondo di alimentazione**	**-**

Tornillos y tuercas acero inox — *Schrauben und Muttern aus rostfreiem Edelstahl* — **Viti e dadi in acciaio inox**

Comercializado versión con rodetes de acero inoxidable AISI 316. — *Erhältlich ausführung mit laufrädern aus rostfreiem edelstahl AISI 316.* — **Disponibile versione con girante in acciaio inox AISI 316.**

Cod. 996486AD/01-26 - Copyright © 2006 Caprari S.p.A. - All Rights Reserved

Rodete abierto retrasado *Wirbelstrom-Laufrad* **Girante aperta arretrata**

Tipo *Typ* **Tipo**	KCW080H..+...61N3	KCW080H..+...61X3
Sondas térmicas *Temperaturfühler* **Sonde termiche**	Sì *Ja* **Sì**	Sì *Ja* **Sì**
Sonda de conductividad *Leitfähigkeits-Aufnehmer* **Sonda di conduttività**	Sì *Ja* **Sì**	Sì *Ja* **Sì**

Versión cable (1) *Version kabel (1)* **Cavo Versione (1)**		
Electrobomba tipo *Elektropumpe Typ* **Elettropompa tipo**	Alimentación *Stromversorgung* **Alimentazione**	Auxiliar *Hilfskabel* **Ausiliario**
KCW080HP+001561N3	1x(7x1,5)x10	
KCW080HM+001561N3	1x(7x1,5)x10	
KCW080HI+001561N3	1x(7x1,5)x10	
KCW080HE+001561N3	1x(7x1,5)x10	
KCW080HA+001561N3	1x(7x1,5)x10	

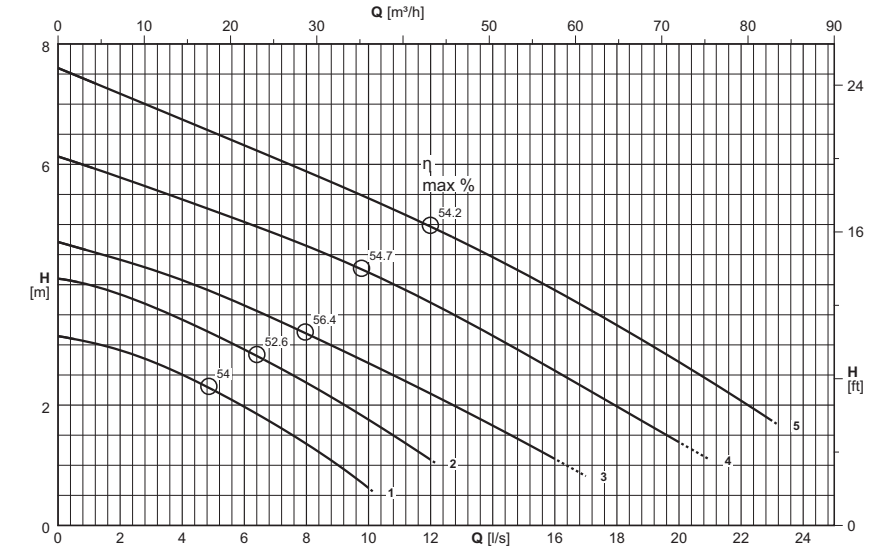

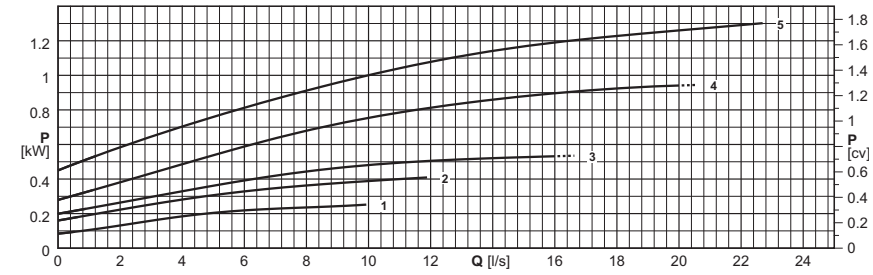

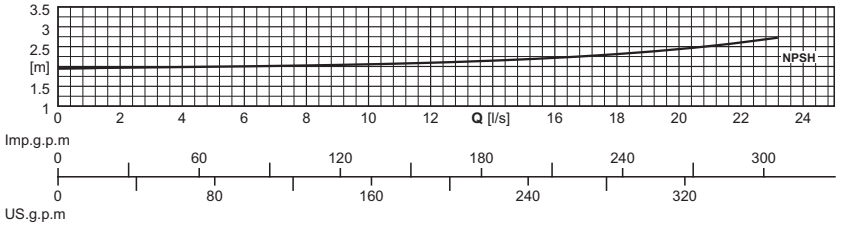

(1) = n. cables x (n° conductores por cable x sección [mm²]) x longitud cable [m] - Cable NSSHÖU-J

Longitud cable superior de 10 m opcional

(1) = Stück Kabel x (N. der Leiter pro Kabel x Querschnitt [mm²] x Kabellänge [m] - Kabel NSSHÖU-J

Kabellängen über 10 m auf Wunsch

(1) = n°. cavi x (n°. conduttori per cavo x sezione [mm²]) x lunghezza cavo [m] - Cavo NSSHÖU-J

Lunghezza cavo superiore a 10 m - su richiesta

Electrobomba tipo *Elektropumpe typ* **Elettropompa tipo**	Curva *Kurve* **Curva**	Potencia motor *Motor-leistung* **Potenza motore**	Caudal *Fördermenge* **Portata**																
			[l/s]	0	0,6	0,8	1	2	3	4	5	6	7	8	9	10	15	20	23
		P_2	**[m³/h]**	0	2,2	2,9	3,6	7,2	10,8	14,4	18	21,6	25,2	28,8	32,4	36	54	72	82,8
	(N°)	**[kW]**	Altura de carga *Förderhöe* **Prevalenza**																
KCW080HP+001561N3	1	1,5	**[m]**	3,1	3,1	3,1	3	2,9	2,7	2,5	2,2	2	1,7	1,4	1	0,6			
KCW080HM+001561N3	2	1,5	**[m]**	4,1	4	4	4	3,8	3,6	3,4	3,2	2,9	2,7	2,4	2,1	1,8			
KCW080HI+001561N3	3	1,5	**[m]**	4,7	4,6	4,6	4,6	4,4	4,3	4,1	3,9	3,7	3,4	3,2	2,9	2,7	1,4		
KCW080HE+001561N3	4	1,5	**[m]**	6,1	6	6	6	5,8	5,6	5,4	5,2	5	4,8	4,6	4,4	4,2	2,9	1,4	
KCW080HA+001561N3	5	1,5	**[m]**	7,6	7,5	7,4	7,4	7,2	7	6,7	6,5	6,3	6,1	5,9	5,7	5,4	4,2	2,7	1,7
$NPSH_R$			**[m]**					2	2	2	2	2	2	2	2	2,1	2,2	2,4	2,7

P_2 = Potencia suministrada por el motor

Tolerancias sobre las prestaciones según normas: UNI/ISO 9906 Nivel 3B

Para las características de los motores ver página "Características motores"

Para los accesorios ver página "Accessories"

Los rodetes de la bomba son torneados para obtener el punto de trabajo requerido.

P_2 = Abgabeleistung Motor

Toleranz der Leistungen gemäß der Normen: UNI/ISO 9906 Klasse 3B

Für die Motordaten bitte auf Seite "Merkmale der Motoren" nachschlagen.

Für die Zubehörteile bitte auf Seite "Zubehörteile" nachschlagen

Die Laufräder werden auf den Betriebspunkt abgedreht

P_2 = Potenza resa dal motore

Tolleranze sulle prestazioni secondo norme: UNI/ISO 9906 Grado 3B

Per caratteristiche motori vedere pagina "caratteristiche motori"

Per accessori vedere pagina accessori

Le giranti vengono tornite in modo da ottenere il punto di lavoro richiesto

Cod. 996486AD/01-26 - Copyright © 2006 Caprari S.p.A. - All Rights Reserved

Versión fija sumergida
Stationäre Naßinstallation
Esecuzione immersa fissa

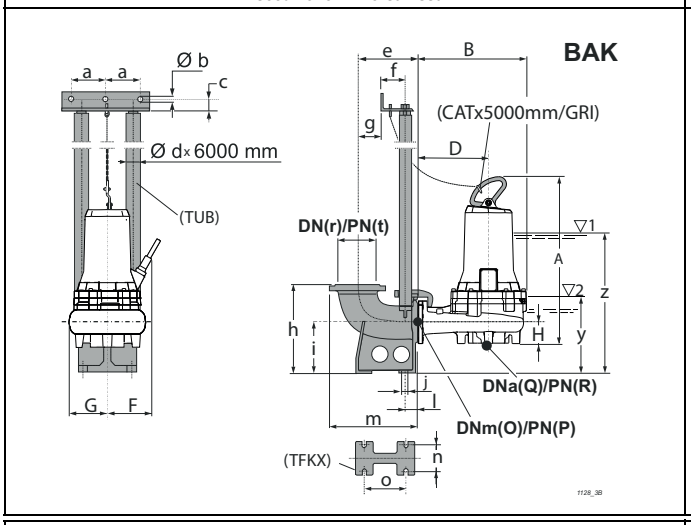

Versión sumergida con base soporte
Mobile Naßinstallation
Esecuzione immersa su telaio

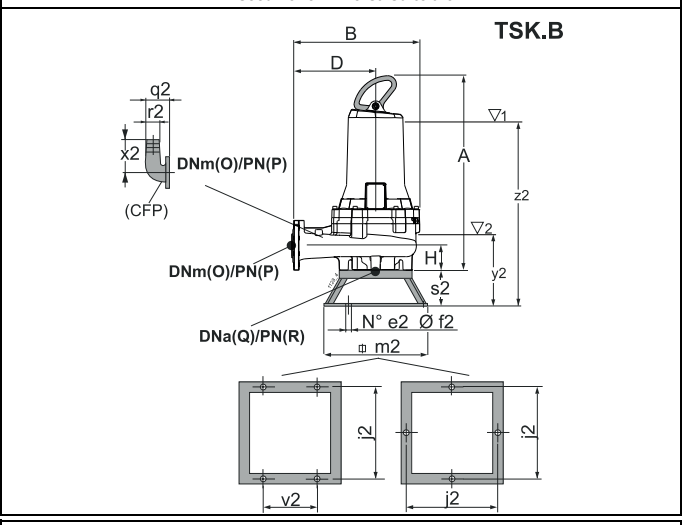

Versión para cámara seca - vertical (/R)
Für Trockeninstallation - senkrecht (/R)
Esecuzione per camera asciutta - verticale (/R)

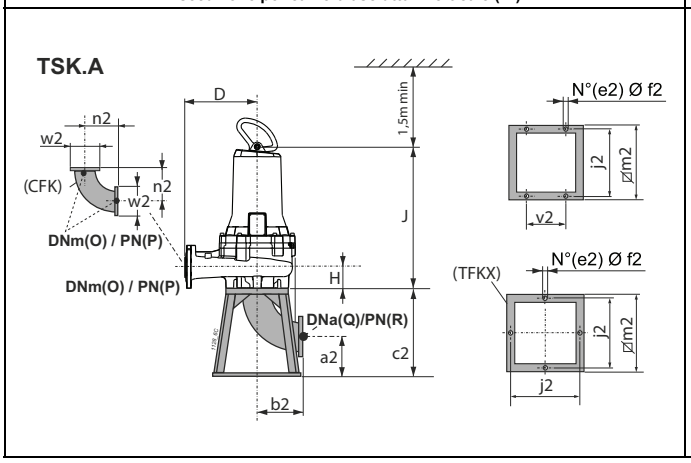

Versión para cámara seca - horizontal (/R)
Für Trockeninstallation - waagerecht (/R)
Esecuzione per camera asciutta - orizzontale (/R)

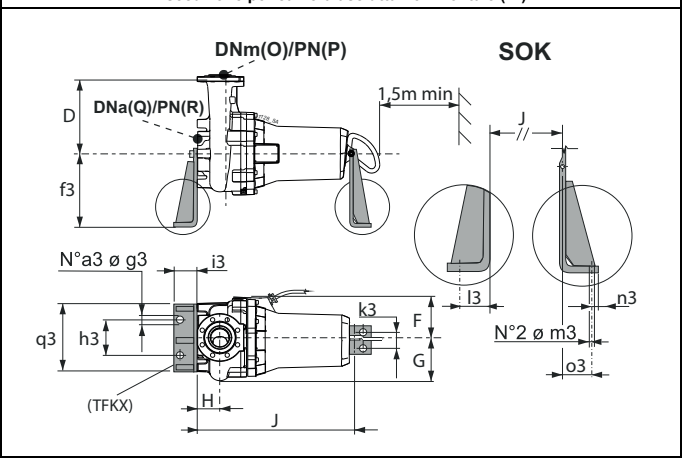

Tipo *Typ* **Tipo**	Paso libre *Kugeldurchgang* **Passaggio Libero**	Peso *Gewicht* **Peso**	A	B	D	F	G	H	J	O	P	Q	R	Accesorios *Zubehör* **Accessori**			
	[mm]	[kg]	[mm]											BAK.	SOK.	TSK.A	TSK.B
KCW080HP+001561N3	Ø 80	83,6	638,3	392	245	204,5	146	92	553	80	16	80	16 (*)	F 2", G/F 2", F-A 2"	80/N3	K80	80
KCW080HM+001561N3	Ø 80	84,5	638,3	392	245	204,5	146	92	553	80	16	80	16 (*)	F 2", G/F 2", F-A 2"	80/N3	K80	80
KCW080HI+001561N3	Ø 80	81,6	638,3	392	245	204,5	146	92	553	80	16	80	16 (*)	F 2", G/F 2", F-A 2"	80/N3	K80	80
KCW080HE+001561N3	Ø 80	86,6	638,3	392	245	204,5	146	92	553	80	16	80	16 (*)	F 2", G/F 2", F-A 2"	80/N3	K80	80
KCW080HA+001561N3	Ø 80	82,7	638,3	392	245	204,5	146	92	553	80	16	80	16 (*)	F 2", G/F 2", F-A 2"	80/N3	K80	80

BAK.	a	b	c	d	e	f	g	h	i	j	l	m	n	o	r	t	y	z
BAKF 2"	130	12,5	35	2"	220	102	40	320	180	18	47	320	110	156	80	ex PN10	277	495
BAKG/F 2"	130	12,5	35	2"	228	102	48	320	180	18	47	338	110	156	100	16	277	495
BAKF-A 2"	130	12,5	35	2"	220	102	40	320	180	18	47	320	110	156	80	16	277	495

SOK.	a3	f3	g3	h3	i3	k3	l3	m3	n3	o3	q3
SOK80/N3	2	400	22	270	100	100	66	22	34	43	400

TSK.A	a2	b2	c2	e2	f2	j2	m2	n2	v2	w2
TSKK80A	126	164	290	4	12	390	440	164	230	200

TSK.B	e2	f2	j2	m2	q2	r2	s2	v2	x2	y2	z2
TSK80B	4	12	400	440	165	75	166	230	217	355	573

(3) z = Inmersión mínima para motor sin camisa en funcionamiento continuo S1 (compatiblemente con el NPSHR)

y = Inmersión mínima para motor sin camisa en funcionamiento intermitente S3 (compatiblemente con el NPSHR)

(*) Véase página bridas.

(3) z = Mindesttauchtiefe für Motor ohne Außengehäuse in Dauerbetrieb S1 (kompatibel mit der NPSHR)

y = Mindesttauchtiefe für Motor ohne Außengehäuse in Aussetzbetrieb S3 (kompatibel mit der NPSHR)

(*) Siehe Seite de Flansche.

(3) z = Immersione minima per motore senza mantello in funzione continuo S1 compatibilmente con l'NPSHR

y = Immersione minima con motore senza mantello in funzione intermittente S3 compatibilmente con l'NPSHR

(*) Vedere pagina flange.

Cod. 996486AD/01-26 - Copyright © 2006 Caprari S.p.A. - All Rights Reserved

KCM080H

Rodete monocanal *Einkanal-Laufrad* **Girante monocanale**

Tipo *Typ* **Tipo**	KCM080H..+...61N3	KCM080H..+...61X3
Sondas térmicas *Temperaturfühler* **Sonde termiche**	Sì *Ja* **Sì**	Sì *Ja* **Sì**
Sonda de conductividad *Leitfähigkeits-Aufnehmer* **Sonda di conduttività**	Sì *Ja* **Sì**	Sì *Ja* **Sì**

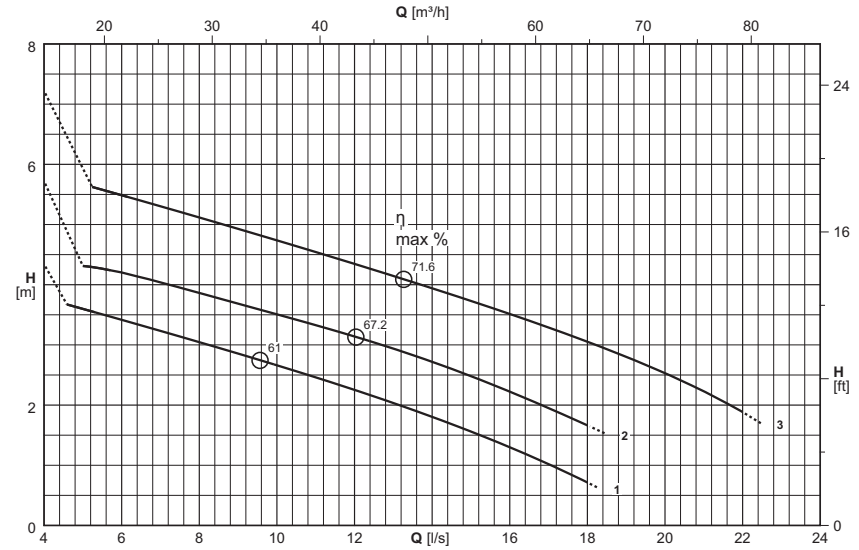

Versión cable (1) *Version kabel (1)* **Cavo Versione (1)**		
Electrobomba tipo *Elektropumpe Typ* **Elettropompa tipo**	Alimentación *Stromversorgung* **Alimentazione**	Auxiliar *Hilfskabel* **Ausiliario**
KCM080HG+001561N3	1x(7x1,5)x10	
KCM080HD+001561N3	1x(7x1,5)x10	
KCM080HA+001561N3	1x(7x1,5)x10	

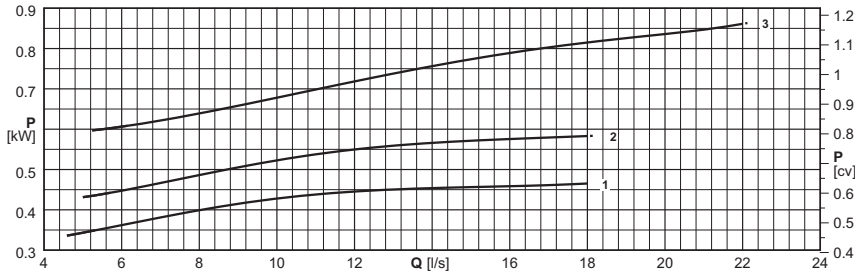

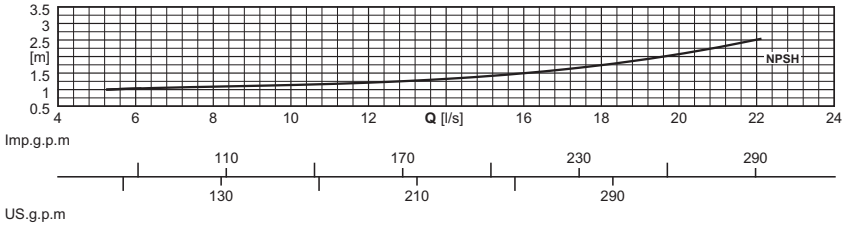

(1) = n. cables x (n° conductores por cable x sección [mm²]) x longitud cable [m] - Cable NSSHÖU-J

Longitud cable superior de 10 m opcional

(1) = Stück Kabel x (N. der Leiter pro Kabel x Querschnitt [mm²] x Kabellänge [m] - Kabel NSSHÖU-J

Kabellängen über 10 m auf Wunsch

(1) = n°. cavi x (n°. conduttori per cavo x sezione [mm²]) x lunghezza cavo [m] - Cavo NSSHÖU-J

Lunghezza cavo superiore a 10 m - su richiesta

Electrobomba tipo *Elektropumpe typ* **Elettropompa tipo**	Curva *Kurve* **Curva**	Potencia motor *Motor-leistung* **Potenza motore**	Caudal *Fördermenge* **Portata**																
			[l/s]	0	5	6	7	8	9	10	12	14	16	18	20	22			
		P_2	**[m³/h]**	0	18	21,6	25,2	28,8	32,4	36	43,2	50,4	57,6	64,8	72	79,2			
	(N°)	**[kW]**	Altura de carga *Förderhöe* **Prevalenza**																
KCM080HG+001561N3	1	1,5	**[m]**	4,3	3,6	3,4	3,2	3	2,9	2,7	2,3	1,8	1,3	0,7					
KCM080HD+001561N3	2	1,5	**[m]**	5,7	4,3	4,2	4	3,9	3,7	3,5	3,1	2,7	2,2	1,7					
KCM080HA+001561N3	3	1,5	**[m]**	7,2		5,5	5,3	5,1	4,9	4,7	4,3	3,9	3,5	3,1	2,5	1,9			
$NPSH_R$			**[m]**			1	1,1	1,1	1,1	1,1	1,2	1,3	1,5	1,7	2,1	2,5			

P_2 = Potencia suminitrada por el motor

Tolerancias sobre las prestaciones según normas:
UNI/ISO 9906 Nivel 3B

Para las características de los motores ver página "Características motores"

Para los accesorios ver página "Accessories"

P_2 = Abgabeleistung Motor

Toleranz der Leistungen gemäß der Normen:
UNI/ISO 9906 Klasse 3B

Für die Motordaten bitte auf Seite "Merkmale der Motoren" nachschlagen.

Für die Zubehörteile bitte auf Seite "Zubehörteile" nachschlagen

P_2 = Potenza resa dal motore

Tolleranze sulle prestazioni secondo norme:
UNI/ISO 9906 Grado 3B

Per caratteristiche motori vedere pagina "caratteristiche motori"

Per accessori vedere pagina accessori

Cod. 996486AD/01-26 - Copyright © 2006 Caprari S.p.A. - All Rights Reserved

Versión fija sumergida
Stationäre Naßinstallation
Esecuzione immersa fissa

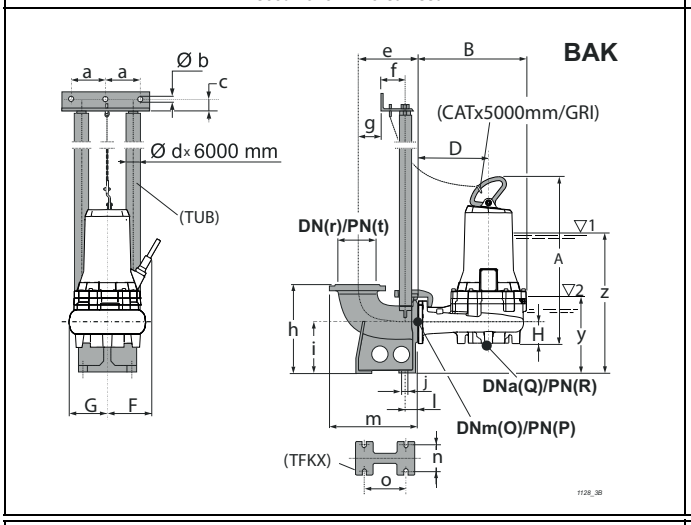

Versión sumergida con base soporte
Mobile Naßinstallation
Esecuzione immersa su telaio

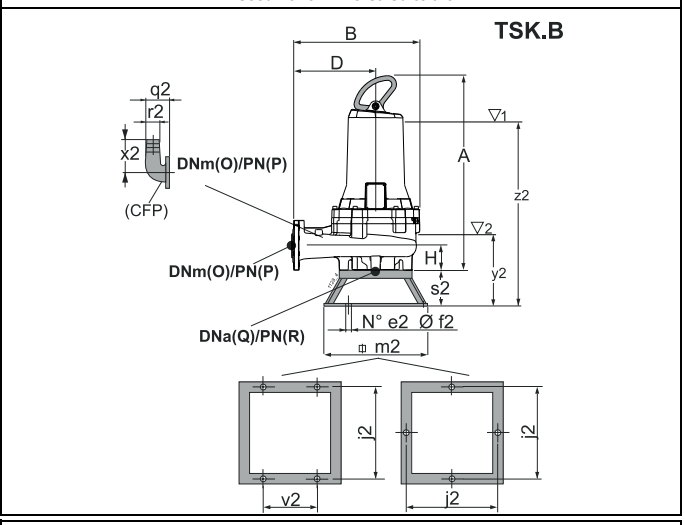

Versión para cámara seca - vertical (/R)
Für Trockeninstallation - senkrecht (/R)
Esecuzione per camera asciutta - verticale (/R)

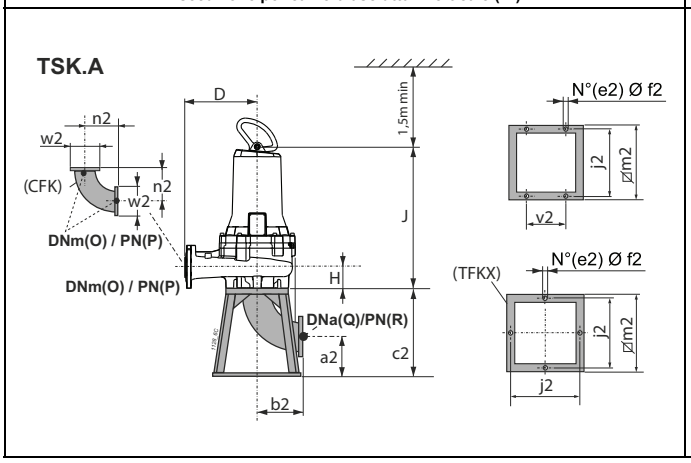

Versión para cámara seca - horizontal (/R)
Für Trockeninstallation - waagerecht (/R)
Esecuzione per camera asciutta - orizzontale (/R)

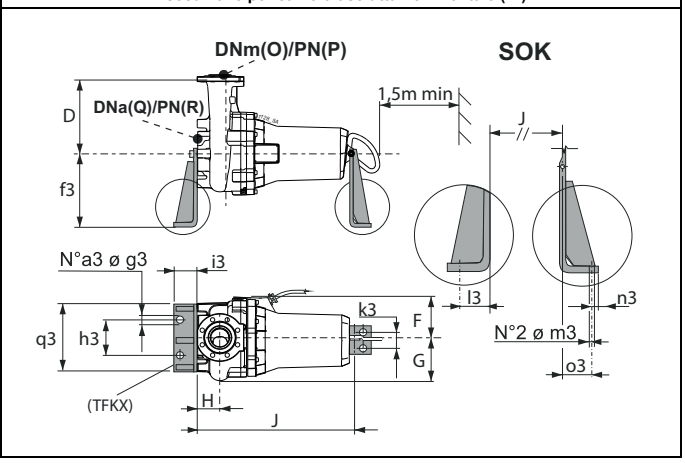

Tipo *Typ* **Tipo**	Paso libre *Kugeldurchgang* **Passaggio Libero**	Peso *Gewicht* **Peso**	A	B	D	F	G	H	J	O	P	Q	R	Accesorios *Zubehör* **Accessori**			
	[mm]	[kg]	[mm]											BAK.	SOK.	TSK.A	TSK.B
KCM080HG+001561N3	Ø 75	87,2	647,3	407	245	204,5	176	121	562	80	16	80	16 (*)	F 2", G/F 2", F-A 2"	80/N3	K80	80
KCM080HD+001561N3	Ø 75	87,1	647,3	407	245	204,5	176	121	562	80	16	80	16 (*)	F 2", G/F 2", F-A 2"	80/N3	K80	80
KCM080HA+001561N3	Ø 75	84,9	647,3	407	245	204,5	176	121	562	80	16	80	16 (*)	F 2", G/F 2", F-A 2"	80/N3	K80	80

BAK.	a	b	c	d	e	f	g	h	i	j	l	m	n	o	r	t	y	z
BAKF 2"	130	12,5	35	2"	220	102	40	320	180	18	47	320	110	156	80	ex PN10	255	477
BAKG/F 2"	130	12,5	35	2"	228	102	48	320	180	18	47	338	110	156	100	16	255	477
BAKF-A 2"	130	12,5	35	2"	220	102	40	320	180	18	47	320	110	156	80	16	255	477

SOK.	a3	f3	g3	h3	i3	k3	l3	m3	n3	o3	q3
SOK80/N3	2	400	22	270	100	100	66	22	34	43	400

TSK.A	a2	b2	c2	e2	f2	j2	m2	n2	v2	w2
TSKK80A	126	164	290	4	12	390	440	164	230	200

TSK.B	e2	f2	j2	m2	q2	r2	s2	v2	x2	y2	z2
TSK80B	4	12	400	440	165	75	166	230	217	362	584

(3) z = Inmersión mínima para motor sin camisa en funcionamiento continuo S1 (compatiblemente con el NPSHR)

y = Inmersión mínima para motor sin camisa en funcionamiento intermitente S3 (compatiblemente con el NPSHR)

(*) Véase página bridas.

(3) z = Mindesttauchtiefe für Motor ohne Außengehäuse in Dauerbetrieb S1 (kompatibel mit der NPSHR)

y = Mindesttauchtiefe für Motor ohne Außengehäuse in Aussetzbetrieb S3 (kompatibel mit der NPSHR)

(*) Siehe Seite de Flansche.

(3) z = Immersione minima per motore senza mantello in funzione continuo S1 compatibilmente con l'NPSHR

y = Immersione minima con motore senza mantello in funzione intermittente S3 compatibilmente con l'NPSHR

(*) Vedere pagina flange.

Cod. 996486AD/01-26 - Copyright © 2006 Caprari S.p.A. - All Rights Reserved

Rodete abierto retrasado *Wirbelstrom-Laufrad* **Girante aperta arretrata**

Tipo *Typ* **Tipo**	KCW080H..+...41N3	KCW080H..+...41X3
Sondas térmicas *Temperaturfühler* **Sonde termiche**	Sì *Ja* **Sì**	Sì *Ja* **Sì**
Sonda de conductividad *Leitfähigkeits-Aufnehmer* **Sonda di conduttività**	Sì *Ja* **Sì**	Sì *Ja* **Sì**

Versión cable (1) *Version kabel (1)* **Cavo Versione (1)**		
Electrobomba tipo *Elektropumpe Typ* **Elettropompa tipo**	Alimentación *Stromversorgung* **Alimentazione**	Auxiliar *Hilfskabel* **Ausiliario**
KCW080HP+001641N3	1x(7x1,5)x10	
KCW080HM+001641N3	1x(7x1,5)x10	
KCW080HI+002141N3	1x(7x1,5)x10	
KCW080HH+002941N3	1x(7x1,5)x10	
KCW080HE+003741N3	1x(7x1,5)x10	
KCW080HC+004641N3	1x(7x1,5)x10	
KCW080HA+005842N3	1x(10x2,5)x10	

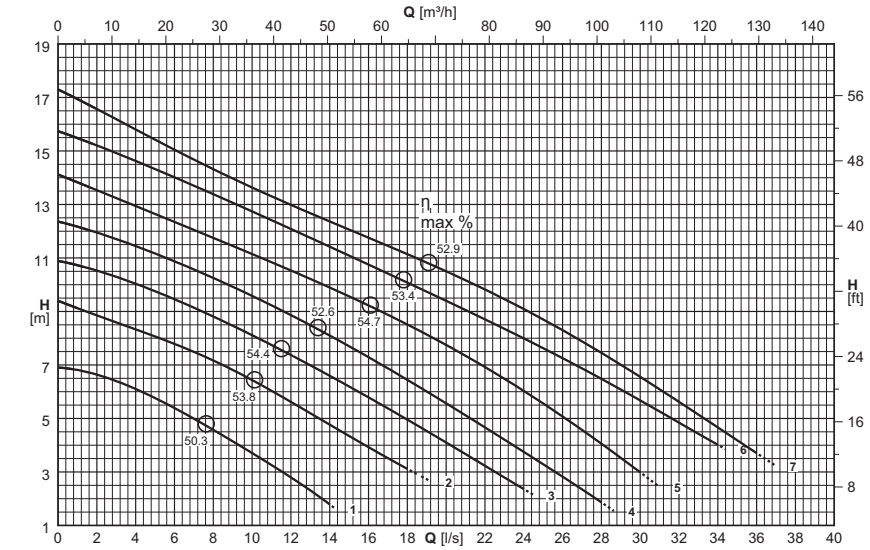

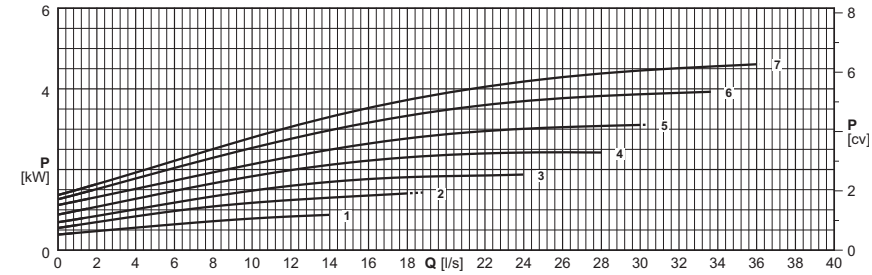

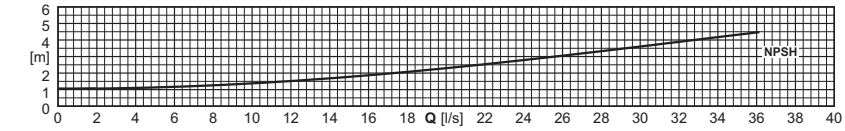

(1) = n. cables x (n° conductores por cable x sección [mm²]) x longitud cable [m] - Cable NSSHÖU-J

Longitud cable superior de 10 m opcional

(1) = Stück Kabel x (N. der Leiter pro Kabel x Querschnitt [mm²] x Kabellänge [m] - Kabel NSSHÖU-J

Kabellängen über 10 m auf Wunsch

(1) = n°. cavi x (n°. conduttori per cavo x sezione [mm²]) x lunghezza cavo [m] - Cavo NSSHÖU-J

Lunghezza cavo superiore a 10 m - su richiesta

Electrobomba tipo *Elektropumpe typ* **Elettropompa tipo**	Curva *Kurve* **Curva**	Potencia motor *Motor-leistung* **Potenza motore**	Caudal *Fördermenge* **Portata**																
			[l/s]	0	0,8	1	2	4	6	8	10	15	20	25	30	35	36		
		P_2	**[m³/h]**	0	2,9	3,6	7,2	14,4	21,6	28,8	36	54	72	90	108	126	129,6		
	(N°)	**[kW]**	Altura de carga *Förderhöe* **Prevalenza**																
KCW080HP+001641N3	1	1,6	**[m]**	6,9	6,8	6,8	6,6	6,1	5,4	4,6	3,7								
KCW080HM+001641N3	2	1,6	**[m]**	9,4	9,2	9,1	8,9	8,3	7,8	7,2	6,4	4,3							
KCW080HI+002141N3	3	2,1	**[m]**	10,9	10,8	10,7	10,5	10	9,5	8,8	8,1	6,2	4,1						
KCW080HH+002941N3	4	2,9	**[m]**	12,4	12,2	12,2	11,9	11,4	10,9	10,2	9,6	7,7	5,6	3,3					
KCW080HE+003741N3	5	3,7	**[m]**	14,1	13,9	13,8	13,5	12,9	12,3	11,7	11,1	9,6	7,7	5,6	3				
KCW080HC+004641N3	6	4,6	**[m]**	15,7	15,5	15,5	15,2	14,6	14	13,4	12,7	11,1	9,4	7,6	5,7				
KCW080HA+005842N3	7	5,8	**[m]**	17,3	17	16,9	16,6	15,8	15	14,3	13,6	12,1	10,5	8,7	6,5	4,2	3,7		
$NPSH_R$			**[m]**				1,1	1,1	1,2	1,3	1,4	1,8	2,3	2,9	3,6	4,3	4,5		

P_2 = Potencia suminitrada por el motor

Tolerancias sobre las prestaciones según normas: UNI/ISO 9906 Nivel 3B

Para las características de los motores ver página "Características motores"

Para los accesorios ver página "Accessories"

Los rodetes de la bomba son torneados para obtener el punto de trabajo requerido.

P_2 = Abgabeleistung Motor

Toleranz der Leistungen gemäß der Normen: UNI/ISO 9906 Klasse 3B

Für die Motordaten bitte auf Seite "Merkmale der Motoren" nachschlagen.

Für die Zubehörteile bitte auf Seite "Zubehörteile" nachschlagen

Die Laufräder werden auf den Betriebspunkt abgedreht

P_2 = Potenza resa dal motore

Tolleranze sulle prestazioni secondo norme: UNI/ISO 9906 Grado 3B

Per caratteristiche motori vedere pagina "caratteristiche motori"

Per accessori vedere pagina accessori

Le giranti vengono tornite in modo da ottenere il punto di lavoro richiesto

Cod. 996486AD/01-26 - Copyright © 2006 Caprari S.p.A. - All Rights Reserved

Versión fija sumergida
Stationäre Naßinstallation
Esecuzione immersa fissa

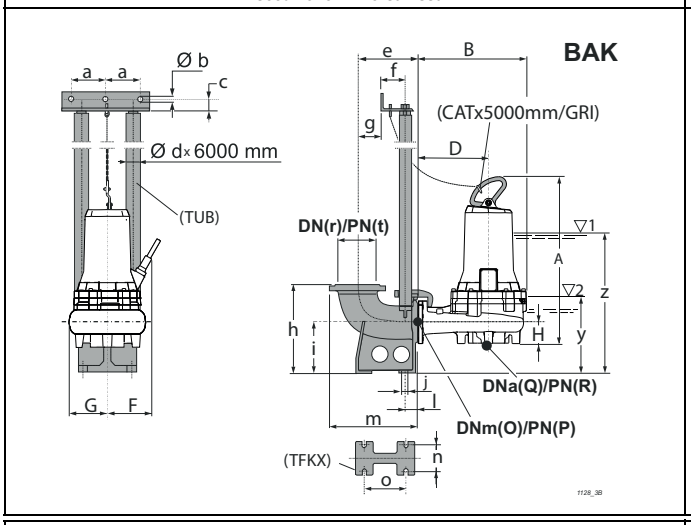

Versión sumergida con base soporte
Mobile Naßinstallation
Esecuzione immersa su telaio

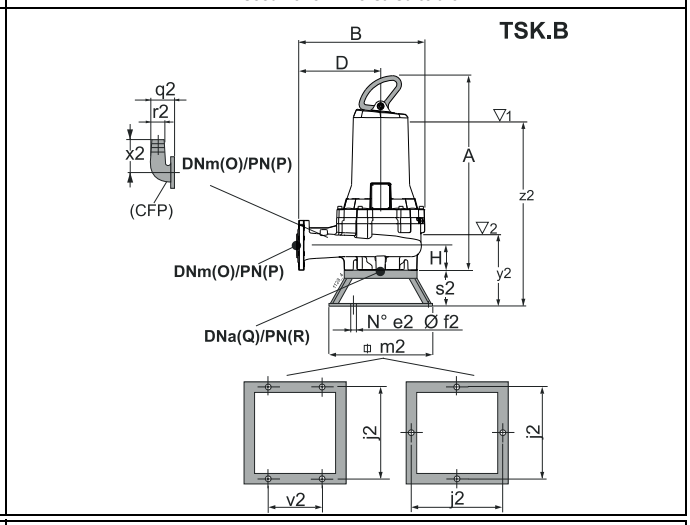

Versión para cámara seca - vertical (/R)
Für Trockeninstallation - senkrecht (/R)
Esecuzione per camera asciutta - verticale (/R)

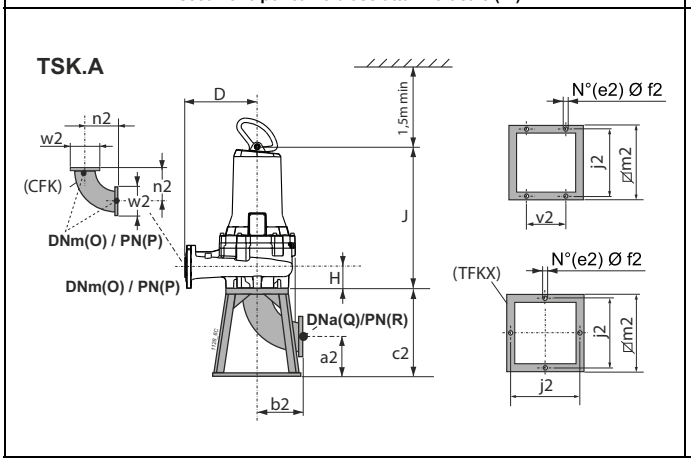

Versión para cámara seca - horizontal (/R)
Für Trockeninstallation - waagerecht (/R)
Esecuzione per camera asciutta - orizzontale (/R)

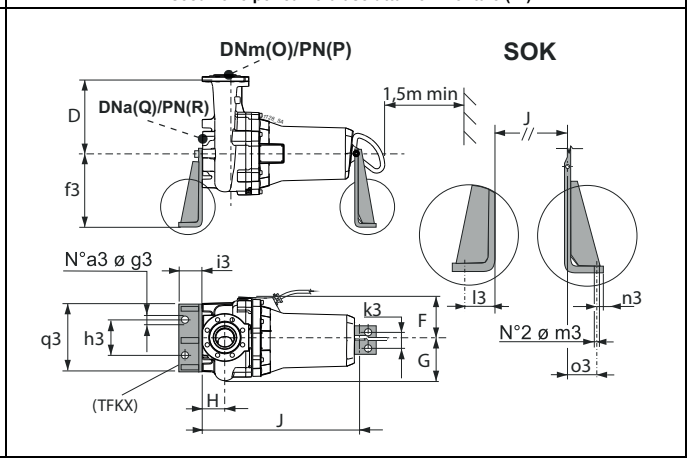

Tipo *Typ* **Tipo**	Paso libre *Kugeldurchgang* **Passaggio Libero**	Peso *Gewicht* **Peso**	A	B	D	F	G	H	J	O	P	Q	R	Accesorios *Zubehör* **Accessori**			
	[mm]	[kg]	[mm]											BAK.	SOK.	TSK.A	TSK.B
KCW080HP+001641N3	Ø 80	87,8	638,3	392	245	204,5	146	92	553	80	16	80	16 (*)	F 2", G/F 2", F-A 2"	80/N3	K80	80
KCW080HM+001641N3	Ø 80	88,7	638,3	392	245	204,5	146	92	553	80	16	80	16 (*)	F 2", G/F 2", F-A 2"	80/N3	K80	80
KCW080HI+002141N3	Ø 80	90,2	638,3	392	245	204,5	146	92	553	80	16	80	16 (*)	F 2", G/F 2", F-A 2"	80/N3	K80	80
KCW080HH+002941N3	Ø 80	94,5	638,3	392	245	204,5	146	92	553	80	16	80	16 (*)	F 2", G/F 2", F-A 2"	80/N3	K80	80
KCW080HE+003741N3	Ø 80	109,5	707,4	392	245	221	146	92	589	80	16	80	16 (*)	F 2", G/F 2", F-A 2"	80/N3	K80	80
KCW080HC+004641N3	Ø 80	109,7	707,4	392	245	221	146	92	589	80	16	80	16 (*)	F 2", G/F 2", F-A 2"	80/N3	K80	80
KCW080HA+005842N3	Ø 80	114,7	707,4	392	245	221	146	92	589	80	16	80	16 (*)	F 2", G/F 2", F-A 2"	80/N3	K80	80

BAK.	a	b	c	d	e	f	g	h	i	j	l	m	n	o	r	t	y	z
BAKF 2"	130	12,5	35	2"	220	102	40	320	180	18	47	320	110	156	80	ex PN10	277	529
BAKG/F 2"	130	12,5	35	2"	228	102	48	320	180	18	47	338	110	156	100	16	277	529
BAKF-A 2"	130	12,5	35	2"	220	102	40	320	180	18	47	320	110	156	80	16	277	529

SOK.	a3	f3	g3	h3	i3	k3	l3	m3	n3	o3	q3
SOK80/N3	2	400	22	270	100	100	66	22	34	43	400

TSK.A	a2	b2	c2	e2	f2	j2	m2	n2	v2	w2
TSKK80A	126	164	290	4	12	390	440	164	230	200

TSK.B	e2	f2	j2	m2	q2	r2	s2	v2	x2	y2	z2
TSK80B	4	12	400	440	165	75	166	230	217	355	607

(3) z = Inmersión mínima para motor sin camisa en funcionamiento continuo S1 (compatiblemente con el NPSHR)

y = Inmersión mínima para motor sin camisa en funcionamiento intermitente S3 (compatiblemente con el NPSHR)

(*) Véase página bridas.

(3) z = Mindesttauchtiefe für Motor ohne Außengehäuse in Dauerbetrieb S1 (kompatibel mit der NPSHR)

y = Mindesttauchtiefe für Motor ohne Außengehäuse in Aussetzbetrieb S3 (kompatibel mit der NPSHR)

(*) Siehe Seite de Flansche.

(3) z = Immersione minima per motore senza mantello in funzione continuo S1 compatibilmente con l'NPSHR

y = Immersione minima con motore senza mantello in funzione intermittente S3 compatibilmente con l'NPSHR

(*) Vedere pagina flange.

Cod. 996486AD/01-26 - Copyright © 2006 Caprari S.p.A. - All Rights Reserved

Rodete monocanal
Einkanal-Laufrad
Girante monocanale

Tipo *Typ* **Tipo**	KCM080F..+...41N3	KCM080F..+...41X3
Sondas térmicas *Temperaturfühler* **Sonde termiche**	Sì *Ja* **Sì**	Sì *Ja* **Sì**
Sonda de conductividad *Leitfähigkeits-Aufnehmer* **Sonda di conduttività**	Sì *Ja* **Sì**	Sì *Ja* **Sì**

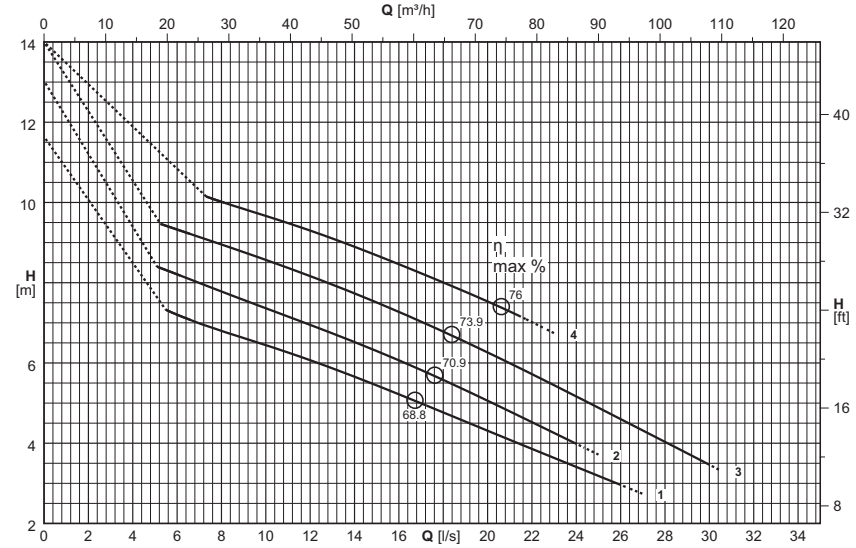

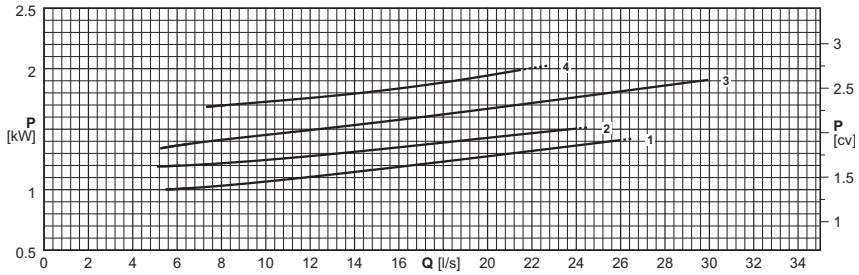

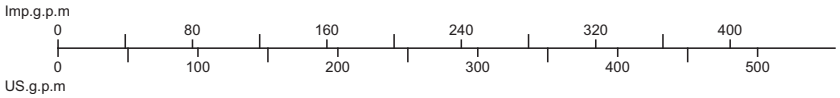

Versión cable (1)
Version kabel (1)
Cavo Versione (1)

Electrobomba tipo *Elektropumpe Typ* **Elettropompa tipo**	Alimentación *Stromversorgung* **Alimentazione**	Auxiliar *Hilfskabel* **Ausiliario**
KCM080FL+001641N3	1x(4x1,5)x10	
KCM080FG+001641N3	1x(4x1,5)x10	
KCM080FD+002141N3	1x(4x1,5)x10	
KCM080FA+002141N3	1x(4x1,5)x10	

(1) = n. cables x (n° conductores por cable x sección [mm²]) x longitud cable [m] - Cable NSSHÖU-J

Longitud cable superior de 10 m opcional

(1) = Stück Kabel x (N. der Leiter pro Kabel x Querschnitt [mm²] x Kabellänge [m] - Kabel NSSHÖU-J

Kabellängen über 10 m auf Wunsch

(1) = n°. cavi x (n°. conduttori per cavo x sezione [mm²]) x lunghezza cavo [m] - Cavo NSSHÖU-J

Lunghezza cavo superiore a 10 m - su richiesta

Electrobomba tipo *Elektropumpe typ* **Elettropompa tipo**	Curva *Kurve* **Curva**	Potencia motor *Motor-leistung* **Potenza motore**	Caudal *Fördermenge* **Portata**																
			[l/s]	0	6	7	8	9	10	12,5	15	17,5	20	22,5	25	27,5	30		
		P_2	**[m³/h]**	0	21,6	25,2	28,8	32,4	36	45	54	63	72	81	90	99	108		
	(N°)	**[kW]**	Altura de carga *Förderhöe* **Prevalenza**																
KCM080FL+001641N3	1	1,6	**[m]**	9,6	7,2	7	6,8	6,6	6,4	6	5,4	4,9	4,3	3,7	3,2				
KCM080FG+001641N3	2	1,6	**[m]**	11	8,2	8	7,8	7,6	7,4	6,8	6,3	5,7	5,1	4,4	3,7				
KCM080FD+002141N3	3	2,1	**[m]**	12,6	9,3	9,1	9	8,8	8,6	8,1	7,5	6,9	6,3	5,6	4,9	4,2	3,5		
KCM080FA+002141N3	4	2,1	**[m]**	13,9			10	9,8	9,7	9,2	8,7	8,1	7,5	6,9					
$NPSH_R$			**[m]**																

P_2 = Potencia suministrada por el motor

Tolerancias sobre las prestaciones según normas: UNI/ISO 9906 Nivel 3B

Para las características de los motores ver página "Características motores"

Para los accesorios ver página "Accessories"

P_2 = Abgabeleistung Motor

Toleranz der Leistungen gemäß der Normen: UNI/ISO 9906 Klasse 3B

Für die Motordaten bitte auf Seite "Merkmale der Motoren" nachschlagen.

Für die Zubehörteile bitte auf Seite "Zubehörteile" nachschlagen

P_2 = Potenza resa dal motore

Tolleranze sulle prestazioni secondo norme: UNI/ISO 9906 Grado 3B

Per caratteristiche motori vedere pagina "caratteristiche motori"

Per accessori vedere pagina accessori

Cod. 996486AD/01-26 - Copyright © 2006 Caprari S.p.A. - All Rights Reserved

Versión fija sumergida
Stationäre Naßinstallation
Esecuzione immersa fissa

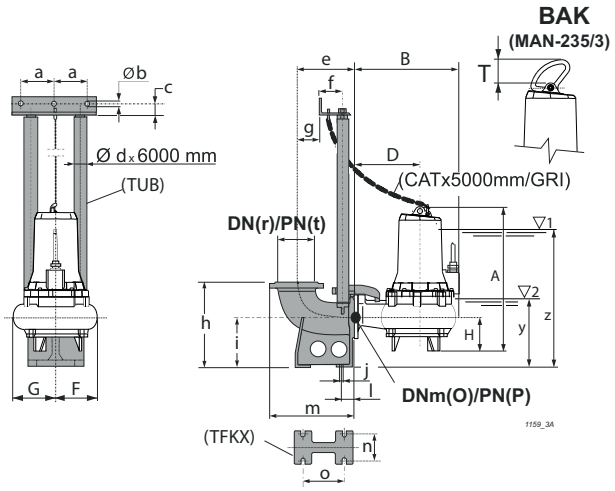

Tipo *Typ* **Tipo**	Paso libre *Kugeldurchgang* **Passaggio Libero**	Peso *Gewicht* **Peso**	A	B	D	F	G	H	O	P	T	Accesorios *Zubehör* **Accessori**
	[mm]	**[kg]**	**[mm]**									BAK.
KCM080FL+001641N3	Ø 75	74,9	622,6	393	235	144	173	180	80	16	65,3	F 2", G/F 2", F-A 2"
KCM080FG+001641N3	Ø 75	74,9	622,6	393	235	144	173	180	80	16	65,3	F 2", G/F 2", F-A 2"
KCM080FD+002141N3	Ø 75	79,9	622,6	393	235	144	173	180	80	16	65,3	F 2", G/F 2", F-A 2"
KCM080FA+002141N3	Ø 75	79,9	622,6	393	235	144	173	180	80	16	65,3	F 2", G/F 2", F-A 2"

BAK.	a	b	c	d	e	f	g	h	i	j	l	m	n	o	r	t	y	z
BAKF 2"	130	12,5	35	2"	220	102	40	320	180	18	47	320	110	156	80	ex PN10	287	452
BAKG/F 2"	130	12,5	35	2"	228	102	48	320	180	18	47	338	110	156	100	16	287	452
BAKF-A 2"	130	12,5	35	2"	220	102	40	320	180	18	47	320	110	156	80	16	287	452

(3) z = Inmersión mínima para motor sin camisa en funcionamiento continuo S1 (compatiblemente con el NPSHR)

y = Inmersión mínima para motor sin camisa en funcionamiento intermitente S3 (compatiblemente con el NPSHR)

(3) z = Mindesttauchtiefe für Motor ohne Außengehäuse in Dauerbetrieb S1 (kompatibel mit der NPSHR)

y = Mindesttauchtiefe für Motor ohne Außengehäuse in Aussetzbetrieb S3 (kompatibel mit der NPSHR)

(3) z = Immersione minima per motore senza mantello in funzione continuo S1 compatibilmente con l'NPSHR

y = Immersione minima con motore senza mantello in funzione intermittente S3 compatibilmente con l'NPSHR

Cod. 996486AD/01-26 - Copyright © 2006 Caprari S.p.A. - All Rights Reserved

KCM080H

Rodete monocanal *Einkanal-Laufrad* **Girante monocanale**

Tipo *Typ* **Tipo**	KCM080H..+...41N3	KCM080H..+...41X3
Sondas térmicas *Temperaturfühler* **Sonde termiche**	Sì *Ja* **Sì**	Sì *Ja* **Sì**
Sonda de conductividad *Leitfähigkeits-Aufnehmer* **Sonda di conduttività**	Sì *Ja* **Sì**	Sì *Ja* **Sì**

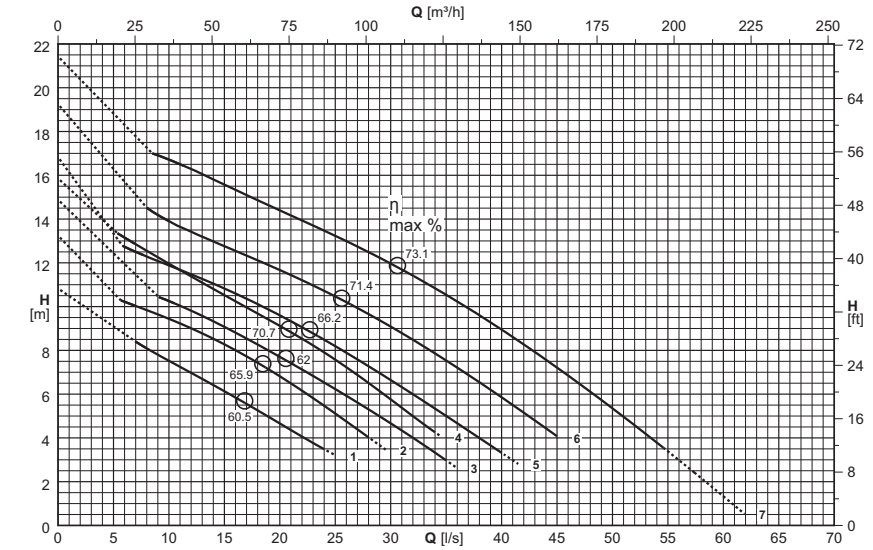

Versión cable (1) *Version kabel (1)* **Cavo Versione (1)**		
Electrobomba tipo *Elektropumpe Typ* **Elettropompa tipo**	Alimentación *Stromversorgung* **Alimentazione**	Auxiliar *Hilfskabel* **Ausiliario**
KCM080HG+001641N3	1x(7x1,5)x10	
KCM080HD+002141N3	1x(7x1,5)x10	
KCM080HL+002941N3	1x(7x1,5)x10	
KCM080HA+002941N3	1x(7x1,5)x10	
KCM080HG+003741N3	1x(7x1,5)x10	
KCM080HD+004641N3	1x(7x1,5)x10	
KCM080HA+005842N3	1x(10x2,5)x10	

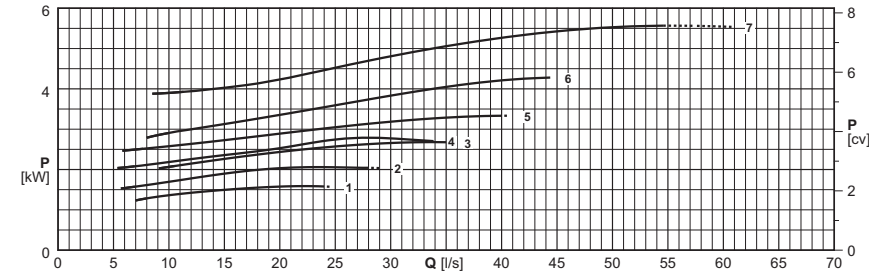

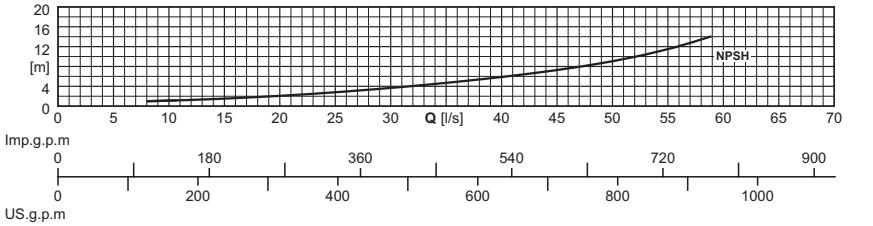

(1) = n. cables x (n° conductores por cable x sección [mm²]) x longitud cable [m] - Cable NSSHÖU-J

Longitud cable superior de 10 m opcional

(1) = Stück Kabel x (N. der Leiter pro Kabel x Querschnitt [mm²] x Kabellänge [m] - Kabel NSSHÖU-J

Kabellängen über 10 m auf Wunsch

(1) = n°. cavi x (n°. conduttori per cavo x sezione [mm²]) x lunghezza cavo [m] - Cavo NSSHÖU-J

Lunghezza cavo superiore a 10 m - su richiesta

Electrobomba tipo *Elektropumpe typ* **Elettropompa tipo**	Curva *Kurve* **Curva**	Potencia motor *Motor-leistung* **Potenza motore**	Caudal *Fördermenge* **Portata**																
			[l/s]	0	6	8	10	15	20	25	30	35	40	45	50	55	60	61	
		P_2	**[m³/h]**	0	21,6	28,8	36	54	72	90	108	126	144	162	180	198	216	219,6	
	(N°)	**[kW]**	Altura de carga *Förderhöe* **Prevalenza**																
KCM080HG+001641N3	1	1,6	**[m]**	10,8		8,1	7,5	6,1	4,7	3,2									
KCM080HD+002141N3	2	2,1	**[m]**	13,2	10,2	9,8	9,4	8,3	6,8	5,1									
KCM080HL+002941N3	3	2,9	**[m]**	14,9			10,2	9,1	7,7	6,2	4,7	3							
KCM080HA+002941N3	4	2,9	**[m]**	15,9	13,2	12,6	12	10,5	9,1	7,6	5,8								
KCM080HG+003741N3	5	3,7	**[m]**	16,8	12,7	12,3	11,9	10,8	9,6	8,2	6,6	5	3,3						
KCM080HD+004641N3	6	4,6	**[m]**	19,3		14,5	13,9	12,8	11,7	10,5	9,1	7,5	5,9	4,1					
KCM080HA+005842N3	7	5,8	**[m]**	21,4			16,7	15,6	14,4	13,2	12	10,5	8,9	7,2	5,3	3,4	1,3	0,9	
$NPSH_R$			**[m]**			1	1,1	1,5	2,1	2,8	3,7	4,7	5,9	7,3	9,1	11,5	15		

P_2 = Potencia suminitrada por el motor

Tolerancias sobre las prestaciones según normas: UNI/ISO 9906 Nivel 3B

Para las características de los motores ver página "Características motores"

Para los accesorios ver página "Accessories"

P_2 = Abgabeleistung Motor

Toleranz der Leistungen gemäß der Normen: UNI/ISO 9906 Klasse 3B

Für die Motordaten bitte auf Seite "Merkmale der Motoren" nachschlagen.

Für die Zubehörteile bitte auf Seite "Zubehörteile" nachschlagen

P_2 = Potenza resa dal motore

Tolleranze sulle prestazioni secondo norme: UNI/ISO 9906 Grado 3B

Per caratteristiche motori vedere pagina "caratteristiche motori"

Per accessori vedere pagina accessori

Cod. 996486AD/01-26 - Copyright © 2006 Caprari S.p.A. - All Rights Reserved

Versión fija sumergida
Stationäre Naßinstallation
Esecuzione immersa fissa

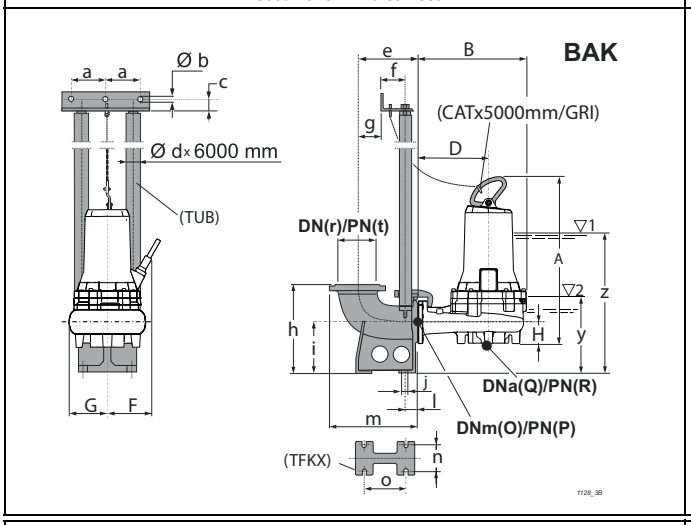

Versión sumergida con base soporte
Mobile Naßinstallation
Esecuzione immersa su telaio

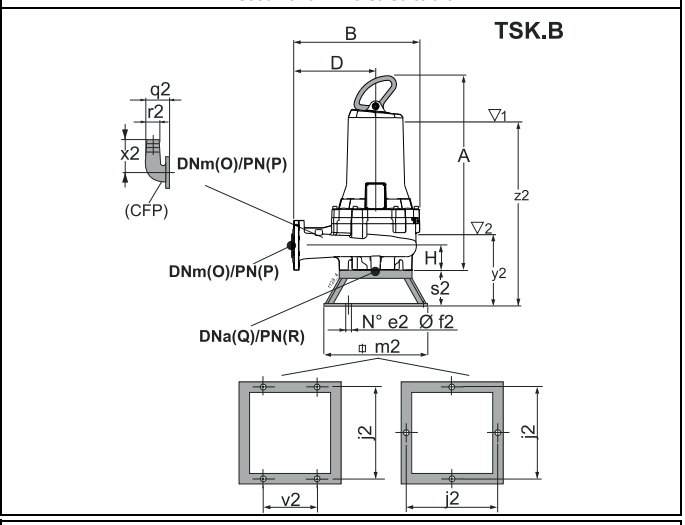

Versión para cámara seca - vertical (/R)
Für Trockeninstallation - senkrecht (/R)
Esecuzione per camera asciutta - verticale (/R)

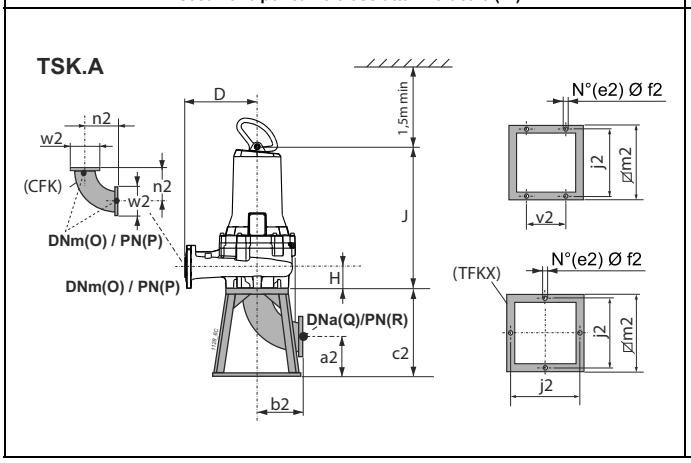

Versión para cámara seca - horizontal (/R)
Für Trockeninstallation - waagerecht (/R)
Esecuzione per camera asciutta - orizzontale (/R)

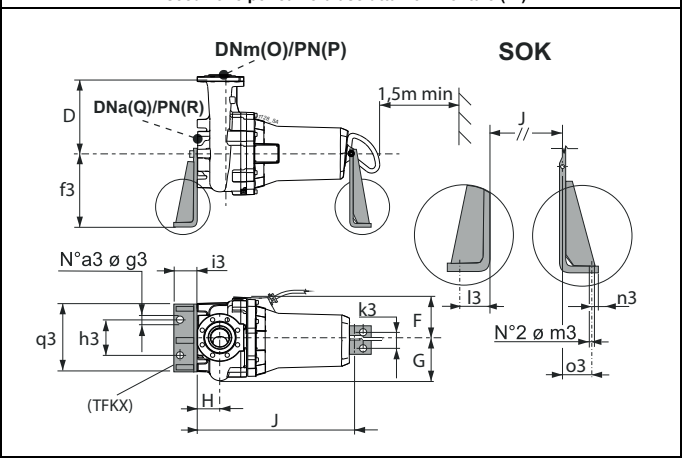

Tipo *Typ* **Tipo**	Paso libre *Kugeldurchgang* **Passaggio Libero**	Peso *Gewicht* **Peso**	A	B	D	F	G	H	J	O	P	Q	R	Accesorios *Zubehör* **Accessori**			
	[mm]	[kg]	[mm]											BAK.	SOK.	TSK.A	TSK.B
KCM080HG+001641N3	Ø 75	91,3	647,3	407	245	204,5	176	121	562	80	16	80	16 (*)	F 2", G/F 2", F-A 2"	80/N3	K80	80
KCM080HD+002141N3	Ø 75	95,6	650,3	435	255	204,5	176	118	565	80	16	80	16 (*)	F 2", G/F 2", F-A 2"	80/N3	K80	80
KCM080HL+002941N3	Ø 80	103,2	647,3	407	245	204,5	176	120,5	562	80	16	100	16	F 2", G/F 2", F-A 2"	100/N3	100	100
KCM080HA+002941N3	Ø 75	93,4	647,3	407	245	204,5	176	121	562	80	16	80	16 (*)	F 2", G/F 2", F-A 2"	80/N3	K80	80
KCM080HG+003741N3	Ø 80	117,6	716,4	407	245	221	176	120,5	598	80	16	100	16	F 2", G/F 2", F-A 2"	100/N3	100	100
KCM080HD+004641N3	Ø 80	117,5	716,4	407	245	221	176	120,5	598	80	16	100	16	F 2", G/F 2", F-A 2"	100/N3	100	100
KCM080HA+005842N3	Ø 80	126,6	716,4	407	245	221	176	120,5	598	80	16	100	16	F 2", G/F 2", F-A 2"	100/N3	100	100

BAK.	a	b	c	d	e	f	g	h	i	j	l	m	n	o	r	t	y	z
BAKF 2"	130	12,5	35	2"	220	102	40	320	180	18	47	320	110	156	80	ex PN10	260	550
BAKG/F 2"	130	12,5	35	2"	228	102	48	320	180	18	47	338	110	156	100	16	260	550
BAKF-A 2"	130	12,5	35	2"	220	102	40	320	180	18	47	320	110	156	80	16	260	550

SOK.	a3	f3	g3	h3	i3	k3	l3	m3	n3	o3	q3
SOK80/N3	2	400	22	270	100	100	66	22	34	43	400
SOK100/N3	2	400	22	320	100	100	66	22	34	43	470

TSK.A	a2	b2	c2	e2	f2	j2	m2	n2	v2	w2
TSKK80A	126	164	290	4	12	390	440	164	230	200
TSK100A	135	204	340	4	22	600	650	164	-	200

TSK.B	e2	f2	j2	m2	q2	r2	s2	v2	x2	y2	z2
TSK80B	4	12	400	440	165	75	166	230	217	362	584
TSK100B	4	14	600	650	165	75	180	350	217	380,5	670,5

(3) z = Inmersión mínima para motor sin camisa en funcionamiento continuo S1 (compatiblemente con el NPSHR)

y = Inmersión mínima para motor sin camisa en funcionamiento intermitente S3 (compatiblemente con el NPSHR)

(*) Véase página bridas.

(3) z = Mindesttauchtiefe für Motor ohne Außengehäuse in Dauerbetrieb S1 (kompatibel mit der NPSHR)

y = Mindesttauchtiefe für Motor ohne Außengehäuse in Aussetzbetrieb S3 (kompatibel mit der NPSHR)

(*) Siehe Seite de Flansche.

(3) z = Immersione minima per motore senza mantello in funzione continuo S1 compatibilmente con l'NPSHR

y = Immersione minima con motore senza mantello in funzione intermittente S3 compatibilmente con l'NPSHR

(*) Vedere pagina flange.

Cod. 996486AD/01-26 - Copyright © 2006 Caprari S.p.A. - All Rights Reserved

Rodete abierta de doble canal
Offenes zweiblatt-laufrad
Girante bipala aperta

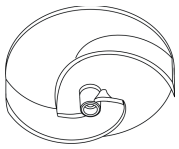

Tipo *Typ* **Tipo**	KCA080H..+...41N3	KCA080H..+...41X3
Sondas térmicas *Temperaturfühler* **Sonde termiche**	Sì *Ja* **Sì**	Sì *Ja* **Sì**
Sonda de conductividad *Leitfähigkeits-Aufnehmer* **Sonda di conduttività**	Sì *Ja* **Sì**	Sì *Ja* **Sì**

Versión cable (1)
Version kabel (1)
Cavo Versione (1)

Electrobomba tipo *Elektropumpe Typ* **Elettropompa tipo**	Alimentación *Stromversorgung* **Alimentazione**	Auxiliar *Hilfskabel* **Ausiliario**
KCA080HL+001641N3	1x(7x1,5)x10	
KCA080HG+001641N3	1x(7x1,5)x10	
KCA080HD+002141N3	1x(7x1,5)x10	
KCA080HA+002941N3	1x(7x1,5)x10	

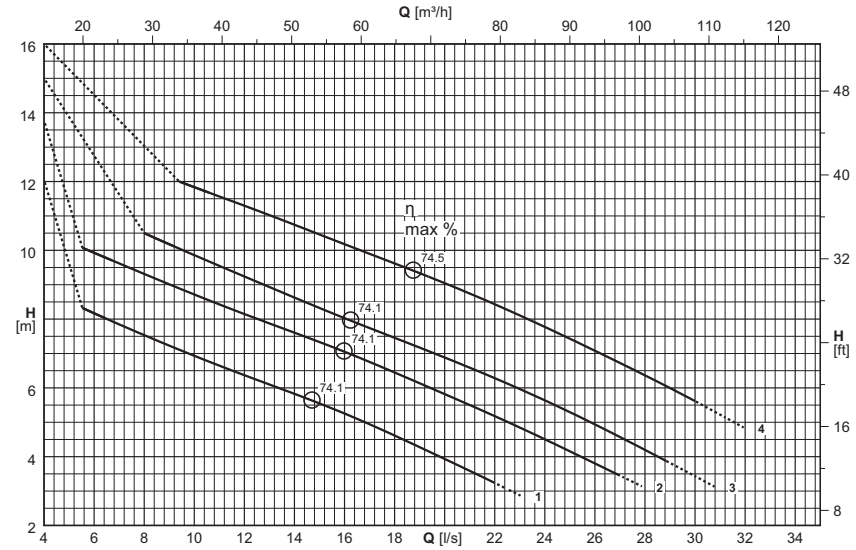

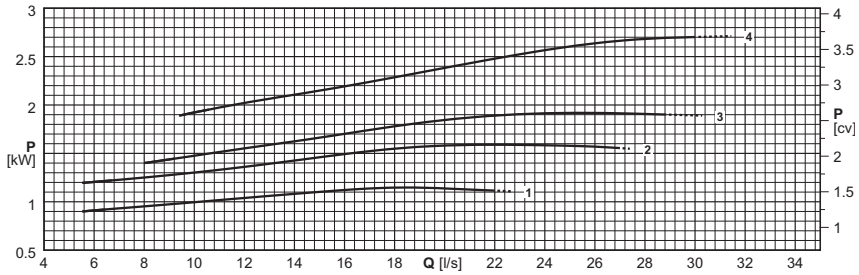

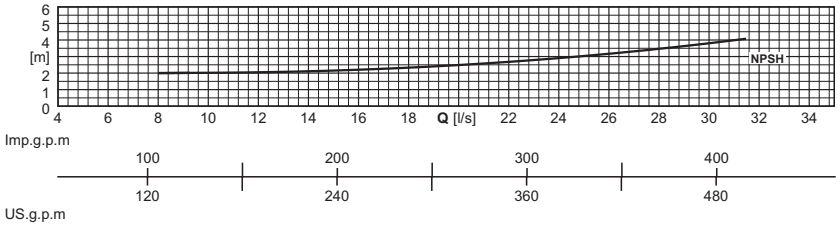

(1) = n. cables x (n° conductores por cable x sección [mm²]) x longitud cable [m] - Cable NSSHÖU-J

Longitud cable superior de 10 m opcional

(1) = Stück Kabel x (N. der Leiter pro Kabel x Querschnitt [mm²] x Kabellänge [m] - Kabel NSSHÖU-J

Kabellängen über 10 m auf Wunsch

(1) = n°. cavi x (n°. conduttori per cavo x sezione [mm²]) x lunghezza cavo [m] - Cavo NSSHÖU-J

Lunghezza cavo superiore a 10 m - su richiesta

Electrobomba tipo *Elektropumpe typ* **Elettropompa tipo**	Curva *Kurve* **Curva**	Potencia motor *Motor-leistung* **Potenza motore**	Caudal *Fördermenge* **Portata**																
			[l/s]	0	6	7	8	9	10	12,5	15	17,5	20	22,5	25	27,5	30	31	
		P_2	**[m³/h]**	0	21,6	25,2	28,8	32,4	36	45	54	63	72	81	90	99	108	111,6	
	(N°)	**[kW]**	Altura de carga *Förderhöe* **Prevalenza**																
KCA080HL+001641N3	1	1,6	**[m]**	10,1	8,2	7,8	7,5	7,2	6,9	6,2	5,5	4,8	3,9	3,1					
KCA080HG+001641N3	2	1,6	**[m]**	11,8	9,9	9,6	9,3	9	8,7	8	7,3	6,6	5,8	5	4,2	3,3			
KCA080HD+002141N3	3	2,1	**[m]**	13			10,5	10,2	9,9	9,1	8,3	7,6	6,9	6,1	5,3	4,4	3,4		
KCA080HA+002941N3	4	2,9	**[m]**	15					11,8	11,2	10,5	9,8	9	8,3	7,4	6,5	5,6	5,2	
$NPSH_R$			**[m]**				2	2	2	2,1	2,2	2,3	2,5	2,7	3	3,4	3,8	4	

P_2 = Potencia suministrada por el motor

Tolerancias sobre las prestaciones según normas: UNI/ISO 9906 Nivel 3B

Para las características de los motores ver página "Características motores"

Para los accesorios ver página "Accessories"

Los rodetes de la bomba son torneados para obtener el punto de trabajo requerido.

P_2 = Abgabeleistung Motor

Toleranz der Leistungen gemäß der Normen: UNI/ISO 9906 Klasse 3B

Für die Motordaten bitte auf Seite "Merkmale der Motoren" nachschlagen.

Für die Zubehörteile bitte auf Seite "Zubehörteile" nachschlagen

Die Laufräder werden auf den Betriebspunkt abgedreht

P_2 = Potenza resa dal motore

Tolleranze sulle prestazioni secondo norme: UNI/ISO 9906 Grado 3B

Per caratteristiche motori vedere pagina "caratteristiche motori"

Per accessori vedere pagina accessori

Le giranti vengono tornite in modo da ottenere il punto di lavoro richiesto

Cod. 996486AD/01-26 - Copyright © 2006 Caprari S.p.A. - All Rights Reserved

Versión fija sumergida
Stationäre Naßinstallation
Esecuzione immersa fissa

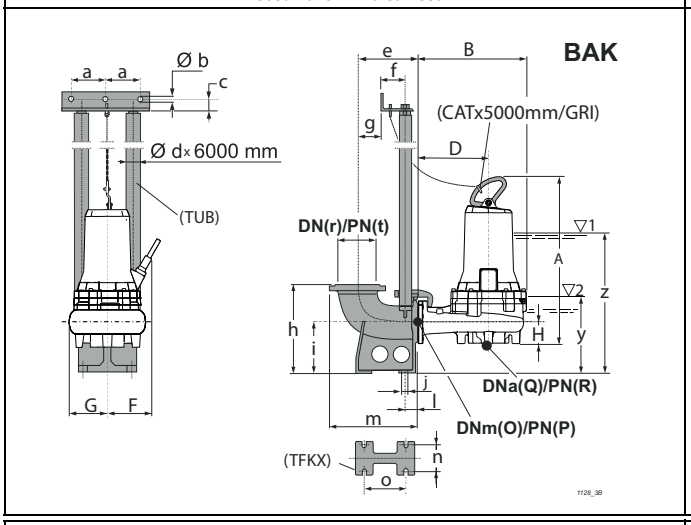

Versión sumergida con base soporte
Mobile Naßinstallation
Esecuzione immersa su telaio

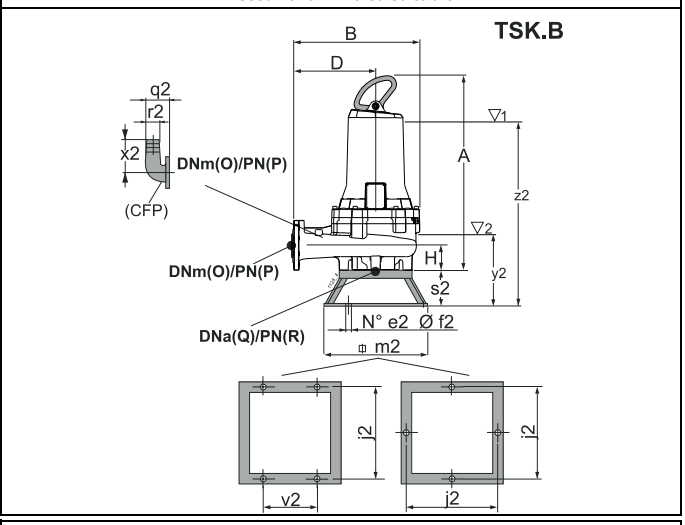

Versión para cámara seca - vertical (/R)
Für Trockeninstallation - senkrecht (/R)
Esecuzione per camera asciutta - verticale (/R)

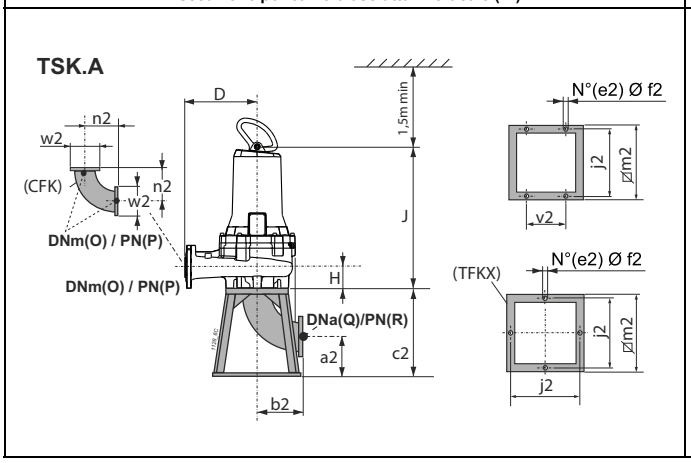

Versión para cámara seca - horizontal (/R)
Für Trockeninstallation - waagerecht (/R)
Esecuzione per camera asciutta - orizzontale (/R)

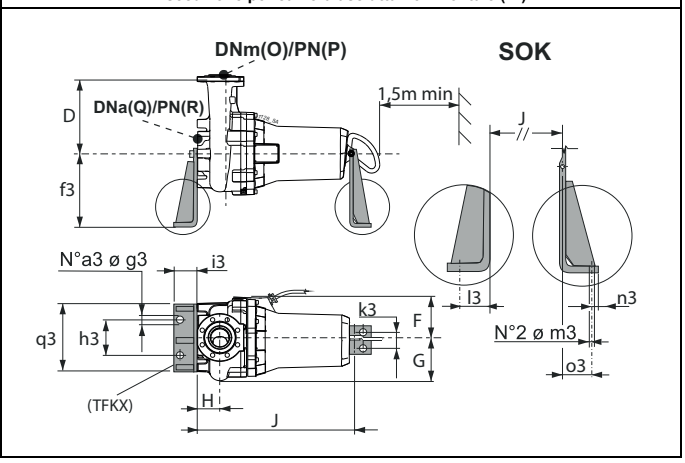

Tipo *Typ* **Tipo**	Paso libre *Kugeldurchgang* **Passaggio Libero**	Peso *Gewicht* **Peso**	A	B	D	F	G	H	J	O	P	Q	R	Accesorios *Zubehör* **Accessori**			
	[mm]	[kg]	[mm]											BAK.	SOK.	TSK.A	TSK.B
KCA080HL+001641N3	---	78,3	615,3	416	245	204,5	190,5	98	530	80	16	80	16 (*)	F 2", G/F 2", F-A 2"	80/N3	K80	80
KCA080HG+001641N3	---	78,6	615,3	416	245	204,5	190,5	98	530	80	16	80	16 (*)	F 2", G/F 2", F-A 2"	80/N3	K80	80
KCA080HD+002141N3	---	80,1	615,3	416	245	204,5	190,5	98	530	80	16	80	16 (*)	F 2", G/F 2", F-A 2"	80/N3	K80	80
KCA080HA+002941N3	---	99,8	615,3	416	245	204,5	190,5	98	530	80	16	80	16 (*)	F 2", G/F 2", F-A 2"	80/N3	K80	80

BAK.	a	b	c	d	e	f	g	h	i	j	l	m	n	o	r	t	y	z
BAKF 2"	130	12,5	35	2"	220	102	40	320	180	18	47	320	110	156	80	ex PN10	246	468
BAKG/F 2"	130	12,5	35	2"	228	102	48	320	180	18	47	338	110	156	100	16	246	468
BAKF-A 2"	130	12,5	35	2"	220	102	40	320	180	18	47	320	110	156	80	16	246	468

SOK.	a3	f3	g3	h3	i3	k3	l3	m3	n3	o3	q3
SOK80/N3	2	400	22	270	100	100	66	22	34	43	400

TSK.A	a2	b2	c2	e2	f2	j2	m2	n2	v2	w2
TSKK80A	126	164	290	4	12	390	440	164	230	200

TSK.B	e2	f2	j2	m2	q2	r2	s2	v2	x2	y2	z2
TSK80B	4	12	400	440	165	75	166	230	217	330	552

(3) z = Inmersión mínima para motor sin camisa en funcionamiento continuo S1 (compatiblemente con el NPSHR)

y = Inmersión mínima para motor sin camisa en funcionamiento intermitente S3 (compatiblemente con el NPSHR)

(*) Véase página bridas.

(3) z = Mindesttauchtiefe für Motor ohne Außengehäuse in Dauerbetrieb S1 (kompatibel mit der NPSHR)

y = Mindesttauchtiefe für Motor ohne Außengehäuse in Aussetzbetrieb S3 (kompatibel mit der NPSHR)

(*) Siehe Seite de Flansche.

(3) z = Immersione minima per motore senza mantello in funzione continuo S1 compatibilmente con l'NPSHR

y = Immersione minima con motore senza mantello in funzione intermittente S3 compatibilmente con l'NPSHR

(*) Vedere pagina flange.

Cod. 996486AD/01-26 - Copyright © 2006 Caprari S.p.A. - All Rights Reserved

Rodete abierto retrasado *Wirbelstrom-Laufrad* **Girante aperta arretrata**

Tipo *Typ* **Tipo**	KCW080H..+...21N3	KCW080H..+...21X3
Sondas térmicas *Temperaturfühler* **Sonde termiche**	Sì *Ja* **Sì**	Sì *Ja* **Sì**
Sonda de conductividad *Leitfähigkeits-Aufnehmer* **Sonda di conduttività**	Sì *Ja* **Sì**	Sì *Ja* **Sì**

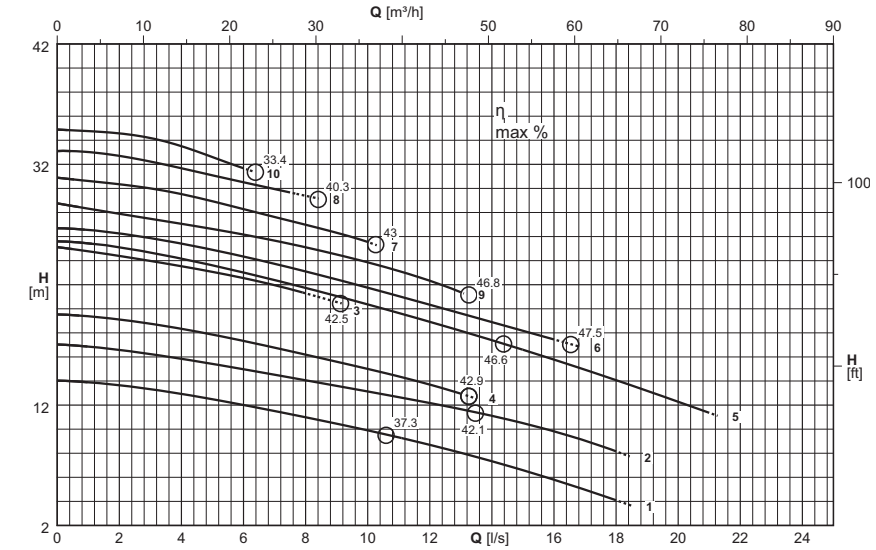

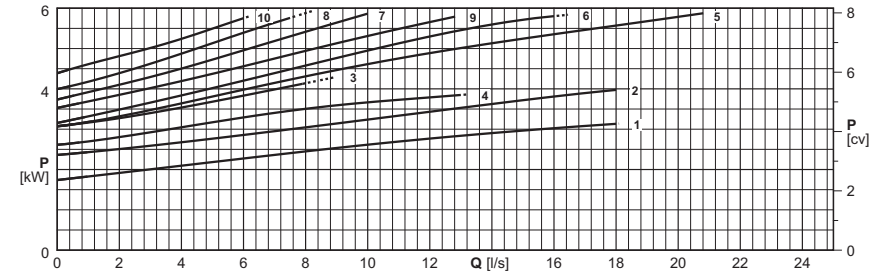

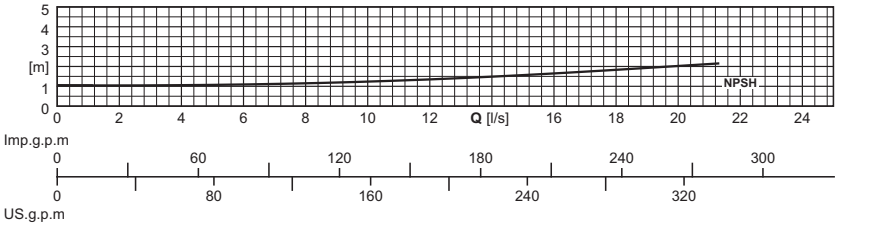

Versión cable (1) *Version kabel (1)* **Cavo Versione (1)**		
Electrobomba tipo *Elektropumpe Typ* **Elettropompa tipo**	Alimentación *Stromversorgung* **Alimentazione**	Auxiliar *Hilfskabel* **Ausiliario**
KCW080HZ+004821N3	1x(7x1,5)x10	
KCW080HX+004821N3	1x(7x1,5)x10	
KCW080HW+004821N3	1x(7x1,5)x10	
KCW080HV+004821N3	1x(7x1,5)x10	
KCW080HW+006522N3	1x(10x2,5)x10	
KCW080HT+006522N3	1x(10x2,5)x10	
KCW080HR+006522N3	1x(10x2,5)x10	
KCW080HQ+006522N3	1x(10x2,5)x10	
KCW080HP+006522N3	1x(10x2,5)x10	
KCW080HN+006522N3	1x(10x2,5)x10	

(1) = n. cables x (n° conductores por cable x sección [mm²]) x longitud cable [m] - Cable NSSHÖU-J

Longitud cable superior de 10 m opcional

(1) = Stück Kabel x (N. der Leiter pro Kabel x Querschnitt [mm²] x Kabellänge [m] - Kabel NSSHÖU-J

Kabellängen über 10 m auf Wunsch

(1) = n°. cavi x (n°. conduttori per cavo x sezione [mm²]) x lunghezza cavo [m] - Cavo NSSHÖU-J

Lunghezza cavo superiore a 10 m - su richiesta

Electrobomba tipo *Elektropumpe typ* **Elettropompa tipo**	Curva *Kurve* **Curva**	Potencia motor *Motor-leistung* **Potenza motore**	Caudal *Fördermenge* **Portata**																	
			[l/s]	0	0,4	0,6	0,8	1	2	3	4	5	6	7	8	9	10	15	20	21
		P_2	**[m³/h]**	0	1,4	2,2	2,9	3,6	7,2	10,8	14,4	18	21,6	25,2	28,8	32,4	36	54	72	75,6
	(N°)	**[kW]**	Altura de carga *Förderhöe* **Prevalenza**																	
KCW080HZ+004821N3	1	4,8	**[m]**	14	14	13,9	13,9	13,9	13,6	13,3	12,9	12,5	12	11,5	11	10,5	9,9	6,6		
KCW080HX+004821N3	2	4,8	**[m]**	17	17	16,9	16,9	16,9	16,6	16,2	15,8	15,4	15	14,5	14,1	13,6	13,1	10,5		
KCW080HW+004821N3	3	4,8	**[m]**	25,1	25	24,9	24,8	24,8	24,4	24	23,5	23,1	22,5	22	21,3	20,6				
KCW080HV+004821N3	4	4,8	**[m]**	19,5	19,5	19,4	19,4	19,4	19,1	18,8	18,3	17,9	17,3	16,8	16,2	15,6	15			
KCW080HW+006522N3	5	6,5	**[m]**	25,6	25,5	25,5	25,5	25,4	25,1	24,7	24,2	23,6	23	22,4	21,7	21,1	20,4	16,6	12,3	11,4
KCW080HT+006522N3	6	6,5	**[m]**	26,7	26,6	26,6	26,6	26,5	26,2	25,9	25,4	24,9	24,3	23,7	23,1	22,4	21,7	18,2		
KCW080HR+006522N3	7	6,5	**[m]**	30,9	30,8	30,7	30,7	30,6	30,3	30	29,5	28,9	28,3	27,6	27	26,3	25,5			
KCW080HQ+006522N3	8	6,5	**[m]**	33,1	33,1	33,1	33,1	33	32,7	32,2	31,7	31,1	30,5	29,9	29,4					
KCW080HP+006522N3	9	6,5	**[m]**	28,8	28,6	28,5	28,4	28,3	27,9	27,5	27,1	26,6	26,2	25,7	25,1	24,5	23,9			
KCW080HN+006522N3	10	6,5	**[m]**	34,9	34,8	34,8	34,8	34,8	34,6	34,2	33,5	32,6	31,7							
$NPSH_R$			**[m]**																	

P_2 = Potencia suminitrada por el motor

Tolerancias sobre las prestaciones según normas: UNI/ISO 9906 Nivel 3B

Para las características de los motores ver página "Características motores"

Para los accesorios ver página "Accessories"

Los rodetes de la bomba son torneados para obtener el punto de trabajo requerido.

P_2 = Abgabeleistung Motor

Toleranz der Leistungen gemäß der Normen: UNI/ISO 9906 Klasse 3B

Für die Motordaten bitte auf Seite "Merkmale der Motoren" nachschlagen.

Für die Zubehörteile bitte auf Seite "Zubehörteile" nachschlagen

Die Laufräder werden auf den Betriebspunkt abgedreht

P_2 = Potenza resa dal motore

Tolleranze sulle prestazioni secondo norme: UNI/ISO 9906 Grado 3B

Per caratteristiche motori vedere pagina "caratteristiche motori"

Per accessori vedere pagina accessori

Le giranti vengono tornite in modo da ottenere il punto di lavoro richiesto

Cod. 996486AD/01-26 - Copyright © 2006 Caprari S.p.A. - All Rights Reserved

Versión fija sumergida
Stationäre Naßinstallation
Esecuzione immersa fissa

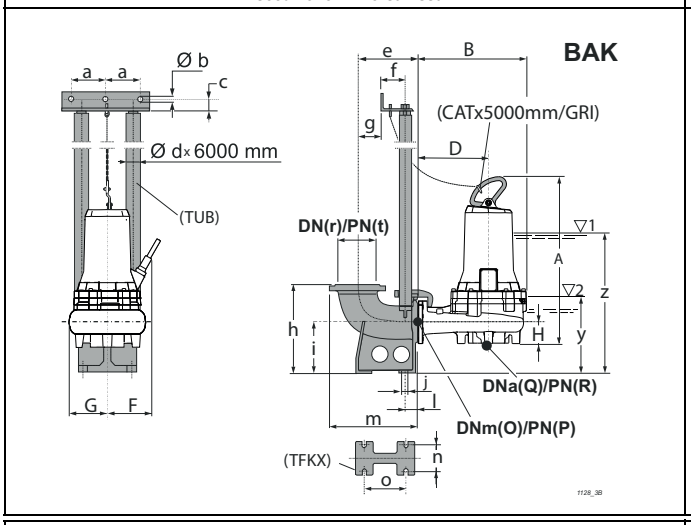

Versión sumergida con base soporte
Mobile Naßinstallation
Esecuzione immersa su telaio

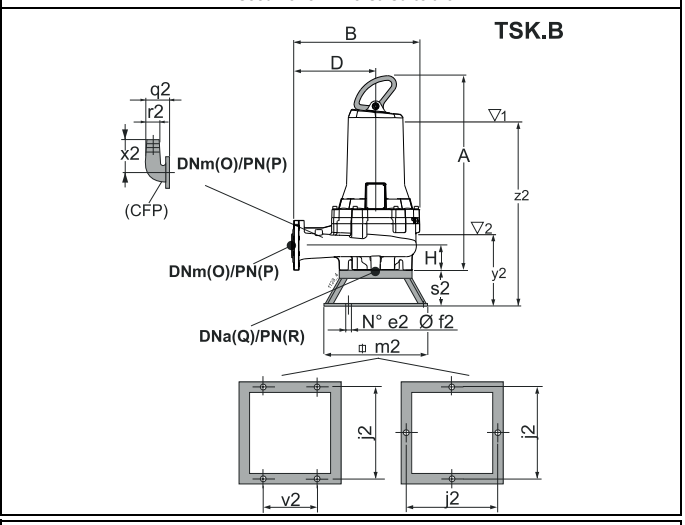

Versión para cámara seca - vertical (/R)
Für Trockeninstallation - senkrecht (/R)
Esecuzione per camera asciutta - verticale (/R)

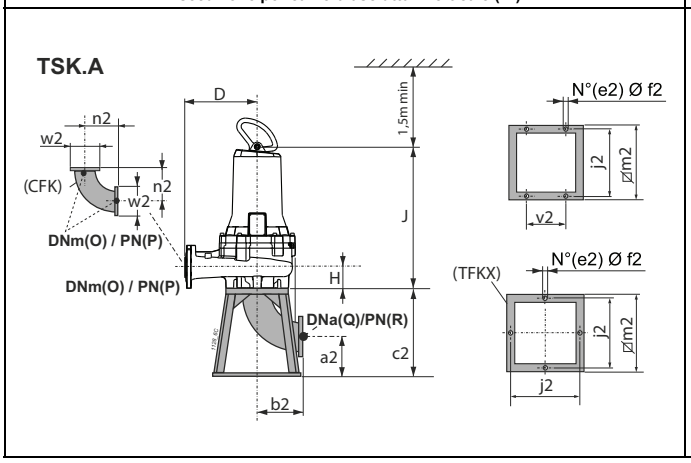

Versión para cámara seca - horizontal (/R)
Für Trockeninstallation - waagerecht (/R)
Esecuzione per camera asciutta - orizzontale (/R)

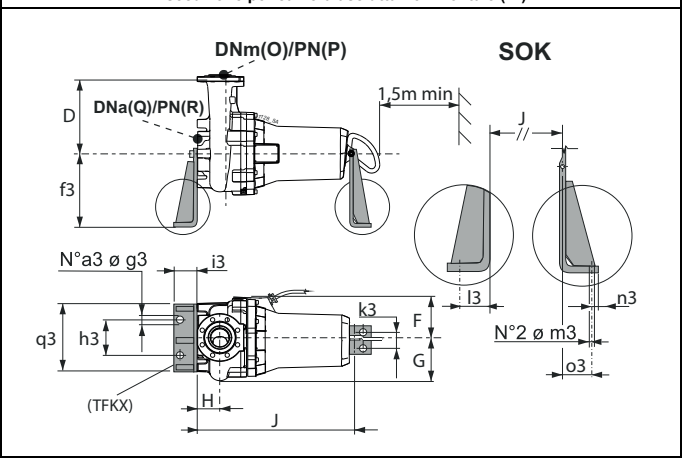

Tipo *Typ* **Tipo**	Paso libre *Kugeldurchgang* **Passaggio Libero**	Peso *Gewicht* **Peso**	A	B	D	F	G	H	J	O	P	Q	R	Accesorios *Zubehör* **Accessori**			
	[mm]	[kg]	[mm]											BAK.	SOK.	TSK.A	TSK.B
KCW080HZ+004821N3	Ø 80	92,5	638,3	392	245	204,5	146	92	553	80	16	80	16 (*)	F 2", G/F 2", F-A 2"	80/N3	K80	80
KCW080HX+004821N3	Ø 80	92,7	638,3	392	245	204,5	146	92	553	80	16	80	16 (*)	F 2", G/F 2", F-A 2"	80/N3	K80	80
KCW080HW+004821N3	Ø 80	92,4	638,3	392	245	204,5	146	92	553	80	16	80	16 (*)	F 2", G/F 2", F-A 2"	80/N3	K80	80
KCW080HV+004821N3	Ø 80	92,8	638,3	392	245	204,5	146	92	553	80	16	80	16 (*)	F 2", G/F 2", F-A 2"	80/N3	K80	80
KCW080HW+006522N3	Ø 80	112,4	707,4	392	245	221	146	92	589	80	16	80	16 (*)	F 2", G/F 2", F-A 2"	80/N3	K80	80
KCW080HT+006522N3	Ø 80	112,6	707,4	392	245	221	146	92	589	80	16	80	16 (*)	F 2", G/F 2", F-A 2"	80/N3	K80	80
KCW080HR+006522N3	Ø 80	112,6	707,4	392	245	221	146	92	589	80	16	80	16 (*)	F 2", G/F 2", F-A 2"	80/N3	K80	80
KCW080HQ+006522N3	Ø 80	113	707,4	392	245	221	146	92	589	80	16	80	16 (*)	F 2", G/F 2", F-A 2"	80/N3	K80	80
KCW080HP+006522N3	Ø 80	112,4	707,4	392	245	221	146	92	589	80	16	80	16 (*)	F 2", G/F 2", F-A 2"	80/N3	K80	80
KCW080HN+006522N3	Ø 80	112,8	707,4	392	245	221	146	92	589	80	16	80	16 (*)	F 2", G/F 2", F-A 2"	80/N3	K80	80

BAK.	a	b	c	d	e	f	g	h	i	j	l	m	n	o	r	t	y	z
BAKF 2"	130	12,5	35	2"	220	102	40	320	180	18	47	320	110	156	80	ex PN10	277	529
BAKG/F 2"	130	12,5	35	2"	228	102	48	320	180	18	47	338	110	156	100	16	277	529
BAKF-A 2"	130	12,5	35	2"	220	102	40	320	180	18	47	320	110	156	80	16	277	529

SOK.	a3	f3	g3	h3	i3	k3	l3	m3	n3	o3	q3
SOK80/N3	2	400	22	270	100	100	66	22	34	43	400

TSK.A	a2	b2	c2	e2	f2	j2	m2	n2	v2	w2
TSKK80A	126	164	290	4	12	390	440	164	230	200

TSK.B	e2	f2	j2	m2	q2	r2	s2	v2	x2	y2	z2
TSK80B	4	12	400	440	165	75	166	230	217	355	607

(3) z = Inmersión mínima para motor sin camisa en funcionamiento continuo S1 (compatiblemente con el NPSHR)

y = Inmersión mínima para motor sin camisa en funcionamiento intermitente S3 (compatiblemente con el NPSHR)

(*) Véase página bridas.

(3) z = Mindesttauchtiefe für Motor ohne Außengehäuse in Dauerbetrieb S1 (kompatibel mit der NPSHR)

y = Mindesttauchtiefe für Motor ohne Außengehäuse in Aussetzbetrieb S3 (kompatibel mit der NPSHR)

(*) Siehe Seite de Flansche.

(3) z = Immersione minima per motore senza mantello in funzione continuo S1 compatibilmente con l'NPSHR

y = Immersione minima con motore senza mantello in funzione intermittente S3 compatibilmente con l'NPSHR

(*) Vedere pagina flange.

Cod. 996486AD/01-26 - Copyright © 2006 Caprari S.p.A. - All Rights Reserved

Rodete abierto retrasado *Wirbelstrom-Laufrad* **Girante aperta arretrata**

Tipo *Typ* **Tipo**	KCW080H..+...21N3	KCW080H..+...21X3
Sondas térmicas *Temperaturfühler* **Sonde termiche**	Sì *Ja* **Sì**	Sì *Ja* **Sì**
Sonda de conductividad *Leitfähigkeits-Aufnehmer* **Sonda di conduttività**	Sì *Ja* **Sì**	Sì *Ja* **Sì**

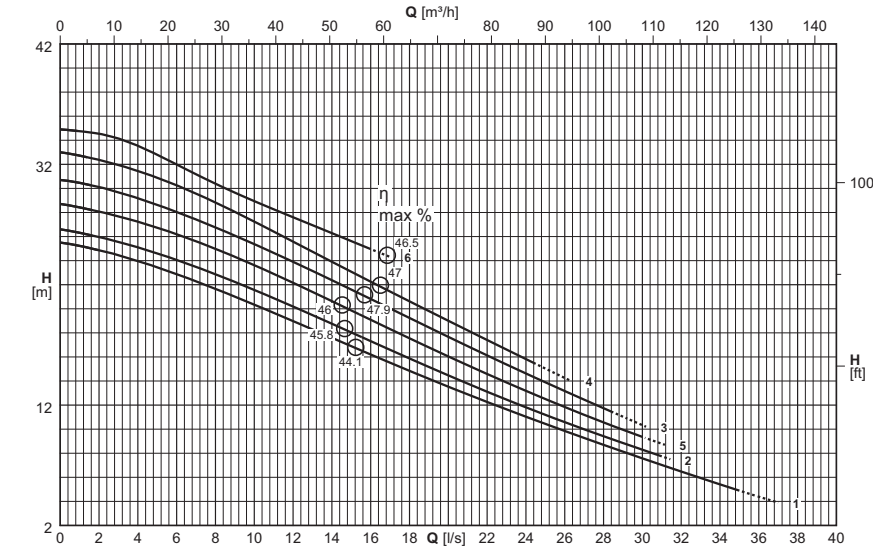

Versión cable (1) *Version kabel (1)* **Cavo Versione (1)**		
Electrobomba tipo *Elektropumpe Typ* **Elettropompa tipo**	Alimentación *Stromversorgung* **Alimentazione**	Auxiliar *Hilfskabel* **Ausiliario**
KCW080HW+009022N3	1x(10x2,5)x10	
KCW080HT+009022N3	1x(10x2,5)x10	
KCW080HR+009022N3	1x(10x2,5)x10	
KCW080HQ+009022N3	1x(10x2,5)x10	
KCW080HP+009022N3	1x(10x2,5)x10	
KCW080HN+009022N3	1x(10x2,5)x10	

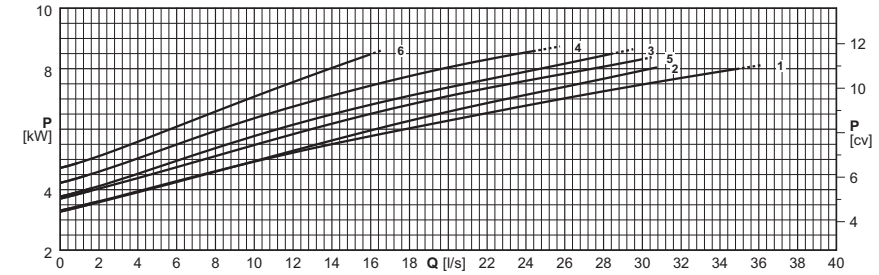

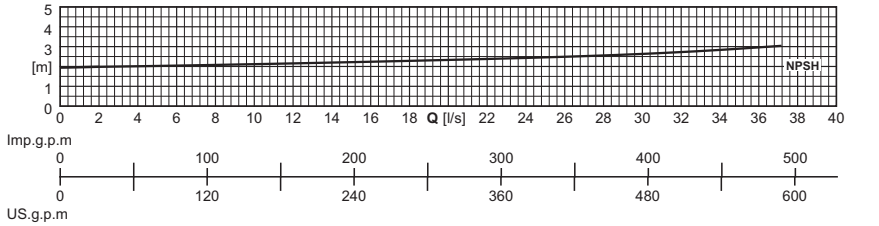

(1) = n. cables x (n° conductores por cable x sección [mm²]) x longitud cable [m] - Cable NSSHÖU-J

Longitud cable superior de 10 m opcional

(1) = Stück Kabel x (N. der Leiter pro Kabel x Querschnitt [mm²] x Kabellänge [m] - Kabel NSSHÖU-J

Kabellängen über 10 m auf Wunsch

(1) = n°. cavi x (n°. conduttori per cavo x sezione [mm²]) x lunghezza cavo [m] - Cavo NSSHÖU-J

Lunghezza cavo superiore a 10 m - su richiesta

Electrobomba tipo *Elektropumpe typ* **Elettropompa tipo**	Curva *Kurve* **Curva**	Potencia motor *Motor-leistung* **Potenza motore**	Caudal *Fördermenge* **Portata**																
			[l/s]	0	0,9	1	2	4	6	8	10	15	20	25	30	35	37		
		P_2	**[m³/h]**	0	3,2	3,6	7,2	14,4	21,6	28,8	36	54	72	90	108	126	133,2		
	(N°)	**[kW]**	Altura de carga *Förderhöe* **Prevalenza**																
KCW080HW+009022N3	1	9	**[m]**	25,5	25,2	25,2	24,9	24	22,9	21,6	20,3	16,9	13,5	10,4	7,6	4,9	3,9		
KCW080HT+009022N3	2	9	**[m]**	26,6	26,3	26,3	25,9	25,1	24	22,9	21,6	18	14,5	11,2	8,3				
KCW080HR+009022N3	3	9	**[m]**	30,7	30,4	30,4	30,1	29,2	28	26,8	25,4	21,6	17,7	13,9	10,3				
KCW080HQ+009022N3	4	9	**[m]**	33	32,7	32,7	32,3	31,4	30,2	28,8	27,2	23,1	19	15					
KCW080HP+009022N3	5	9	**[m]**	28,7	28,4	28,4	28,1	27,2	26,2	25	23,6	19,9	16	12,5	9,4				
KCW080HN+009022N3	6	9	**[m]**	34,9	34,8	34,7	34,5	33,5	32	30,4	28,9	25,6							
$NPSH_R$			**[m]**				2	2	2	2,1	2,1	2,2	2,3	2,5	2,6	2,9	3		

P_2 = Potencia suminitrada por el motor

Tolerancias sobre las prestaciones según normas: UNI/ISO 9906 Nivel 3B

Para las características de los motores ver página "Características motores"

Para los accesorios ver página "Accessories"

Los rodetes de la bomba son torneados para obtener el punto de trabajo requerido.

P_2 = Abgabeleistung Motor

Toleranz der Leistungen gemäß der Normen: UNI/ISO 9906 Klasse 3B

Für die Motordaten bitte auf Seite "Merkmale der Motoren" nachschlagen.

Für die Zubehörteile bitte auf Seite "Zubehörteile" nachschlagen

Die Laufräder werden auf den Betriebspunkt abgedreht

P_2 = Potenza resa dal motore

Tolleranze sulle prestazioni secondo norme: UNI/ISO 9906 Grado 3B

Per caratteristiche motori vedere pagina "caratteristiche motori"

Per accessori vedere pagina accessori

Le giranti vengono tornite in modo da ottenere il punto di lavoro richiesto

Cod. 996486AD/01-26 - Copyright © 2006 Caprari S.p.A. - All Rights Reserved

Versión fija sumergida
Stationäre Naßinstallation
Esecuzione immersa fissa

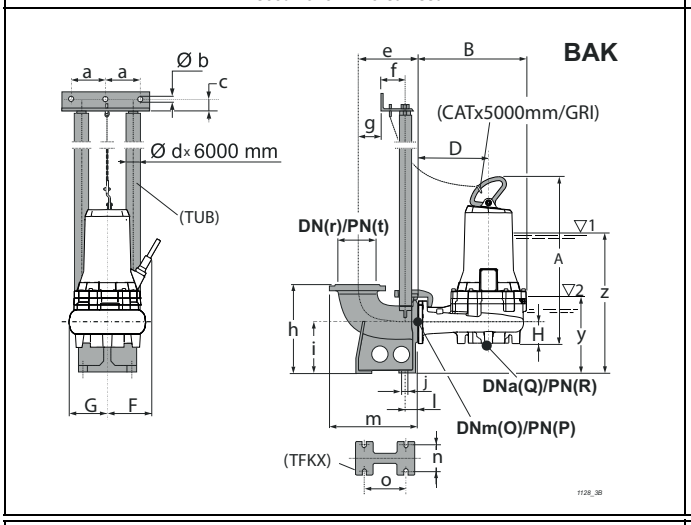

Versión sumergida con base soporte
Mobile Naßinstallation
Esecuzione immersa su telaio

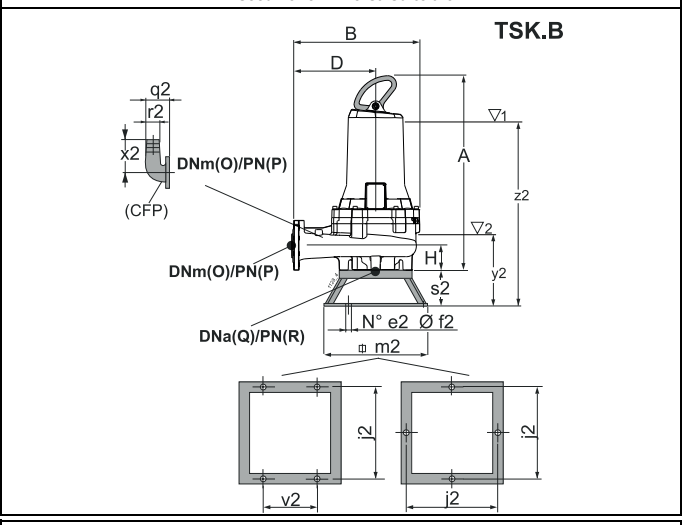

Versión para cámara seca - vertical (/R)
Für Trockeninstallation - senkrecht (/R)
Esecuzione per camera asciutta - verticale (/R)

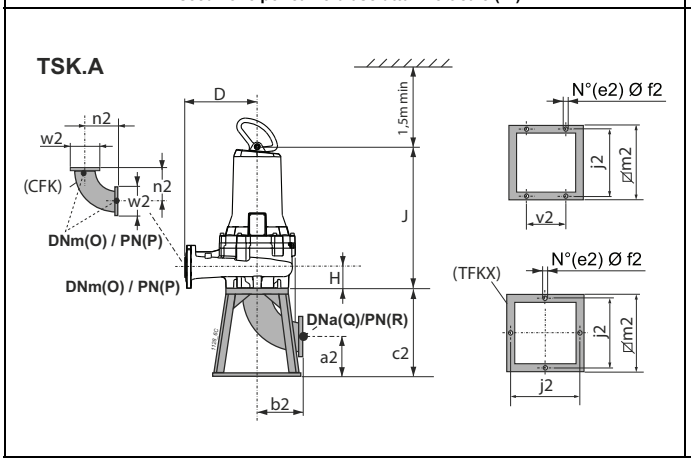

Versión para cámara seca - horizontal (/R)
Für Trockeninstallation - waagerecht (/R)
Esecuzione per camera asciutta - orizzontale (/R)

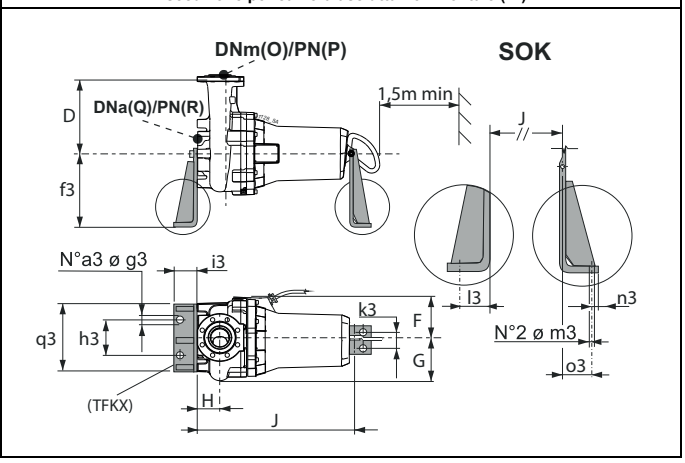

Tipo *Typ* **Tipo**	Paso libre *Kugeldurchgang* **Passaggio Libero**	Peso *Gewicht* **Peso**	A	B	D	F	G	H	J	O	P	Q	R	Accesorios *Zubehör* **Accessori**			
	[mm]	[kg]	[mm]											BAK.	SOK.	TSK.A	TSK.B
KCW080HW+009022N3	Ø 80	116	707,4	392	245	221	146	92	589	80	16	80	16 (*)	F 2", G/F 2", F-A 2"	80/N3	K80	80
KCW080HT+009022N3	Ø 80	116,2	707,4	392	245	221	146	92	589	80	16	80	16 (*)	F 2", G/F 2", F-A 2"	80/N3	K80	80
KCW080HR+009022N3	Ø 80	116,2	707,4	392	245	221	146	92	589	80	16	80	16 (*)	F 2", G/F 2", F-A 2"	80/N3	K80	80
KCW080HQ+009022N3	Ø 80	116,6	707,4	392	245	221	146	92	589	80	16	80	16 (*)	F 2", G/F 2", F-A 2"	80/N3	K80	80
KCW080HP+009022N3	Ø 80	116	707,4	392	245	221	146	92	589	80	16	80	16 (*)	F 2", G/F 2", F-A 2"	80/N3	K80	80
KCW080HN+009022N3	Ø 80	116,4	707,4	392	245	221	146	92	589	80	16	80	16 (*)	F 2", G/F 2", F-A 2"	80/N3	K80	80

BAK.	a	b	c	d	e	f	g	h	i	j	l	m	n	o	r	t	y	z
BAKF 2"	130	12,5	35	2"	220	102	40	320	180	18	47	320	110	156	80	ex PN10	277	529
BAKG/F 2"	130	12,5	35	2"	228	102	48	320	180	18	47	338	110	156	100	16	277	529
BAKF-A 2"	130	12,5	35	2"	220	102	40	320	180	18	47	320	110	156	80	16	277	529

SOK.	a3	f3	g3	h3	i3	k3	l3	m3	n3	o3	q3
SOK80/N3	2	400	22	270	100	100	66	22	34	43	400

TSK.A	a2	b2	c2	e2	f2	j2	m2	n2	v2	w2
TSKK80A	126	164	290	4	12	390	440	164	230	200

TSK.B	e2	f2	j2	m2	q2	r2	s2	v2	x2	y2	z2
TSK80B	4	12	400	440	165	75	166	230	217	355	607

(3) z = Inmersión mínima para motor sin camisa en funcionamiento continuo S1 (compatiblemente con el NPSHR)

y = Inmersión mínima para motor sin camisa en funcionamiento intermitente S3 (compatiblemente con el NPSHR)

(*) Véase página bridas.

(3) z = Mindesttauchtiefe für Motor ohne Außengehäuse in Dauerbetrieb S1 (kompatibel mit der NPSHR)

y = Mindesttauchtiefe für Motor ohne Außengehäuse in Aussetzbetrieb S3 (kompatibel mit der NPSHR)

(*) Siehe Seite de Flansche.

(3) z = Immersione minima per motore senza mantello in funzione continuo S1 compatibilmente con l'NPSHR

y = Immersione minima con motore senza mantello in funzione intermittente S3 compatibilmente con l'NPSHR

(*) Vedere pagina flange.

Cod. 996486AD/01-26 - Copyright © 2006 Caprari S.p.A. - All Rights Reserved

Rodete abierto retrasado *Wirbelstrom-Laufrad* **Girante aperta arretrata**

Tipo *Typ* **Tipo**	KCW080L..+...22N3	KCW080L..+...22X3
Sondas térmicas *Temperaturfühler* **Sonde termiche**	Sì *Ja* **Sì**	Sì *Ja* **Sì**
Sonda de conductividad *Leitfähigkeits-Aufnehmer* **Sonda di conduttività**	Sì *Ja* **Sì**	Sì *Ja* **Sì**

Versión cable (1) *Version kabel (1)* **Cavo Versione (1)**		
Electrobomba tipo *Elektropumpe Typ* **Elettropompa tipo**	Alimentación *Stromversorgung* **Alimentazione**	Auxiliar *Hilfskabel* **Ausiliario**
KCW080LR+012522N3	1x(10x2,5)x10	
KCW080LP+016522N3	1x(10x2,5)x10	
KCW080LL+016522N3	1x(10x2,5)x10	
KCW080LG+016522N3	1x(10x2,5)x10	
KCW080LD+016522N3	1x(10x2,5)x10	
KCW080LA+016522N3	1x(10x2,5)x10	

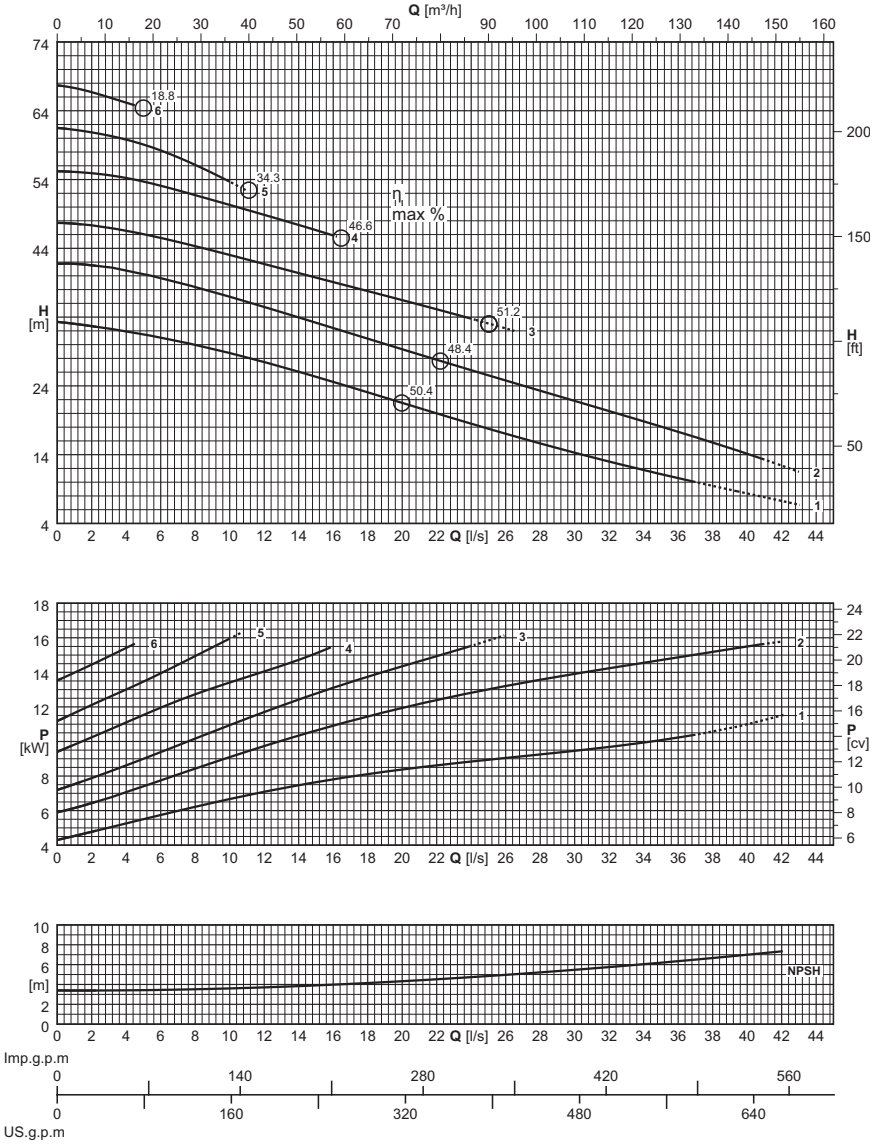

(1) = n. cables x (n° conductores por cable x sección [mm²]) x longitud cable [m] - Cable NSSHÖU-J

Longitud cable superior de 10 m opcional

(1) = Stück Kabel x (N. der Leiter pro Kabel x Querschnitt [mm²] x Kabellänge [m] - Kabel NSSHÖU-J

Kabellängen über 10 m auf Wunsch

(1) = n°. cavi x (n°. conduttori per cavo x sezione [mm²]) x lunghezza cavo [m] - Cavo NSSHÖU-J

Lunghezza cavo superiore a 10 m - su richiesta

Electrobomba tipo *Elektropumpe typ* **Elettropompa tipo**	Curva *Kurve* **Curva**	Potencia motor *Motor-leistung* **Potenza motore**	Caudal *Fördermenge* **Portata**																			
			[l/s]	0	0,3	0,4	0,6	0,8	1	2	4	6	8	10	15	20	25	30	35	40	43
		P_2	**[m³/h]**	0	1,1	1,4	2,2	2,9	3,6	7,2	14,4	21,6	28,8	36	54	72	90	108	126	144	154,8
	(N°)	**[kW]**	Altura de carga *Förderhöe* **Prevalenza**																		
KCW080LR+012522N3	1	12,5	**[m]**	33,3	33,2	33,2	33,1	33,1	33	32,7	31,9	31	29,9	28,7	25,3	21,5	17,8	14,3	11,2	8,4	6,7
KCW080LP+016522N3	2	16,5	**[m]**	41,8	41,7	41,7	41,7	41,6	41,6	41,5	40,7	39,6	38,3	36,9	33,2	29,3	25,5	21,8	18,1	14,1	11,5
KCW080LL+016522N3	3	16,5	**[m]**	47,7	47,7	47,6	47,6	47,6	47,5	47,3	46,5	45,5	44,3	43	39,7	36,5	33,1				
KCW080LG+016522N3	4	16,5	**[m]**	55,2	55,2	55,2	55,1	55,1	55,1	54,9	54,2	53,1	51,7	50,3	46,6						
KCW080LD+016522N3	5	16,5	**[m]**	61,5	61,4	61,4	61,4	61,3	61,2	60,8	59,8	58,2	56,1	53,7							
KCW080LA+016522N3	6	16,5	**[m]**	67,7	67,6	67,6	67,5	67,4	67,3	66,7	65,2										
$NPSH_R$			**[m]**								3,3	3,3	3,4	3,4	3,5	3,7	3,9	4,3	4,9	5,8	6,6

P_2 = Potencia suminitrada por el motor

Tolerancias sobre las prestaciones según normas: UNI/ISO 9906 Nivel 3B

Para las características de los motores ver página "Características motores"

Para los accesorios ver página "Accessories"

Los rodetes de la bomba son torneados para obtener el punto de trabajo requerido.

P_2 = Abgabeleistung Motor

Toleranz der Leistungen gemäß der Normen: UNI/ISO 9906 Klasse 3B

Für die Motordaten bitte auf Seite "Merkmale der Motoren" nachschlagen.

Für die Zubehörteile bitte auf Seite "Zubehörteile" nachschlagen

Die Laufräder werden auf den Betriebspunkt abgedreht

P_2 = Potenza resa dal motore

Tolleranze sulle prestazioni secondo norme: UNI/ISO 9906 Grado 3B

Per caratteristiche motori vedere pagina "caratteristiche motori"

Per accessori vedere pagina accessori

Le giranti vengono tornite in modo da ottenere il punto di lavoro richiesto

Cod. 996486AD/01-26 - Copyright © 2006 Caprari S.p.A. - All Rights Reserved

Versión fija sumergida
Stationäre Naßinstallation
Esecuzione immersa fissa

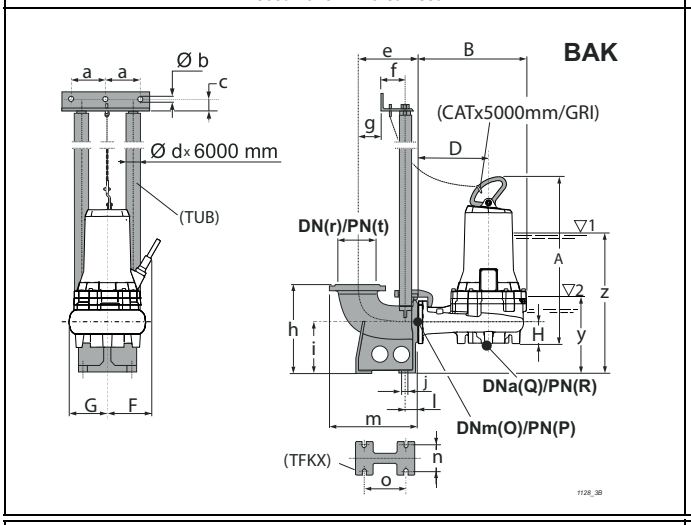

Versión sumergida con base soporte
Mobile Naßinstallation
Esecuzione immersa su telaio

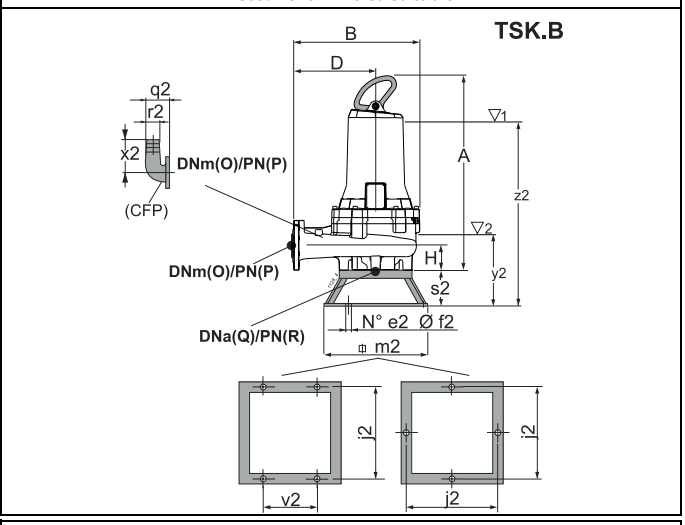

Versión para cámara seca - vertical (/R)
Für Trockeninstallation - senkrecht (/R)
Esecuzione per camera asciutta - verticale (/R)

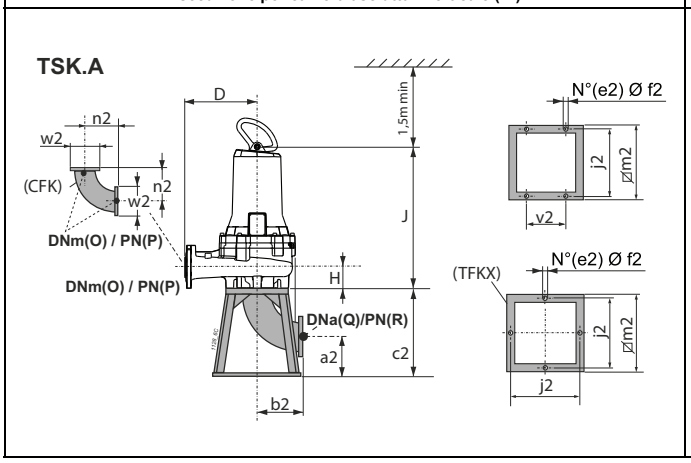

Versión para cámara seca - horizontal (/R)
Für Trockeninstallation - waagerecht (/R)
Esecuzione per camera asciutta - orizzontale (/R)

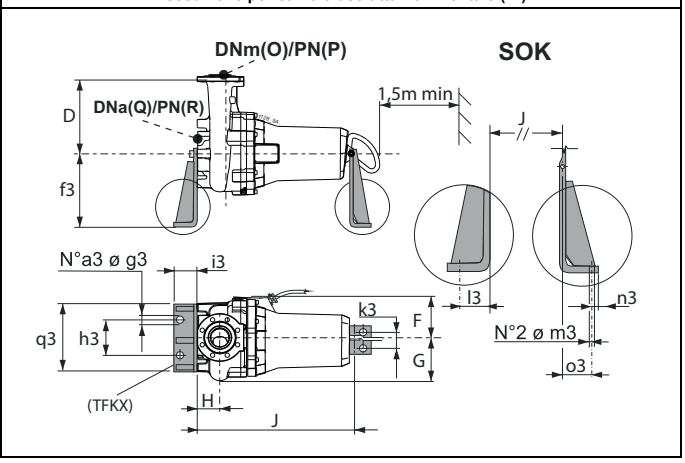

Tipo *Typ* **Tipo**	Paso libre *Kugeldurchgang* **Passaggio Libero**	Peso *Gewicht* **Peso**	A	B	D	F	G	H	J	O	P	Q	R	Accesorios *Zubehör* **Accessori**			
	[mm]	[kg]	[mm]											BAK.	SOK.	TSK.A	TSK.B
KCW080LR+012522N3	Ø 80	144,2	775	543	370	225,5	165	99	655,6	80	16	80	16 (*)	F 2", G/F 2", F-A 2"	80/N3	K80	80
KCW080LP+016522N3	Ø 80	168,55	777,4	543	370	236,5	165	99	658	80	16	80	16 (*)	F 2", G/F 2", F-A 2"	80/N3	K80	80
KCW080LL+016522N3	Ø 80	169,15	777,4	543	370	236,5	165	99	658	80	16	80	16 (*)	F 2", G/F 2", F-A 2"	80/N3	K80	80
KCW080LG+016522N3	Ø 80	169,45	777,4	543	370	236,5	165	99	658	80	16	80	16 (*)	F 2", G/F 2", F-A 2"	80/N3	K80	80
KCW080LD+016522N3	Ø 80	169,75	777,4	543	370	236,5	165	99	658	80	16	80	16 (*)	F 2", G/F 2", F-A 2"	80/N3	K80	80
KCW080LA+016522N3	Ø 80	170,35	777,4	543	370	236,5	165	99	658	80	16	80	16 (*)	F 2", G/F 2", F-A 2"	80/N3	K80	80

BAK.	a	b	c	d	e	f	g	h	i	j	l	m	n	o	r	t	y	z
BAKF 2"	130	12,5	35	2"	220	102	40	320	180	18	47	320	110	156	80	ex PN10	278	626
BAKG/F 2"	130	12,5	35	2"	228	102	48	320	180	18	47	338	110	156	100	16	278	626
BAKF-A 2"	130	12,5	35	2"	220	102	40	320	180	18	47	320	110	156	80	16	278	626

SOK.	a3	f3	g3	h3	i3	k3	l3	m3	n3	o3	q3
SOK80/N3	2	400	22	270	100	100	66	22	34	43	400

TSK.A	a2	b2	c2	e2	f2	j2	m2	n2	v2	w2
TSKK80A	126	164	290	4	12	390	440	164	230	200

TSK.B	e2	f2	j2	m2	q2	r2	s2	v2	x2	y2	z2
TSK80B	4	12	400	440	165	75	166	230	217	363	711

(3) z = Inmersión mínima para motor sin camisa en funcionamiento continuo S1 (compatiblemente con el NPSHR)

y = Inmersión mínima para motor sin camisa en funcionamiento intermitente S3 (compatiblemente con el NPSHR)

(*) Véase página bridas.

(3) z = Mindesttauchtiefe für Motor ohne Außengehäuse in Dauerbetrieb S1 (kompatibel mit der NPSHR)

y = Mindesttauchtiefe für Motor ohne Außengehäuse in Aussetzbetrieb S3 (kompatibel mit der NPSHR)

(*) Siehe Seite de Flansche.

(3) z = Immersione minima per motore senza mantello in funzione continuo S1 compatibilmente con l'NPSHR

y = Immersione minima con motore senza mantello in funzione intermittente S3 compatibilmente con l'NPSHR

(*) Vedere pagina flange.

Cod. 996486AD/01-26 - Copyright © 2006 Caprari S.p.A. - All Rights Reserved

Rodete monocanal *Einkanal-Laufrad* **Girante monocanale**

Tipo *Typ* **Tipo**	KCM080L..+...22N3	KCM080L..+...22X3
Sondas térmicas *Temperaturfühler* **Sonde termiche**	Sì *Ja* **Sì**	Sì *Ja* **Sì**
Sonda de conductividad *Leitfähigkeits-Aufnehmer* **Sonda di conduttività**	Sì *Ja* **Sì**	Sì *Ja* **Sì**

Versión cable (1) *Version kabel (1)* **Cavo Versione (1)**		
Electrobomba tipo *Elektropumpe Typ* **Elettropompa tipo**	Alimentación *Stromversorgung* **Alimentazione**	Auxiliar *Hilfskabel* **Ausiliario**
KCM080LI+006522N3	1x(10x2,5)x10	
KCM080LG+006522N3	1x(10x2,5)x10	
KCM080LE+009022N3	1x(10x2,5)x10	
KCM080LC+012522N3	1x(10x2,5)x10	
KCM080LA+012522N3	1x(10x2,5)x10	
KCM080LP+016522N3	1x(10x2,5)x10	

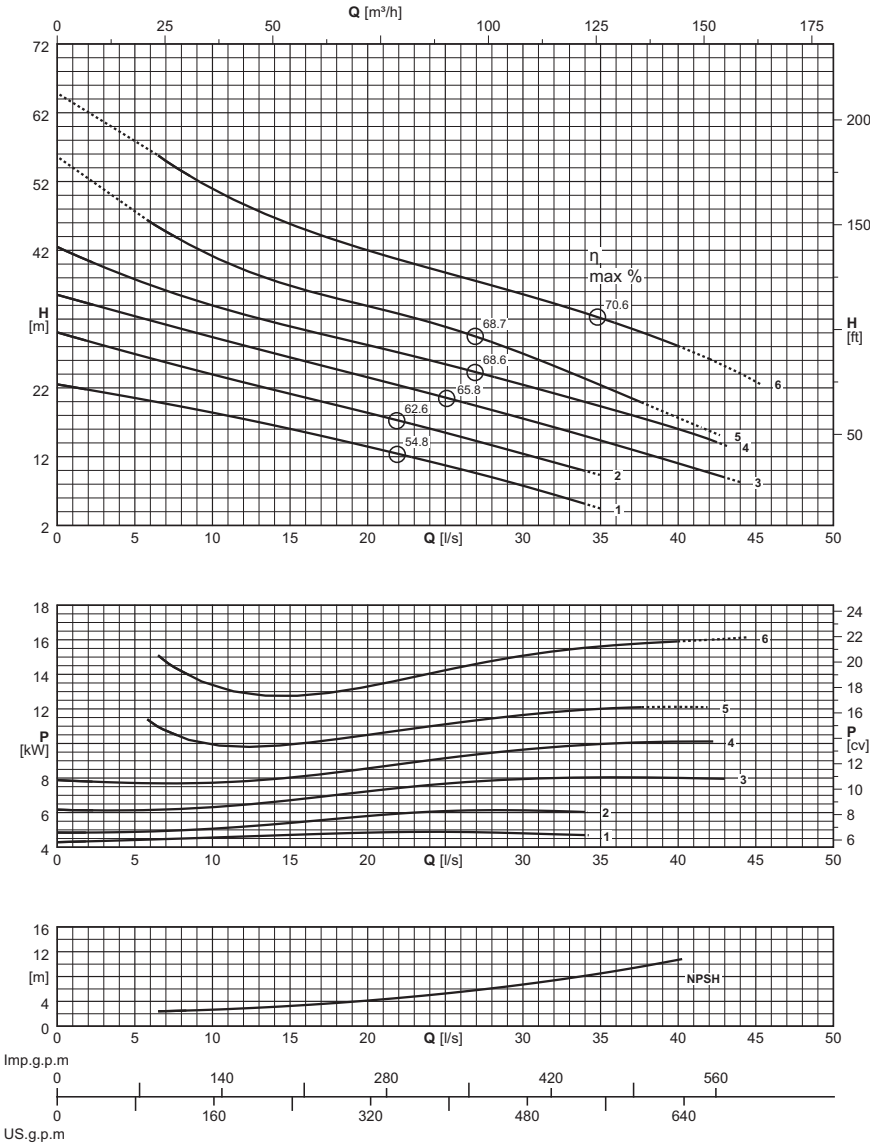

(1) = n. cables x (n° conductores por cable x sección [mm²]) x longitud cable [m] - Cable NSSHÖU-J

Longitud cable superior de 10 m opcional

(1) = Stück Kabel x (N. der Leiter pro Kabel x Querschnitt [mm²] x Kabellänge [m] - Kabel NSSHÖU-J

Kabellängen über 10 m auf Wunsch

(1) = n°. cavi x (n°. conduttori per cavo x sezione [mm²]) x lunghezza cavo [m] - Cavo NSSHÖU-J

Lunghezza cavo superiore a 10 m - su richiesta

Electrobomba tipo *Elektropumpe typ* **Elettropompa tipo**	Curva *Kurve* **Curva**	Potencia motor *Motor-leistung* **Potenza motore**	Caudal *Fördermenge* **Portata**																
			[l/s]	0	2	4	6	8	10	15	20	25	30	35	40	45			
		P_2	**[m³/h]**	0	7,2	14,4	21,6	28,8	36	54	72	90	108	126	144	162			
	(N°)	**[kW]**	Altura de carga *Förderhöe* **Prevalenza**																
KCM080LI+006522N3	1	6,5	**[m]**	22,5	21,7	20,9	20,1	19,3	18,4	16	13,5	10,7	7,8	4,5					
KCM080LG+006522N3	2	6,5	**[m]**	30,1	28,8	27,5	26,3	25,1	24	21,1	18,4	15,5	12,4						
KCM080LE+009022N3	3	9	**[m]**	35,5	34,3	33	31,8	30,6	29,4	26,4	23,5	20,6	17,5	14,4	11				
KCM080LC+012522N3	4	12,5	**[m]**	42,5	40,5	38,7	37	35,4	34	31	28,2	25,4	22,4	19,3	16				
KCM080LA+012522N3	5	12,5	**[m]**	53,6			46,1	43,5	41,2	36,9	33,9	30,9	27	22,4	17,6				
KCM080LP+016522N3	6	16,5	**[m]**	62,9				53,6	51	45,9	42	38,8	35,6	32,1	28,1	22,9			
$NPSH_R$			**[m]**					2,5	2,7	3,3	4,1	5,3	6,7	8,5	10,7				

P_2 = Potencia suminitrada por el motor

Tolerancias sobre las prestaciones según normas: UNI/ISO 9906 Nivel 3B

Para las características de los motores ver página "Características motores"

Para los accesorios ver página "Accessories"

P_2 = Abgabeleistung Motor

Toleranz der Leistungen gemäß der Normen: UNI/ISO 9906 Klasse 3B

Für die Motordaten bitte auf Seite "Merkmale der Motoren" nachschlagen.

Für die Zubehörteile bitte auf Seite "Zubehörteile" nachschlagen

P_2 = Potenza resa dal motore

Tolleranze sulle prestazioni secondo norme: UNI/ISO 9906 Grado 3B

Per caratteristiche motori vedere pagina "caratteristiche motori"

Per accessori vedere pagina accessori

Cod. 996486AD/01-26 - Copyright © 2006 Caprari S.p.A. - All Rights Reserved

Versión fija sumergida
Stationäre Naßinstallation
Esecuzione immersa fissa

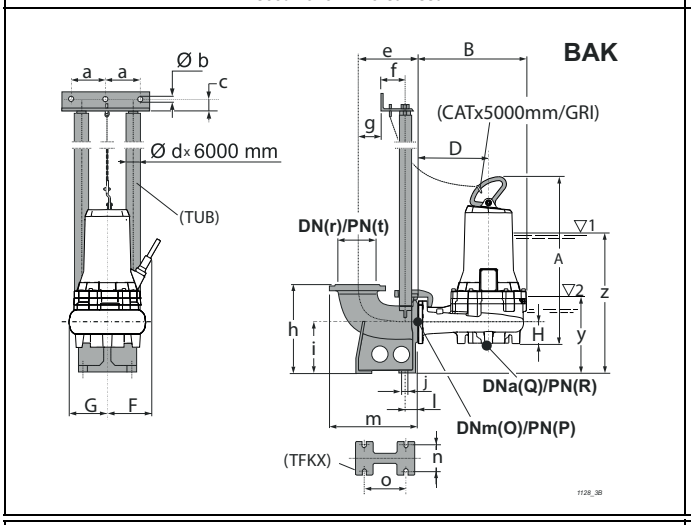

Versión sumergida con base soporte
Mobile Naßinstallation
Esecuzione immersa su telaio

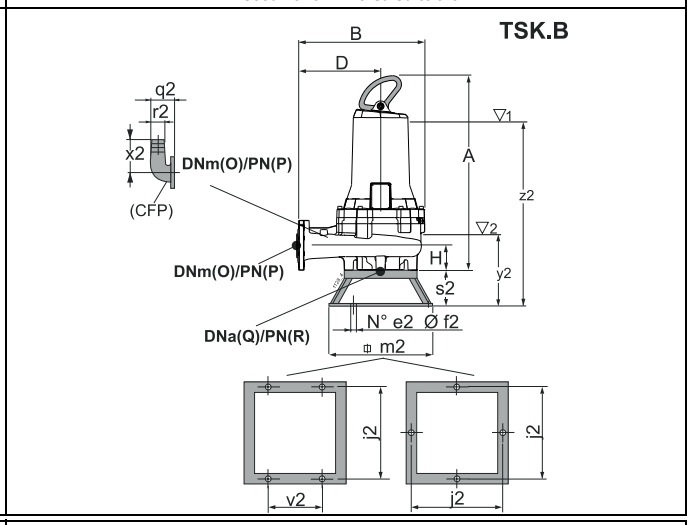

Versión para cámara seca - vertical (/R)
Für Trockeninstallation - senkrecht (/R)
Esecuzione per camera asciutta - verticale (/R)

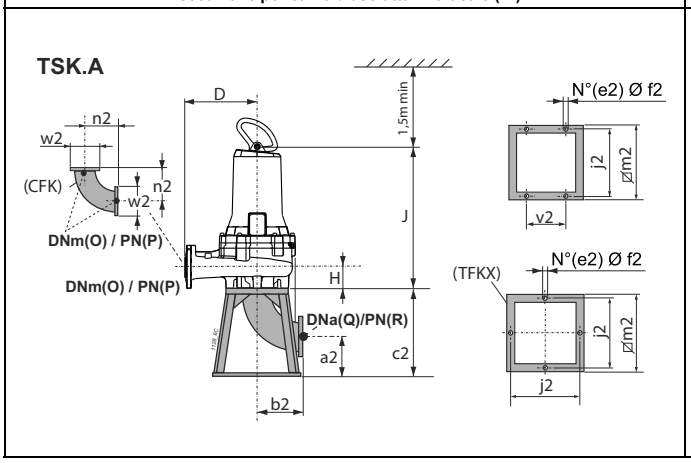

Versión para cámara seca - horizontal (/R)
Für Trockeninstallation - waagerecht (/R)
Esecuzione per camera asciutta - orizzontale (/R)

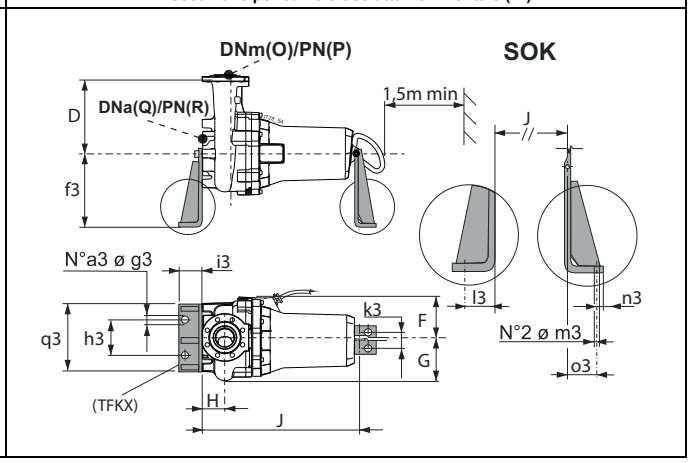

Tipo *Typ* **Tipo**	Paso libre *Kugeldurchgang* **Passaggio Libero**	Peso *Gewicht* **Peso**	A	B	D	F	G	H	J	O	P	Q	R	Accesorios *Zubehör* **Accessori**			
	[mm]	[kg]	[mm]											BAK.	SOK.	TSK.A	TSK.B
KCM080LI+006522N3	Ø 55	137,95	763	498	325	225,5	180	95	643,6	80	16	80	16 (*)	F 2", G/F 2", F-A 2"	80/N3	K80	80
KCM080LG+006522N3	Ø 55	137,05	763	498	325	225,5	180	95	643,6	80	16	80	16 (*)	F 2", G/F 2", F-A 2"	80/N3	K80	80
KCM080LE+009022N3	Ø 55	142,5	763	498	325	225,5	180	95	643,6	80	16	80	16 (*)	F 2", G/F 2", F-A 2"	80/N3	K80	80
KCM080LC+012522N3	Ø 55	148,1	763	498	325	225,5	180	95	643,6	80	16	80	16 (*)	F 2", G/F 2", F-A 2"	80/N3	K80	80
KCM080LA+012522N3	Ø 55	148,2	763	498	325	225,5	180	95	643,6	80	16	80	16 (*)	F 2", G/F 2", F-A 2"	80/N3	K80	80
KCM080LP+016522N3	Ø 55	172,25	765,4	498	325	236,5	180	95	646	80	16	80	16 (*)	F 2", G/F 2", F-A 2"	80/N3	K80	80

BAK.	a	b	c	d	e	f	g	h	i	j	l	m	n	o	r	t	y	z
BAKF 2"	130	12,5	35	2"	220	102	40	320	180	18	47	320	110	156	80	ex PN10	267	618
BAKG/F 2"	130	12,5	35	2"	228	102	48	320	180	18	47	338	110	156	100	16	267	618
BAKF-A 2"	130	12,5	35	2"	220	102	40	320	180	18	47	320	110	156	80	16	267	618

SOK.	a3	f3	g3	h3	i3	k3	l3	m3	n3	o3	q3
SOK80/N3	2	400	22	270	100	100	66	22	34	43	400

TSK.A	a2	b2	c2	e2	f2	j2	m2	n2	v2	w2
TSKK80A	126	164	290	4	12	390	440	164	230	200

TSK.B	e2	f2	j2	m2	q2	r2	s2	v2	x2	y2	z2
TSK80B	4	12	400	440	165	75	166	230	217	348	699

(3) z = Inmersión mínima para motor sin camisa en funcionamiento continuo S1 (compatiblemente con el NPSHR)

y = Inmersión mínima para motor sin camisa en funcionamiento intermitente S3 (compatiblemente con el NPSHR)

(*) Véase página bridas.

(3) z = Mindesttauchtiefe für Motor ohne Außengehäuse in Dauerbetrieb S1 (kompatibel mit der NPSHR)

y = Mindesttauchtiefe für Motor ohne Außengehäuse in Aussetzbetrieb S3 (kompatibel mit der NPSHR)

(*) Siehe Seite de Flansche.

(3) z = Immersione minima per motore senza mantello in funzione continuo S1 compatibilmente con l'NPSHR

y = Immersione minima con motore senza mantello in funzione intermittente S3 compatibilmente con l'NPSHR

(*) Vedere pagina flange.

Cod. 996486AD/01-26 - Copyright © 2006 Caprari S.p.A. - All Rights Reserved

Rodete abierta de doble canal *Offenes zweiblatt-laufrad* **Girante bipala aperta**
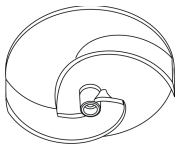

Tipo *Typ* **Tipo**	KCA080L..+...22N3	KCA080L..+...22X3
Sondas térmicas *Temperaturfühler* **Sonde termiche**	Sì *Ja* **Sì**	Sì *Ja* **Sì**
Sonda de conductividad *Leitfähigkeits-Aufnehmer* **Sonda di conduttività**	Sì *Ja* **Sì**	Sì *Ja* **Sì**

Versión cable (1) *Version kabel (1)* **Cavo Versione (1)**		
Electrobomba tipo *Elektropumpe Typ* **Elettropompa tipo**	Alimentación *Stromversorgung* **Alimentazione**	Auxiliar *Hilfskabel* **Ausiliario**
KCA080LI+006522N3	1x(10x2,5)x10	
KCA080LG+006522N3	1x(10x2,5)x10	
KCA080LE+009022N3	1x(10x2,5)x10	
KCA080LC+012522N3	1x(10x2,5)x10	
KCA080LA+016522N3	1x(10x2,5)x10	

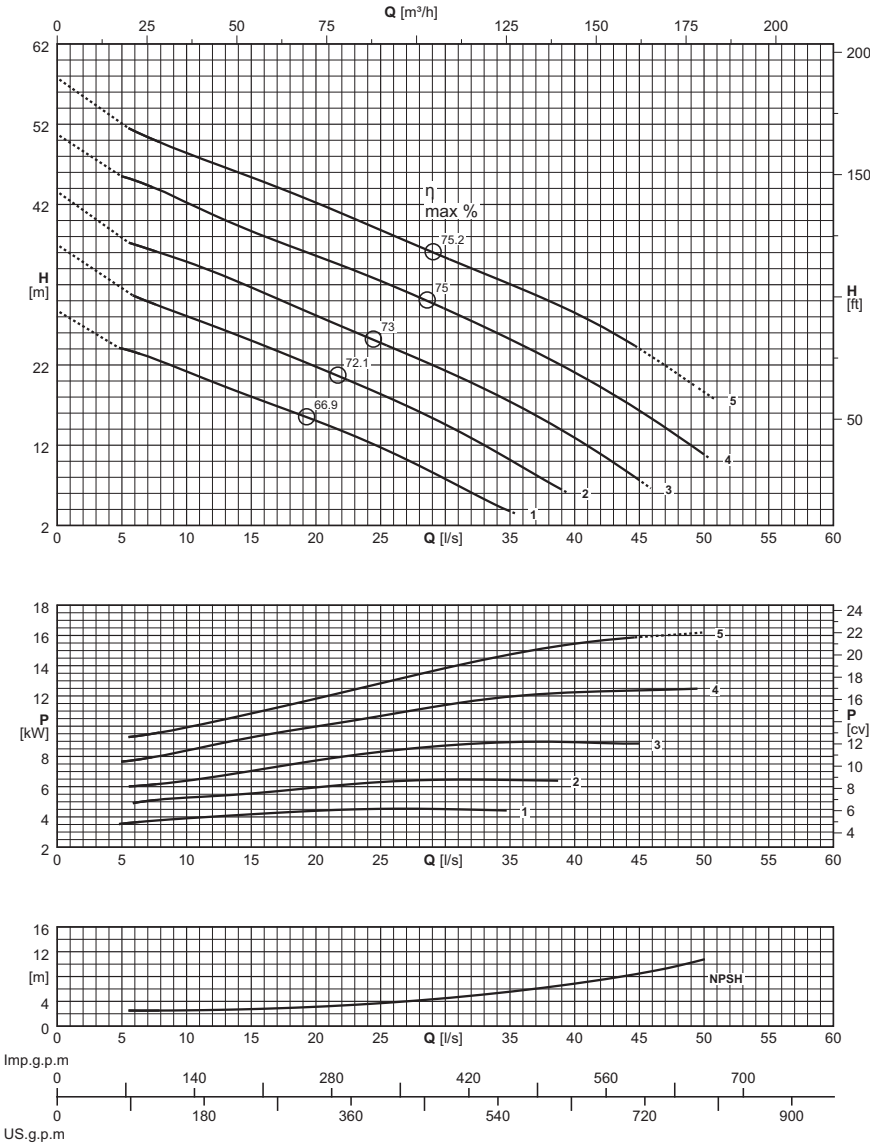

(1) = n. cables x (n° conductores por cable x sección [mm²]) x longitud cable [m] - Cable NSSHÖU-J

Longitud cable superior de 10 m opcional

(1) = Stück Kabel x (N. der Leiter pro Kabel x Querschnitt [mm²] x Kabellänge [m] - Kabel NSSHÖU-J

Kabellängen über 10 m auf Wunsch

(1) = n°. cavi x (n°. conduttori per cavo x sezione [mm²]) x lunghezza cavo [m] - Cavo NSSHÖU-J

Lunghezza cavo superiore a 10 m - su richiesta

Electrobomba tipo *Elektropumpe typ* **Elettropompa tipo**	Curva *Kurve* **Curva**	Potencia motor *Motor-leistung* **Potenza motore**	Caudal *Fördermenge* **Portata**																	
			[l/s]	0	5	6	8	10	15	20	25	30	35	40	45	50				
		P_2	**[m³/h]**	0	18	21,6	28,8	36	54	72	90	108	126	144	162	180				
	(N°)	**[kW]**	Altura de carga *Förderhöe* **Prevalenza**																	
KCA080LI+006522N3	1	6,5	**[m]**	26,8	24	23,6	22,5	21,2	18,1	15,1	11,7	7,8	3,8							
KCA080LG+006522N3	2	6,5	**[m]**	35		30,6	29,3	28,1	25	21,8	18,4	14,6	10,2							
KCA080LE+009022N3	3	9	**[m]**	41,6		37	35,9	34,9	31,7	28,2	24,8	21,3	17,4	12,9	7,6					
KCA080LC+012522N3	4	12,5	**[m]**	48,8	45,5	44,9	43,7	42,2	38,7	35,6	32,5	29	25,2	21,1	16,3	10,8				
KCA080LA+016522N3	5	16,5	**[m]**	55,8		51,2	49,7	48,4	45,4	42,2	38,8	35,4	32,1	28,5	24	18,6				
$NPSH_R$			**[m]**			2,5	2,5	2,6	2,7	3,1	3,7	4,5	5,6	6,9	8,5	10,9				

P_2 = Potencia suministrada por el motor

Tolerancias sobre las prestaciones según normas: UNI/ISO 9906 Nivel 3B

Para las características de los motores ver página "Características motores"

Para los accesorios ver página "Accessories"

Los rodetes de la bomba son torneados para obtener el punto de trabajo requerido.

P_2 = Abgabeleistung Motor

Toleranz der Leistungen gemäß der Normen: UNI/ISO 9906 Klasse 3B

Für die Motordaten bitte auf Seite "Merkmale der Motoren" nachschlagen.

Für die Zubehörteile bitte auf Seite "Zubehörteile" nachschlagen

Die Laufräder werden auf den Betriebspunkt abgedreht

P_2 = Potenza resa dal motore

Tolleranze sulle prestazioni secondo norme: UNI/ISO 9906 Grado 3B

Per caratteristiche motori vedere pagina "caratteristiche motori"

Per accessori vedere pagina accessori

Le giranti vengono tornite in modo da ottenere il punto di lavoro richiesto

Cod. 996486AD/01-26 - Copyright © 2006 Caprari S.p.A. - All Rights Reserved

Versión fija sumergida
Stationäre Naßinstallation
Esecuzione immersa fissa

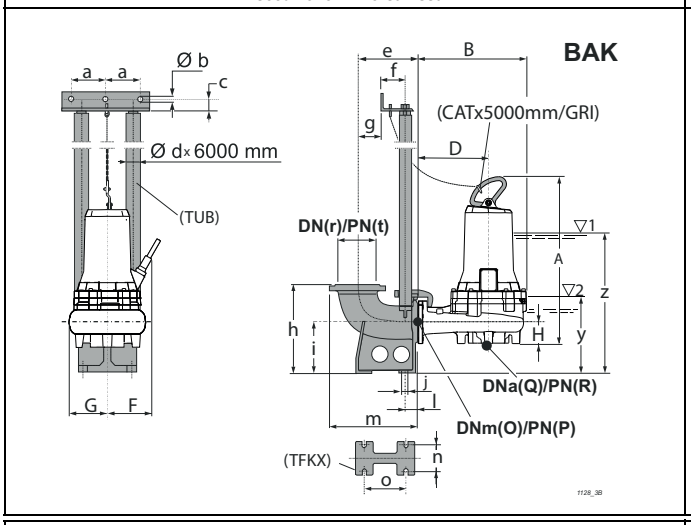

Versión sumergida con base soporte
Mobile Naßinstallation
Esecuzione immersa su telaio

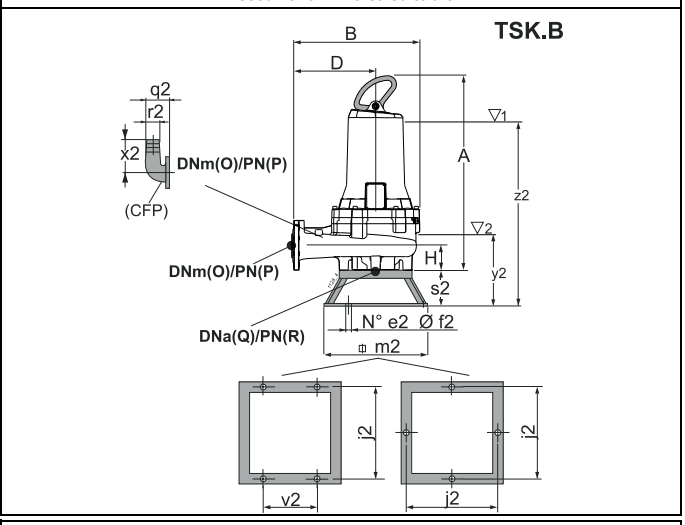

Versión para cámara seca - vertical (/R)
Für Trockeninstallation - senkrecht (/R)
Esecuzione per camera asciutta - verticale (/R)

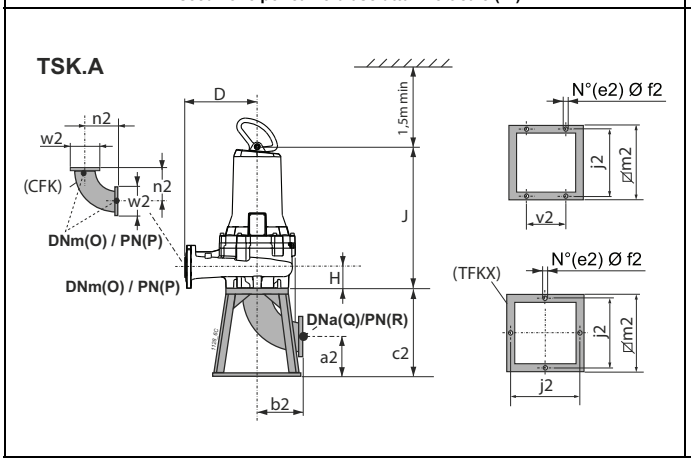

Versión para cámara seca - horizontal (/R)
Für Trockeninstallation - waagerecht (/R)
Esecuzione per camera asciutta - orizzontale (/R)

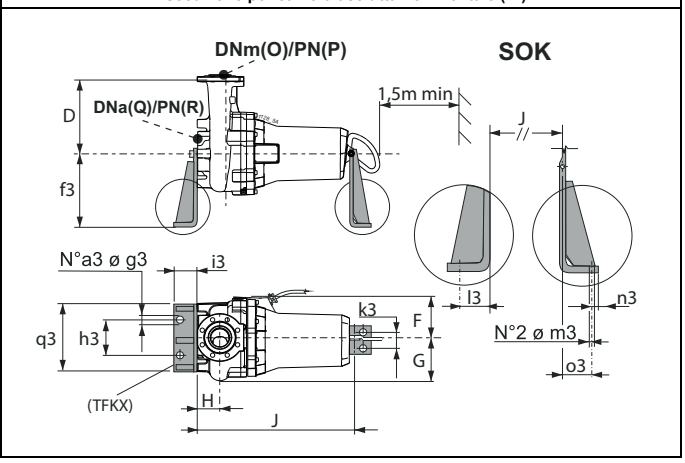

Tipo *Typ* **Tipo**	Paso libre *Kugeldurchgang* **Passaggio Libero**	Peso *Gewicht* **Peso**	A	B	D	F	G	H	J	O	P	Q	R	Accesorios *Zubehör* **Accessori**			
	[mm]	[kg]	[mm]											BAK.	SOK.	TSK.A	TSK.B
KCA080LI+006522N3	---	138,21	748,4	496,5	320	236,7	166	98	629	80	16	80	16	F 2", G/F 2", F-A 2"	80/N3	K80	80
KCA080LG+006522N3	---	138,33	748,4	496,5	320	236,7	166	98	629	80	16	80	16	F 2", G/F 2", F-A 2"	80/N3	K80	80
KCA080LE+009022N3	---	143,08	748,4	496,5	320	236,7	166	98	629	80	16	80	16	F 2", G/F 2", F-A 2"	80/N3	K80	80
KCA080LC+012522N3	---	147,41	748,4	496,5	320	236,7	166	98	629	80	16	80	16	F 2", G/F 2", F-A 2"	80/N3	K80	80
KCA080LA+016522N3	---	171,67	750,8	496,5	320	236,7	166	98	631,4	80	16	80	16	F 2", G/F 2", F-A 2"	80/N3	K80	80

BAK.	a	b	c	d	e	f	g	h	i	j	l	m	n	o	r	t	y	z
BAKF 2"	130	12,5	35	2"	220	102	40	320	180	18	47	320	110	156	80	ex PN10	267	618
BAKG/F 2"	130	12,5	35	2"	228	102	48	320	180	18	47	338	110	156	100	16	267	618
BAKF-A 2"	130	12,5	35	2"	220	102	40	320	180	18	47	320	110	156	80	16	267	618

SOK.	a3	f3	g3	h3	i3	k3	l3	m3	n3	o3	q3
SOK80/N3	2	400	22	270	100	100	66	22	34	43	400

TSK.A	a2	b2	c2	e2	f2	j2	m2	n2	v2	w2
TSKK80A	126	164	290	4	12	390	440	164	230	200

TSK.B	e2	f2	j2	m2	q2	r2	s2	v2	x2	y2	z2
TSK80B	4	12	400	440	165	75	166	230	217	351	702

(3) z = Inmersión mínima para motor sin camisa en funcionamiento continuo S1 (compatiblemente con el NPSHR)

y = Inmersión mínima para motor sin camisa en funcionamiento intermitente S3 (compatiblemente con el NPSHR)

(3) z = Mindesttauchtiefe für Motor ohne Außengehäuse in Dauerbetrieb S1 (kompatibel mit der NPSHR)

y = Mindesttauchtiefe für Motor ohne Außengehäuse in Aussetzbetrieb S3 (kompatibel mit der NPSHR)

(3) z = Immersione minima per motore senza mantello in funzione continuo S1 compatibilmente con l'NPSHR

y = Immersione minima con motore senza mantello in funzione intermittente S3 compatibilmente con l'NPSHR

Cod. 996486AD/01-26 - Copyright © 2006 Caprari S.p.A. - All Rights Reserved

KCW100L

Rodete abierto retrasado *Wirbelstrom-Laufrad* **Girante aperta arretrata**

Tipo *Typ* **Tipo**	KCW100L..+...61N3	KCW100L..+...61X3
Sondas térmicas *Temperaturfühler* **Sonde termiche**	Sì *Ja* **Sì**	Sì *Ja* **Sì**
Sonda de conductividad *Leitfähigkeits-Aufnehmer* **Sonda di conduttività**	Sì *Ja* **Sì**	Sì *Ja* **Sì**

Versión cable (1) *Version kabel (1)* **Cavo Versione (1)**		
Electrobomba tipo *Elektropumpe Typ* **Elettropompa tipo**	Alimentación *Stromversorgung* **Alimentazione**	Auxiliar *Hilfskabel* **Ausiliario**
KCW100LE+004061N3	1x(7x1,5)x10	
KCW100LC+004061N3	1x(7x1,5)x10	
KCW100LA+004061N3	1x(7x1,5)x10	

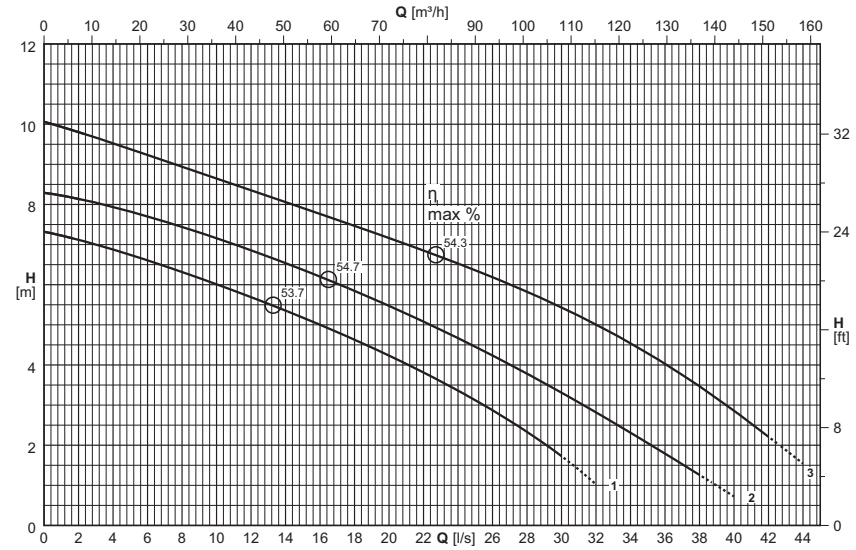

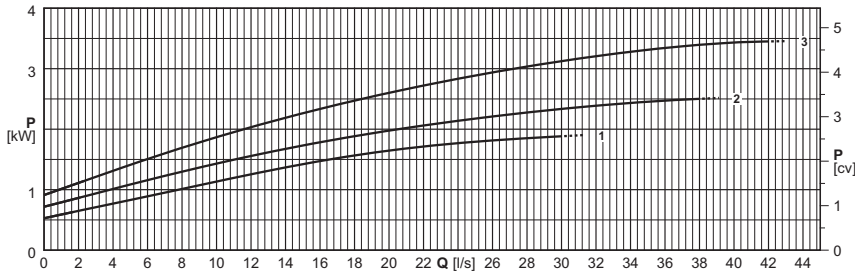

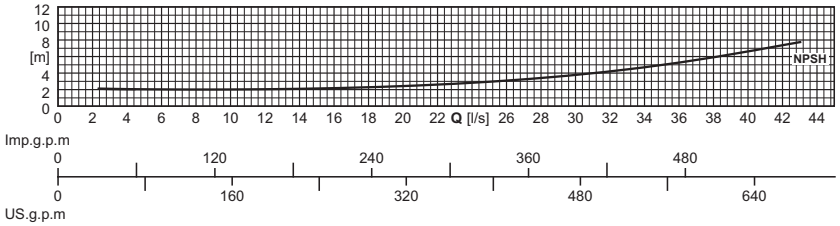

(1) = n. cables x (n° conductores por cable x sección [mm²]) x longitud cable [m] - Cable NSSHÖU-J

Longitud cable superior de 10 m opcional

(1) = Stück x (N. der Leiter pro Kabel x Querschnitt [mm²] x Kabellänge [m] - Kabel NSSHÖU-J

Kabellängen über 10 m auf Wunsch

(1) = n°. cavi x (n°. conduttori per cavo x sezione [mm²]) x lunghezza cavo [m] - Cavo NSSHÖU-J

Lunghezza cavo superiore a 10 m - su richiesta

Electrobomba tipo *Elektropumpe typ* **Elettropompa tipo**	Curva *Kurve* **Curva**	Potencia motor *Motor-leistung* **Potenza motore**	Caudal *Fördermenge* **Portata**																
			[l/s]	0	2	4	6	8	10	15	20	25	30	35	40	44			
		P_2	**[m³/h]**	0	7,2	14,4	21,6	28,8	36	54	72	90	108	126	144	158,4			
	(N°)	**[kW]**	Altura de carga *Förderhöe* **Prevalenza**																
KCW100LE+004061N3	1	4	**[m]**	7,3	7,1	6,9	6,6	6,3	6	5,2	4,2	3,1	1,7						
KCW100LC+004061N3	2	4	**[m]**	8,3	8,1	7,9	7,7	7,4	7,2	6,4	5,5	4,5	3,3	2,1	0,7				
KCW100LA+004061N3	3	4	**[m]**	10,1	9,8	9,5	9,2	8,9	8,6	7,9	7,2	6,4	5,4	4,3	2,9	1,5			
$NPSH_R$			**[m]**			2,1	2	2	2	2,1	2,4	3	3,8	5	6,6	8,1			

P_2 = Potencia suminitrada por el motor

Tolerancias sobre las prestaciones según normas: UNI/ISO 9906 Nivel 3B

Para las características de los motores ver página "Características motores"

Para los accesorios ver página "Accessories"

Los rodetes de la bomba son torneados para obtener el punto de trabajo requerido.

P_2 = Abgabeleistung Motor

Toleranz der Leistungen gemäß der Normen: UNI/ISO 9906 Klasse 3B

Für die Motordaten bitte auf Seite "Merkmale der Motoren" nachschlagen.

Für die Zubehörteile bitte auf Seite "Zubehörteile" nachschlagen

Die Laufräder werden auf den Betriebspunkt abgedreht

P_2 = Potenza resa dal motore

Tolleranze sulle prestazioni secondo norme: UNI/ISO 9906 Grado 3B

Per caratteristiche motori vedere pagina "caratteristiche motori"

Per accessori vedere pagina accessori

Le giranti vengono tornite in modo da ottenere il punto di lavoro richiesto

Cod. 996486AD/01-26 - Copyright © 2006 Caprari S.p.A. - All Rights Reserved

Versión fija sumergida
Stationäre Naßinstallation
Esecuzione immersa fissa

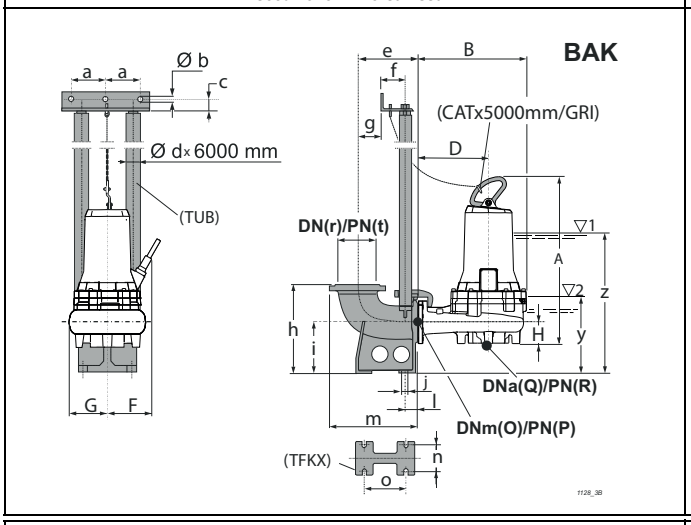

Versión sumergida con base soporte
Mobile Naßinstallation
Esecuzione immersa su telaio

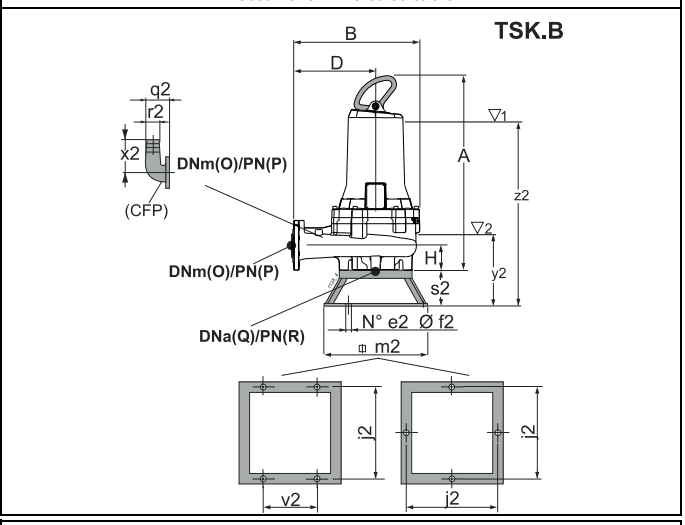

Versión para cámara seca - vertical (/R)
Für Trockeninstallation - senkrecht (/R)
Esecuzione per camera asciutta - verticale (/R)

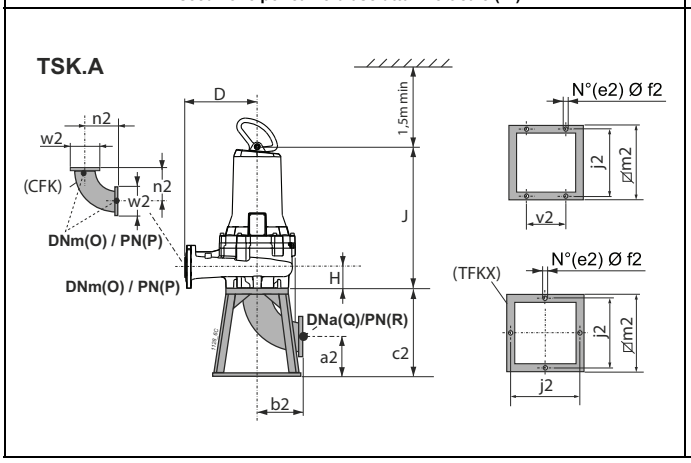

Versión para cámara seca - horizontal (/R)
Für Trockeninstallation - waagerecht (/R)
Esecuzione per camera asciutta - orizzontale (/R)

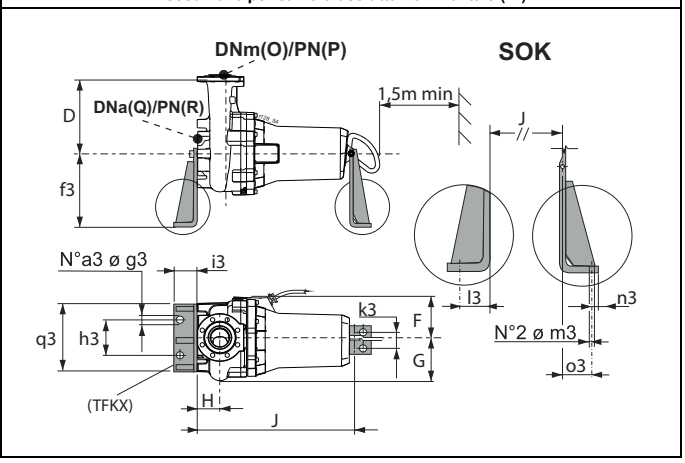

Tipo *Typ* **Tipo**	Paso libre *Kugeldurchgang* **Passaggio Libero**	Peso *Gewicht* **Peso**	A	B	D	F	G	H	J	O	P	Q	R	Accesorios *Zubehör* **Accessori**			
	[mm]	**[kg]**	**[mm]**											BAK.	SOK.	TSK.A	TSK.B
KCW100LE+004061N3	Ø 100	139,9	798	473	295	225,5	178,5	112	678,6	100	16	100	16	G 2"	100/N3	100	100
KCW100LC+004061N3	Ø 100	140,3	798	473	295	225,5	178,5	112	678,6	100	16	100	16	G 2"	100/N3	100	100
KCW100LA+004061N3	Ø 100	140,9	798	473	295	225,5	178,5	112	678,6	100	16	100	16	G 2"	100/N3	100	100

BAK.	a	b	c	d	e	f	g	h	i	j	l	m	n	o	r	t	y	z
BAKG 2"	130	12,5	35	2"	228	102	48	350	200	18	49	338	135	186	100	16	306	668

SOK.	a3	f3	g3	h3	i3	k3	l3	m3	n3	o3	q3
SOK100/N3	2	400	22	320	100	100	66	22	34	43	470

TSK.A	a2	b2	c2	e2	f2	j2	m2	n2	v2	w2
TSK100A	135	204	340	4	22	600	650	204	-	220

TSK.B	e2	f2	j2	m2	q2	r2	s2	v2	x2	y2	z2
TSK100B	4	14	600	650	215	100	180	350	273	398	760

(3) z = Inmersión mínima para motor sin camisa en funcionamiento continuo S1 (compatiblemente con el NPSHR)

y = Inmersión mínima para motor sin camisa en funcionamiento intermitente S3 (compatiblemente con el NPSHR)

(3) z = Mindesttauchtiefe für Motor ohne Außengehäuse in Dauerbetrieb S1 (kompatibel mit der NPSHR)

y = Mindesttauchtiefe für Motor ohne Außengehäuse in Aussetzbetrieb S3 (kompatibel mit der NPSHR)

(3) z = Immersione minima per motore senza mantello in funzione continuo S1 compatibilmente con l'NPSHR

y = Immersione minima con motore senza mantello in funzione intermittente S3 compatibilmente con l'NPSHR

Cod. 996486AD/01-26 - Copyright © 2006 Caprari S.p.A. - All Rights Reserved

KCM100H

Rodete monocanal *Einkanal-Laufrad* **Girante monocanale**

Tipo *Typ* **Tipo**	KCM100H..+...61N3	KCM100H..+...61X3
Sondas térmicas *Temperaturfühler* **Sonde termiche**	Sì *Ja* **Sì**	Sì *Ja* **Sì**
Sonda de conductividad *Leitfähigkeits-Aufnehmer* **Sonda di conduttività**	Sì *Ja* **Sì**	Sì *Ja* **Sì**

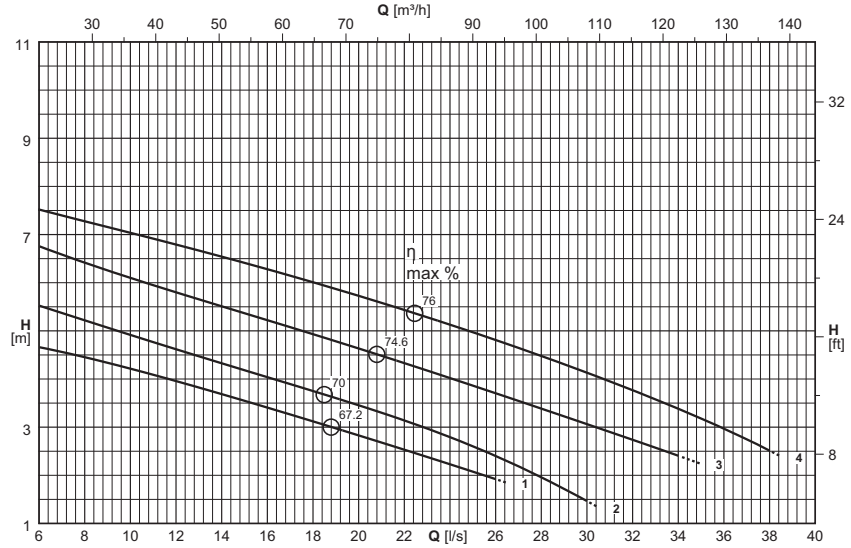

Versión cable (1) *Version kabel (1)* **Cavo Versione (1)**		
Electrobomba tipo *Elektropumpe Typ* **Elettropompa tipo**	Alimentación *Stromversorgung* **Alimentazione**	Auxiliar *Hilfskabel* **Ausiliario**
KCM100HL+001561N3	1x(7x1,5)x10	
KCM100HG+001561N3	1x(7x1,5)x10	
KCM100HD+001861N3	1x(7x1,5)x10	
KCM100HA+001861N3	1x(7x1,5)x10	

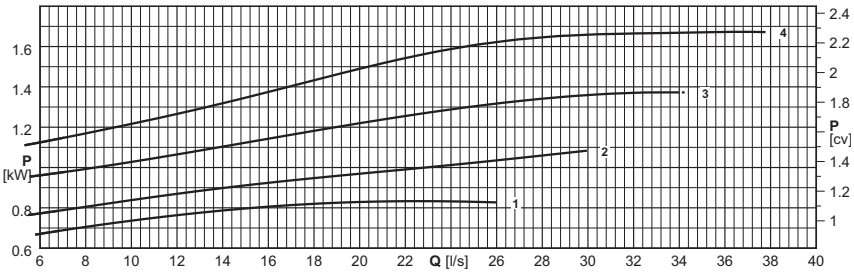

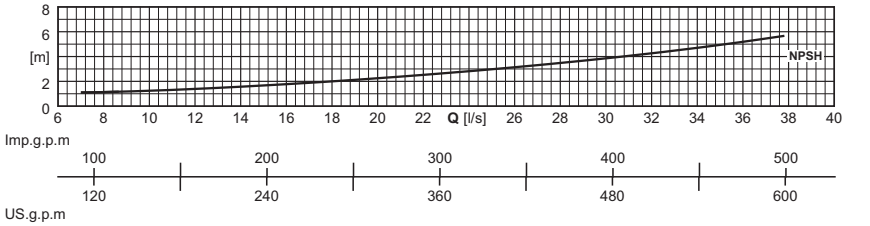

(1) = n. cables x (n° conductores por cable x sección [mm²]) x longitud cable [m] - Cable NSSHÖU-J

Longitud cable superior de 10 m opcional

(1) = Stück Kabel x (N. der Leiter pro Kabel x Querschnitt [mm²] x Kabellänge [m] - Kabel NSSHÖU-J

Kabellängen über 10 m auf Wunsch

(1) = n°. cavi x (n°. conduttori per cavo x sezione [mm²]) x lunghezza cavo [m] - Cavo NSSHÖU-J

Lunghezza cavo superiore a 10 m - su richiesta

Electrobomba tipo *Elektropumpe typ* **Elettropompa tipo**	Curva *Kurve* **Curva**	Potencia motor *Motor-leistung* **Potenza motore**	Caudal *Fördermenge* **Portata**																		
			[l/s]	0	6	7	8	9	10	12,5	15	17,5	20	22,5	25	27,5	30	32,5	35	37,5	38
		P_2	**[m³/h]**	0	21,6	25,2	28,8	32,4	36	45	54	63	72	81	90	99	108	117	126	135	136,8
	(N°)	**[kW]**	Altura de carga *Förderhöe* **Prevalenza**																		
KCM100HL+001561N3	1	1,5	**[m]**	5,4	4,7	4,6	4,5	4,3	4,2	3,9	3,5	3,2	2,8	2,5	2,1						
KCM100HG+001561N3	2	1,5	**[m]**	7,2	5,5	5,4	5,2	5,1	4,9	4,5	4,2	3,8	3,5	3,1	2,6	2,1	1,5				
KCM100HD+001861N3	3	1,8	**[m]**	8,7	6,8	6,6	6,4	6,3	6,1	5,7	5,4	5	4,6	4,3	3,9	3,5	3,1	2,7	2,2		
KCM100HA+001861N3	4	1,8	**[m]**	9,5	7,5	7,4	7,3	7,2	7	6,7	6,4	6,1	5,7	5,4	5	4,6	4,1	3,7	3,2	2,6	2,5
$NPSH_R$			**[m]**			1,1	1,1	1,2	1,2	1,4	1,7	1,9	2,2	2,6	3	3,4	3,9	4,4	4,9	5,6	5,7

P_2 = Potencia suministrada por el motor

Tolerancias sobre las prestaciones según normas:
UNI/ISO 9906 Nivel 3B

Para las características de los motores ver página "Características motores"

Para los accesorios ver página "Accessories"

P_2 = Abgabeleistung Motor

Toleranz der Leistungen gemäß der Normen:
UNI/ISO 9906 Klasse 3B

Für die Motordaten bitte auf Seite "Merkmale der Motoren" nachschlagen.

Für die Zubehörteile bitte auf Seite "Zubehörteile" nachschlagen

P_2 = Potenza resa dal motore

Tolleranze sulle prestazioni secondo norme:
UNI/ISO 9906 Grado 3B

Per caratteristiche motori vedere pagina "caratteristiche motori"

Per accessori vedere pagina accessori

Cod. 996486AD/01-26 - Copyright © 2006 Caprari S.p.A. - All Rights Reserved

Versión fija sumergida
Stationäre Naßinstallation
Esecuzione immersa fissa

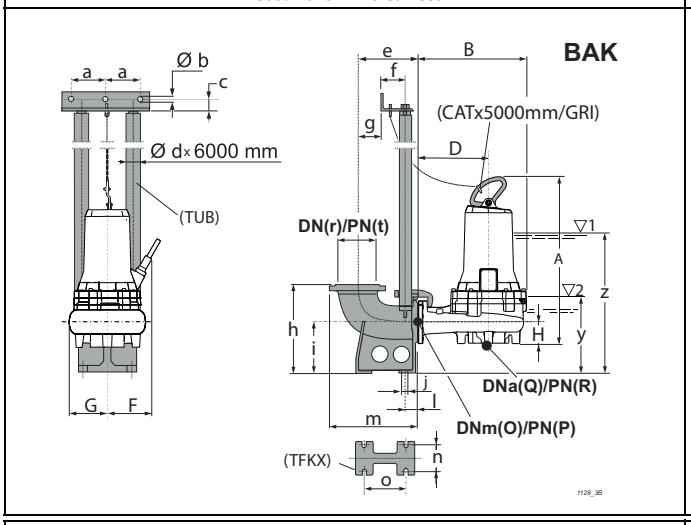

Versión sumergida con base soporte
Mobile Naßinstallation
Esecuzione immersa su telaio

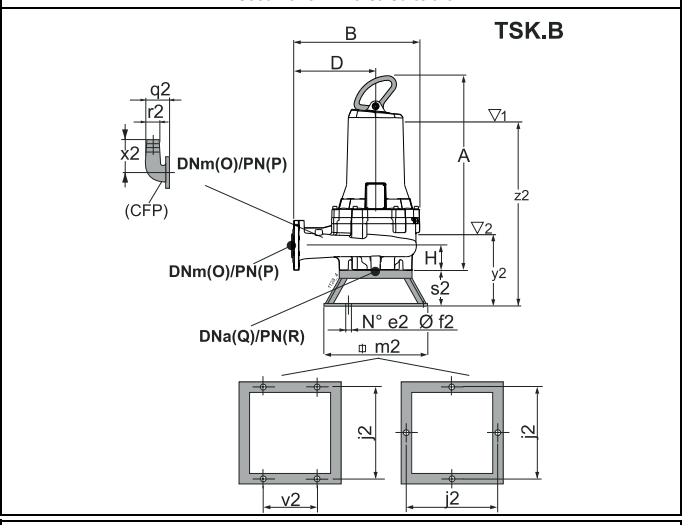

Versión para cámara seca - vertical (/R)
Für Trockeninstallation - senkrecht (/R)
Esecuzione per camera asciutta - verticale (/R)

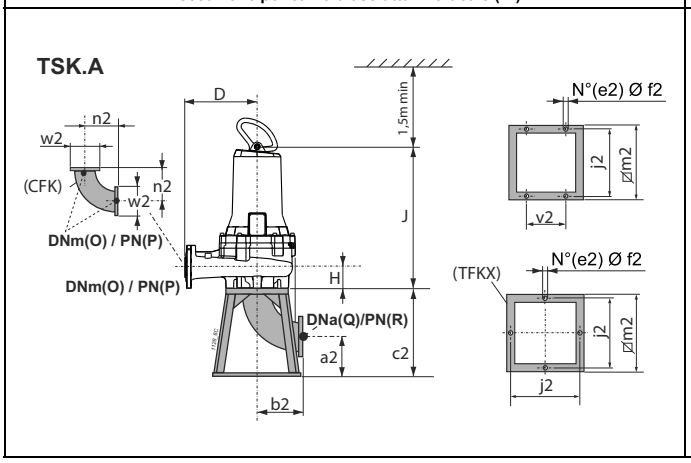

Versión para cámara seca - horizontal (/R)
Für Trockeninstallation - waagerecht (/R)
Esecuzione per camera asciutta - orizzontale (/R)

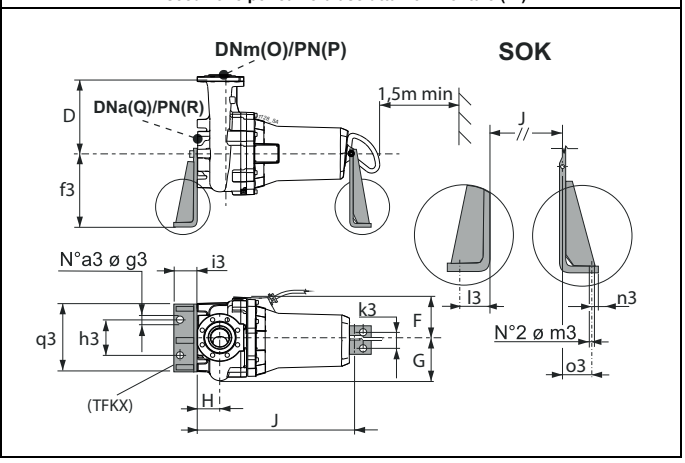

Tipo *Typ* **Tipo**	Paso libre *Kugeldurchgang* **Passaggio Libero**	Peso *Gewicht* **Peso**	A	B	D	F	G	H	J	O	P	Q	R	Accesorios *Zubehör* **Accessori**			
	[mm]	[kg]	[mm]											BAK.	SOK.	TSK.A	TSK.B
KCM100HL+001561N3	Ø 80	94,7	650,3	435	255	204,5	198	118	565	100	16	100	16	G 2"	100/N3	100	100
KCM100HG+001561N3	Ø 80	94,7	650,3	435	255	204,5	198	118	565	100	16	100	16	G 2"	100/N3	100	100
KCM100HD+001861N3	Ø 80	116	719,4	435	255	221	198	118	601	100	16	100	16	G 2"	100/N3	100	100
KCM100HA+001861N3	Ø 80	116	719,4	435	255	221	198	118	601	100	16	100	16	G 2"	100/N3	100	100

BAK.	a	b	c	d	e	f	g	h	i	j	l	m	n	o	r	t	y	z
BAKG 2"	130	12,5	35	2"	228	102	48	350	200	18	49	338	135	186	100	16	282	537

SOK.	a3	f3	g3	h3	i3	k3	l3	m3	n3	o3	q3
SOK100/N3	2	400	22	320	100	100	66	22	34	43	470

TSK.A	a2	b2	c2	e2	f2	j2	m2	n2	v2	w2
TSK100A	135	204	340	4	22	600	650	204	-	220

TSK.B	e2	f2	j2	m2	q2	r2	s2	v2	x2	y2	z2
TSK100B	4	14	600	650	215	100	180	350	273	380	635

(3) z = Inmersión mínima para motor sin camisa en funcionamiento continuo S1 (compatiblemente con el NPSHR)

y = Inmersión mínima para motor sin camisa en funcionamiento intermitente S3 (compatiblemente con el NPSHR)

(3) z = Mindesttauchtiefe für Motor ohne Außengehäuse in Dauerbetrieb S1 (kompatibel mit der NPSHR)

y = Mindesttauchtiefe für Motor ohne Außengehäuse in Aussetzbetrieb S3 (kompatibel mit der NPSHR)

(3) z = Immersione minima per motore senza mantello in funzione continuo S1 compatibilmente con l'NPSHR

y = Immersione minima con motore senza mantello in funzione intermittente S3 compatibilmente con l'NPSHR

Cod. 996486AD/01-26 - Copyright © 2006 Caprari S.p.A. - All Rights Reserved

KCW100H

Rodete abierto retrasado *Wirbelstrom-Laufrad* **Girante aperta arretrata**

Tipo *Typ* **Tipo**	KCW100H..+...41N3	KCW100H..+...41X3
Sondas térmicas *Temperaturfühler* **Sonde termiche**	Sì *Ja* **Sì**	Sì *Ja* **Sì**
Sonda de conductividad *Leitfähigkeits-Aufnehmer* **Sonda di conduttività**	Sì *Ja* **Sì**	Sì *Ja* **Sì**

Versión cable (1) *Version kabel (1)* **Cavo Versione (1)**		
Electrobomba tipo *Elektropumpe Typ* **Elettropompa tipo**	Alimentación *Stromversorgung* **Alimentazione**	Auxiliar *Hilfskabel* **Ausiliario**
KCW100HR+002141N3	1x(7x1,5)x10	
KCW100HN+002941N3	1x(7x1,5)x10	
KCW100HL+003741N3	1x(7x1,5)x10	
KCW100HF+004641N3	1x(7x1,5)x10	
KCW100HA+005842N3	1x(10x2,5)x10	

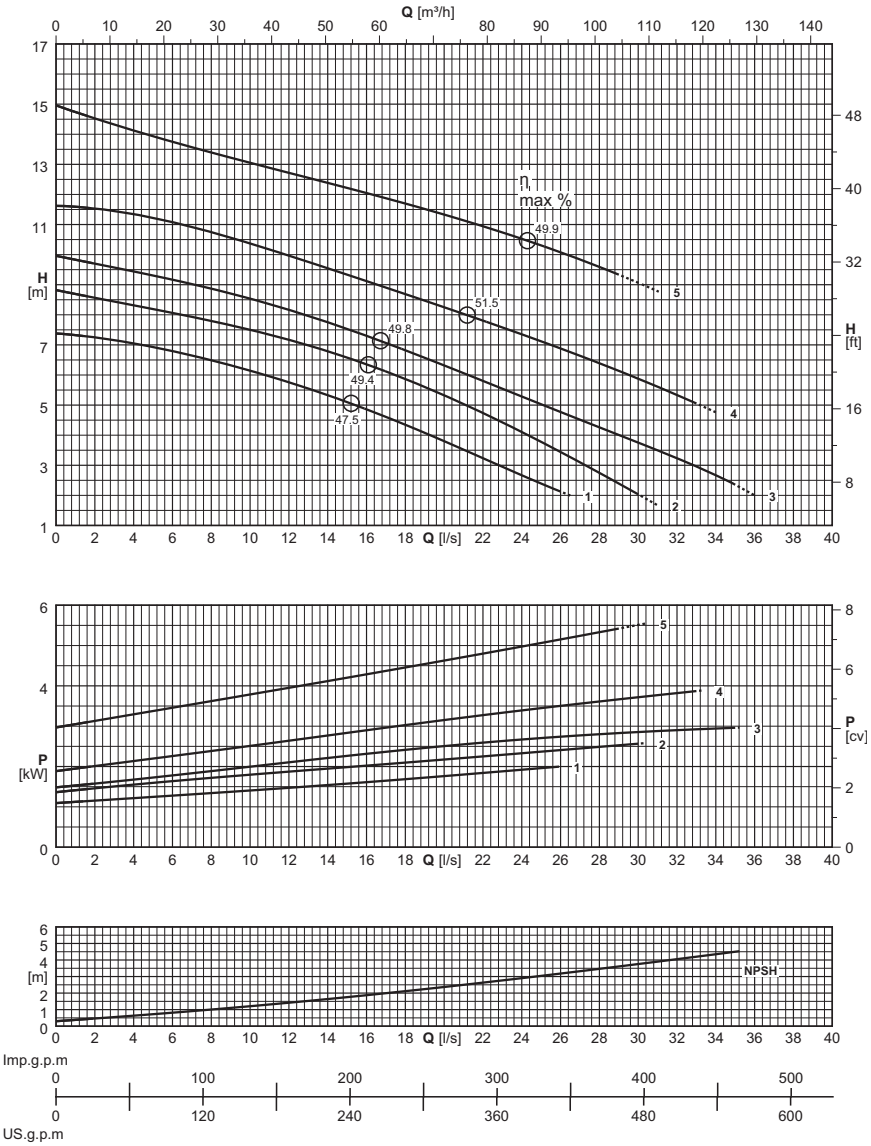

(1) = n. cables x (n° conductores por cable x sección [mm²]) x longitud cable [m] - Cable NSSHÖU-J

Longitud cable superior de 10 m opcional

(1) = Stück Kabel x (N. der Leiter pro Kabel x Querschnitt [mm²] x Kabellänge [m] - Kabel NSSHÖU-J

Kabellängen über 10 m auf Wunsch

(1) = n°. cavi x (n°. conduttori per cavo x sezione [mm²]) x lunghezza cavo [m] - Cavo NSSHÖU-J

Lunghezza cavo superiore a 10 m - su richiesta

Electrobomba tipo *Elektropumpe typ* **Elettropompa tipo**	Curva *Kurve* **Curva**	Potencia motor *Motor-leistung* **Potenza motore**	Caudal *Fördermenge* **Portata**																	
			[l/s]	0	2	4	6	8	10	12,5	15	17,5	20	22,5	25	27,5	30	32,5	35	36
		P_2	**[m³/h]**	0	7,2	14,4	21,6	28,8	36	45	54	63	72	81	90	99	108	117	126	129,6
	(N°)	**[kW]**	Altura de carga *Förderhöe* **Prevalenza**																	
KCW100HR+002141N3	1	2,1	**[m]**	7,4	7,2	7	6,8	6,5	6,1	5,7	5,1	4,5	3,8	3,1	2,4					
KCW100HN+002941N3	2	2,9	**[m]**	8,8	8,6	8,3	8,1	7,8	7,5	7,1	6,6	6	5,3	4,6	3,8	2,9	2			
KCW100HL+003741N3	3	3,7	**[m]**	10	9,7	9,4	9,2	8,9	8,5	8,1	7,5	6,9	6,3	5,7	5	4,4	3,8	3,1	2,3	2
KCW100HF+004641N3	4	4,6	**[m]**	11,6	11,5	11,3	11,1	10,7	10,4	9,9	9,3	8,8	8,3	7,7	7,1	6,5	5,9	5,2		
KCW100HA+005842N3	5	5,8	**[m]**	15	14,5	14,1	13,8	13,4	13,1	12,6	12,2	11,8	11,3	10,8	10,3	9,7	9,1			
$NPSH_R$			**[m]**		0,5	0,6	0,8	1	1,2	1,5	1,8	2,1	2,4	2,7	3	3,4	3,8	4,1	4,5	4,7

P_2 = Potencia suministrada por el motor

Tolerancias sobre las prestaciones según normas: UNI/ISO 9906 Nivel 3B

Para las características de los motores ver página "Características motores"

Para los accesorios ver página "Accessories"

Los rodetes de la bomba son torneados para obtener el punto de trabajo requerido.

P_2 = Abgabeleistung Motor

Toleranz der Leistungen gemäß der Normen: UNI/ISO 9906 Klasse 3B

Für die Motordaten bitte auf Seite "Merkmale der Motoren" nachschlagen.

Für die Zubehörteile bitte auf Seite "Zubehörteile" nachschlagen

Die Laufräder werden auf den Betriebspunkt abgedreht

P_2 = Potenza resa dal motore

Tolleranze sulle prestazioni secondo norme: UNI/ISO 9906 Grado 3B

Per caratteristiche motori vedere pagina "caratteristiche motori"

Per accessori vedere pagina accessori

Le giranti vengono tornite in modo da ottenere il punto di lavoro richiesto

Cod. 996486AD/01-26 - Copyright © 2006 Caprari S.p.A. - All Rights Reserved

Versión fija sumergida
Stationäre Naßinstallation
Esecuzione immersa fissa

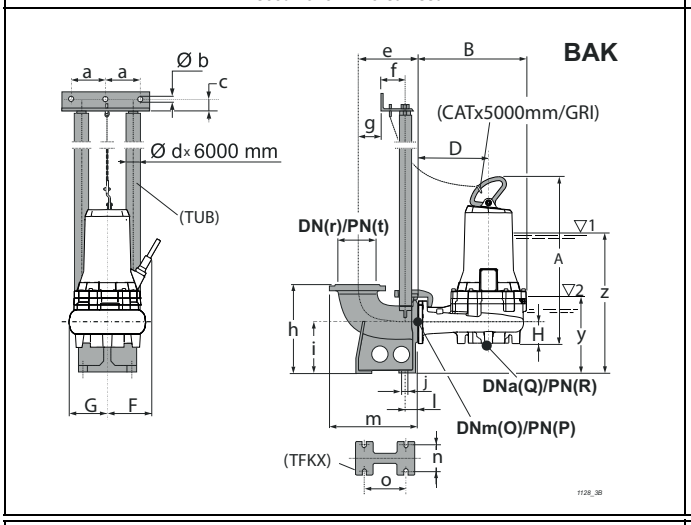

Versión sumergida con base soporte
Mobile Naßinstallation
Esecuzione immersa su telaio

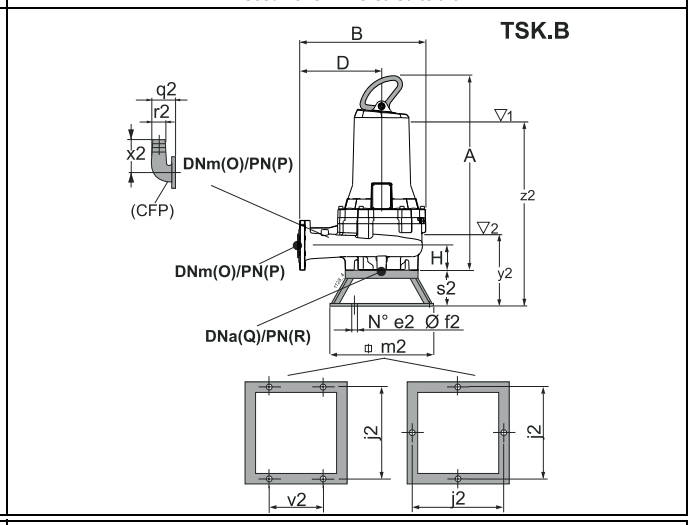

Versión para cámara seca - vertical (/R)
Für Trockeninstallation - senkrecht (/R)
Esecuzione per camera asciutta - verticale (/R)

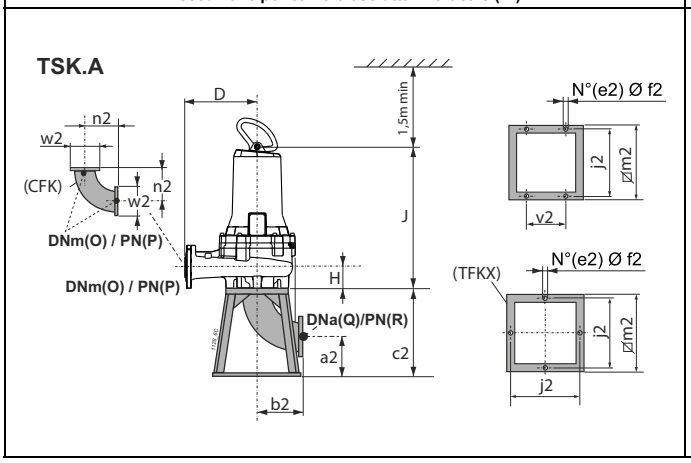

Versión para cámara seca - horizontal (/R)
Für Trockeninstallation - waagerecht (/R)
Esecuzione per camera asciutta - orizzontale (/R)

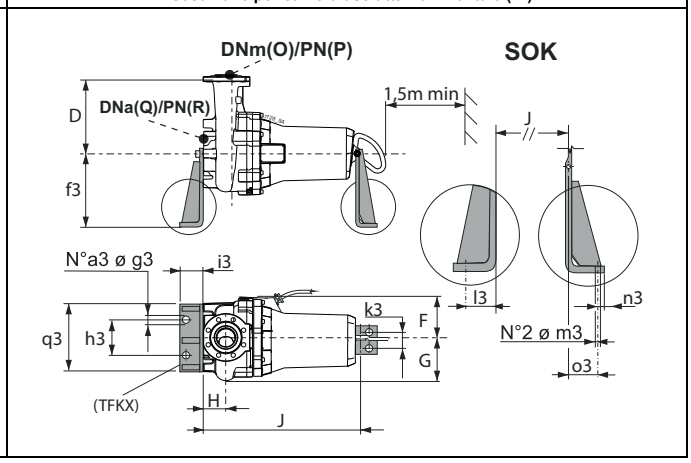

Tipo *Typ* **Tipo**	Paso libre *Kugeldurchgang* **Passaggio Libero**	Peso *Gewicht* **Peso**	A	B	D	F	G	H	J	O	P	Q	R	Accesorios *Zubehör* **Accessori**			
	[mm]	[kg]	[mm]											BAK.	SOK.	TSK.A	TSK.B
KCW100HR+002141N3	Ø 100	96,6	668,3	434	263	204,5	171	112	583	100	16	100	16	G 2"	100/N3	100	100
KCW100HN+002941N3	Ø 100	96,8	668,3	434	263	204,5	171	112	583	100	16	100	16	G 2"	100/N3	100	100
KCW100HL+003741N3	Ø 100	111,3	737,4	434	263	221	171	112	619	100	16	100	16	G 2"	100/N3	100	100
KCW100HF+004641N3	Ø 100	111,7	737,4	434	263	221	171	112	619	100	16	100	16	G 2"	100/N3	100	100
KCW100HA+005842N3	Ø 100	121,2	737,4	434	263	221	171	112	619	100	16	100	16	G 2"	100/N3	100	100

BAK.	a	b	c	d	e	f	g	h	i	j	l	m	n	o	r	t	y	z
BAKG 2"	130	12,5	35	2"	228	102	48	350	200	18	49	338	135	186	100	16	306	561

SOK.	a3	f3	g3	h3	i3	k3	l3	m3	n3	o3	q3
SOK100/N3	2	400	22	320	100	100	66	22	34	43	470

TSK.A	a2	b2	c2	e2	f2	j2	m2	n2	v2	w2
TSK100A	135	204	340	4	22	600	650	204	-	220

TSK.B	e2	f2	j2	m2	q2	r2	s2	v2	x2	y2	z2
TSK100B	4	14	600	650	215	100	180	350	273	398	653

(3) z = Inmersión mínima para motor sin camisa en funcionamiento continuo S1 (compatiblemente con el NPSHR)

y = Inmersión mínima para motor sin camisa en funcionamiento intermitente S3 (compatiblemente con el NPSHR)

(3) z = Mindesttauchtiefe für Motor ohne Außengehäuse in Dauerbetrieb S1 (kompatibel mit der NPSHR)

y = Mindesttauchtiefe für Motor ohne Außengehäuse in Aussetzbetrieb S3 (kompatibel mit der NPSHR)

(3) z = Immersione minima per motore senza mantello in funzione continuo S1 compatibilmente con l'NPSHR

y = Immersione minima con motore senza mantello in funzione intermittente S3 compatibilmente con l'NPSHR

Cod. 996486AD/01-26 - Copyright © 2006 Caprari S.p.A. - All Rights Reserved

KCW100L

Rodete abierto retrasado *Wirbelstrom-Laufrad* **Girante aperta arretrata**

Tipo *Typ* **Tipo**	KCW100L..+...42N3	KCW100L..+...42X3
Sondas térmicas *Temperaturfühler* **Sonde termiche**	Sì *Ja* **Sì**	Sì *Ja* **Sì**
Sonda de conductividad *Leitfähigkeits-Aufnehmer* **Sonda di conduttività**	Sì *Ja* **Sì**	Sì *Ja* **Sì**

Versión cable (1) *Version kabel (1)* **Cavo Versione (1)**		
Electrobomba tipo *Elektropumpe Typ* **Elettropompa tipo**	Alimentación *Stromversorgung* **Alimentazione**	Auxiliar *Hilfskabel* **Ausiliario**
KCW100LE+007542N3	1x(10x2,5)x10	
KCW100LC+010542N3	1x(10x2,5)x10	
KCW100LA+012542N3	1x(10x2,5)x10	

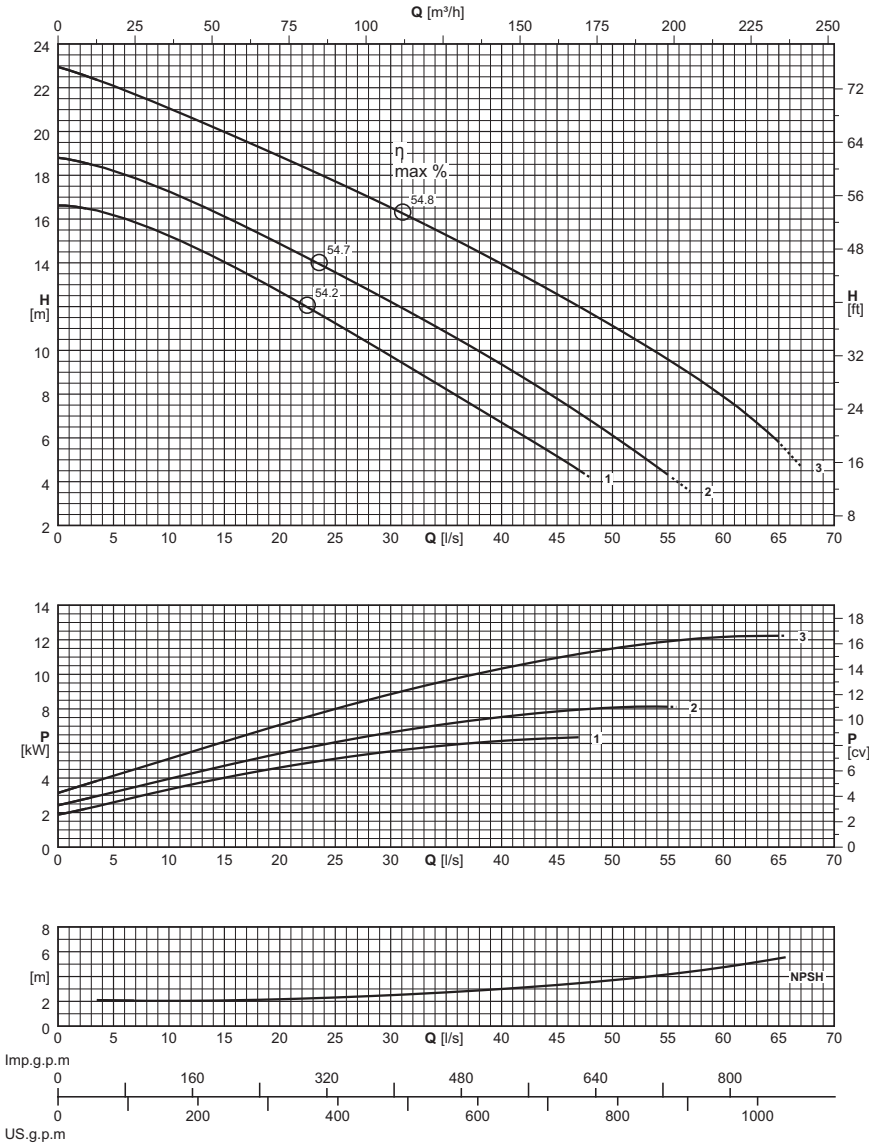

(1) = n. cables x (n° conductores por cable x sección [mm²]) x longitud cable [m] - Cable NSSHÖU-J

Longitud cable superior de 10 m opcional

(1) = Stück Kabel x (N. der Leiter pro Kabel x Querschnitt [mm²] x Kabellänge [m] - Kabel NSSHÖU-J

Kabellängen über 10 m auf Wunsch

(1) = n°. cavi x (n°. conduttori per cavo x sezione [mm²]) x lunghezza cavo [m] - Cavo NSSHÖU-J

Lunghezza cavo superiore a 10 m - su richiesta

Electrobomba tipo *Elektropumpe typ* **Elettropompa tipo**	Curva *Kurve* **Curva**	Potencia motor *Motor-leistung* **Potenza motore**	Caudal *Fördermenge* **Portata**																
			[l/s]	0	3	5	10	15	20	25	30	35	40	45	50	60	67		
		P_2	**[m³/h]**	0	10,8	18	36	54	72	90	108	126	144	162	180	216	241,2		
	(N°)	**[kW]**	Altura de carga *Förderhöe* **Prevalenza**																
KCW100LE+007542N3	1	7,5	**[m]**	16,6	16,4	16,2	15,2	14	12,7	11,2	9,7	8,2	6,7	5,2					
KCW100LC+010542N3	2	10,5	**[m]**	18,8	18,5	18,2	17,2	16,1	14,9	13,6	12,2	10,8	9,4	7,8	6,1				
KCW100LA+012542N3	3	12,5	**[m]**	23	22,4	22,1	21,1	20	18,9	17,7	16,5	15,3	13,9	12,6	11,1	7,9	4,7		
$NPSH_R$			**[m]**			2,1	2	2,1	2,2	2,3	2,5	2,7	3	3,3	3,7	4,8	5,8		

P_2 = Potencia suminitrada por el motor

Tolerancias sobre las prestaciones según normas: UNI/ISO 9906 Nivel 3B

Para las características de los motores ver página "Características motores"

Para los accesorios ver página "Accessories"

Los rodetes de la bomba son torneados para obtener el punto de trabajo requerido.

P_2 = Abgabeleistung Motor

Toleranz der Leistungen gemäß der Normen: UNI/ISO 9906 Klasse 3B

Für die Motordaten bitte auf Seite "Merkmale der Motoren" nachschlagen.

Für die Zubehörteile bitte auf Seite "Zubehörteile" nachschlagen

Die Laufräder werden auf den Betriebspunkt abgedreht

P_2 = Potenza resa dal motore

Tolleranze sulle prestazioni secondo norme: UNI/ISO 9906 Grado 3B

Per caratteristiche motori vedere pagina "caratteristiche motori"

Per accessori vedere pagina accessori

Le giranti vengono tornite in modo da ottenere il punto di lavoro richiesto

Cod. 996486AD/01-26 - Copyright © 2006 Caprari S.p.A. - All Rights Reserved

Versión fija sumergida
Stationäre Naßinstallation
Esecuzione immersa fissa

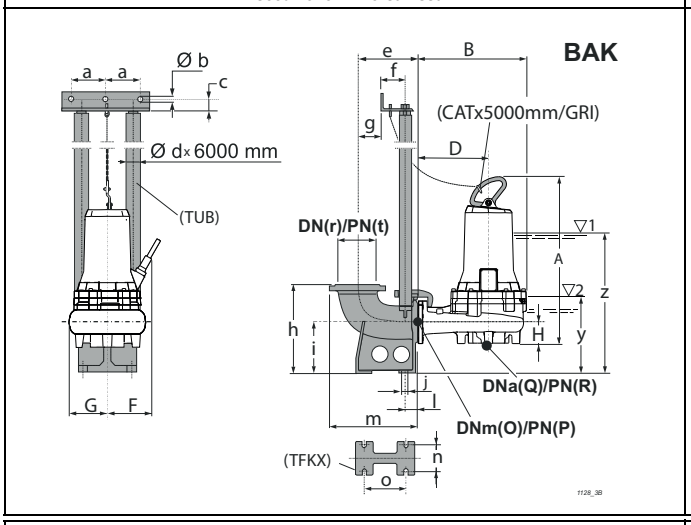

Versión sumergida con base soporte
Mobile Naßinstallation
Esecuzione immersa su telaio

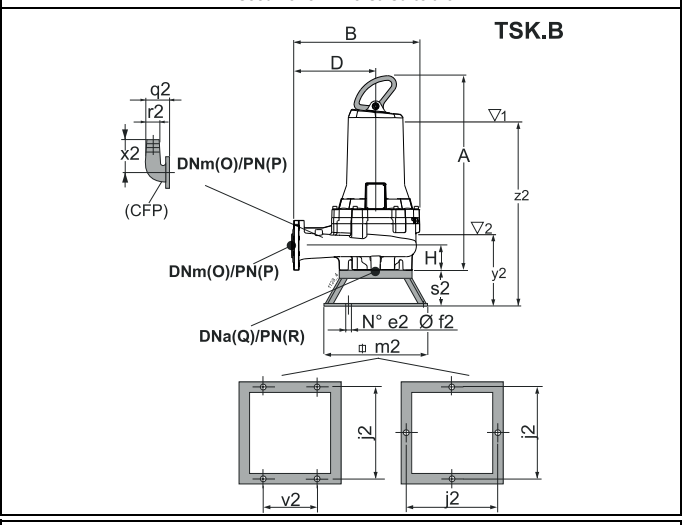

Versión para cámara seca - vertical (/R)
Für Trockeninstallation - senkrecht (/R)
Esecuzione per camera asciutta - verticale (/R)

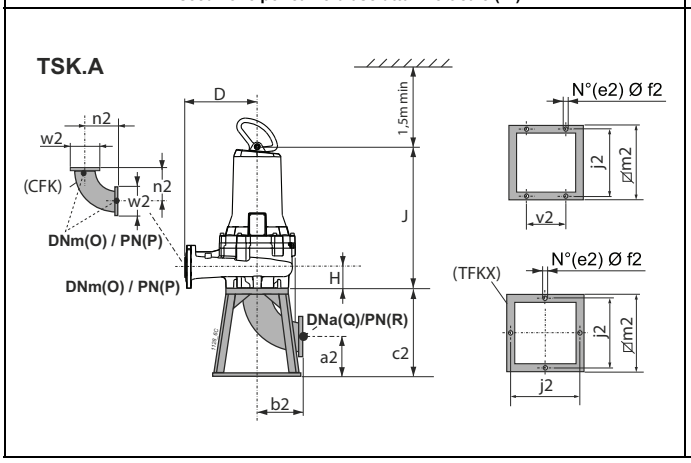

Versión para cámara seca - horizontal (/R)
Für Trockeninstallation - waagerecht (/R)
Esecuzione per camera asciutta - orizzontale (/R)

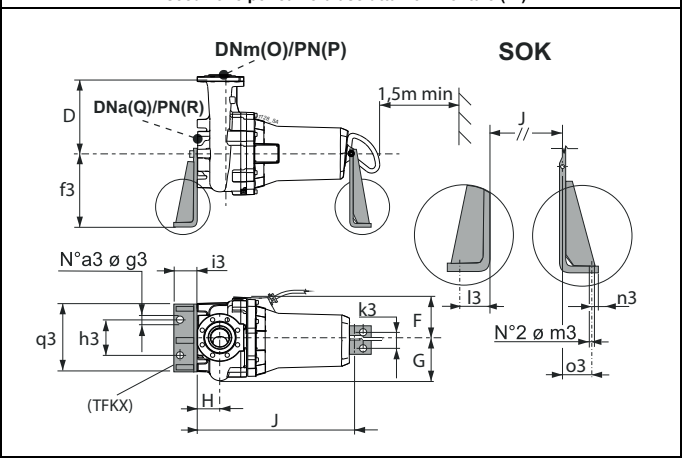

Tipo *Typ* **Tipo**	Paso libre *Kugeldurchgang* **Passaggio Libero**	Peso *Gewicht* **Peso**	A	B	D	F	G	H	J	O	P	Q	R	Accesorios *Zubehör* **Accessori**			
	[mm]	**[kg]**	**[mm]**											BAK.	SOK.	TSK.A	TSK.B
KCW100LE+007542N3	Ø 100	148,4	798	473	295	225,5	178,5	112	678,6	100	16	100	16	G 2"	100/N3	100	100
KCW100LC+010542N3	Ø 100	172,05	800,4	473	295	236	178,5	112	681	100	16	100	16	G 2"	100/N3	100	100
KCW100LA+012542N3	Ø 100	172,65	800,4	473	295	236,5	178,5	112	681	100	16	100	16	G 2"	100/N3	100	100

BAK.	a	b	c	d	e	f	g	h	i	j	l	m	n	o	r	t	y	z
BAKG 2"	130	12,5	35	2"	228	102	48	350	200	18	49	338	135	186	100	16	306	668

SOK.	a3	f3	g3	h3	i3	k3	l3	m3	n3	o3	q3
SOK100/N3	2	400	22	320	100	100	66	22	34	43	470

TSK.A	a2	b2	c2	e2	f2	j2	m2	n2	v2	w2
TSK100A	135	204	340	4	22	600	650	204	-	220

TSK.B	e2	f2	j2	m2	q2	r2	s2	v2	x2	y2	z2
TSK100B	4	14	600	650	215	100	180	350	273	398	760

(3) z = Inmersión mínima para motor sin camisa en funcionamiento continuo S1 (compatiblemente con el NPSHR)

y = Inmersión mínima para motor sin camisa en funcionamiento intermitente S3 (compatiblemente con el NPSHR)

(3) z = Mindesttauchtiefe für Motor ohne Außengehäuse in Dauerbetrieb S1 (kompatibel mit der NPSHR)

y = Mindesttauchtiefe für Motor ohne Außengehäuse in Aussetzbetrieb S3 (kompatibel mit der NPSHR)

(3) z = Immersione minima per motore senza mantello in funzione continuo S1 compatibilmente con l'NPSHR

y = Immersione minima con motore senza mantello in funzione intermittente S3 compatibilmente con l'NPSHR

Cod. 996486AD/01-26 - Copyright © 2006 Caprari S.p.A. - All Rights Reserved

KCM100H

Rodete monocanal *Einkanal-Laufrad* **Girante monocanale**

Tipo *Typ* **Tipo**	KCM100H..+...41N3	KCM100H..+...41X3
Sondas térmicas *Temperaturfühler* **Sonde termiche**	Sì *Ja* **Sì**	Sì *Ja* **Sì**
Sonda de conductividad *Leitfähigkeits-Aufnehmer* **Sonda di conduttività**	Sì *Ja* **Sì**	Sì *Ja* **Sì**

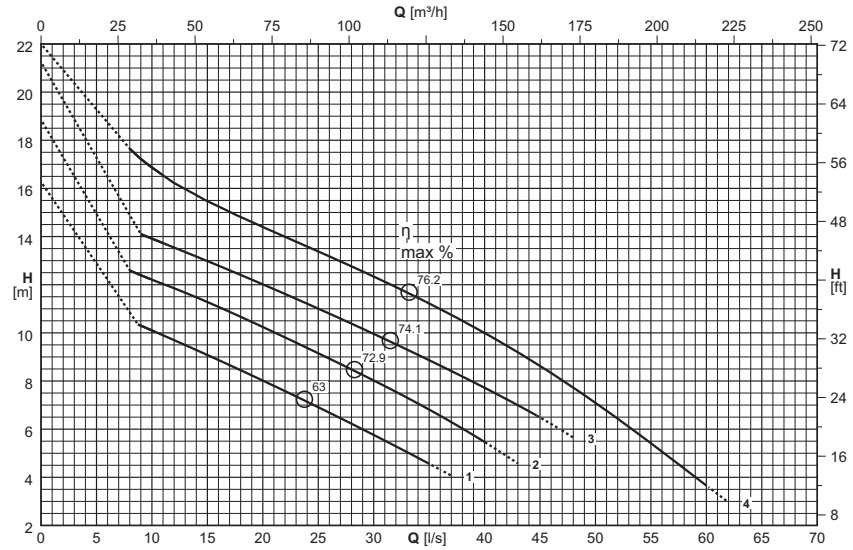

Versión cable (1) *Version kabel (1)* **Cavo Versione (1)**		
Electrobomba tipo *Elektropumpe Typ* **Elettropompa tipo**	Alimentación *Stromversorgung* **Alimentazione**	Auxiliar *Hilfskabel* **Ausiliario**
KCM100HL+002941N3	1x(7x1,5)x10	
KCM100HG+003741N3	1x(7x1,5)x10	
KCM100HD+004641N3	1x(7x1,5)x10	
KCM100HA+005842N3	1x(10x2,5)x10	

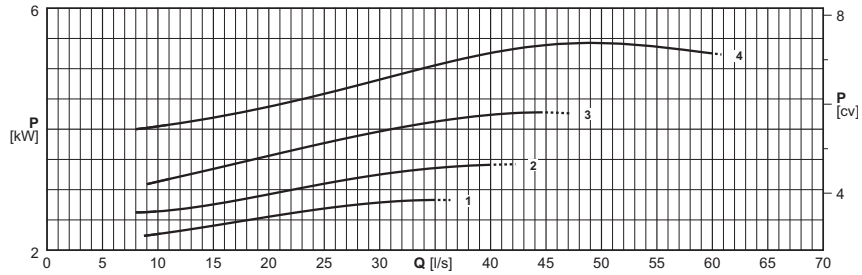

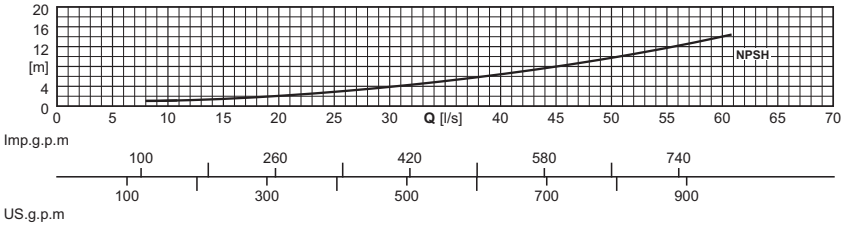

(1) = n. cables x (n° conductores por cable x sección [mm²]) x longitud cable [m] - Cable NSSHÖU-J

Longitud cable superior de 10 m opcional

(1) = Stück Kabel x (N. der Leiter pro Kabel x Querschnitt [mm²] x Kabellänge [m] - Kabel NSSHÖU-J

Kabellängen über 10 m auf Wunsch

(1) = n°. cavi x (n°. conduttori per cavo x sezione [mm²]) x lunghezza cavo [m] - Cavo NSSHÖU-J

Lunghezza cavo superiore a 10 m - su richiesta

Electrobomba tipo *Elektropumpe typ* **Elettropompa tipo**	Curva *Kurve* **Curva**	Potencia motor *Motor-leistung* **Potenza motore**	Caudal *Fördermenge* **Portata**																
			[l/s]	0	8	10	15	20	25	30	35	40	45	50	55	60	62		
		P_2	**[m³/h]**	0	28,8	36	54	72	90	108	126	144	162	180	198	216	223,2		
	(N°)	**[kW]**	Altura de carga *Förderhöe* **Prevalenza**																
KCM100HL+002941N3	1	2,9	**[m]**	14,3		10,1	9,1	8	6,9	5,8	4,6								
KCM100HG+003741N3	2	3,7	**[m]**	16,9	12,6	12,2	11,3	10,2	9,2	8	6,8	5,5							
KCM100HD+004641N3	3	4,6	**[m]**	19,3		13,9	13	12	11	10	8,9	7,7	6,5						
KCM100HA+005842N3	4	5,8	**[m]**	21,2	17,7	16,9	15,5	14,4	13,4	12,3	11,2	10	8,6	7,1	5,4	3,7	3		
$NPSH_R$			**[m]**		1,1	1,1	1,5	2,1	2,9	3,9	5,1	6,4	8	9,8	11,8	14	15		

P_2 = Potencia suministrada por el motor

Tolerancias sobre las prestaciones según normas:
UNI/ISO 9906 Nivel 3B

Para las características de los motores ver página "Características motores"

Para los accesorios ver página "Accessories"

P_2 = Abgabeleistung Motor

Toleranz der Leistungen gemäß der Normen:
UNI/ISO 9906 Klasse 3B

Für die Motordaten bitte auf Seite "Merkmale der Motoren" nachschlagen.

Für die Zubehörteile bitte auf Seite "Zubehörteile" nachschlagen

P_2 = Potenza resa dal motore

Tolleranze sulle prestazioni secondo norme:
UNI/ISO 9906 Grado 3B

Per caratteristiche motori vedere pagina "caratteristiche motori"

Per accessori vedere pagina accessori

Cod. 996486AD/01-26 - Copyright © 2006 Caprari S.p.A. - All Rights Reserved

Versión fija sumergida
Stationäre Naßinstallation
Esecuzione immersa fissa

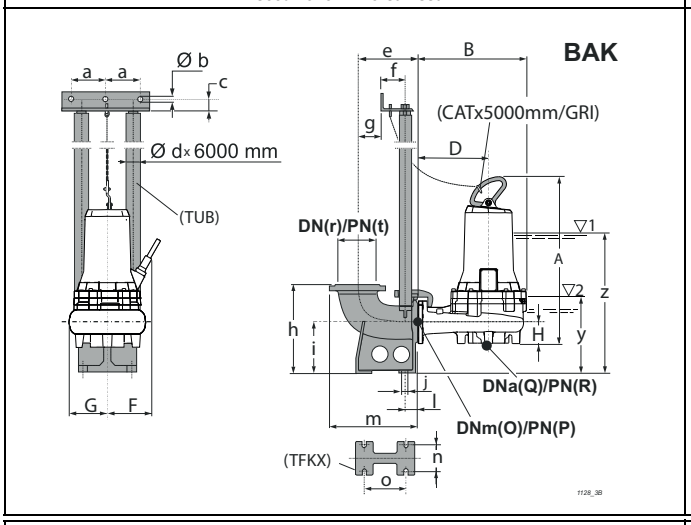

Versión sumergida con base soporte
Mobile Naßinstallation
Esecuzione immersa su telaio

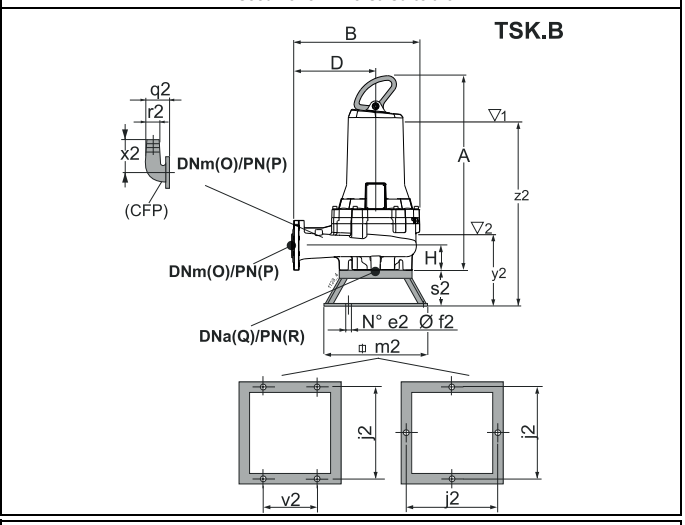

Versión para cámara seca - vertical (/R)
Für Trockeninstallation - senkrecht (/R)
Esecuzione per camera asciutta - verticale (/R)

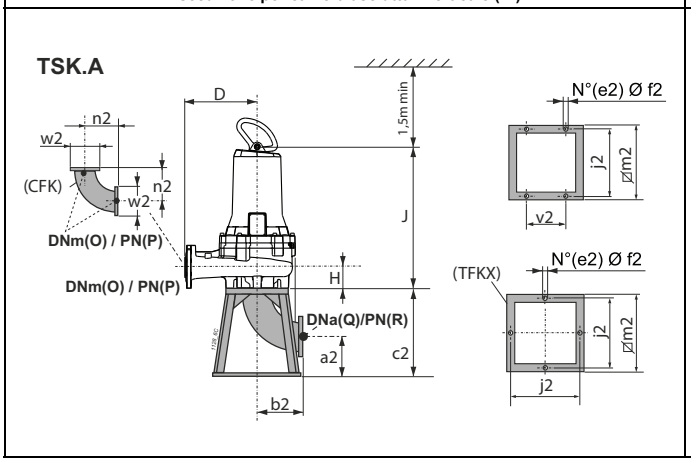

Versión para cámara seca - horizontal (/R)
Für Trockeninstallation - waagerecht (/R)
Esecuzione per camera asciutta - orizzontale (/R)

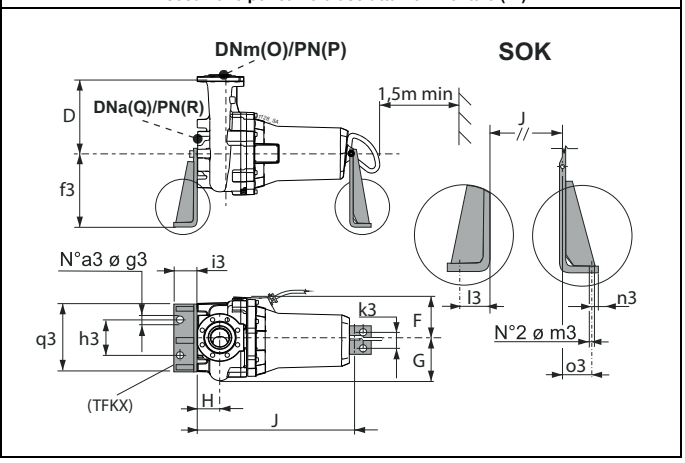

Tipo *Typ* **Tipo**	Paso libre *Kugeldurchgang* **Passaggio Libero**	Peso *Gewicht* **Peso**	A	B	D	F	G	H	J	O	P	Q	R	Accesorios *Zubehör* **Accessori**			
	[mm]	[kg]	[mm]											BAK.	SOK.	TSK.A	TSK.B
KCM100HL+002941N3	Ø 80	103,2	650,3	435	255	204,5	198	118	565	100	16	100	16	G 2"	100/N3	100	100
KCM100HG+003741N3	Ø 80	117,6	719,4	435	255	221	198	118	601	100	16	100	16	G 2"	100/N3	100	100
KCM100HD+004641N3	Ø 80	117,6	719,4	435	255	221	198	118	601	100	16	100	16	G 2"	100/N3	100	100
KCM100HA+005842N3	Ø 80	126,6	719,4	435	255	221	198	118	601	100	16	100	16	G 2"	100/N3	100	100

BAK.	a	b	c	d	e	f	g	h	i	j	l	m	n	o	r	t	y	z
BAKG 2"	130	12,5	35	2"	228	102	48	350	200	18	49	338	135	186	100	16	282	537

SOK.	a3	f3	g3	h3	i3	k3	l3	m3	n3	o3	q3
SOK100/N3	2	400	22	320	100	100	66	22	34	43	470

TSK.A	a2	b2	c2	e2	f2	j2	m2	n2	v2	w2
TSK100A	135	204	340	4	22	600	650	204	-	220

TSK.B	e2	f2	j2	m2	q2	r2	s2	v2	x2	y2	z2
TSK100B	4	14	600	650	215	100	180	350	273	380	635

(3) z = Inmersión mínima para motor sin camisa en funcionamiento continuo S1 (compatiblemente con el NPSHR)

y = Inmersión mínima para motor sin camisa en funcionamiento intermitente S3 (compatiblemente con el NPSHR)

(3) z = Mindesttauchtiefe für Motor ohne Außengehäuse in Dauerbetrieb S1 (kompatibel mit der NPSHR)

y = Mindesttauchtiefe für Motor ohne Außengehäuse in Aussetzbetrieb S3 (kompatibel mit der NPSHR)

(3) z = Immersione minima per motore senza mantello in funzione continuo S1 compatibilmente con l'NPSHR

y = Immersione minima con motore senza mantello in funzione intermittente S3 compatibilmente con l'NPSHR

Cod. 996486AD/01-26 - Copyright © 2006 Caprari S.p.A. - All Rights Reserved

KCA100H

Rodete abierta de doble canal *Offenes zweiblatt-laufrad* **Girante bipala aperta**
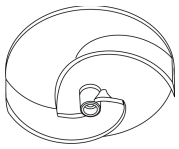

Tipo *Typ* **Tipo**	KCA100H..+...41N3	KCA100H..+...41X3
Sondas térmicas *Temperaturfühler* **Sonde termiche**	Sì *Ja* **Sì**	Sì *Ja* **Sì**
Sonda de conductividad *Leitfähigkeits-Aufnehmer* **Sonda di conduttività**	Sì *Ja* **Sì**	Sì *Ja* **Sì**

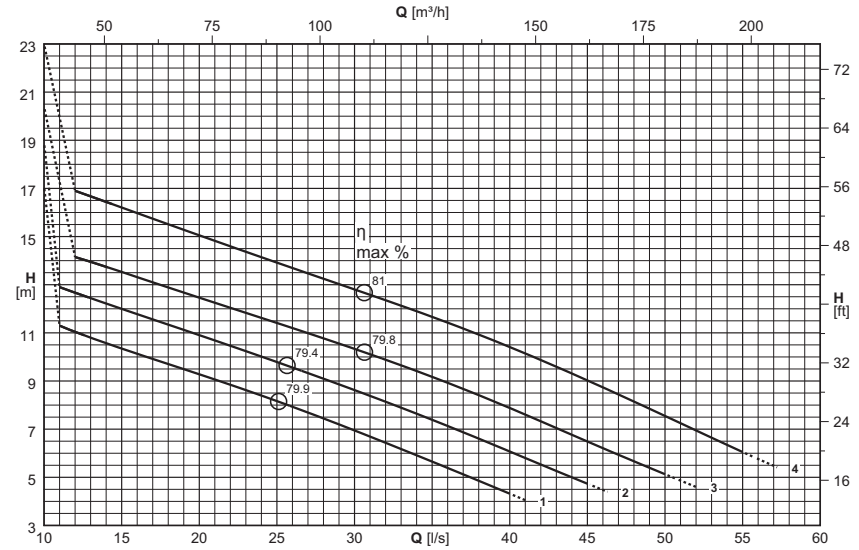

Versión cable (1) *Version kabel (1)* **Cavo Versione (1)**		
Electrobomba tipo *Elektropumpe Typ* **Elettropompa tipo**	Alimentación *Stromversorgung* **Alimentazione**	Auxiliar *Hilfskabel* **Ausiliario**
KCA100HL+002941N3	1x(7x1,5)x10	
KCA100HG+003741N3	1x(7x1,5)x10	
KCA100HD+004641N3	1x(7x1,5)x10	
KCA100HA+005842N3	1x(10x2,5)x10	

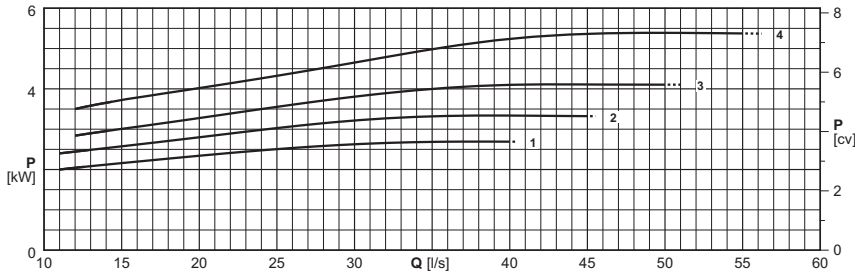

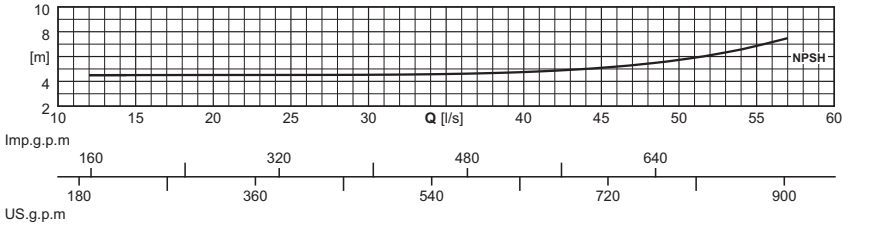

(1) = n. cables x (n° conductores por cable x sección [mm²]) x longitud cable [m] - Cable NSSHÖU-J

Longitud cable superior de 10 m opcional

(1) = Stück Kabel x (N. der Leiter pro Kabel x Querschnitt [mm²] x Kabellänge [m] - Kabel NSSHÖU-J

Kabellängen über 10 m auf Wunsch

(1) = n°. cavi x (n°. conduttori per cavo x sezione [mm²]) x lunghezza cavo [m] - Cavo NSSHÖU-J

Lunghezza cavo superiore a 10 m - su richiesta

Electrobomba tipo *Elektropumpe typ* **Elettropompa tipo**	Curva *Kurve* **Curva**	Potencia motor *Motor-leistung* **Potenza motore**	Caudal *Fördermenge* **Portata**																
			[l/s]	0	15	20	25	30	35	40	45	50	55	57					
		P_2	**[m³/h]**	0	54	72	90	108	126	144	162	180	198	205,2					
	(N°)	**[kW]**	Altura de carga *Förderhöe* **Prevalenza**																
KCA100HL+002941N3	1	2,9	**[m]**	14,1	10,4	9,3	8,2	6,9	5,7	4,3									
KCA100HG+003741N3	2	3,7	**[m]**	15,9	12	10,9	9,8	8,6	7,4	6,1	4,7								
KCA100HD+004641N3	3	4,6	**[m]**	17,4	13,5	12,5	11,4	10,3	9,2	7,9	6,5	5,1							
KCA100HA+005842N3	4	5,8	**[m]**	20,9	16,2	15,1	13,9	12,8	11,7	10,4	9	7,5	6,1	5,5					
$NPSH_R$			**[m]**		4,5	4,5	4,5	4,5	4,6	4,8	5,1	5,7	6,9	7,5					

P_2 = Potencia suministrada por el motor

Tolerancias sobre las prestaciones según normas: UNI/ISO 9906 Nivel 3B

Para las características de los motores ver página "Características motores"

Para los accesorios ver página "Accessories"

Los rodetes de la bomba son torneados para obtener el punto de trabajo requerido.

P_2 = Abgabeleistung Motor

Toleranz der Leistungen gemäß der Normen: UNI/ISO 9906 Klasse 3B

Für die Motordaten bitte auf Seite "Merkmale der Motoren" nachschlagen.

Für die Zubehörteile bitte auf Seite "Zubehörteile" nachschlagen

Die Laufräder werden auf den Betriebspunkt abgedreht

P_2 = Potenza resa dal motore

Tolleranze sulle prestazioni secondo norme: UNI/ISO 9906 Grado 3B

Per caratteristiche motori vedere pagina "caratteristiche motori"

Per accessori vedere pagina accessori

Le giranti vengono tornite in modo da ottenere il punto di lavoro richiesto

Cod. 996486AD/01-26 - Copyright © 2006 Caprari S.p.A. - All Rights Reserved

Versión fija sumergida
Stationäre Naßinstallation
Esecuzione immersa fissa

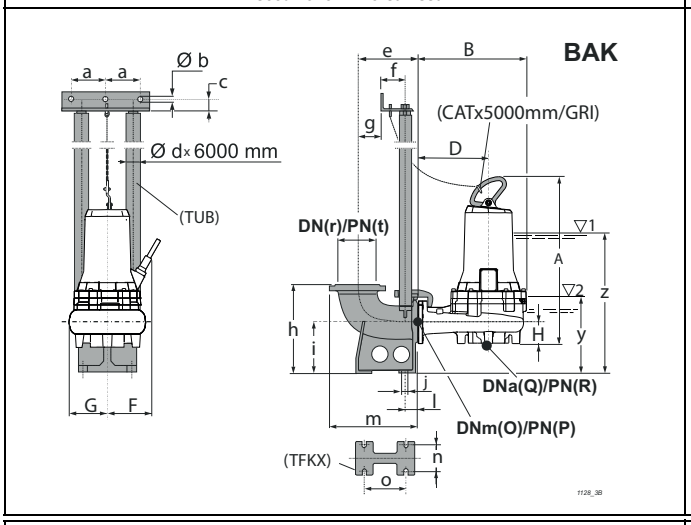

Versión sumergida con base soporte
Mobile Naßinstallation
Esecuzione immersa su telaio

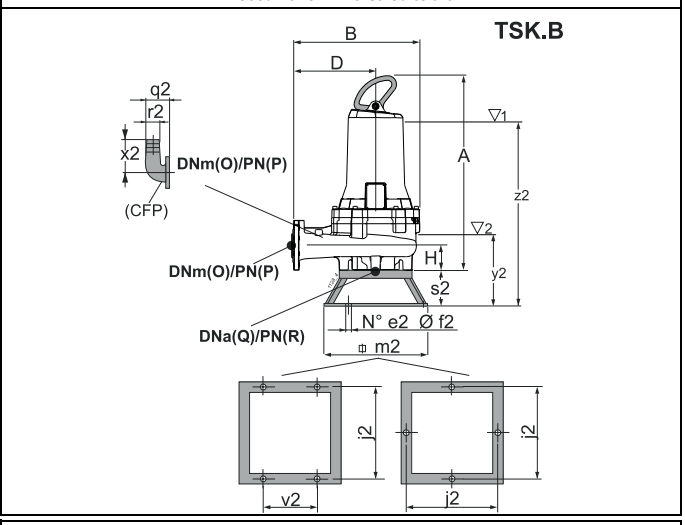

Versión para cámara seca - vertical (/R)
Für Trockeninstallation - senkrecht (/R)
Esecuzione per camera asciutta - verticale (/R)

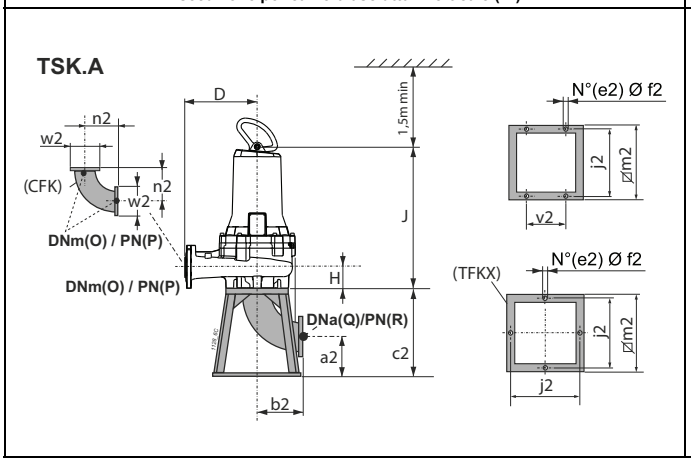

Versión para cámara seca - horizontal (/R)
Für Trockeninstallation - waagerecht (/R)
Esecuzione per camera asciutta - orizzontale (/R)

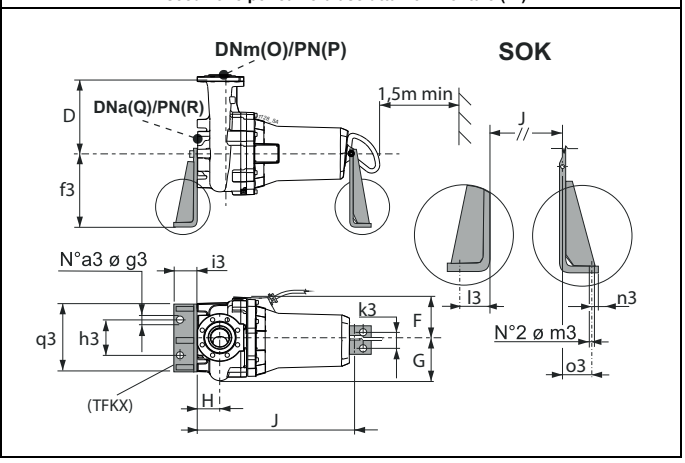

Tipo *Typ* **Tipo**	Paso libre *Kugeldurchgang* **Passaggio Libero**	Peso *Gewicht* **Peso**	A	B	D	F	G	H	J	O	P	Q	R	Accesorios *Zubehör* **Accessori**			
	[mm]	[kg]	[mm]											BAK.	SOK.	TSK.A	TSK.B
KCA100HL+002941N3	---	103,7	635,3	492	300	204,5	213,3	116	550	100	16	100	16(*)	G 2"	100/N3	100	100
KCA100HG+003741N3	---	118,3	704,4	492	300	221	213,3	116	586	100	16	100	16(*)	G 2"	100/N3	100	100
KCA100HD+004641N3	---	118,8	704,4	492	300	221	213,3	116	586	100	16	100	16(*)	G 2"	100/N3	100	100
KCA100HA+005842N3	---	128,3	704,4	492	300	221	213,3	116	586	100	16	100	16(*)	G 2"	100/N3	100	100

BAK.	a	b	c	d	e	f	g	h	i	j	l	m	n	o	r	t	y	z
BAKG 2"	130	12,5	35	2"	228	102	48	350	200	18	49	338	135	186	100	16	269	524

SOK.	a3	f3	g3	h3	i3	k3	l3	m3	n3	o3	q3
SOK100/N3	2	400	22	320	100	100	66	22	34	43	470

TSK.A	a2	b2	c2	e2	f2	j2	m2	n2	v2	w2
TSK100A	135	204	340	4	22	600	650	204	-	220

TSK.B	e2	f2	j2	m2	q2	r2	s2	v2	x2	y2	z2
TSK100B	4	14	600	650	215	100	180	350	273	365	620

(3) z = Inmersión mínima para motor sin camisa en funcionamiento continuo S1 (compatiblemente con el NPSHR)

y = Inmersión mínima para motor sin camisa en funcionamiento intermitente S3 (compatiblemente con el NPSHR)

(*) Véase página bridas.

(3) z = Mindesttauchtiefe für Motor ohne Außengehäuse in Dauerbetrieb S1 (kompatibel mit der NPSHR)

y = Mindesttauchtiefe für Motor ohne Außengehäuse in Aussetzbetrieb S3 (kompatibel mit der NPSHR)

(*) Siehe Seite de Flansche.

(3) z = Immersione minima per motore senza mantello in funzione continuo S1 compatibilmente con l'NPSHR

y = Immersione minima con motore senza mantello in funzione intermittente S3 compatibilmente con l'NPSHR

(*) Vedere pagina flange.

Cod. 996486AD/01-26 - Copyright © 2006 Caprari S.p.A. - All Rights Reserved

KCA100L

Rodete abierta de doble canal
Offenes zweiblatt-laufrad
Girante bipala aperta

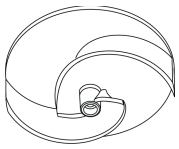

Tipo *Typ* **Tipo**	KCA100L..+...42N3	KCA100L..+...42X3
Sondas térmicas *Temperaturfühler* **Sonde termiche**	Sì *Ja* **Sì**	Sì *Ja* **Sì**
Sonda de conductividad *Leitfähigkeits-Aufnehmer* **Sonda di conduttività**	Sì *Ja* **Sì**	Sì *Ja* **Sì**

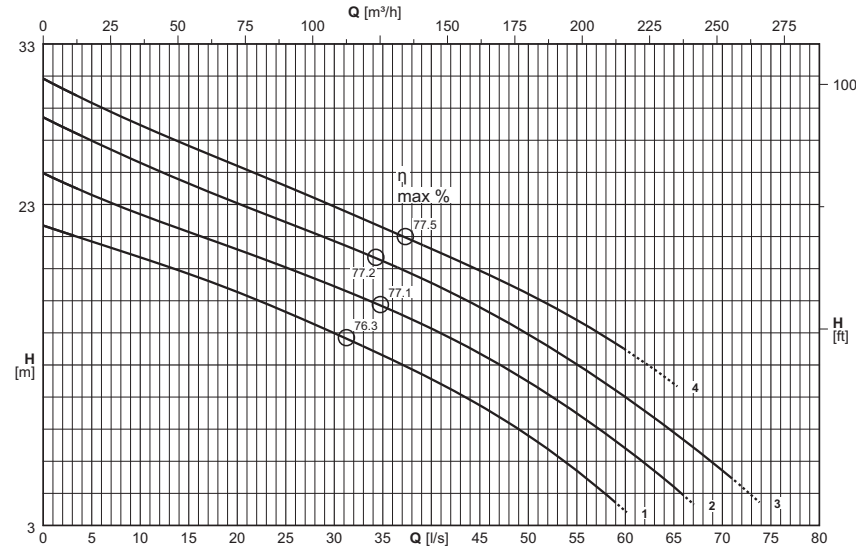

Versión cable (1)
Version kabel (1)
Cavo Versione (1)

Electrobomba tipo *Elektropumpe Typ* **Elettropompa tipo**	Alimentación *Stromversorgung* **Alimentazione**	Auxiliar *Hilfskabel* **Ausiliario**
KCA100LL+007542N3	1x(10x2,5)x10	
KCA100LG+010542N3	1x(10x2,5)x10	
KCA100LD+012542N3	1x(10x2,5)x10	
KCA100LA+012542N3	1x(10x2,5)x10	

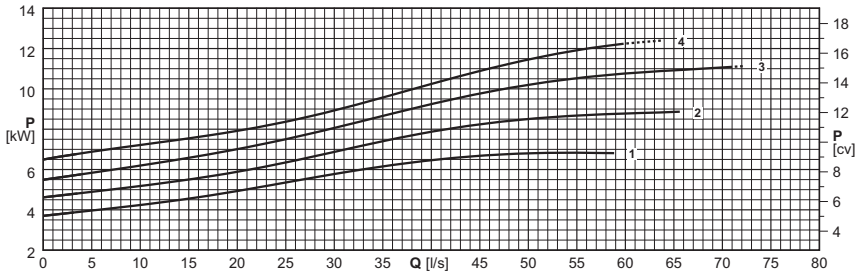

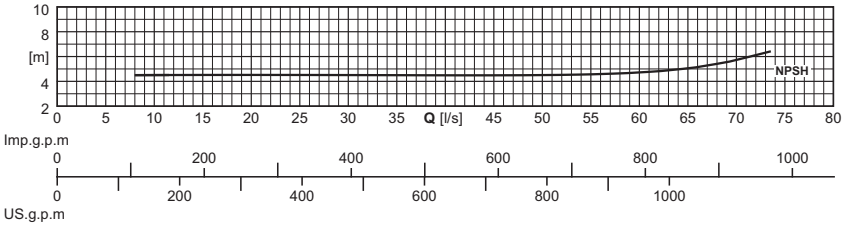

(1) = n. cables x (n° conductores por cable x sección [mm²]) x longitud cable [m] - Cable NSSHÖU-J

Longitud cable superior de 10 m opcional

(1) = Stück Kabel x (N. der Leiter pro Kabel x Querschnitt [mm²] x Kabellänge [m] - Kabel NSSHÖU-J

Kabellängen über 10 m auf Wunsch

(1) = n°. cavi x (n°. conduttori per cavo x sezione [mm²]) x lunghezza cavo [m] - Cavo NSSHÖU-J

Lunghezza cavo superiore a 10 m - su richiesta

Electrobomba tipo *Elektropumpe typ* **Elettropompa tipo**	Curva *Kurve* **Curva**	Potencia motor *Motor-leistung* **Potenza motore**	Caudal *Fördermenge* **Portata**																
			[l/s]	0	4	5	10	15	20	25	30	35	40	45	50	60	70	73	
		P_2	**[m³/h]**	0	14,4	18	36	54	72	90	108	126	144	162	180	216	252	262,8	
	(N°)	**[kW]**	Altura de carga *Förderhöe* **Prevalenza**																
KCA100LL+007542N3	1	7,5	**[m]**	21,7	20,9	20,7	19,7	18,7	17,5	16,3	15	13,6	12,1	10,5	8,6	3,9			
KCA100LG+010542N3	2	10,5	**[m]**	25	23,9	23,6	22,4	21,3	20,2	19,1	17,9	16,6	15,3	13,7	11,9	7,8			
KCA100LD+012542N3	3	12,5	**[m]**	28,4	27,3	27	25,6	24,3	23,1	21,9	20,7	19,5	18,1	16,6	14,9	11	6,4	4,9	
KCA100LA+012542N3	4	12,5	**[m]**	30,8	29,6	29,3	27,9	26,7	25,4	24,2	22,9	21,6	20,2	18,9	17,4	13,9			
$NPSH_R$			**[m]**				4,5	4,5	4,5	4,5	4,5	4,5	4,5	4,5	4,5	4,7	5,8	6,3	

P_2 = Potencia suministrada por el motor

Tolerancias sobre las prestaciones según normas:
UNI/ISO 9906 Nivel 3B

Para las características de los motores ver página "Características motores"

Para los accesorios ver página "Accessories"

Los rodetes de la bomba son torneados para obtener el punto de trabajo requerido.

P_2 = Abgabeleistung Motor

Toleranz der Leistungen gemäß der Normen:
UNI/ISO 9906 Klasse 3B

Für die Motordaten bitte auf Seite "Merkmale der Motoren" nachschlagen.

Für die Zubehörteile bitte auf Seite "Zubehörteile" nachschlagen

Die Laufräder werden auf den Betriebspunkt abgedreht

P_2 = Potenza resa dal motore

Tolleranze sulle prestazioni secondo norme:
UNI/ISO 9906 Grado 3B

Per caratteristiche motori vedere pagina "caratteristiche motori"

Per accessori vedere pagina accessori

Le giranti vengono tornite in modo da ottenere il punto di lavoro richiesto

Cod. 996486AD/01-26 - Copyright © 2006 Caprari S.p.A. - All Rights Reserved

Versión fija sumergida
Stationäre Naßinstallation
Esecuzione immersa fissa

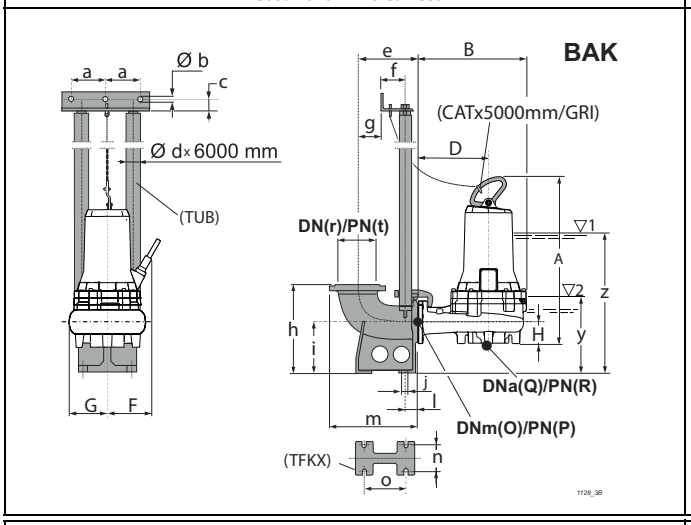

Versión sumergida con base soporte
Mobile Naßinstallation
Esecuzione immersa su telaio

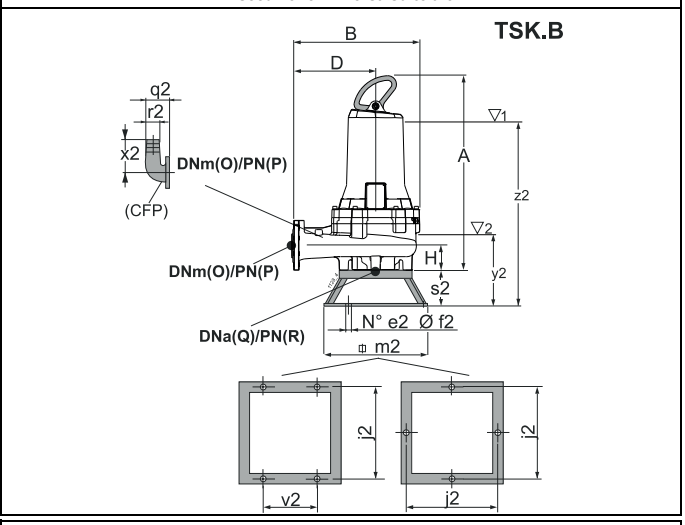

Versión para cámara seca - vertical (/R)
Für Trockeninstallation - senkrecht (/R)
Esecuzione per camera asciutta - verticale (/R)

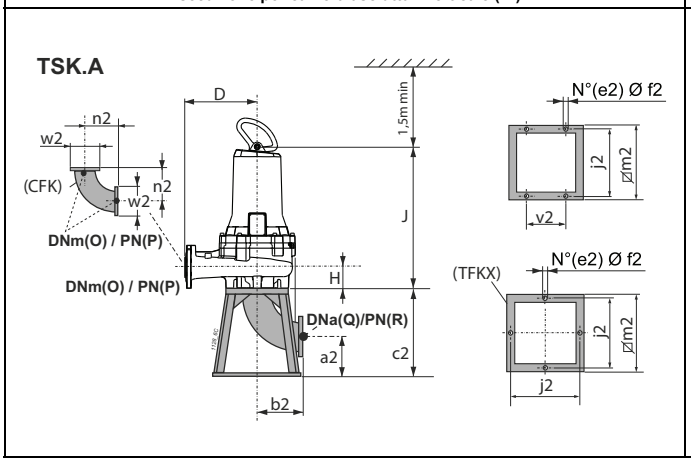

Versión para cámara seca - horizontal (/R)
Für Trockeninstallation - waagerecht (/R)
Esecuzione per camera asciutta - orizzontale (/R)

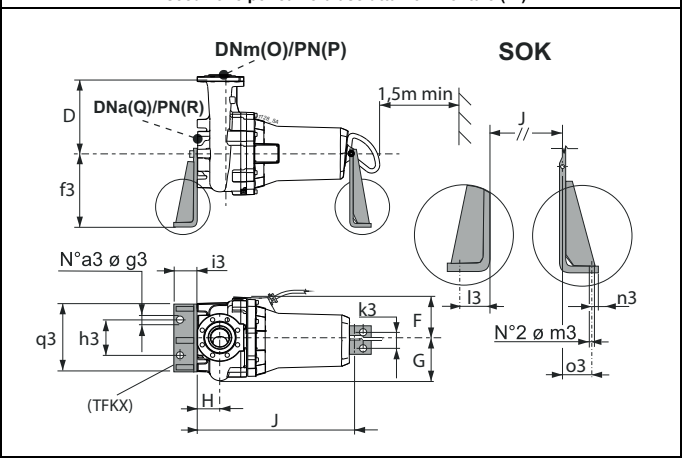

Tipo *Typ* **Tipo**	Paso libre *Kugeldurchgang* **Passaggio Libero**	Peso *Gewicht* **Peso**	A	B	D	F	G	H	J	O	P	Q	R	Accesorios *Zubehör* **Accessori**			
	[mm]	**[kg]**	**[mm]**											BAK.	SOK.	TSK.A	TSK.B
KCA100LL+007542N3	---	161,7	763,6	530	320	236,5	228	113,2	644,2	100	16	100	16(*)	G 2"	100/N3	100	100
KCA100LG+010542N3	---	185,4	766	530	320	236,5	228	113,2	646,6	100	16	100	16(*)	G 2"	100/N3	100	100
KCA100LD+012542N3	---	185,9	766	530	320	236,5	228	113,2	646,6	100	16	100	16(*)	G 2"	100/N3	100	100
KCA100LA+012542N3	---	186,3	766	530	320	236,5	228	113,2	646,6	100	16	100	16(*)	G 2"	100/N3	100	100

BAK.	a	b	c	d	e	f	g	h	i	j	l	m	n	o	r	t	y	z
BAKG 2"	130	12,5	35	2"	228	102	48	350	200	18	49	338	135	186	100	16	269,4	620,4

SOK.	a3	f3	g3	h3	i3	k3	l3	m3	n3	o3	q3
SOK100/N3	2	400	22	320	100	100	66	22	34	43	470

TSK.A	a2	b2	c2	e2	f2	j2	m2	n2	v2	w2
TSK100A	135	204	340	4	22	600	650	204	-	220

TSK.B	e2	f2	j2	m2	q2	r2	s2	v2	x2	y2	z2
TSK100B	4	14	600	650	215	100	180	350	273	362,6	713,6

(3) z = Inmersión mínima para motor sin camisa en funcionamiento continuo S1 (compatiblemente con el NPSHR)

y = Inmersión mínima para motor sin camisa en funcionamiento intermitente S3 (compatiblemente con el NPSHR)

(*) Véase página bridas.

(3) z = Mindesttauchtiefe für Motor ohne Außengehäuse in Dauerbetrieb S1 (kompatibel mit der NPSHR)

y = Mindesttauchtiefe für Motor ohne Außengehäuse in Aussetzbetrieb S3 (kompatibel mit der NPSHR)

(*) Siehe Seite de Flansche.

(3) z = Immersione minima per motore senza mantello in funzione continuo S1 compatibilmente con l'NPSHR

y = Immersione minima con motore senza mantello in funzione intermittente S3 compatibilmente con l'NPSHR

(*) Vedere pagina flange.

Cod. 996486AD/01-26 - Copyright © 2006 Caprari S.p.A. - All Rights Reserved

KCM150L

Rodete monocanal *Einkanal-Laufrad* **Girante monocanale**

Tipo *Typ* **Tipo**	KCM150L..+...61N3	KCM150L..+...61X3
Sondas térmicas *Temperaturfühler* **Sonde termiche**	Sì *Ja* **Sì**	Sì *Ja* **Sì**
Sonda de conductividad *Leitfähigkeits-Aufnehmer* **Sonda di conduttività**	Sì *Ja* **Sì**	Sì *Ja* **Sì**

Versión cable (1) *Version kabel (1)* **Cavo Versione (1)**		
Electrobomba tipo *Elektropumpe Typ* **Elettropompa tipo**	Alimentación *Stromversorgung* **Alimentazione**	Auxiliar *Hilfskabel* **Ausiliario**
KCM150LG+004061N3	1x(7x1,5)x10	
KCM150LD+004061N3	1x(7x1,5)x10	
KCM150LA+004061N3	1x(7x1,5)x10	

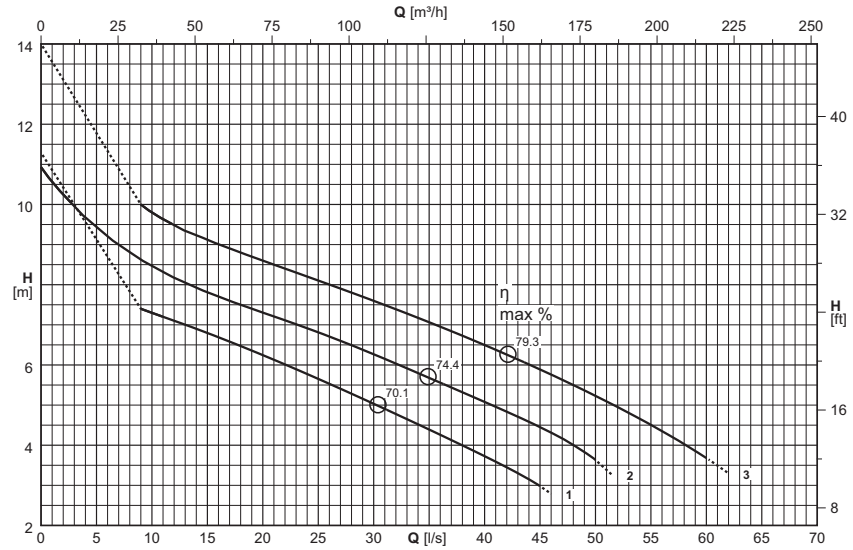

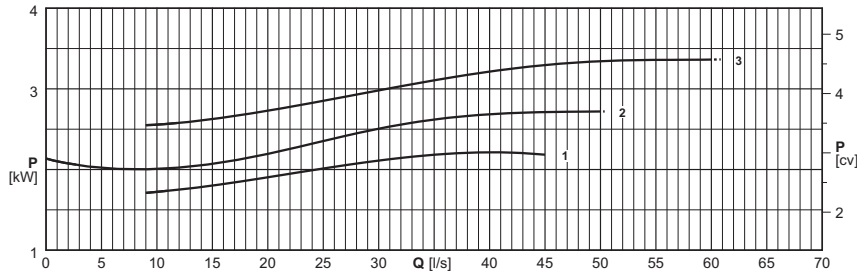

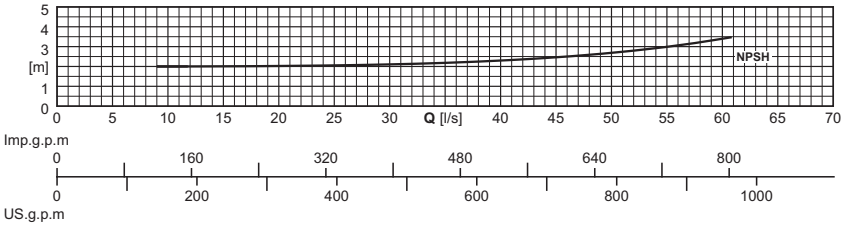

(1) = n. cables x (n° conductores por cable x sección [mm²]) x longitud cable [m] - Cable NSSHÖU-J

Longitud cable superior de 10 m opcional

(1) = Stück Kabel x (N. der Leiter pro Kabel x Querschnitt [mm²] x Kabellänge [m] - Kabel NSSHÖU-J

Kabellängen über 10 m auf Wunsch

(1) = n°. cavi x (n°. conduttori per cavo x sezione [mm²]) x lunghezza cavo [m] - Cavo NSSHÖU-J

Lunghezza cavo superiore a 10 m - su richiesta

Electrobomba tipo *Elektropumpe typ* **Elettropompa tipo**	Curva *Kurve* **Curva**	Potencia motor *Motor-leistung* **Potenza motore**	Caudal *Fördermenge* **Portata**																	
			[l/s]	0	3	4	6	8	10	15	20	25	30	35	40	45	50	55	60	62
		P_2	**[m³/h]**	0	10,8	14,4	21,6	28,8	36	54	72	90	108	126	144	162	180	198	216	223,2
	(N°)	**[kW]**	Altura de carga *Förderhöe* **Prevalenza**																	
KCM150LG+004061N3	1	4	**[m]**	9,3					7,3	6,8	6,2	5,7	5	4,4	3,7	3				
KCM150LD+004061N3	2	4	**[m]**	10,9	10	9,7	9,2	8,8	8,5	7,8	7,3	6,8	6,3	5,7	5,1	4,4	3,6			
KCM150LA+004061N3	3	4	**[m]**	12,4					9,8	9,1	8,6	8,1	7,6	7,1	6,5	5,9	5,2	4,5	3,7	3,3
$NPSH_R$			**[m]**						2	2	2	2,1	2,1	2,2	2,3	2,5	2,7	3	3,4	3,6

P_2 = Potencia suminitrada por el motor

Tolerancias sobre las prestaciones según normas: UNI/ISO 9906 Nivel 3B

Para las características de los motores ver página "Características motores"

Para los accesorios ver página "Accessories"

P_2 = Abgabeleistung Motor

Toleranz der Leistungen gemäß der Normen: UNI/ISO 9906 Klasse 3B

Für die Motordaten bitte auf Seite "Merkmale der Motoren" nachschlagen.

Für die Zubehörteile bitte auf Seite "Zubehörteile" nachschlagen

P_2 = Potenza resa dal motore

Tolleranze sulle prestazioni secondo norme: UNI/ISO 9906 Grado 3B

Per caratteristiche motori vedere pagina "caratteristiche motori"

Per accessori vedere pagina accessori

Cod. 996486AD/01-26 - Copyright © 2006 Caprari S.p.A. - All Rights Reserved

Versión fija sumergida
Stationäre Naßinstallation
Esecuzione immersa fissa

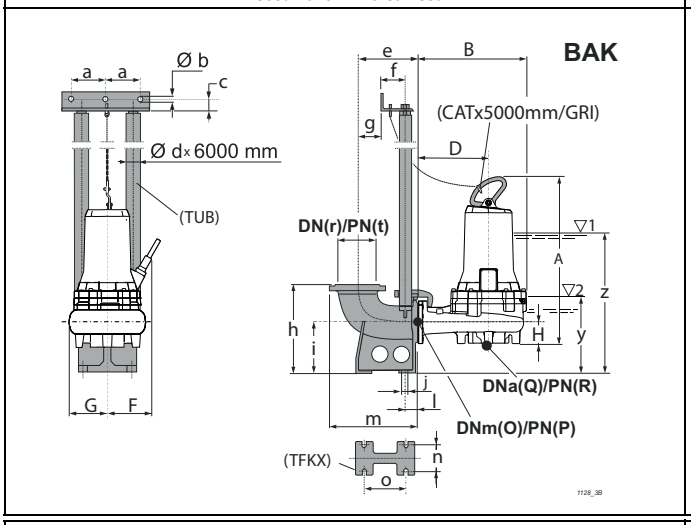

Versión sumergida con base soporte
Mobile Naßinstallation
Esecuzione immersa su telaio

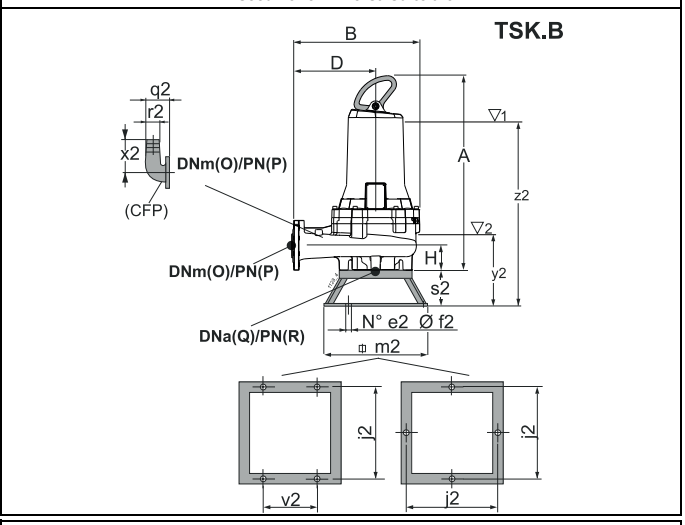

Versión para cámara seca - vertical (/R)
Für Trockeninstallation - senkrecht (/R)
Esecuzione per camera asciutta - verticale (/R)

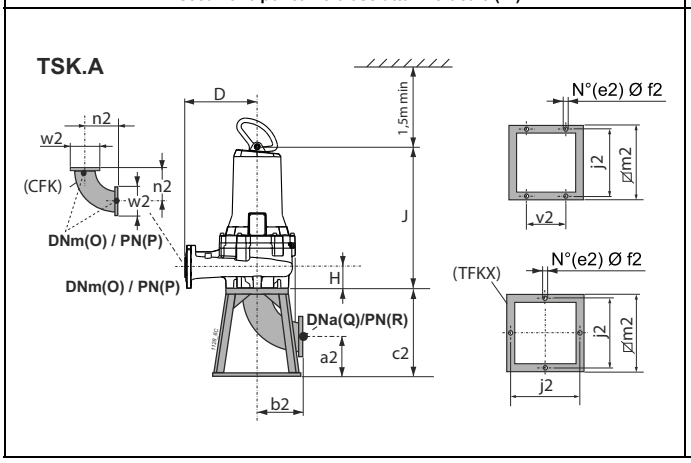

Versión para cámara seca - horizontal (/R)
Für Trockeninstallation - waagerecht (/R)
Esecuzione per camera asciutta - orizzontale (/R)

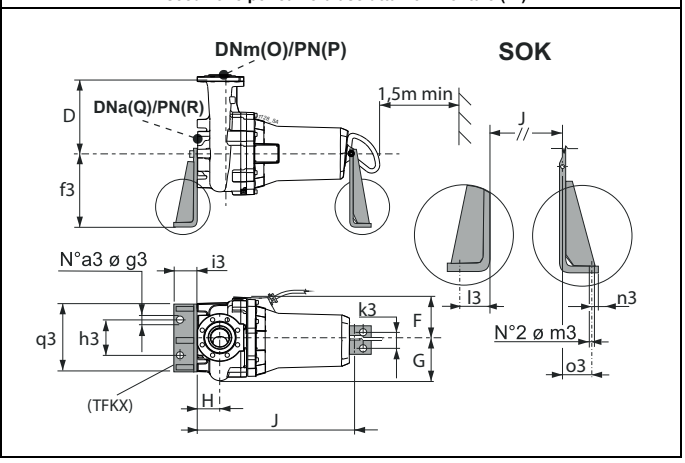

Tipo *Typ* **Tipo**	Paso libre *Kugeldurchgang* **Passaggio Libero**	Peso *Gewicht* **Peso**	A	B	D	F	G	H	J	O	P	Q	R	Accesorios *Zubehör* **Accessori**			
	[mm]	[kg]	[mm]											BAK.	SOK.	TSK.A	TSK.B
KCM150LG+004061N3	Ø 100	168,5	808	532	305	227	241	138	688,6	150	16	150	16	VI 2"	150/N3	I	M
KCM150LD+004061N3	Ø 100	168	808	532	305	227	241	138	688,6	150	16	150	16	VI 2"	150/N3	I	M
KCM150LA+004061N3	Ø 100	167,8	808	532	305	227	241	138	688,6	150	16	150	16	VI 2"	150/N3	I	M

BAK.	a	b	c	d	e	f	g	h	i	j	l	m	n	o	r	t	y	z
BAKVI 2"	158	12,5	35	2"	260	102	75	435	235	19	59	403	194	214	150	16	324	675

SOK.	a3	f3	g3	h3	i3	k3	l3	m3	n3	o3	q3
SOK150/N3	2	400	22	320	100	100	66	22	34	43	470

TSK.A	a2	b2	c2	e2	f2	j2	m2	n2	v2	w2
TSKIA	205	395	600	4	22	600	650	395	-	285

TSK.B	e2	f2	j2	m2	q2	r2	s2	v2	x2	y2	z2
TSKMB	4	14	600	650	315	150	220	350	380	447	798

(3) z = Inmersión mínima para motor sin camisa en funcionamiento continuo S1 (compatiblemente con el NPSHR)

y = Inmersión mínima para motor sin camisa en funcionamiento intermitente S3 (compatiblemente con el NPSHR)

(3) z = Mindesttauchtiefe für Motor ohne Außengehäuse in Dauerbetrieb S1 (kompatibel mit der NPSHR)

y = Mindesttauchtiefe für Motor ohne Außengehäuse in Aussetzbetrieb S3 (kompatibel mit der NPSHR)

(3) z = Immersione minima per motore senza mantello in funzione continuo S1 compatibilmente con l'NPSHR

y = Immersione minima con motore senza mantello in funzione intermittente S3 compatibilmente con l'NPSHR

Cod. 996486AD/01-26 - Copyright © 2006 Caprari S.p.A. - All Rights Reserved

KCM150H

Rodete monocanal *Einkanal-Laufrad* **Girante monocanale**

Tipo *Typ* **Tipo**	KCM150H..+...41N3	KCM150H..+...41X3
Sondas térmicas *Temperaturfühler* **Sonde termiche**	Sì *Ja* **Sì**	Sì *Ja* **Sì**
Sonda de conductividad *Leitfähigkeits-Aufnehmer* **Sonda di conduttività**	Sì *Ja* **Sì**	Sì *Ja* **Sì**

Versión cable (1) *Version kabel (1)* **Cavo Versione (1)**		
Electrobomba tipo *Elektropumpe Typ* **Elettropompa tipo**	Alimentación *Stromversorgung* **Alimentazione**	Auxiliar *Hilfskabel* **Ausiliario**
KCM150HD+004641N3	1x(7x1,5)x10	
KCM150HA+005842N3	1x(10x2,5)x10	

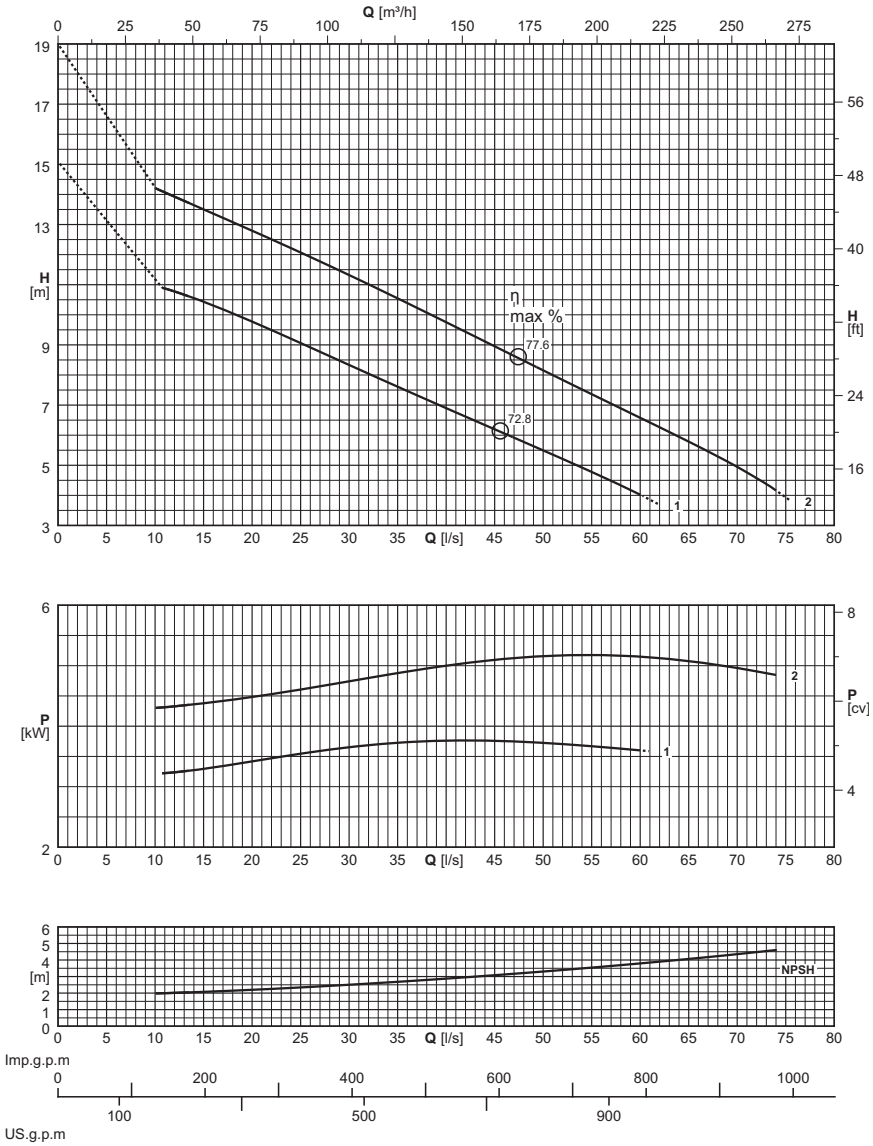

(1) = n. cables x (n° conductores por cable x sección [mm²]) x longitud cable [m] - Cable NSSHÖU-J

Longitud cable superior de 10 m opcional

(1) = Stück Kabel x (N. der Leiter pro Kabel x Querschnitt [mm²] x Kabellänge [m] - Kabel NSSHÖU-J

Kabellängen über 10 m auf Wunsch

(1) = n°. cavi x (n°. conduttori per cavo x sezione [mm²]) x lunghezza cavo [m] - Cavo NSSHÖU-J

Lunghezza cavo superiore a 10 m - su richiesta

Electrobomba tipo *Elektropumpe typ* **Elettropompa tipo**	Curva *Kurve* **Curva**	Potencia motor *Motor-leistung* **Potenza motore**	Caudal *Fördermenge* **Portata**																
			[l/s]	0	15	20	25	30	35	40	45	50	55	60	65	70	75		
		P_2	**[m³/h]**	0	54	72	90	108	126	144	162	180	198	216	234	252	270		
	(N°)	**[kW]**	Altura de carga *Förderhöe* **Prevalenza**																
KCM150HD+004641N3	1	4,6	**[m]**	12,1	10,4	9,8	9,1	8,3	7,6	6,9	6,2	5,5	4,8	4					
KCM150HA+005842N3	2	5,8	**[m]**	18,1	13,5	12,8	12,1	11,3	10,5	9,8	9	8,2	7,4	6,6	5,8	4,9	3,9		
$NPSH_R$			**[m]**		2,1	2,2	2,3	2,5	2,7	2,9	3,1	3,3	3,5	3,8	4,1	4,4	4,7		

P_2 = Potencia suministrada por el motor

Tolerancias sobre las prestaciones según normas: UNI/ISO 9906 Nivel 3B

Para las características de los motores ver página "Características motores"

Para los accesorios ver página "Accessories"

P_2 = Abgabeleistung Motor

Toleranz der Leistungen gemäß der Normen: UNI/ISO 9906 Klasse 3B

Für die Motordaten bitte auf Seite "Merkmale der Motoren" nachschlagen.

Für die Zubehörteile bitte auf Seite "Zubehörteile" nachschlagen

P_2 = Potenza resa dal motore

Tolleranze sulle prestazioni secondo norme: UNI/ISO 9906 Grado 3B

Per caratteristiche motori vedere pagina "caratteristiche motori"

Per accessori vedere pagina accessori

Cod. 996486AD/01-26 - Copyright © 2006 Caprari S.p.A. - All Rights Reserved

Versión fija sumergida
Stationäre Naßinstallation
Esecuzione immersa fissa

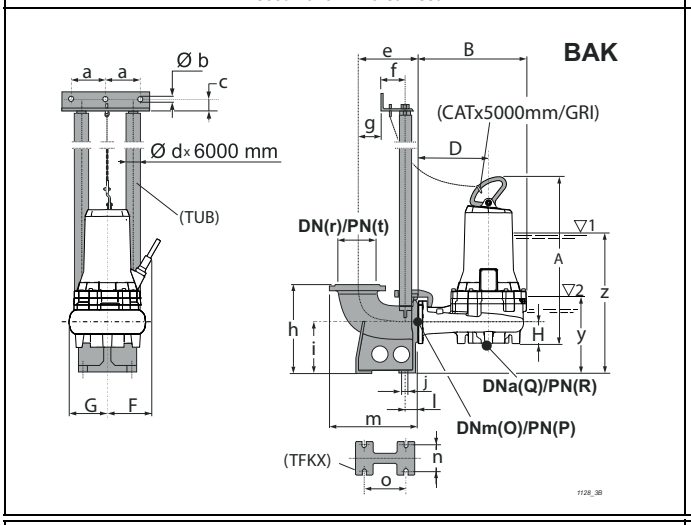

Versión sumergida con base soporte
Mobile Naßinstallation
Esecuzione immersa su telaio

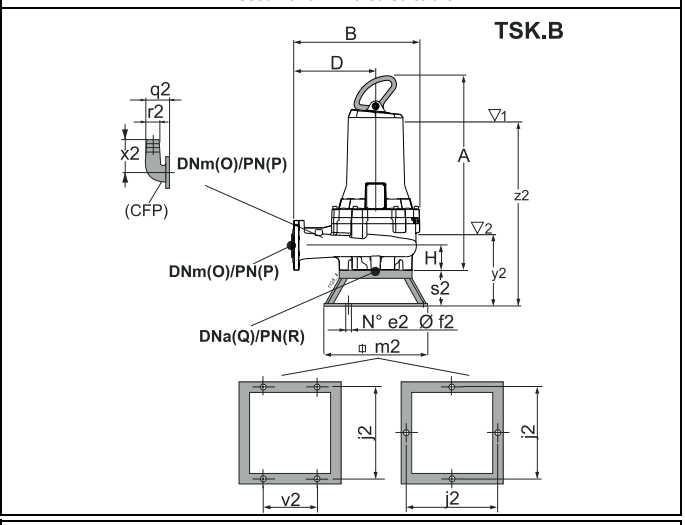

Versión para cámara seca - vertical (/R)
Für Trockeninstallation - senkrecht (/R)
Esecuzione per camera asciutta - verticale (/R)

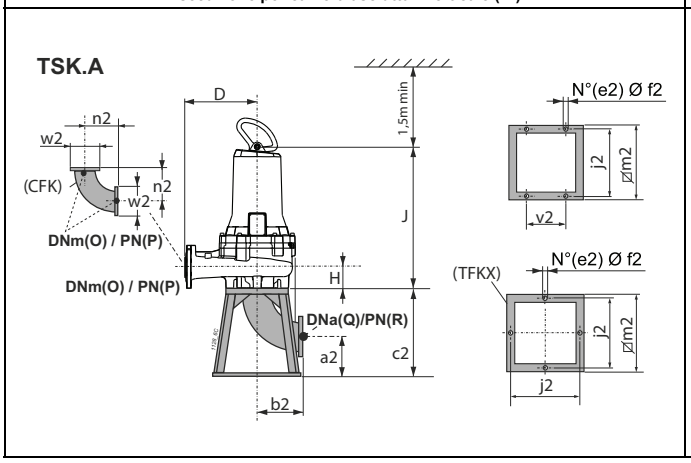

Versión para cámara seca - horizontal (/R)
Für Trockeninstallation - waagerecht (/R)
Esecuzione per camera asciutta - orizzontale (/R)

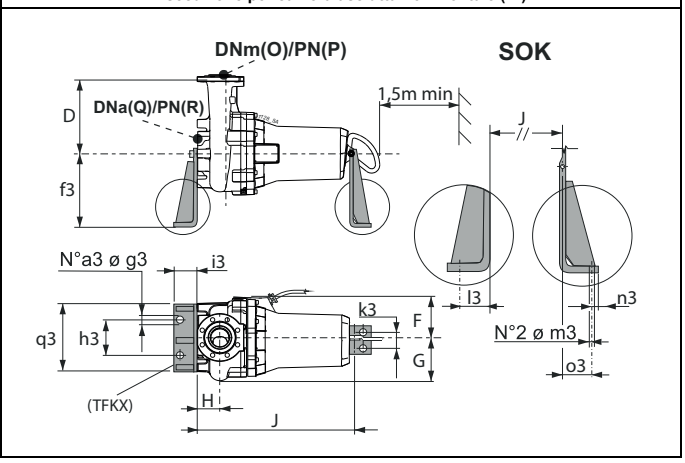

Tipo / *Typ* / **Tipo**	Paso libre / *Kugeldurchgang* / **Passaggio Libero**	Peso / *Gewicht* / **Peso**	A	B	D	F	G	H	J	O	P	Q	R	Accesorios / *Zubehör* / **Accessori**			
	[mm]	**[kg]**	**[mm]**											BAK.	SOK.	TSK.A	TSK.B
KCM150HD+004641N3	Ø 80	155	752,9	567	340	227	238,5	138	634,5	150	16	150	16	VI 2"	150/N3	I	M
KCM150HA+005842N3	Ø 80	164,4	752,9	567	340	227	238,5	138	634,5	150	16	150	16	VI 2"	150/N3	I	M

BAK.	a	b	c	d	e	f	g	h	i	j	l	m	n	o	r	t	y	z
BAKVI 2"	158	12,5	35	2"	260	102	75	435	235	19	59	403	194	214	150	16	330	585

SOK.	a3	f3	g3	h3	i3	k3	l3	m3	n3	o3	q3
SOK150/N3	2	400	22	320	100	100	66	22	34	43	470

TSK.A	a2	b2	c2	e2	f2	j2	m2	n2	v2	w2
TSKIA	205	395	600	4	22	600	650	395	-	285

TSK.B	e2	f2	j2	m2	q2	r2	s2	v2	x2	y2	z2
TSKMB	4	14	600	650	315	150	220	350	380	453	708

(3) z = Inmersión mínima para motor sin camisa en funcionamiento continuo S1 (compatiblemente con el NPSHR)

y = Inmersión mínima para motor sin camisa en funcionamiento intermitente S3 (compatiblemente con el NPSHR)

(3) z = Mindesttauchtiefe für Motor ohne Außengehäuse in Dauerbetrieb S1 (kompatibel mit der NPSHR)

y = Mindesttauchtiefe für Motor ohne Außengehäuse in Aussetzbetrieb S3 (kompatibel mit der NPSHR)

(3) z = Immersione minima per motore senza mantello in funzione continuo S1 compatibilmente con l'NPSHR

y = Immersione minima con motore senza mantello in funzione intermittente S3 compatibilmente con l'NPSHR

Cod. 996486AD/01-26 - Copyright © 2006 Caprari S.p.A. - All Rights Reserved

KCM150L

Rodete monocanal *Einkanal-Laufrad* **Girante monocanale**

Tipo *Typ* **Tipo**	KCM150L..+...42N3	KCM150L..+...42X3
Sondas térmicas *Temperaturfühler* **Sonde termiche**	Sì *Ja* **Sì**	Sì *Ja* **Sì**
Sonda de conductividad *Leitfähigkeits-Aufnehmer* **Sonda di conduttività**	Sì *Ja* **Sì**	Sì *Ja* **Sì**

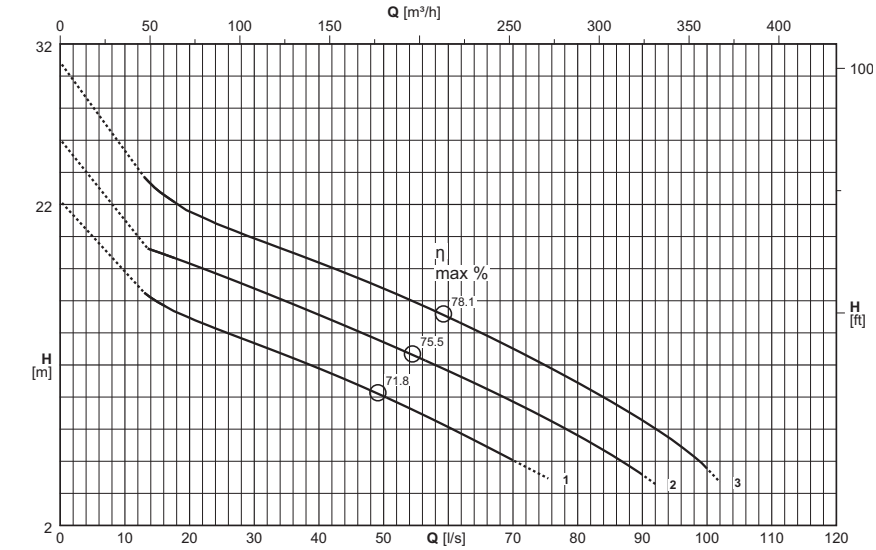

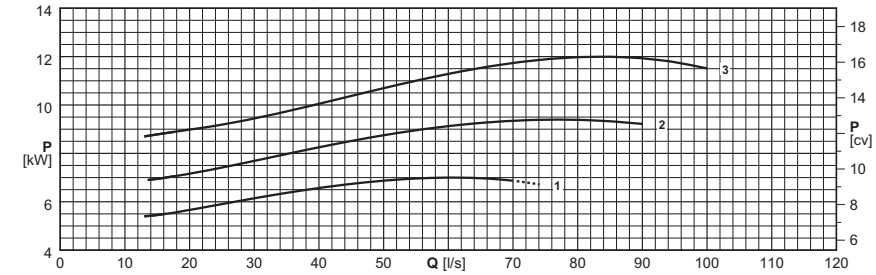

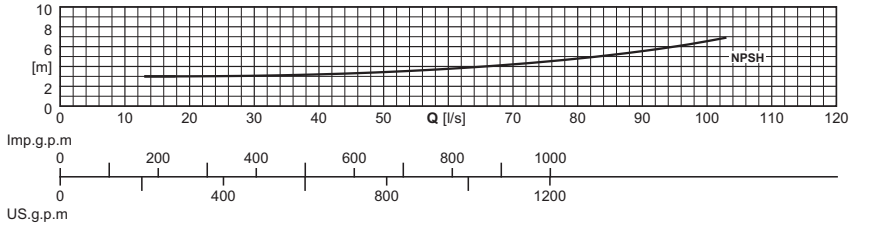

Versión cable (1) *Version kabel (1)* **Cavo Versione (1)**		
Electrobomba tipo *Elektropumpe Typ* **Elettropompa tipo**	Alimentación *Stromversorgung* **Alimentazione**	Auxiliar *Hilfskabel* **Ausiliario**
KCM150LG+007542N3/P	1x(10x2,5)x10	
KCM150LG+007542N3/D	1x(10x2,5)x10	
KCM150LD+010542N3/P	1x(10x2,5)x10	
KCM150LD+010542N3/D	1x(10x2,5)x10	
KCM150LA+012542N3/P	1x(10x2,5)x10	
KCM150LA+012542N3/D	1x(10x2,5)x10	

(1) = n. cables x (n° conductores por cable x sección [mm²]) x longitud cable [m] - Cable NSSHÖU-J

Longitud cable superior de 10 m opcional

(1) = Stück Kabel x (N. der Leiter pro Kabel x Querschnitt [mm²] x Kabellänge [m] - Kabel NSSHÖU-J

Kabellängen über 10 m auf Wunsch

(1) = n°. cavi x (n°. conduttori per cavo x sezione [mm²]) x lunghezza cavo [m] - Cavo NSSHÖU-J

Lunghezza cavo superiore a 10 m - su richiesta

Electrobomba tipo *Elektropumpe typ* **Elettropompa tipo**	Curva *Kurve* **Curva**	Potencia motor *Motor-leistung* **Potenza motore**	Caudal *Fördermenge* **Portata**																	
			[l/s]	0	15	20	25	30	35	40	45	50	60	70	80	90	100	102		
		P_2	**[m³/h]**	0	54	72	90	108	126	144	162	180	216	252	288	324	360	367,2		
	(N°)	**[kW]**	Altura de carga *Förderhöe* **Prevalenza**																	
KCM150LG+007542N3/P	1	7,5	**[m]**	20,2	16	14,9	14,1	13,4	12,6	11,8	10,9	10	8,1	6,1						
KCM150LG+007542N3/D	1	7,5	**[m]**	20,2	16	14,9	14,1	13,4	12,6	11,8	10,9	10	8,1	6,1						
KCM150LD+010542N3/P	2	10,5	**[m]**	24,1	19	18,3	17,6	16,8	16	15,1	14,3	13,4	11,6	9,7	7,6	5,1				
KCM150LD+010542N3/D	2	10,5	**[m]**	24,1	19	18,3	17,6	16,8	16	15,1	14,3	13,4	11,6	9,7	7,6	5,1				
KCM150LA+012542N3/P	3	12,5	**[m]**	28,9	23	21,6	20,7	19,9	19,1	18,4	17,6	16,8	15	13	10,9	8,5	5,5	4,7		
KCM150LA+012542N3/D	3	12,5	**[m]**	28,9	23	21,6	20,7	19,9	19,1	18,4	17,6	16,8	15	13	10,9	8,5	5,5	4,7		
$NPSH_R$			**[m]**		3	3	3	3,1	3,1	3,2	3,3	3,4	3,8	4,2	4,8	5,5	6,5	6,8		

P_2 = Potencia suminitrada por el motor

Tolerancias sobre las prestaciones según normas: UNI/ISO 9906 Nivel 3B

Para las características de los motores ver página "Características motores"

Para los accesorios ver página "Accessories"

P_2 = Abgabeleistung Motor

Toleranz der Leistungen gemäß der Normen: UNI/ISO 9906 Klasse 3B

Für die Motordaten bitte auf Seite "Merkmale der Motoren" nachschlagen.

Für die Zubehörteile bitte auf Seite "Zubehörteile" nachschlagen

P_2 = Potenza resa dal motore

Tolleranze sulle prestazioni secondo norme: UNI/ISO 9906 Grado 3B

Per caratteristiche motori vedere pagina "caratteristiche motori"

Per accessori vedere pagina accessori

Cod. 996486AD/01-26 - Copyright © 2006 Caprari S.p.A. - All Rights Reserved

Versión fija sumergida
Stationäre Naßinstallation
Esecuzione immersa fissa

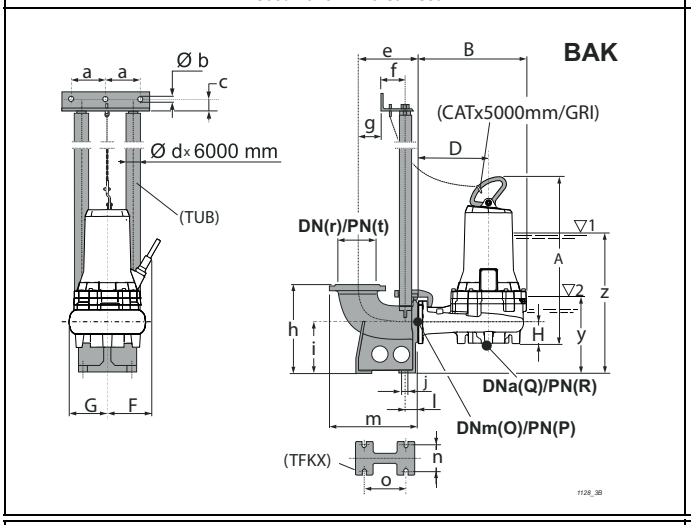

Versión sumergida con base soporte
Mobile Naßinstallation
Esecuzione immersa su telaio

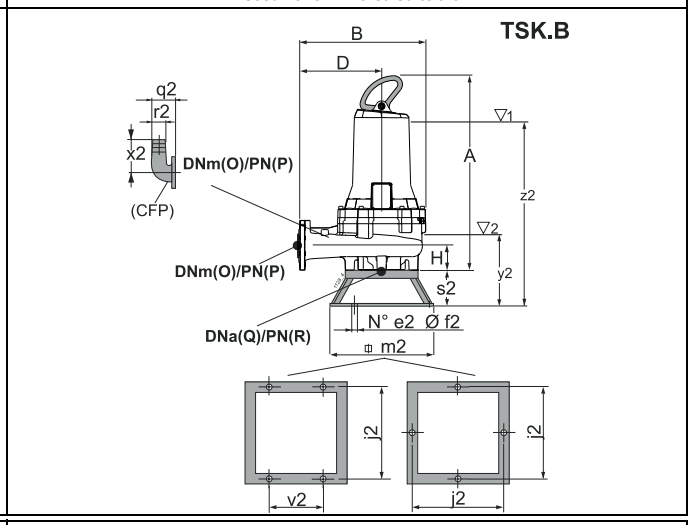

Versión para cámara seca - vertical (/R)
Für Trockeninstallation - senkrecht (/R)
Esecuzione per camera asciutta - verticale (/R)

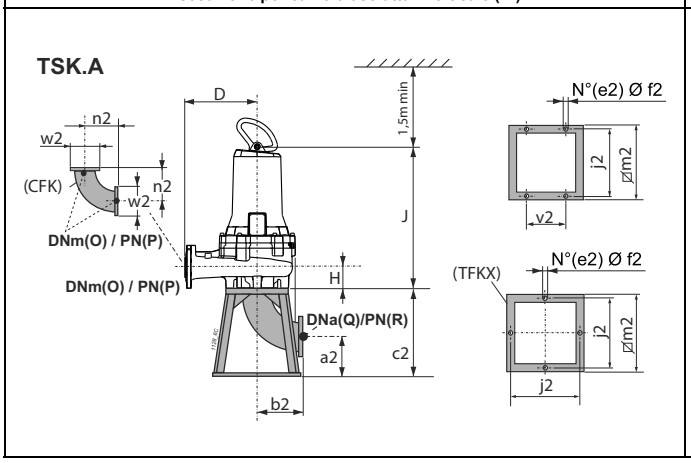

Versión para cámara seca - horizontal (/R)
Für Trockeninstallation - waagerecht (/R)
Esecuzione per camera asciutta - orizzontale (/R)

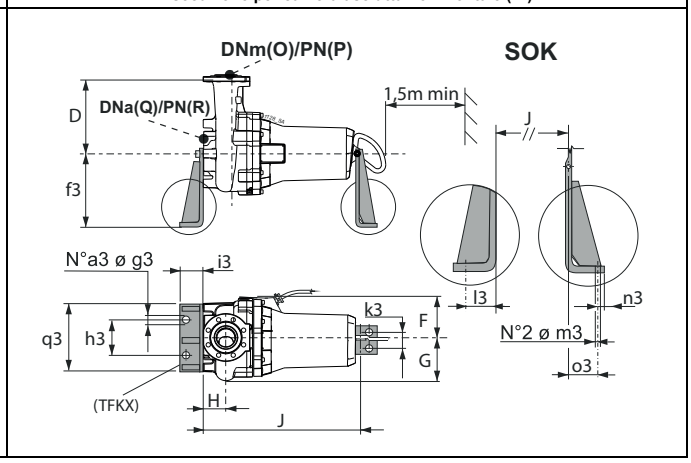

Tipo *Typ* **Tipo**	Paso libre *Kugeldurchgang* **Passaggio Libero**	Peso *Gewicht* **Peso**	A	B	D	F	G	H	J	O	P	Q	R	Accesorios *Zubehör* **Accessori**			
	[mm]	[kg]	[mm]											BAK.	SOK.	TSK.A	TSK.B
KCM150LG+007542N3/P	Ø 100	177	808	532	305	227	241	138	688,6	150	16	150	16	-	150/N3	I	M
KCM150LG+007542N3/D	Ø 100	181	808	722	495	227	241	138	-	150	16	-	-	VI 2"	-	-	-
KCM150LD+010542N3/P	Ø 100	199,75	810,4	532	305	236	241	138	691	150	16	150	16	-	150/N3	I	M
KCM150LD+010542N3/D	Ø 100	203,75	810,4	722	495	236	241	138	-	150	16	-	-	VI 2"	-	-	-
KCM150LA+012542N3/P	Ø 100	199,55	810,4	532	305	236,5	241	138	691	150	16	150	16	-	150/N3	I	M
KCM150LA+012542N3/D	Ø 100	203,55	810,4	722	495	236,5	241	138	-	150	16	-	-	VI 2"	-	-	-

BAK.	a	b	c	d	e	f	g	h	i	j	l	m	n	o	r	t	y	z
BAKVI 2"	158	12,5	35	2"	260	102	75	435	235	19	59	403	194	214	150	16	324	675

SOK.	a3	f3	g3	h3	i3	k3	l3	m3	n3	o3	q3
SOK150/N3	2	400	22	320	100	100	66	22	34	43	470

TSK.A	a2	b2	c2	e2	f2	j2	m2	n2	v2	w2
TSKIA	205	395	600	4	22	600	650	395	-	285

TSK.B	e2	f2	j2	m2	q2	r2	s2	v2	x2	y2	z2
TSKMB	4	14	600	650	315	150	220	350	380	447	798

KCM150L..../P Máquinas para instalaciones sobre TSK
KCM150L..../D Máquinas para instalaciones sobre BAK
(3) z = Inmersión mínima para motor sin camisa en funcionamiento continuo S1 (compatiblemente con el NPSHR)
y = Inmersión mínima para motor sin camisa en funcionamiento intermitente S3 (compatiblemente con el NPSHR)

KCM150L..../P Maschine für Installation auf TSK
KCM150L..../D Maschine für Installation auf BAK
(3) z = Mindesttauchtiefe für Motor ohne Außengehäuse in Dauerbetrieb S1 (kompatibel mit der NPSHR)
y = Mindesttauchtiefe für Motor ohne Außengehäuse in Aussetzbetrieb S3 (kompatibel mit der NPSHR)

KCM150L..../P Macchine per installazioni su TSK
KCM150L..../D Macchine per installazioni su BAK
(3) z = Immersione minima per motore senza mantello in funzione continuo S1 compatibilmente con l'NPSHR
y = Immersione minima con motore senza mantello in funzione intermittente S3 compatibilmente con l'NPSHR

Cod. 996486AD/01-26 - Copyright © 2006 Caprari S.p.A. - All Rights Reserved

KCA150H

Rodete abierta de doble canal *Offenes zweiblatt-laufrad* **Girante bipala aperta**
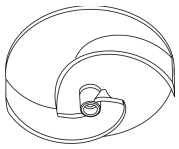

Tipo *Typ* **Tipo**	KCA150H..+...41N3	KCA150H..+...41X3
Sondas térmicas *Temperaturfühler* **Sonde termiche**	Sì *Ja* **Sì**	Sì *Ja* **Sì**
Sonda de conductividad *Leitfähigkeits-Aufnehmer* **Sonda di conduttività**	Sì *Ja* **Sì**	Sì *Ja* **Sì**

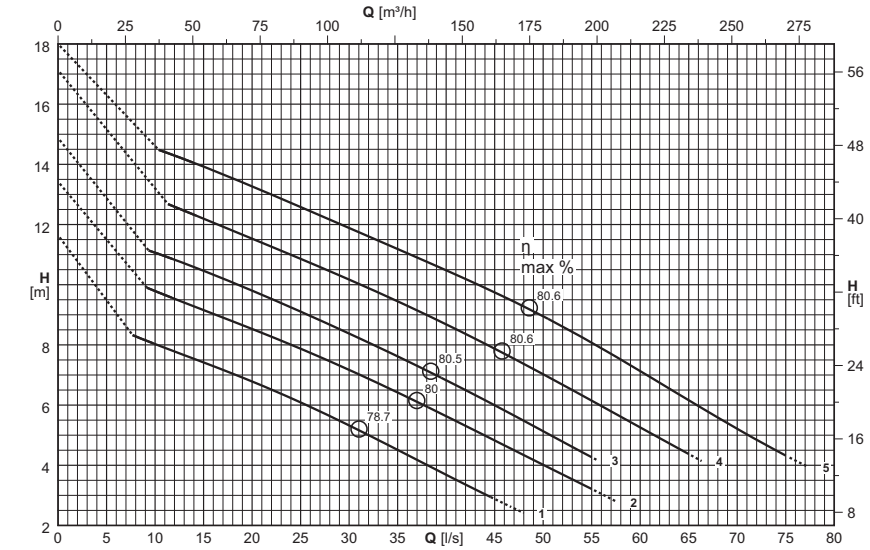

Versión cable (1) *Version kabel (1)* **Cavo Versione (1)**		
Electrobomba tipo *Elektropumpe Typ* **Elettropompa tipo**	Alimentación *Stromversorgung* **Alimentazione**	Auxiliar *Hilfskabel* **Ausiliario**
KCA150HP+002141N3	1x(7x1,5)x10	
KCA150HL+002941N3	1x(7x1,5)x10	
KCA150HG+003741N3	1x(7x1,5)x10	
KCA150HD+004641N3	1x(7x1,5)x10	
KCA150HA+005842N3	1x(10x2,5)x10	

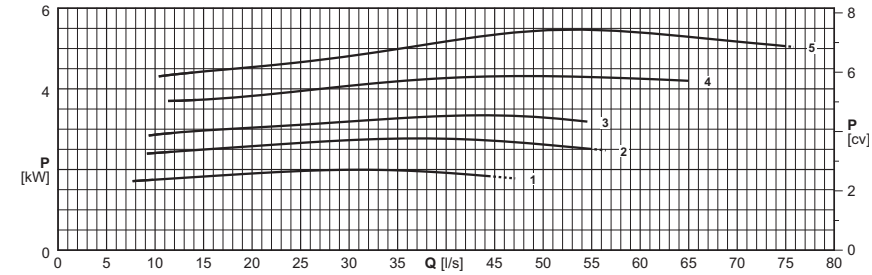

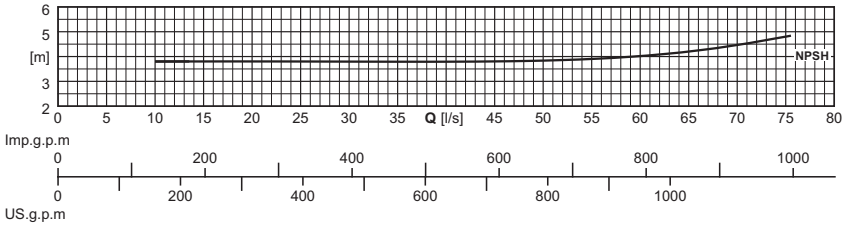

(1) = n. cables x (n° conductores por cable x sección [mm²]) x longitud cable [m] - Cable NSSHÖU-J

Longitud cable superior de 10 m opcional

(1) = Stück Kabel x (N. der Leiter pro Kabel x Querschnitt [mm²] x Kabellänge [m] - Kabel NSSHÖU-J

Kabellängen über 10 m auf Wunsch

(1) = n°. cavi x (n°. conduttori per cavo x sezione [mm²]) x lunghezza cavo [m] - Cavo NSSHÖU-J

Lunghezza cavo superiore a 10 m - su richiesta

Electrobomba tipo *Elektropumpe typ* **Elettropompa tipo**	Curva *Kurve* **Curva**	Potencia motor *Motor-leistung* **Potenza motore**	Caudal *Fördermenge* **Portata**																
			[l/s]	0	8	10	15	20	25	30	35	40	45	50	60	70	77		
		P_2	**[m³/h]**	0	28,8	36	54	72	90	108	126	144	162	180	216	252	277,2		
	(N°)	**[kW]**	Altura de carga *Förderhöe* **Prevalenza**																
KCA150HP+002141N3	1	2,1	**[m]**	9,6	8,3	8	7,4	6,8	6,1	5,3	4,5	3,7	2,9						
KCA150HL+002941N3	2	2,9	**[m]**	11,4		9,8	9,2	8,5	7,9	7,2	6,4	5,6	4,8	4					
KCA150HG+003741N3	3	3,7	**[m]**	12,9		11,1	10,5	9,8	9,1	8,4	7,6	6,8	6	5,1					
KCA150HD+004641N3	4	4,6	**[m]**	15,1			12,2	11,5	10,9	10,2	9,4	8,7	7,9	7	5,3				
KCA150HA+005842N3	5	5,8	**[m]**	16,8			13,9	13,3	12,6	11,9	11,2	10,5	9,7	8,9	7,1	5,2	4		
$NPSH_R$			**[m]**			3,8	3,8	3,8	3,8	3,8	3,8	3,8	3,8	3,8	4	4,5	5		

P_2 = Potencia suministrada por el motor

Tolerancias sobre las prestaciones según normas: UNI/ISO 9906 Nivel 3B

Para las características de los motores ver página "Características motores"

Para los accesorios ver página "Accessories"

Los rodetes de la bomba son torneados para obtener el punto de trabajo requerido.

P_2 = Abgabeleistung Motor

Toleranz der Leistungen gemäß der Normen: UNI/ISO 9906 Klasse 3B

Für die Motordaten bitte auf Seite "Merkmale der Motoren" nachschlagen.

Für die Zubehörteile bitte auf Seite "Zubehörteile" nachschlagen

Die Laufräder werden auf den Betriebspunkt abgedreht

P_2 = Potenza resa dal motore

Tolleranze sulle prestazioni secondo norme: UNI/ISO 9906 Grado 3B

Per caratteristiche motori vedere pagina "caratteristiche motori"

Per accessori vedere pagina accessori

Le giranti vengono tornite in modo da ottenere il punto di lavoro richiesto

Cod. 996486AD/01-26 - Copyright © 2006 Caprari S.p.A. - All Rights Reserved

Versión fija sumergida
Stationäre Naßinstallation
Esecuzione immersa fissa

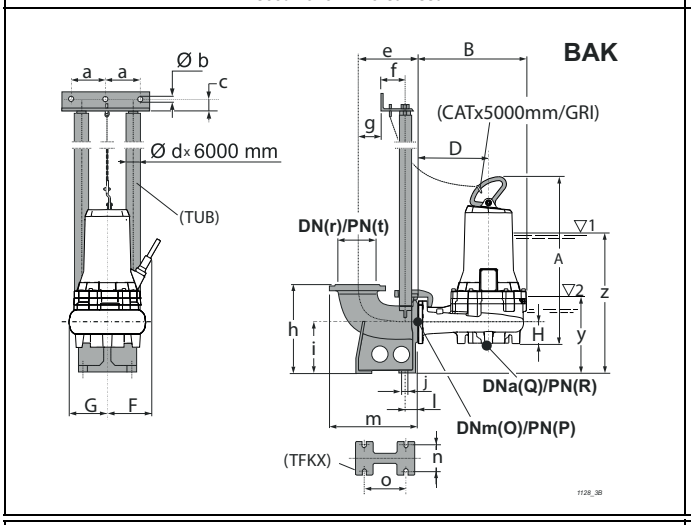

Versión sumergida con base soporte
Mobile Naßinstallation
Esecuzione immersa su telaio

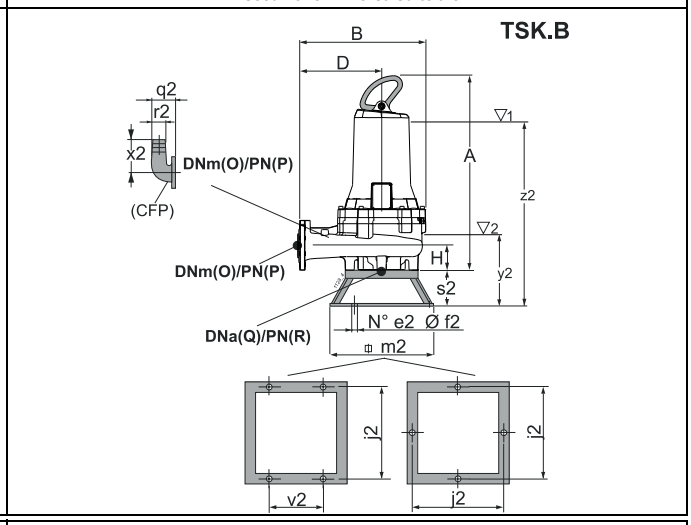

Versión para cámara seca - vertical (/R)
Für Trockeninstallation - senkrecht (/R)
Esecuzione per camera asciutta - verticale (/R)

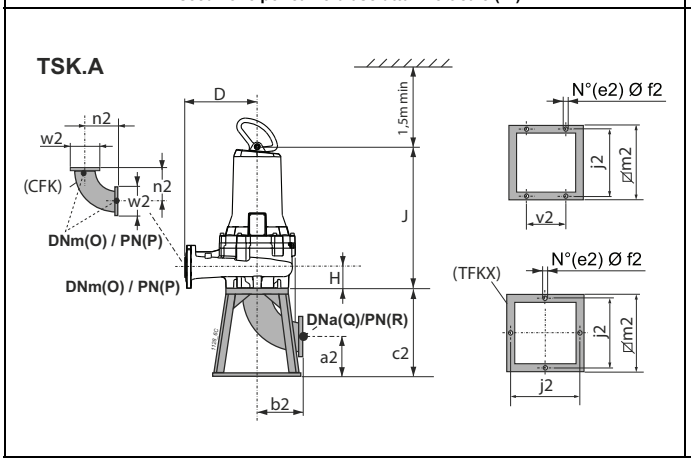

Versión para cámara seca - horizontal (/R)
Für Trockeninstallation - waagerecht (/R)
Esecuzione per camera asciutta - orizzontale (/R)

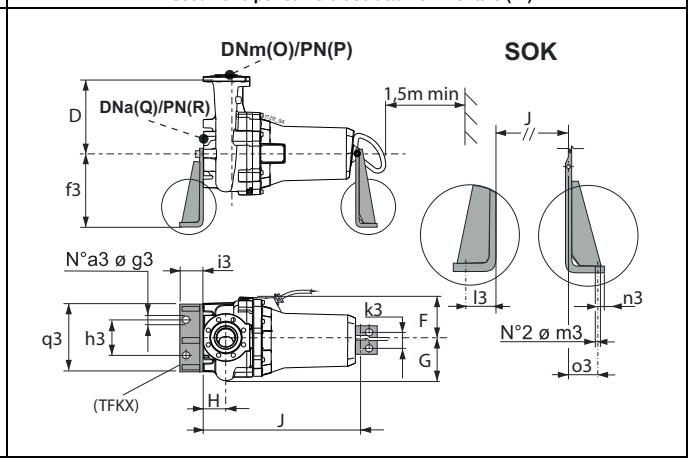

Tipo *Typ* **Tipo**	Paso libre *Kugeldurchgang* **Passaggio Libero**	Peso *Gewicht* **Peso**	A	B	D	F	G	H	J	O	P	Q	R	Accesorios *Zubehör* **Accessori**			
	[mm]	**[kg]**	**[mm]**											BAK.	SOK.	TSK.A	TSK.B
KCA150HP+002141N3	---	126,6	659,3	570	344	224,2	241,2	131,5	574	150	16	150	16(*)	VI 2"	150/N3	I	M
KCA150HL+002941N3	---	141,7	659,3	570	344	224,2	241,2	131,5	574	150	16	150	16(*)	VI 2"	150/N3	I	M
KCA150HG+003741N3	---	141,9	728,4	570	344	224,2	241,2	131,5	610	150	16	150	16(*)	VI 2"	150/N3	I	M
KCA150HD+004641N3	---	142,5	728,4	570	344	224,2	241,2	131,5	610	150	16	150	16(*)	VI 2"	150/N3	I	M
KCA150HA+005842N3	---	151,9	728,4	570	344	224,2	241,2	131,5	610	150	16	150	16(*)	VI 2"	150/N3	I	M

BAK.	a	b	c	d	e	f	g	h	i	j	l	m	n	o	r	t	y	z
BAKVI 2"	158	12,5	35	2"	260	102	75	435	235	19	59	403	194	214	150	16	312,5	567,5

SOK.	a3	f3	g3	h3	i3	k3	l3	m3	n3	o3	q3
SOK150/N3	2	400	22	320	100	100	66	22	34	43	470

TSK.A	a2	b2	c2	e2	f2	j2	m2	n2	v2	w2
TSKIA	205	395	600	4	22	600	650	395	-	285

TSK.B	e2	f2	j2	m2	q2	r2	s2	v2	x2	y2	z2
TSKMB	4	14	600	650	315	150	220	350	380	429	684

(3) z = Inmersión mínima para motor sin camisa en funcionamiento continuo S1 (compatiblemente con el NPSHR)

y = Inmersión mínima para motor sin camisa en funcionamiento intermitente S3 (compatiblemente con el NPSHR)

(*) Véase página bridas.

(3) z = Mindesttauchtiefe für Motor ohne Außengehäuse in Dauerbetrieb S1 (kompatibel mit der NPSHR)

y = Mindesttauchtiefe für Motor ohne Außengehäuse in Aussetzbetrieb S3 (kompatibel mit der NPSHR)

(*) Siehe Seite de Flansche.

(3) z = Immersione minima per motore senza mantello in funzione continuo S1 compatibilmente con l'NPSHR

y = Immersione minima con motore senza mantello in funzione intermittente S3 compatibilmente con l'NPSHR

(*) Vedere pagina flange.

Cod. 996486AD/01-26 - Copyright © 2006 Caprari S.p.A. - All Rights Reserved

KCD200N+00756..6P

Rodete bicanal *Zweikanal-Laufrad* **Girante bicanale**
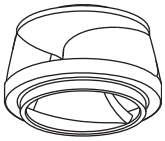

Tipo *Typ* **Tipo**	KCD200N..+...62N3	KCD200N..+...62X3
Sondas térmicas *Temperaturfühler* **Sonde termiche**	Sì *Ja* **Sì**	Sì *Ja* **Sì**
Sonda de conductividad *Leitfähigkeits-Aufnehmer* **Sonda di conduttività**	Sì *Ja* **Sì**	Sì *Ja* **Sì**

Versión cable (1) *Version kabel (1)* **Cavo Versione (1)**		
Electrobomba tipo *Elektropumpe Typ* **Elettropompa tipo**	Alimentación *Stromversorgung* **Alimentazione**	Auxiliar *Hilfskabel* **Ausiliario**
KCD200NL+007562N3	1x(10x2,5)x10	
KCD200NG+007562N3	1x(10x2,5)x10	
KCD200NA+007562N3	1x(10x2,5)x10	

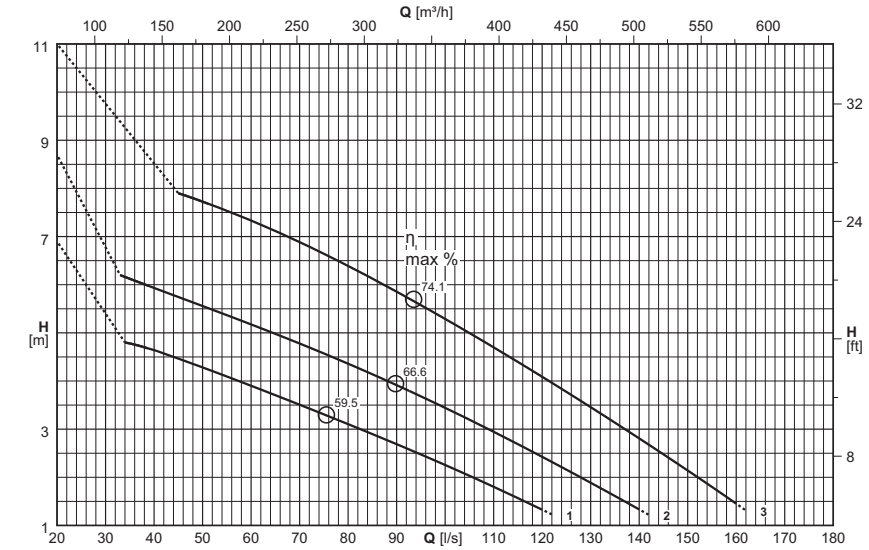

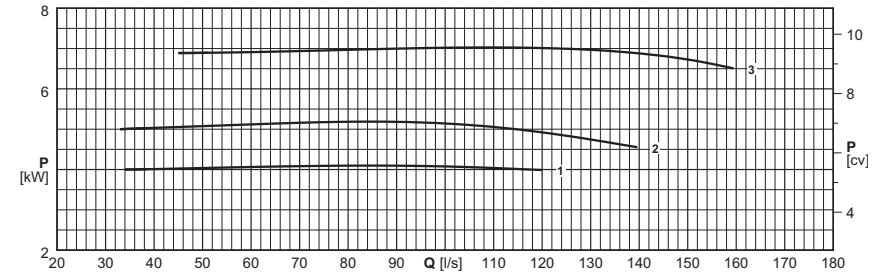

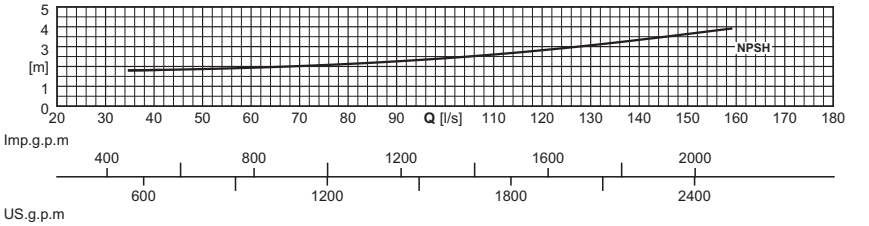

(1) = n. cables x (n° conductores por cable x sección [mm²]) x longitud cable [m] - Cable NSSHÖU-J

Longitud cable superior de 10 m opcional

(1) = Stück Kabel x (N. der Leiter pro Kabel x Querschnitt [mm²] x Kabellänge [m] - Kabel NSSHÖU-J

Kabellängen über 10 m auf Wunsch

(1) = n°. cavi x (n°. conduttori per cavo x sezione [mm²]) x lunghezza cavo [m] - Cavo NSSHÖU-J

Lunghezza cavo superiore a 10 m - su richiesta

Electrobomba tipo *Elektropumpe typ* **Elettropompa tipo**	Curva *Kurve* **Curva**	Potencia motor *Motor-leistung* **Potenza motore**	Caudal *Fördermenge* **Portata**																
			[l/s]	0	35	40	45	50	60	70	80	90	100	125	150	162			
		P_2	**[m³/h]**	0	126	144	162	180	216	252	288	324	360	450	540	583,2			
	(N°)	**[kW]**	Altura de carga *Förderhöe* **Prevalenza**																
KCD200NL+007562N3	1	7,5	**[m]**	5,9	4,8	4,6	4,5	4,3	3,9	3,5	3,1	2,7	2,3						
KCD200NG+007562N3	2	7,5	**[m]**	7,7	6,1	5,9	5,7	5,6	5,2	4,8	4,4	3,9	3,4	2,2					
KCD200NA+007562N3	3	7,5	**[m]**	10,4			7,9	7,7	7,3	6,9	6,4	5,9	5,3	3,8	2,1	1,3			
$NPSH_R$			**[m]**		1,8	1,8	1,8	1,9	1,9	2	2,1	2,3	2,4	2,9	3,6	4			

P_2 = Potencia suminitrada por el motor

Tolerancias sobre las prestaciones según normas: UNI/ISO 9906 Nivel 3B

Para las características de los motores ver página "Características motores"

Para los accesorios ver página "Accessories"

Los rodetes de la bomba son torneados para obtener el punto de trabajo requerido.

P_2 = Abgabeleistung Motor

Toleranz der Leistungen gemäß der Normen: UNI/ISO 9906 Klasse 3B

Für die Motordaten bitte auf Seite "Merkmale der Motoren" nachschlagen.

Für die Zubehörteile bitte auf Seite "Zubehörteile" nachschlagen

Die Laufräder werden auf den Betriebspunkt abgedreht

P_2 = Potenza resa dal motore

Tolleranze sulle prestazioni secondo norme: UNI/ISO 9906 Grado 3B

Per caratteristiche motori vedere pagina "caratteristiche motori"

Per accessori vedere pagina accessori

Le giranti vengono tornite in modo da ottenere il punto di lavoro richiesto

Cod. 996486AD/01-26 - Copyright © 2006 Caprari S.p.A. - All Rights Reserved

KCD200N+ 00756..6P

Polos / *Pole* / **Poli** **6**

Versión fija sumergida
Stationäre Naßinstallation
Esecuzione immersa fissa

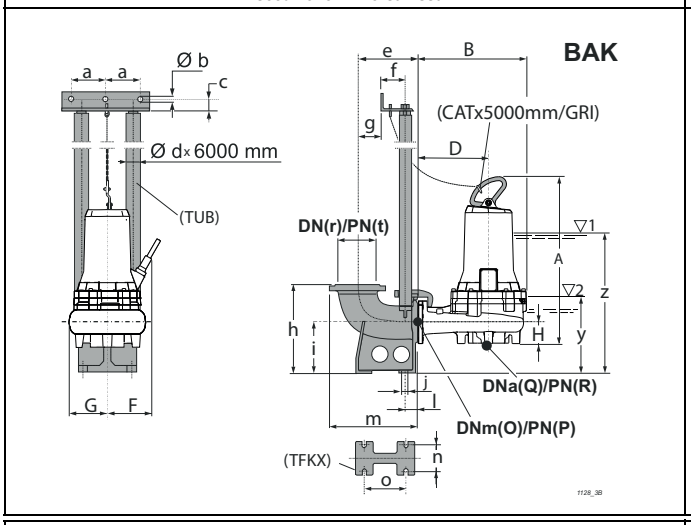

Versión sumergida con base soporte
Mobile Naßinstallation
Esecuzione immersa su telaio

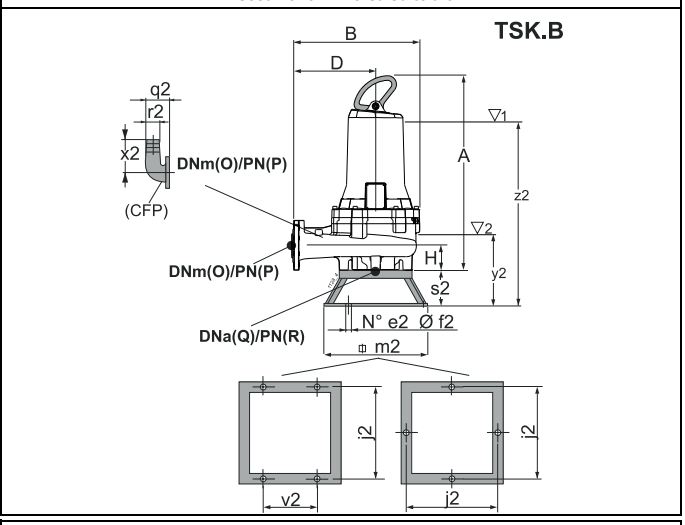

Versión para cámara seca - vertical (/R)
Für Trockeninstallation - senkrecht (/R)
Esecuzione per camera asciutta - verticale (/R)

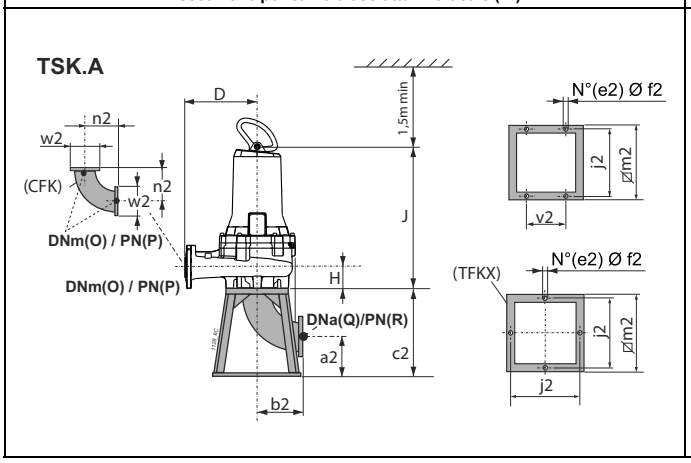

Versión para cámara seca - horizontal (/R)
Für Trockeninstallation - waagerecht (/R)
Esecuzione per camera asciutta - orizzontale (/R)

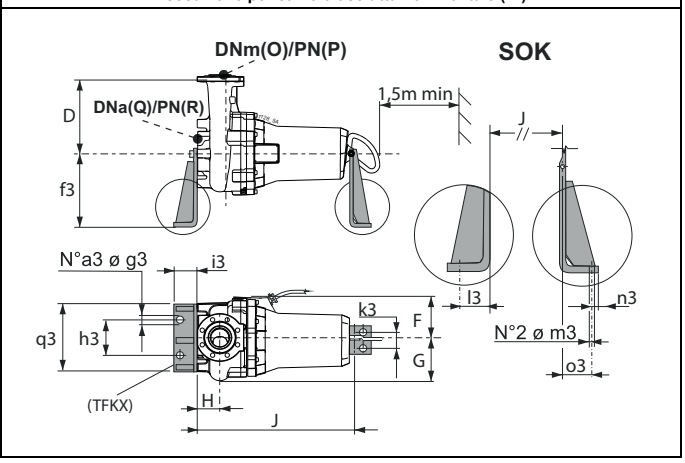

Tipo / *Typ* / **Tipo**	Paso libre / *Kugeldurchgang* / **Passaggio Libero**	Peso / *Gewicht* / **Peso**	A	B	D	F	G	H	J	O	P	Q	R	Accesorios / *Zubehör* / **Accessori**			
	[mm]	**[kg]**	**[mm]**											BAK.	SOK.	TSK.A	TSK.B
KCD200NL+007562N3	Ø 100x110	235	846,9	840	550	240	340	170	727,5	200	10	200	10	N/M 3"	150/N3	M	M
KCD200NG+007562N3	Ø 100x110	235,3	846,9	840	550	240	340	170	727,5	200	10	200	10	N/M 3"	150/N3	M	M
KCD200NA+007562N3	Ø 100x110	236,7	846,9	840	550	240	340	170	727,5	200	10	200	10	N/M 3"	150/N3	M	M

BAK.	a	b	c	d	e	f	g	h	i	j	l	m	n	o	r	t	y	z
BAKN/M 3"	157,5	12,5	35	3"	425	117	220	595	345	24	80	623	250	380	250	10	465	791

SOK.	a3	f3	g3	h3	i3	k3	l3	m3	n3	o3	q3
SOK150/N3	2	400	22	320	100	100	66	22	34	43	470

TSK.A	a2	b2	c2	e2	f2	j2	m2	n2	v2	w2
TSKMA	290	310	600	4	22	600	650	310	-	340

TSK.B	e2	f2	j2	m2	q2	r2	s2	v2	x2	y2	z2
TSKMB	4	14	600	650	420	200	220	350	480	510	836

(3) z = Inmersión mínima para motor sin camisa en funcionamiento continuo S1 (compatiblemente con el NPSHR)

y = Inmersión mínima para motor sin camisa en funcionamiento intermitente S3 (compatiblemente con el NPSHR)

(3) z = Mindesttauchtiefe für Motor ohne Außengehäuse in Dauerbetrieb S1 (kompatibel mit der NPSHR)

y = Mindesttauchtiefe für Motor ohne Außengehäuse in Aussetzbetrieb S3 (kompatibel mit der NPSHR)

(3) z = Immersione minima per motore senza mantello in funzione continuo S1 compatibilmente con l'NPSHR

y = Immersione minima con motore senza mantello in funzione intermittente S3 compatibilmente con l'NPSHR

Cod. 996486AD/01-26 - Copyright © 2006 Caprari S.p.A. - All Rights Reserved

Accesorios
Zubehör
Accessori

Se ofrecen además: tirafondos; reguladores de nivel y cuadros eléctricos

Außerdem lieferbar: Ankerschrauben, Niveauschalter und Schaltkästen

Sono inoltre disponibili: tirafondi, regolatori di livello e quadri elettrici

Base para acoplamiento automático (*) *Automatischer Kupplungsfußkrümmer (*)* **Piede di accoppiamento automatico (*)**	Tipo *Typ* **Tipo**	A		B		Peso *Gewicht* **Peso**	Electrobomba tipo *Elektropumpe Typ* **Elettropompa tipo**															
		DN	UNI PN	DN	UNI PN	**[Kg]**	KCW080H	KCW080L	KCM080F	KCM080H	KCM080L	KCA080H	KCA080L	KCW100H	KCW100L	KCM100H	KCA100H	KCA100L	KCM150H	KCM150L	KCA150H	KCD200N
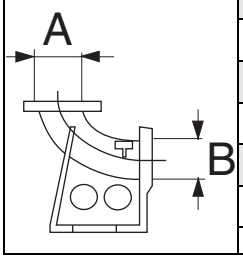	BAKF 2"	80	ex PN10	80	16	26	●	●	●	●	●	●	●	-	-	-	-	-	-	-	-	-
	BAKF-A 2"	80	16	80	16	26	●	●	●	●	●	●	●	-	-	-	-	-	-	-	-	-
	BAKG 2"	100	16	100	16	30	-	-	-	-	-	-	-	●	●	●	●	●	-	-	-	-
	BAKG/F 2"	100	16	80	16	30	●	●	●	●	●	●	●	-	-	-	-	-	-	-	-	-
	BAKN/M 3"	250	10	200	10	132	-	-	-	-	-	-	-	-	-	-	-	-	-	-	-	●
	BAKVI 2"	150	16	150	16	50	-	-	-	-	-	-	-	-	-	-	-	-	●	●	●	-

(*) = Con:
Abrazadera cuerpo de impulsión (fundición modular)
Soporte para tubos de guía (acero inoxidable)
Piezas menores

(*) = Komplett mit:
Pumpengehäusebügel (Sphäroguß)
Obere Führungsrohrbefestigung (Edelstahl)
Kleinteile

(*) = Completo di:
Staffa corpo premente (ghisa sferoidale)
Staffa per tubi guida (acciaio inox)
Minuteria

Tubos guía (*) (acero galvanizado en caliente) *Führungsrohre (*) (feuerverzinkter Stahl)* **Tubi guida (*) (acciaio zincato a caldo)**	Tipo *Typ* **Tipo**	Peso *Gewicht* **Peso**	Electrobomba tipo *Elektropumpe Typ* **Elettropompa tipo**															
		[Kg]	KCW080H	KCW080L	KCM080F	KCM080H	KCM080L	KCA080H	KCA080L	KCW100H	KCW100L	KCM100H	KCA100H	KCA100L	KCM150H	KCM150L	KCA150H	KCD200N
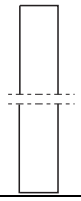	TUB 2"	21	●	●	●	●	●	●	●	●	●	●	●	●	●	●	●	-
	TUB 3"	51	-	-	-	-	-	-	-	-	-	-	-	-	-	-	-	●

(*) = Opcional: acero inoxidable

(*) = Auf Wunsch: Edelstahl

(*) = Su richiesta: acciaio inox

Kit Cadena y mosquetón (*) *Kette und Schäckel Kit (*)* **Kit Catena e Grillo (*)**	Tipo *Typ* **Tipo**	Caudal máx *Max. Belastbarkeit* **Portata max**	Longitud *Länge* **Lunghezza**	Electrobomba tipo *Elektropumpe Typ* **Elettropompa tipo**															
		[Kg]	**[m]**	KCW080H	KCW080L	KCM080F	KCM080H	KCM080L	KCA080H	KCA080L	KCW100H	KCW100L	KCM100H	KCA100H	KCA100L	KCM150H	KCM150L	KCA150H	KCD200N
CAT 	CAT D.8 / GRL D.10	250	5	●	-	●	●	-	●	-	-	-	●	●	-	-	-	-	-
	CAT D.10 / GRL D.11	400	5	-	●	-	-	●	-	●	●	●	-	-	●	●	●	●	-
GRI 	CAT D.14 / GRL D.16	2500	5	-	-	-	-	-	-	-	-	-	-	-	-	-	-	-	●

(*) = Opcional: acero inoxidable

(*) = Auf Wunsch: Edelstahl

(*) = Su richiesta: acciaio inox

Estructura de soporte (acero galvanizado en caliente) *Stützgestell (feuerverzinkter Stahl)* **Telaio di sostegno (acciaio zincato a caldo)**	Tipo *Typ* **Tipo**	Peso *Gewicht* **Peso**	Electrobomba tipo *Elektropumpe Typ* **Elettropompa tipo**															
		[Kg]	KCW080H	KCW080L	KCM080F	KCM080H	KCM080L	KCA080H	KCA080L	KCW100H	KCW100L	KCM100H	KCA100H	KCA100L	KCM150H	KCM150L	KCA150H	KCD200N
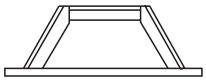	TSKMB	20	-	-	-	-	-	-	-	-	-	-	-	-	●	●	●	●
	TSK80B	8,5	●	●	-	● (*)	●	●	●	-	-	-	-	-	-	-	-	-
	TSK100B	18,5	-	-	-	● (4P) (°)	-	-	-	●	●	●	●	●	-	-	-	-

(*) = DNa (Q) = 80
(°) = DNa (Q) = 100

(*) = DNa (Q) = 80
(°) = DNa (Q) = 100

(*) = DNa (Q) = 80
(°) = DNa (Q) = 100

Curva con brida portatubo (acero galvanizado) *Flanschbogen für Schlauchanschluß (feuerverzinkter Stahl)* **Curva flangiata portagomma (acciaio zincato a caldo)**	Tipo *Typ* **Tipo**	Peso *Gewicht* **Peso**	Electrobomba tipo *Elektropumpe Typ* **Elettropompa tipo**															
		[Kg]	KCW080H	KCW080L	KCM080F	KCM080H	KCM080L	KCA080H	KCA080L	KCW100H	KCW100L	KCM100H	KCA100H	KCA100L	KCM150H	KCM150L	KCA150H	KCD200N
	CFP80	7	●	●	●	●	●	●	●	-	-	-	-	-	-	-	-	-
	CFP100	9	-	-	-	-	-	-	-	●	●	●	●	●	-	-	-	-
	CFP150	18	-	-	-	-	-	-	-	-	-	-	-	-	●	●	●	-
	CFP200	30	-	-	-	-	-	-	-	-	-	-	-	-	-	-	-	●

Cod. 996486AD/01-26 - Copyright © 2006 Caprari S.p.A. - All Rights Reserved

Tubos guía (Acero con pintura protectora) *Führungsrohre (Stahl mit Schutzlack)* **Supporti (acciaio con vernice protettiva)**	Tipo *Typ* **Tipo**	Peso *Gewicht* **Peso**	Electrobomba tipo *Elektropumpe Typ* **Elettropompa tipo**															
		[Kg]	KCW080H	KCW080L	KCM080F	KCM080H	KCM080L	KCA080H	KCA080L	KCW100H	KCW100L	KCM100H	KCA100H	KCA100L	KCM150H	KCM150L	KCA150H	KCD200N
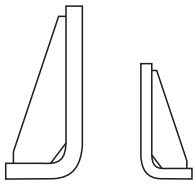	SOK100/N3	34,5	-	-	-	2,9-3,7-4,6-5,8	-	-	-	2,1-2,9-3,7-4,6-5,8	4-7,5-10,5-12,5	1,5-1,8-2,9-3,7-4,6-5,8	2,9-3,7-4,6-5,8	7,5-10,5-12,5	-	-	-	-
	SOK150/N3	26,5	-	-	-	-	-	-	-	-	-	-	-	-	4,6-5,8	4-7,5-10,5-12,5	2,1-2,9-3,7-4,6-5,8	7,5
	SOK80/N3	26,5	1,5-1,6-2,1-2,9-3,7-4,6-4,8-5,8-6,5-9	12,5-16,5	-	1,5-1,6-2,1-2,9	6,5-9-12,5-16,5	1,6-2,1-2,9	6,5-9-12,5-16,5	-	-	-	-	-	-	-	-	-

Manilla de enganche en acero inoxidable (*) *Hakengriff aus Edelstahl (*)* **Maniglia di aggancio in acciaio inox (*)**	Tipo *Typ* **Tipo**	Peso *Gewicht* **Peso**	Electrobomba tipo *Elektropumpe Typ* **Elettropompa tipo**															
		[Kg]	KCW080H	KCW080L	KCM080F	KCM080H	KCM080L	KCA080H	KCA080L	KCW100H	KCW100L	KCM100H	KCA100H	KCA100L	KCM150H	KCM150L	KCA150H	KCD200N
	MAN-235/3	0,5	-	-	●	-	-	-	-	-	-	-	-	-	-	-	-	-

(*) = Completa de tornillos y tuercas

(*) = Komplett mit Schrauben und Muttern

(*) = Completa di minuteria

Estructura de soporte (acero galvanizado en caliente) *Stützgestell (feuerverzinkter Stahl)* **Telaio di sostegno (acciaio zincato a caldo)**	Tipo *Typ* **Tipo**	A		B		Peso *Gewicht* **Peso**	Electrobomba tipo *Elektropumpe Typ* **Elettropompa tipo**															
		DN	UNI PN	DN	UNI PN	**[Kg]**	KCW080H	KCW080L	KCM080F	KCM080H	KCM080L	KCA080H	KCA080L	KCW100H	KCW100L	KCM100H	KCA100H	KCA100L	KCM150H	KCM150L	KCA150H	KCD200N
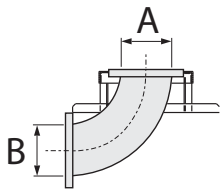	TSKIA	150	16	150	16	50	-	-	-	-	-	-	-	-	-	-	-	-	●	●	●	-
	TSKMA	200	10	200	10	70	-	-	-	-	-	-	-	-	-	-	-	-	-	-	-	●
	TSKK80A	80	16 (*)	80	16 (*)	35	●	●	-	●	●	●	●	-	-	-	-	-	-	-	-	-
	TSK100A	100	16	100	16	34	-	-	-	● (4P)	-	-	-	●	●	●	●	●	-	-	-	-

(*) = Versión para cámara seca

(*) = Für Trockeninstallation

(*) = Esecuzione per camera asciutta

Curva embridada (acero galvanizado) *Flanschkrümmer (feuerverzinkter Stahl)* **Curva flangiata (acciaio zincato a caldo)**	Tipo *Typ* **Tipo**	A		B		Peso *Gewicht* **Peso**	Electrobomba tipo *Elektropumpe Typ* **Elettropompa tipo**															
		DN	UNI PN	DN	UNI PN	**[Kg]**	KCW080H	KCW080L	KCM080F	KCM080H	KCM080L	KCA080H	KCA080L	KCW100H	KCW100L	KCM100H	KCA100H	KCA100L	KCM150H	KCM150L	KCA150H	KCD200N
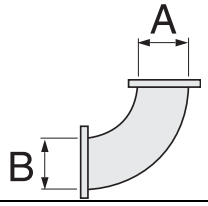	CFK80	80	16	80	16	10,5	●	●	-	●	●	●	●	-	-	-	-	-	-	-	-	-
	CFK100	100	16	100	16	12	-	-	-	-	-	-	-	●	●	●	●	●	-	-	-	-
	CFK150	150	16	150	16	25,5	-	-	-	-	-	-	-	-	-	-	-	-	●	●	●	-
	CFK200	200	10	200	10	31	-	-	-	-	-	-	-	-	-	-	-	-	-	-	-	●

Cod. 996486AD/01-26 - Copyright © 2006 Caprari S.p.A. - All Rights Reserved

Características motores a 50 Hz (*N/X)
*Merkmale der 50 Hz - Motoren (*N/X)*
Caratteristiche motori a 50 Hz (*N/X)

Polos *Pole* **Poli**	Motor tipo *Motor Typ* **Motore tipo**	Potencia motor *Motor-leistung* **Potenza motore**		Consumo *Stromaufnahme* **Assorbimento**	Arranque directo *Direktes Starten* **Avviamento diretto**	Arranque directo2 *Direktes Starten2* **Avviamento diretto2** (Estándar) *(Standard)* **(Standard)**		Máx. arranques/hora *Max. Anläufe/Stunde* **Max avviamenti/ora**	Grado de intermitencia *Grad des Aussetzbetriebs* **Grado di intermittenza**
		P_1	P_2	IN (400V)		Directo *Direktes* **Diretto**	Y - Δ	No.	S3 **[%]**
		[kW]		**[A]**	I_S/I_N				
6	KC00156..H112..	1,84	1,5	3,4	5,6	●		20	50
	KC00186..H132..	2,1	1,8	4,1	7,2	●		20	40
	KC00406..L132..	4,71	4	9	5,8	●		20	40
	KC00756..N160..	8,46	7,5	15,8	7,3	●	●	15	30
4	KC00164..F100..	1,89	1,6	3,7	6,6	●		20	30
	KC00164..H112..	1,87	1,6	3,4	7,4	●		20	30
	KC00214..F100..	2,46	2,1	5,1	7,7	●		20	30
	KC00214..H112..	2,4	2,1	5	8,1	●		20	30
	KC00294..H112..	3,35	2,9	6,1	6,6	●		20	30
	KC00374..H132..	4,22	3,7	7,7	6,8	●		20	25
	KC00464..H132..	5,22	4,6	9,5	6,1	●		20	25
	KC00584..H132..	6,58	5,8	11,9	6,7	●	●	20	30
	KC00754..L132..	8,41	7,5	15,3	7,7	●	●	15	25
	KC01054..L160..	11,56	10,5	20	6,2	●	●	15	20
	KC01254..L160..	13,79	12,5	24	6	●	●	10	20
2	KC00482..H112..	5,5	4,8	8,9	9,2	●		20	25
	KC00652..H132..	7,34	6,5	11,9	9,2	●	●	15	30
	KC00652..L132..	7,34	6,5	11,8	9,3	●	●	15	35
	KC00902..H132..	10	9	16,3	8,8	●	●	15	35
	KC00902..L132..	10	9	16,1	8,9	●	●	15	35
	KC01252..L132..	13,79	12,5	22,4	8,6	●	●	10	30
	KC01652..L160..	18,11	16,5	31	8,9	●	●	10	25

*N = Versión estàndard
*X = Versión antideflagrante
P_1 = Potencia absorbida motor
P_2 = Potencia suministrada por el motor
I_N = Potencia suministrada motor
I_S = Corriente de arranque
- Las electrobombas pueden funcionar en servicio continuo S1 con motor sumergido, en servicio intermitente S3 (ver relativos grados de intermitencia en la tabla) con motor no sumergido.
El servicio S3 indica un funcionamiento intermitente con ciclos iguales de 10 minutos de los que se señalan los minutos del ciclo en el que el motor puede funcionar (Ej.: S3 = 25% el funcionamiento está compuesto de una secuencia repetitiva de 2,5 min. de funcionamiento y de 7,5 min. de parada). Ver norma CEI EN 60034-1.

- Los motores electricos están previstos para ser alimentados a las siguientes tensiones nominales de red: 400V ±10% estándar; 230V ±10% sobre demanda.
Tensiones distintas bajo pedido.

**N = Standard Version*
**X = Ex-geschützer Version*
P_1 = Vom Motor aufgenommene Leistung
P_2 = Abgabeleistung Motor
I_N = Vom Motor abgegebene Leistung
I_S = Anlaufstrom
- Die Elektropumpen sind mit untergetauchtem Motor für den Dauerbetrieb S1 und mit nicht untergetauchtem Motor für den Aussetzbetrieb S3 (vgl. Grad des Aussetzbetriebs in der Tabelle) geeignet.
Die Betriebsart S3 steht für Aussetzbetrieb, der sich aus Zyklen von je 10 Minuten Dauer zusammensetzt, von denen die Minuten des Zyklus angegeben werden, in denen der Motor laufen kann (Bsp.: S3 = 25%). Der Betrieb setzt sich aus einer Sequenz zusammen, in der sich 2,5 min Betrieb und 7,5 min Pause wiederholen. Vgl. Norm CEI EN 60034-1.

- Die Elektromotoren sind vorgesehen für folgende Spannungen: 400 V ± 10% Standard; 230 V ± 10% auf Wunsch.

Andere Spannungen auf Wunsch.

***N = Versione standard**
***X = Versione antideflagrante**
P_1 = Potenza assorbita motore
P_2 = Potenza resa dal motore
I_N = Corrente nominale
I_S = Corrente di avviamento
- Le elettropompe sono atte a funzionare in servizio continuo S1 con motore immerso, in servizio intermittente S3 con motore non immerso (vedi relativi gradi di intermittenza nella tabella).
Il servizio S3 sta ad indicare un funzionamento intermittente composto da cicli tutti uguali di 10 minuti di cui si indicano i minuti del ciclo in cui il motore può funzionare (Es. : S3 = 25% il funzionamento è composto da una sequenza ripetitiva di 2,5 minuti di funzionamento e di 7,5 minuti di sosta). Vedi norma CEI EN 60034-1.

- I motori elettrici sono previsti per essere alimentati alle seguenti tensioni nominali di rete: 400 V ± 10% standard; 230 V ± 10% a richiesta.
Tensioni diverse su richiesta.

Cod. 996486AD/01-26 - Copyright © 2006 Caprari S.p.A. - All Rights Reserved

K+
DN 100÷250

Campo de prestaciones
Leistungsbereich
Campo di prestazioni

KCW100N
KCM100N
KCM150N
KCM200P
KCD200N+01106..6P
KCD200N(4)P
KCD250P
KCA100N
KCA150N
KCA200N

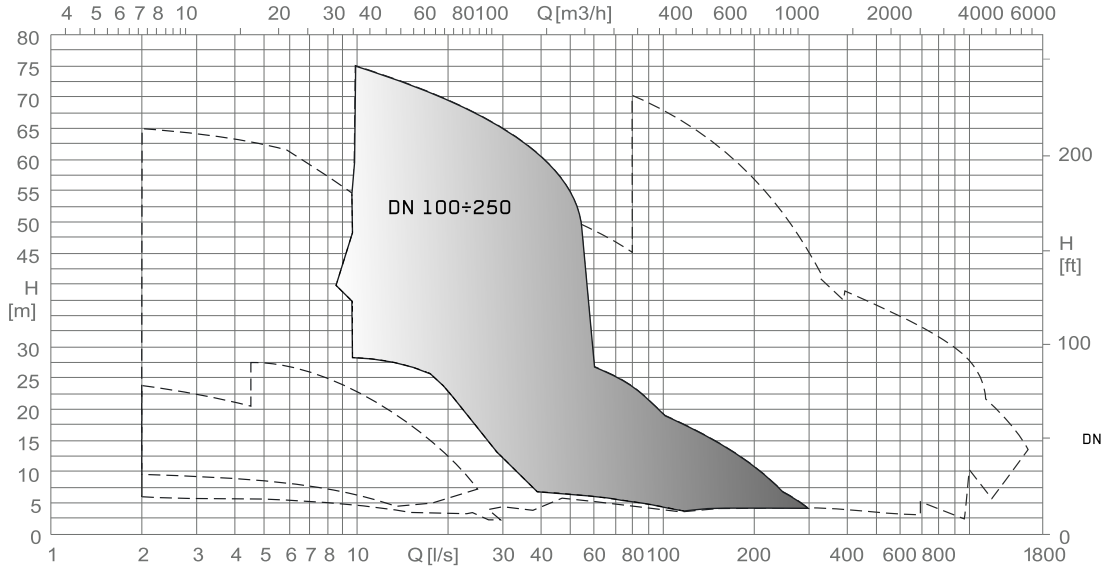

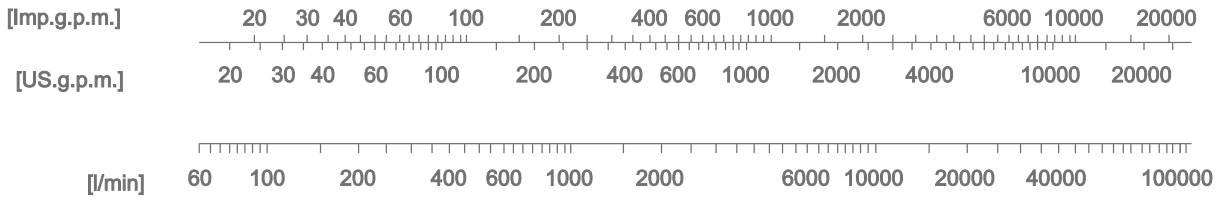

Cod. 996486AD/01-26 - Copyright © 2006 Caprari S.p.A. - All Rights Reserved

Ejemplificación sigla electrobomba
Erklärung der Typenbezeichnung der Elektropumpe
Esemplificazione sigla elettropompa

KCW100N
KCM100N
KCM150N
KCM200P
KCD200N+01106..6P
KCD200N(4)P
KCD250P
KCA100N
KCA150N
KCA200N

En comun con sigla motor
Gemeincode mit motorbezeichnung
Comunanze con sigla motore

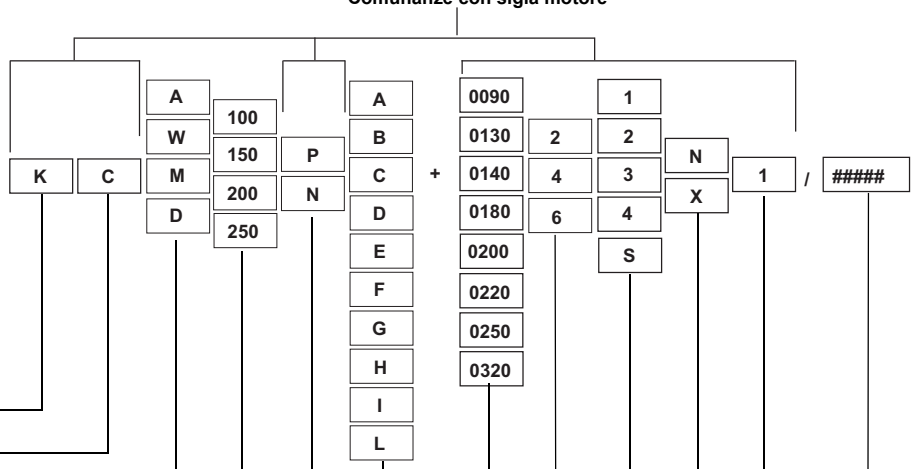

Serie - *Baureihe* - **Serie**

50 Hz

Rodete: abierta de doble canal “A”; abierto "W"; monocanal "M" - Bicanal "D"
Laufrad: Offenes zweiblatt-laufrad “A”; Wirbelstrom-Laufrad "W"; Einkanal-Version "M" - Zweikanal "D"
Girante: bipala aperta “A”; a vortice "W"; monocanale "M"; bicanale “D”

Tamaño parte hidráulica (DNm)
Baugröße der hydraulischen Teile (DNm)
Grandezza parte idraulica (DNm)

Dimensión embridamiento motor eléctrico
Flanschgröße Elektromotor
Grandezza flangiatura motore elettrico

Reducción rodete - *Laufraddurchmesser* - **Riduzione girante**

Código potencia suministrada por el motor
Abgabelleistung Motor Code
Codice potenza resa motore

Número polos - *Polzahl* - **Numero poli**

Características de fabricación del motor eléctrico trifásico, clase de aislamiento F, grado de protección IP68-IEC
Baudaten elektrischer Drehstrommotor, Isolierstoffklasse F, Schutzart IP68-IEC
Caratteristiche costruttive motore elettrico trifase, classe di isolamento F, grado di protezione IP68-IEC
1 = 400 (380-415) V-Y
2 = 400 (380-415) V-Δ / 700 (660-720) V-Y
3 = 230 (220-240) V-Δ / 400 (380-415) V-Y
4 = 230 (220-240) V-Δ
S = -*Especiales* - Spezialausführung - **Speciali**

Electrobomba estándar: (N) ; versión antideflagrante: (X) (la fabricación respeta las normas EN 60079 - EN 60079-1tipo ATEX II 2G Ex db h IIB T4 Gb y I M2 Ex db h I Mb)
Standard Elektropumpe: (N) ; ex-geschützte Ausführung: (X) (Konstruktion gemäß der Normen EN 60079 - EN 60079-1 Typ ATEX II 2G Ex db h IIB T4 Gb und I M2 Ex db h I Mb)
Elettropompa standard: (N) ; versione antideflagrante: (X) (la costruzione è conforme alle norme EN60079-0 - EN60079-1 tipo ATEX II 2G Ex db h IIB T4 Gb e I M2 Ex db h I Mb)

Código generacional - *Zeugunscode* - **Codice generazionale**

Especialidades diferentes -
Verschiedene Spezialität -
Specialità varie

Cod. 996486AD/01-26 - Copyright © 2006 Caprari S.p.A. - All Rights Reserved

K+
DN 100÷250

caprari

Fabricación y materiales
Konstruktion und Werkstoffe
Costruzione e materiali

KCW100N
KCM100N
KCM150N
KCM200P
KCD200N+
01106..6P
KCD200N(4)P
KCD250P

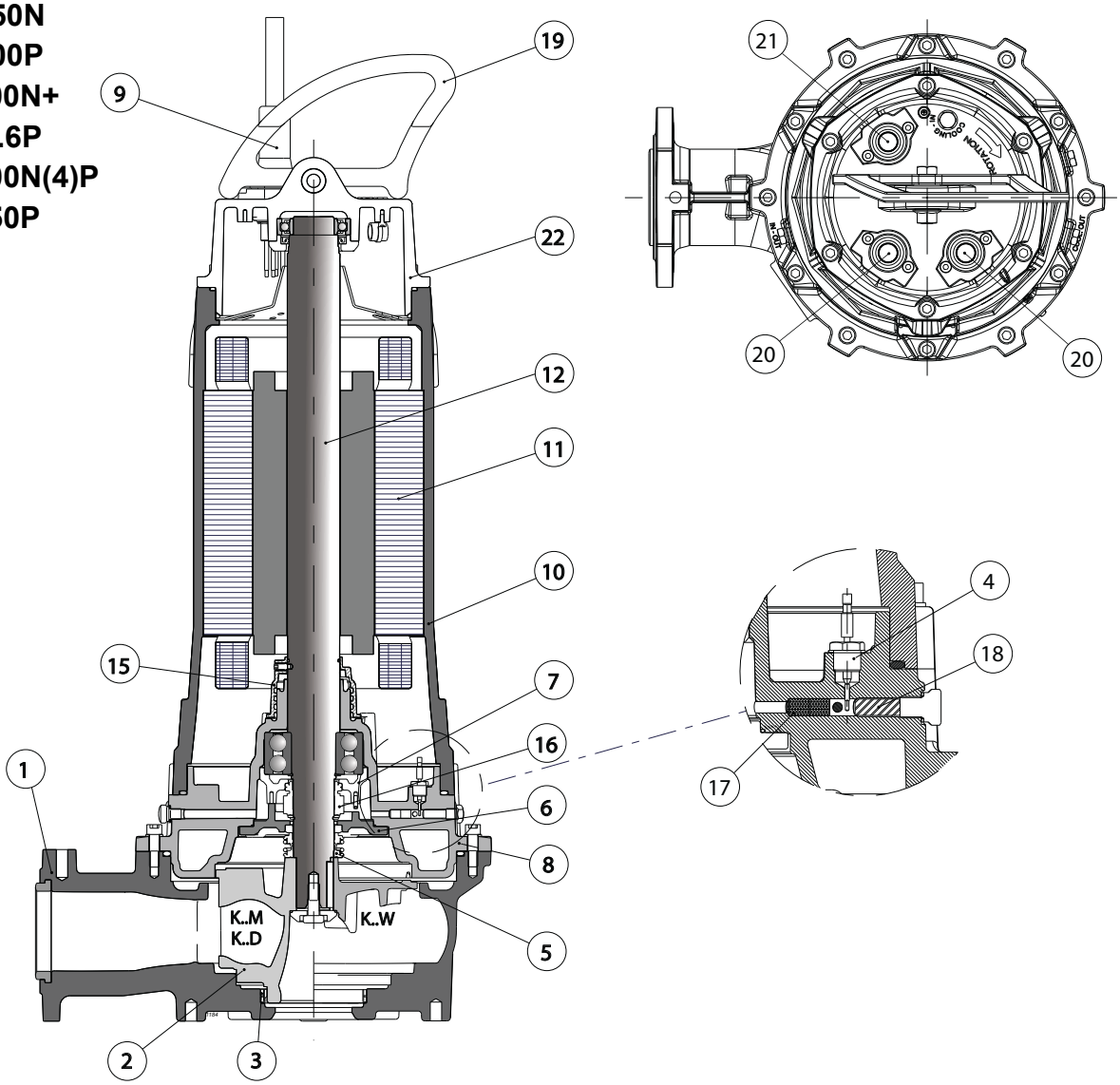

Pos.	Numero	Material	*Bezeichnung*	*Werkstoffe*	**Nomenclatura**	**Materiale**
1	Cuerpo impulsión	Hierro fundido	*Druckgehäuse*	*Grauguss*	**Corpo mandata**	**Ghisa grigia**
2	Rodete	Hierro fundido	*Laufrad*	*Grauguss*	**Girante**	**Ghisa grigia**
3	Anillo alojam. rodete	Acero/Goma	*Spaltring*	*Stahl/Gummi*	**Anello sede girante**	**Acciaio/Gomma**
4	Sonda de conductividad	-	*Leitfähigkeitsaufnehmer*	-	**Sonda di conduttività**	**-**
5	Cierre mecánico lado bomba	Carburo de silicio/ carburo de silicio	*Mech. Dichtring pumpseitig*	*Siliziumkarbid/ siliziumkarbid*	**Tenuta meccanica lato pompa**	**Carburo di silicio/ carburo di silicio**
6	Brida porta cierre mecánico	Fundicion esferoidal	*Flansch für Gleitringdichtung*	*Spharoguss*	**Flangia porta tenuta meccanica**	**Ghisa sferoidale**
7	Soporte cojinete	Fundicion esferoidal	*Lagergehäuse*	*Spharoguss*	**Supporto cuscinetto**	**Ghisa sferoidale**
8	Caja aceite	Hierro fundido	*Öltrennkammer*	*Grauguss*	**Scatola olio**	**Ghisa grigia**
9	Sujeta-cable	Acero inox	*Kabelverschraubung*	*Rostfreier edelstahl*	**Pressacavo**	**Acciaio inox**
10	Carcasa motor	Hierro fundido	*Motorgehäuse*	*Grauguss*	**Carcassa motore**	**Ghisa grigia**
11	Estátor	Chapa magnética	*Stator*	*Elektroblech*	**Statore**	**Lamierino magnetico**
12	Eje con rotor	Acero inox/Chapa magnética	*Welle mit Läufer*	*Rostfreier edelstahl/ Elektroblech*	**Albero completo di rotore**	**Acciaio inox/ Lamierino magnetico**
15	Centrifugator de aceite	Tecnopolímero	*Ölschleuder*	*Technopolymer*	**Centrifugatore olio**	**Tecnopolimero**
16	Cierre mecánico lado motor	Cerámica/grafito	*Mech. Dichtring motorseitig*	*Keramik/Grafit*	**Tenuta meccanica lato motore**	**Ceramica/grafite**
17	Arestador de flama	Acero inox	*Flammendurchschlagsicherung*	*Rostfreier edelstahl*	**Arrestatore di fiamma**	**Acciaio inox**
18	Diafragma	Goma nitrilica	*Membran*	*Nitrylgummi*	**Membrana**	**Gomma nitrilica**
19	Manilla	Acero inox	*Griff*	*Rostfreier edelstahl*	**Maniglia**	**Acciaio inox**
20	Cable redondo de alimentación	-	*Rundes Speisekabel*	-	**Cavo tondo di alimentazione**	**-**
21	Cable redondo auxiliar	-	*Rundes Zusatzkabe*	-	**Cavo tondo ausiliario**	**-**
22	Tapa cabezal	Hierro fundido	*Kopfdeckel*	*Grauguss*	**Coperchio testata**	**Ghisa grigia**

Tornillos y tuercas acero inox
Comercializado versión con rodetes de acero inoxidable AISI 316.

Schrauben und Muttern aus rostfreiem Edelstahl
Erhältlich ausführung mit laufrädern aus rostfreiem edelstahl AISI 316.

Viti e dadi in acciaio inox
Disponibile versione con girante in acciaio inox AISI 316.

Cod. 996486AD/01-26 - Copyright © 2006 Caprari S.p.A. - All Rights Reserved

Fabricación y materiales
Konstruktion und Werkstoffe
Costruzione e materiali

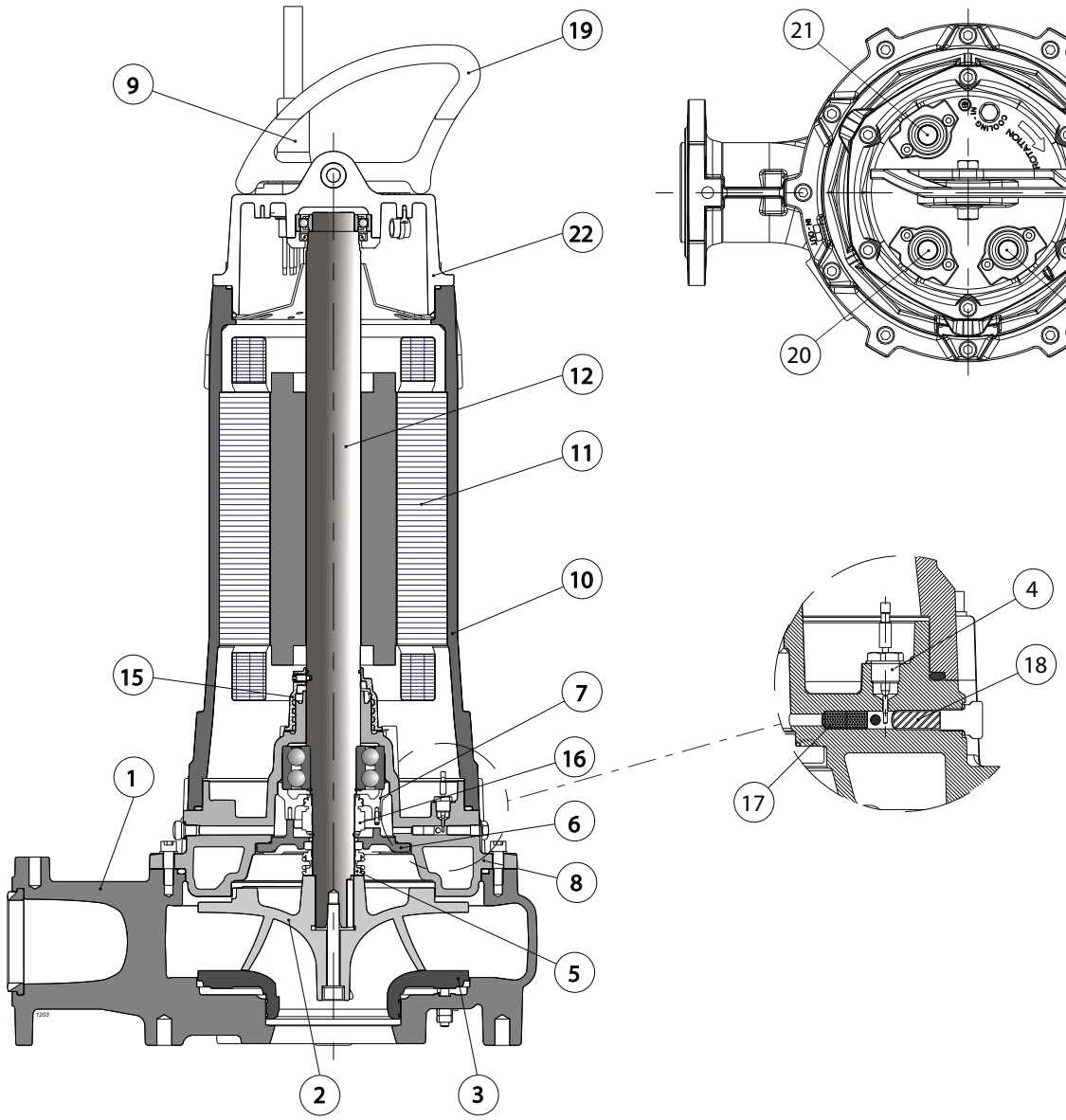

Pos.	Numero	Material	*Bezeichnung*	*Werkstoffe*	**Nomenclatura**	**Materiale**
1	Cuerpo impulsión	Hierro fundido	*Druckgehäuse*	*Grauguss*	**Corpo mandata**	**Ghisa grigia**
2	Rodete	Hierro fundido	*Laufrad*	*Grauguss*	**Girante**	**Ghisa grigia**
3	Soporte aspiración	Fundicion esferoidal	*Deckel*	*Spharoguss*	**Supporto aspirazione**	**Ghisa sferoidale**
4	Sonda de conductividad	-	*Leitfähigkeitsaufnehmer*	-	**Sonda di conduttività**	**-**
5	Cierre mecánico lado bomba	Carburo de silicio/ carburo de silicio	*Mech. Dichtring pumpseitig*	*Siliziumkarbid/ siliziumkarbid*	**Tenuta meccanica lato pompa**	**Carburo di silicio/ carburo di silicio**
6	Brida porta cierre mecánico	Fundicion esferoidal	*Flansch für Gleitringdichtung*	*Spharoguss*	**Flangia porta tenuta meccanica**	**Ghisa sferoidale**
7	Soporte cojinete	Fundicion esferoidal	*Lagergehäuse*	*Spharoguss*	**Supporto cuscinetto**	**Ghisa sferoidale**
8	Caja aceite	Hierro fundido	*Öltrennkammer*	*Grauguss*	**Scatola olio**	**Ghisa grigia**
9	Sujeta-cable	Acero inox	*Kabelverschraubung*	*Rostfreier edelstahl*	**Pressacavo**	**Acciaio inox**
10	Carcasa motor	Hierro fundido	*Motorgehäuse*	*Grauguss*	**Carcassa motore**	**Ghisa grigia**
11	Estátor	Chapa magnética	*Stator*	*Elektroblech*	**Statore**	**Lamierino magnetico**
12	Eje con rotor	Acero inox/Chapa magnética	*Welle mit Läufer*	*Rostfreier edelstahl/ Elektroblech*	**Albero completo di rotore**	**Acciaio inox/ Lamierino magnetico**
15	Centrifugator de aceite	Tecnopolímero	*Ölschleuder*	*Technopolymer*	**Centrifugatore olio**	**Tecnopolimero**
16	Cierre mecánico lado motor	Cerámica/grafito	*Mech. Dichtring motorseitig*	*Keramik/Grafit*	**Tenuta meccanica lato motore**	**Ceramica/grafite**
17	Arestador de flama	-	*Flammendurchschlagsicherung*	-	**Arrestatore di fiamma**	**-**
18	Diafragma	Goma nitrilica	*Membran*	*Nitrylgummi*	**Membrana**	**Gomma nitrilica**
19	Manilla	Acero inox	*Griff*	*Rostfreier edelstahl*	**Maniglia**	**Acciaio inox**
20	Cable redondo de alimentación	-	*Rundes Speisekabel*	-	**Cavo tondo di alimentazione**	**-**
21	Cable redondo auxiliar	-	*Rundes Zusatzkabe*	-	**Cavo tondo ausiliario**	**-**
22	Tapa cabezal	Hierro fundido	*Kopfdeckel*	*Grauguss*	**Coperchio testata**	**Ghisa grigia**

Tornillos y tuercas acero inox

Comercializado versión con rodetes de acero inoxidable AISI 316.

Schrauben und Muttern aus rostfreiem Edelstahl

Erhältlich ausführung mit laufrädern aus rostfreiem edelstahl AISI 316.

Viti e dadi in acciaio inox

Disponibile versione con girante in acciaio inox AISI 316.

Cod. 996486AD/01-26 - Copyright © 2006 Caprari S.p.A. - All Rights Reserved

Cod. 996486AD/01-26 - Copyright © 2006 Caprari S.p.A. - All Rights Reserved

KCM100N

Rodete monocanal *Einkanal-Laufrad* **Girante monocanale**

Tipo *Typ* **Tipo**	KCM100N..+...42N3	KCM100N..+...42X3
Sondas térmicas *Temperaturfühler* **Sonde termiche**	Sì *Ja* **Sì**	Sì *Ja* **Sì**
Sonda de conductividad *Leitfähigkeits-Aufnehmer* **Sonda di conduttività**	Sì *Ja* **Sì**	Sì *Ja* **Sì**

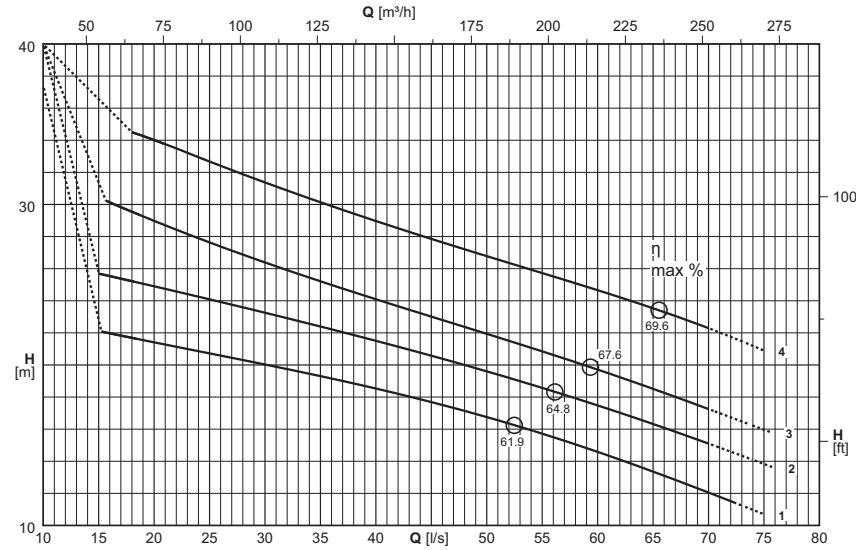

Versión cable (1) *Version kabel (1)* **Cavo Versione (1)**		
Electrobomba tipo *Elektropumpe Typ* **Elettropompa tipo**	Alimentación *Stromversorgung* **Alimentazione**	Auxiliar *Hilfskabel* **Ausiliario**
KCM100NL+016542N3	2x(4x6)x10	1x(4x1,5)x10
KCM100NG+019342N3	2x(4x10)x10	1x(4x1,5)x10
KCM100ND+019342N3	2x(4x10)x10	1x(4x1,5)x10
KCM100NA+023042N3	2x(4x10)x10	1x(4x1,5)x10

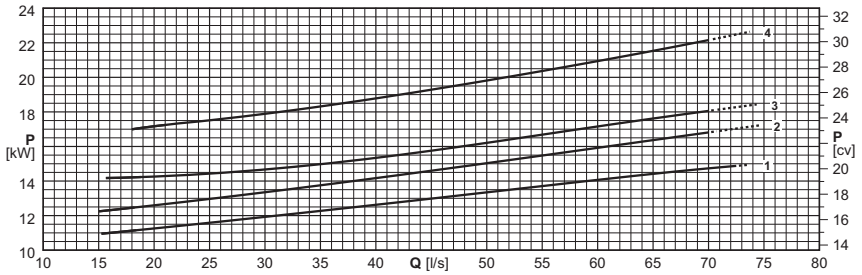

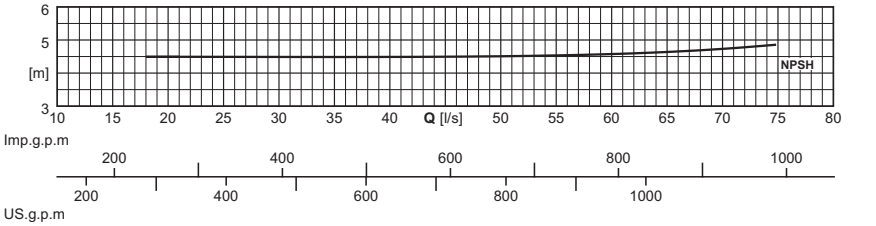

(1) = n. cables x (n° conductores por cable x sección [mm²]) x longitud cable [m] - Cable NSSHÖU-J

Longitud cable superior de 10 m opcional

(1) = Stück Kabel x (N. der Leiter pro Kabel x Querschnitt [mm²] x Kabellänge [m] - Kabel NSSHÖU-J

Kabellängen über 10 m auf Wunsch

(1) = n°. cavi x (n°. conduttori per cavo x sezione [mm²]) x lunghezza cavo [m] - Cavo NSSHÖU-J

Lunghezza cavo superiore a 10 m - su richiesta

Electrobomba tipo *Elektropumpe typ* **Elettropompa tipo**	Curva *Kurve* **Curva**	Potencia motor *Motor-leistung* **Potenza motore**	Caudal *Fördermenge* **Portata**																
			[l/s]	0	20	25	30	35	40	45	50	55	60	65	70	75			
		P_2	**[m³/h]**	0	72	90	108	126	144	162	180	198	216	234	252	270			
	(N°)	**[kW]**	Altura de carga *Förderhöe* **Prevalenza**																
KCM100NL+016542N3	1	16,5	**[m]**	27,4	21,4	20,7	20	19,3	18,5	17,7	16,8	15,7	14,6	13,4	12	10,7			
KCM100NG+019342N3	2	19,3	**[m]**	31	24,9	24,1	23,3	22,4	21,5	20,6	19,6	18,6	17,5	16,3	15,1	13,8			
KCM100ND+019342N3	3	19,3	**[m]**	34,3	29	27,6	26,4	25,2	24,1	23	21,9	20,8	19,7	18,5	17,3	16			
KCM100NA+023042N3	4	23	**[m]**	39,6	34	32,7	31,4	30,1	29	27,9	26,8	25,7	24,7	23,5	22,3				
$NPSH_R$			**[m]**		4,5	4,5	4,5	4,5	4,5	4,5	4,5	4,5	4,6	4,6	4,7	4,9			

P_2 = Potencia suministrada por el motor

Tolerancias sobre las prestaciones según normas:
UNI/ISO 9906 Nivel 3B

Para las características de los motores ver página "Características motores"

Para los accesorios ver página "Accessories"

P_2 = Abgabeleistung Motor

Toleranz der Leistungen gemäß der Normen:
UNI/ISO 9906 Klasse 3B

Für die Motordaten bitte auf Seite "Merkmale der Motoren" nachschlagen.

Für die Zubehörteile bitte auf Seite "Zubehörteile" nachschlagen

P_2 = Potenza resa dal motore

Tolleranze sulle prestazioni secondo norme:
UNI/ISO 9906 Grado 3B

Per caratteristiche motori vedere pagina "caratteristiche motori"

Per accessori vedere pagina accessori

Cod. 996486AD/01-26 - Copyright © 2006 Caprari S.p.A. - All Rights Reserved

Versión fija sumergida
Stationäre Naßinstallation
Esecuzione immersa fissa

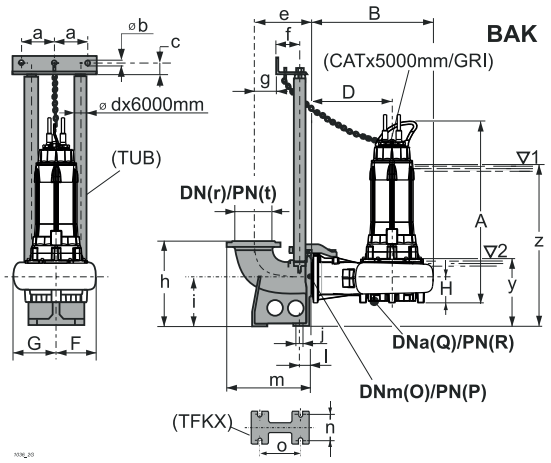

Versión sumergida con base soporte
Mobile Naßinstallation
Esecuzione immersa su telaio

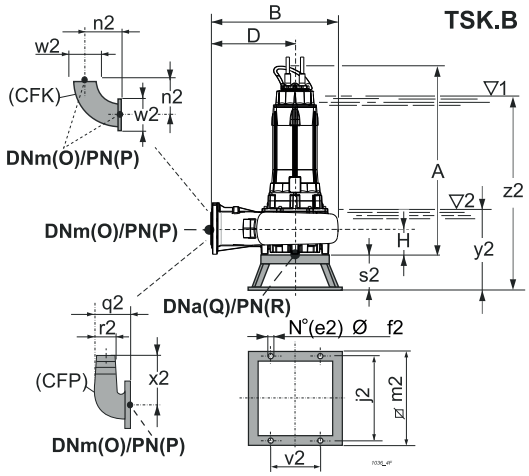

Versión para cámara seca - vertical (/R)
Für Trockeninstallation - senkrecht (/R)
Esecuzione per camera asciutta - verticale (/R)

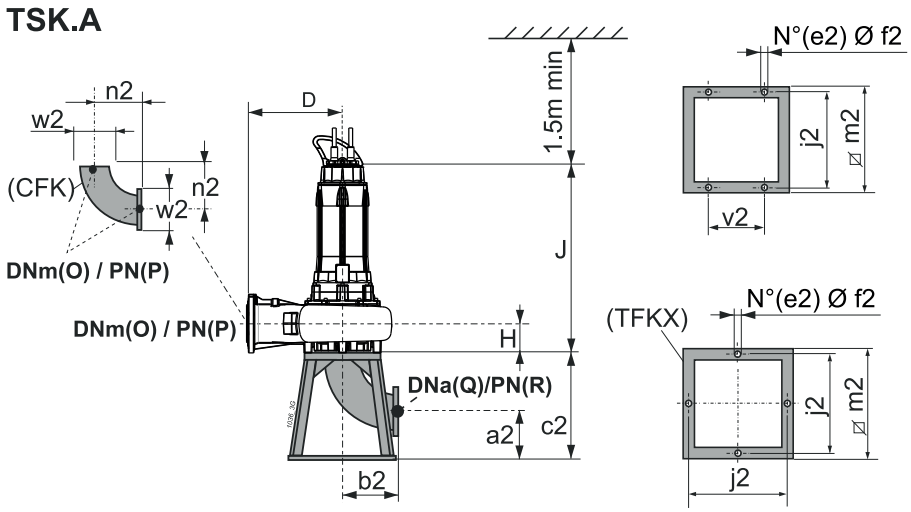

Tipo *Typ* **Tipo**	Paso libre *Kugeldurchgang* **Passaggio Libero**	Peso *Gewicht* **Peso**	A	B	D	F	G	H	J	O	P	Q	R	Accesorios *Zubehör* **Accessori**		
	[mm]	**[kg]**	**[mm]**											BAK.	TSK.A	TSK.B
KCM100NL+016542N3	Ø 100	350,05	1240	551	308	224	262	160	1085,5	100	16	150	16	100 2"	I	M
KCM100NG+019342N3	Ø 100	371,93	1240	551	308	224	262	160	1085,5	100	16	150	16	100 2"	I	M
KCM100ND+019342N3	Ø 100	372,82	1240	551	308	224	262	160	1085,5	100	16	150	16	100 2"	I	M
KCM100NA+023042N3	Ø 100	397,85	1240	551	308	224	262	160	1085,5	100	16	150	16	100 2"	I	M

BAK.	a	b	c	d	e	f	g	h	i	j	l	m	n	o	r	t	y	z
BAK100 2"	130	12,5	35	2"	228	102	48	430	280	18	49	338	194	186	100	16	454	1075

TSK.A	a2	b2	c2	e2	f2	j2	m2	n2	v2	w2
TSKIA	205	395	600	4	22	600	650	204	-	220

TSK.B	e2	f2	j2	m2	n2	q2	r2	s2	v2	w2	x2	y2	z2
TSKMB	4	14	600	650	204	215	100	220	350	220	273	554	1175

(3) z = Inmersión mínima para motor sin camisa en funcionamiento continuo S1 (compatiblemente con el NPSHR)

y = Inmersión mínima para motor sin camisa en funcionamiento intermitente S3 (compatiblemente con el NPSHR)

(3) z = Mindesttauchtiefe für Motor ohne Außengehäuse in Dauerbetrieb S1 (kompatibel mit der NPSHR)

y = Mindesttauchtiefe für Motor ohne Außengehäuse in Aussetzbetrieb S3 (kompatibel mit der NPSHR)

(3) z = Immersione minima per motore senza mantello in funzione continuo S1 compatibilmente con l'NPSHR

y = Immersione minima con motore senza mantello in funzione intermittente S3 compatibilmente con l'NPSHR

Cod. 996486AD/01-26 - Copyright © 2006 Caprari S.p.A. - All Rights Reserved

KCA100N

Rodete abierta de doble canal *Offenes zweiblatt-laufrad* **Girante bipala aperta**
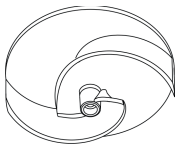

Tipo *Typ* **Tipo**	KCA100N..+...42N3	KCA100N..+...42X3
Sondas térmicas *Temperaturfühler* **Sonde termiche**	Sì *Ja* **Sì**	Sì *Ja* **Sì**
Sonda de conductividad *Leitfähigkeits-Aufnehmer* **Sonda di conduttività**	Sì *Ja* **Sì**	Sì *Ja* **Sì**

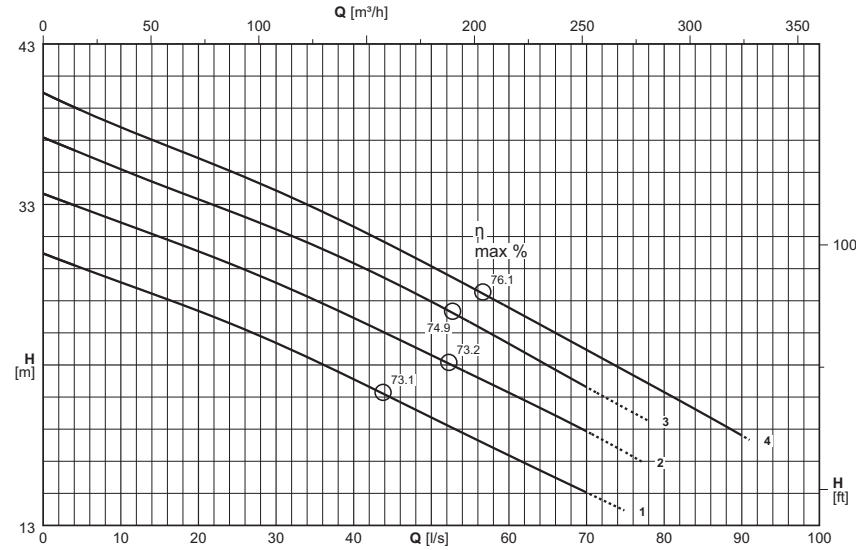

Versión cable (1) *Version kabel (1)* **Cavo Versione (1)**		
Electrobomba tipo *Elektropumpe Typ* **Elettropompa tipo**	Alimentación *Stromversorgung* **Alimentazione**	Auxiliar *Hilfskabel* **Ausiliario**
KCA100NL+016542N3	2x(4x6)x10	1x(4x1,5)x10
KCA100NG+019342N3	2x(4x10)x10	1x(4x1,5)x10
KCA100ND+021042N3	2x(4x10)x10	1x(4x1,5)x10
KCA100NA+026042N3	2x(4x10)x10	1x(4x1,5)x10

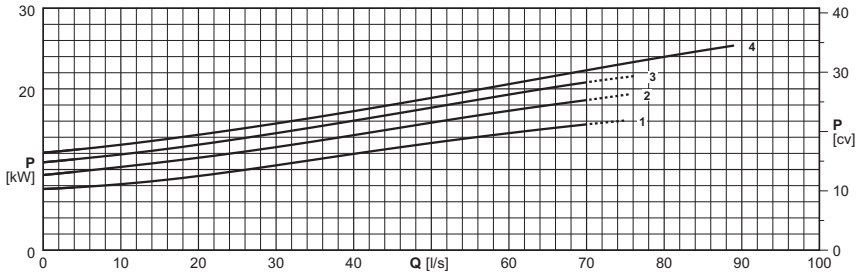

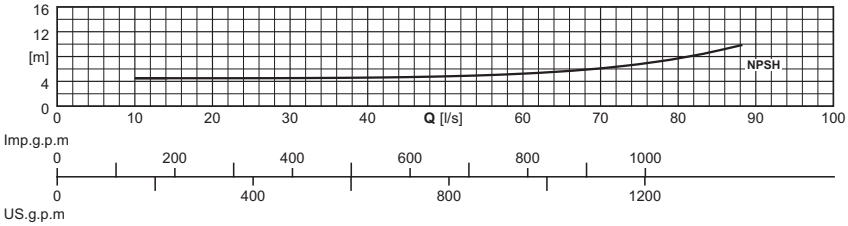

(1) = n. cables x (n° conductores por cable x sección [mm²]) x longitud cable [m] - Cable NSSHÖU-J

Longitud cable superior de 10 m opcional

(1) = Stück Kabel x (N. der Leiter pro Kabel x Querschnitt [mm²] x Kabellänge [m] - Kabel NSSHÖU-J

Kabellängen über 10 m auf Wunsch

(1) = n°. cavi x (n°. conduttori per cavo x sezione [mm²]) x lunghezza cavo [m] - Cavo NSSHÖU-J

Lunghezza cavo superiore a 10 m - su richiesta

Electrobomba tipo *Elektropumpe typ* **Elettropompa tipo**	Curva *Kurve* **Curva**	Potencia motor *Motor-leistung* **Potenza motore**	Caudal *Fördermenge* **Portata**																	
			[l/s]	0	5	10	15	20	25	30	35	40	45	50	60	70	80	90	91
		P_2	**[m³/h]**	0	18	36	54	72	90	108	126	144	162	180	216	252	288	324	327,6
	(N°)	**[kW]**	Altura de carga *Förderhöe* **Prevalenza**																	
KCA100NL+016542N3	1	16,5	**[m]**	29,9	29	28,1	27,3	26,4	25,4	24,4	23,3	22,1	20,9	19,7	17,4	15,1			
KCA100NG+019342N3	2	19,3	**[m]**	33,7	32,8	31,9	31	30,1	29,1	28,1	27	25,9	24,8	23,6	21,3	18,9			
KCA100ND+021042N3	3	21	**[m]**	37,2	36,2	35,2	34,2	33,3	32,4	31,4	30,4	29,3	28,2	26,9	24,3	21,6			
KCA100NA+026042N3	4	26	**[m]**	40	38,8	37,8	36,8	35,9	34,9	33,9	32,8	31,6	30,4	29,1	26,6	23,9	21,3	18,6	18,3
$NPSH_R$			**[m]**			4,5	4,5	4,5	4,5	4,5	4,6	4,6	4,7	4,9	5,4	6,4	8	10,5	

P_2 = Potencia suminitrada por el motor

Tolerancias sobre las prestaciones según normas:
UNI/ISO 9906 Nivel 3B

Para las características de los motores ver página "Características motores"

Para los accesorios ver página "Accessories"

Los rodetes de la bomba son torneados para obtener el punto de trabajo requerido.

P_2 = Abgabeleistung Motor

Toleranz der Leistungen gemäß der Normen:
UNI/ISO 9906 Klasse 3B

Für die Motordaten bitte auf Seite "Merkmale der Motoren" nachschlagen.

Für die Zubehörteile bitte auf Seite "Zubehörteile" nachschlagen

Die Laufräder werden auf den Betriebspunkt abgedreht

P_2 = Potenza resa dal motore

Tolleranze sulle prestazioni secondo norme:
UNI/ISO 9906 Grado 3B

Per caratteristiche motori vedere pagina "caratteristiche motori"

Per accessori vedere pagina accessori

Le giranti vengono tornite in modo da ottenere il punto di lavoro richiesto

Cod. 996486AD/01-26 - Copyright © 2006 Caprari S.p.A. - All Rights Reserved

Versión fija sumergida
Stationäre Naßinstallation
Esecuzione immersa fissa

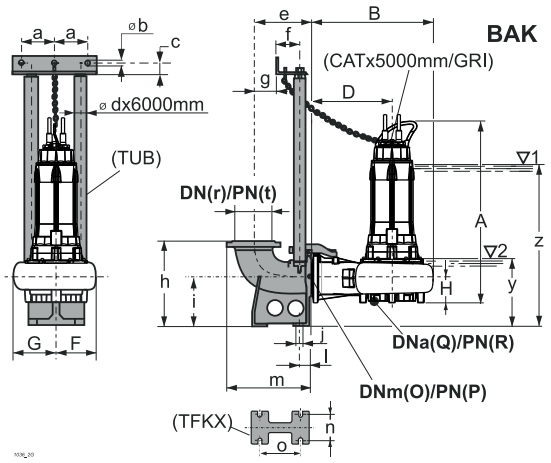

Versión sumergida con base soporte
Mobile Naßinstallation
Esecuzione immersa su telaio

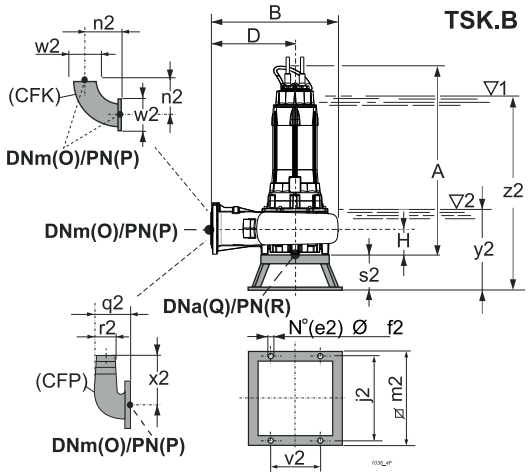

Versión para cámara seca - vertical (/R)
Für Trockeninstallation - senkrecht (/R)
Esecuzione per camera asciutta - verticale (/R)

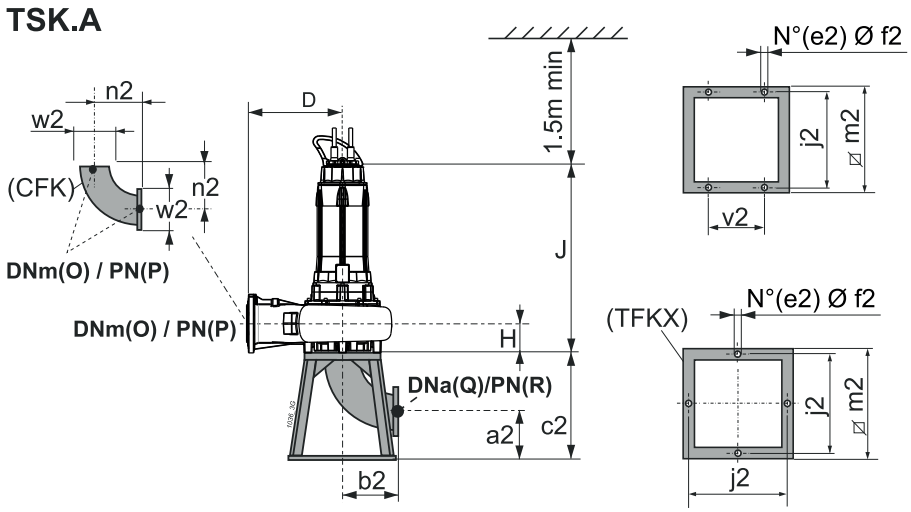

Tipo *Typ* **Tipo**	Paso libre *Kugeldurchgang* **Passaggio Libero**	Peso *Gewicht* **Peso**	A	B	D	F	G	H	J	O	P	Q	R	Accesorios *Zubehör* **Accessori**		
	[mm]	[kg]	[mm]											BAK.	TSK.A	TSK.B
KCA100NL+016542N3	---	342	1184,2	621,3	380	226,8	259,2	122,8	1029,7	100	16	150	16(*)	G 2"	I	M
KCA100NG+019342N3	---	364,6	1184,2	621,3	380	226,8	259,2	122,8	1029,7	100	16	150	16(*)	G 2"	I	M
KCA100ND+021042N3	---	397,1	1184,2	621,3	380	226,8	259,2	122,8	1029,7	100	16	150	16(*)	G 2"	I	M
KCA100NA+026042N3	---	373,5	1184,2	621,3	380	226,8	259,2	122,8	1029,7	100	16	150	16(*)	G 2"	I	M

BAK.	a	b	c	d	e	f	g	h	i	j	l	m	n	o	r	t	y	z
BAKG 2"	130	12,5	35	2"	228	102	48	350	200	18	49	338	135	186	100	16	355,4	976,4

TSK.A	a2	b2	c2	e2	f2	j2	m2	n2	v2	w2
TSKIA	205	395	600	4	22	600	650	204	-	220

TSK.B	e2	f2	j2	m2	n2	q2	r2	s2	v2	w2	x2	y2	z2
TSKMB	4	14	600	650	204	215	100	220	350	220	273	498,2	1119,2

(3) z = Inmersión mínima para motor sin camisa en funcionamiento continuo S1 (compatiblemente con el NPSHR)

y = Inmersión mínima para motor sin camisa en funcionamiento intermitente S3 (compatiblemente con el NPSHR)

(*) Véase página bridas.

(3) z = Mindesttauchtiefe für Motor ohne Außengehäuse in Dauerbetrieb S1 (kompatibel mit der NPSHR)

y = Mindesttauchtiefe für Motor ohne Außengehäuse in Aussetzbetrieb S3 (kompatibel mit der NPSHR)

(*) Siehe Seite de Flansche.

(3) z = Immersione minima per motore senza mantello in funzione continuo S1 compatibilmente con l'NPSHR

y = Immersione minima con motore senza mantello in funzione intermittente S3 compatibilmente con l'NPSHR

(*) Vedere pagina flange.

Cod. 996486AD/01-26 - Copyright © 2006 Caprari S.p.A. - All Rights Reserved

KCW100N

Rodete abierto retrasado *Wirbelstrom-Laufrad* **Girante aperta arretrata**

Tipo *Typ* **Tipo**	KCW100N..+...22N3	KCW100N..+...22X3
Sondas térmicas *Temperaturfühler* **Sonde termiche**	Sì *Ja* **Sì**	Sì *Ja* **Sì**
Sonda de conductividad *Leitfähigkeits-Aufnehmer* **Sonda di conduttività**	Sì *Ja* **Sì**	Sì *Ja* **Sì**

Versión cable (1) *Version kabel (1)* **Cavo Versione (1)**		
Electrobomba tipo *Elektropumpe Typ* **Elettropompa tipo**	Alimentación *Stromversorgung* **Alimentazione**	Auxiliar *Hilfskabel* **Ausiliario**
KCW100NL+026022N3	2x(4x10)x10	1x(4x1,5)x10
KCW100NI+026022N3	2x(4x10)x10	1x(4x1,5)x10
KCW100NH+035022N3	2x(4x10)x10	1x(4x1,5)x10
KCW100NG+035022N3	2x(4x10)x10	1x(4x1,5)x10
KCW100NF+035022N3	2x(4x10)x10	1x(4x1,5)x10
KCW100NE+035022N3	2x(4x10)x10	1x(4x1,5)x10
KCW100ND+035022N3	2x(4x10)x10	1x(4x1,5)x10

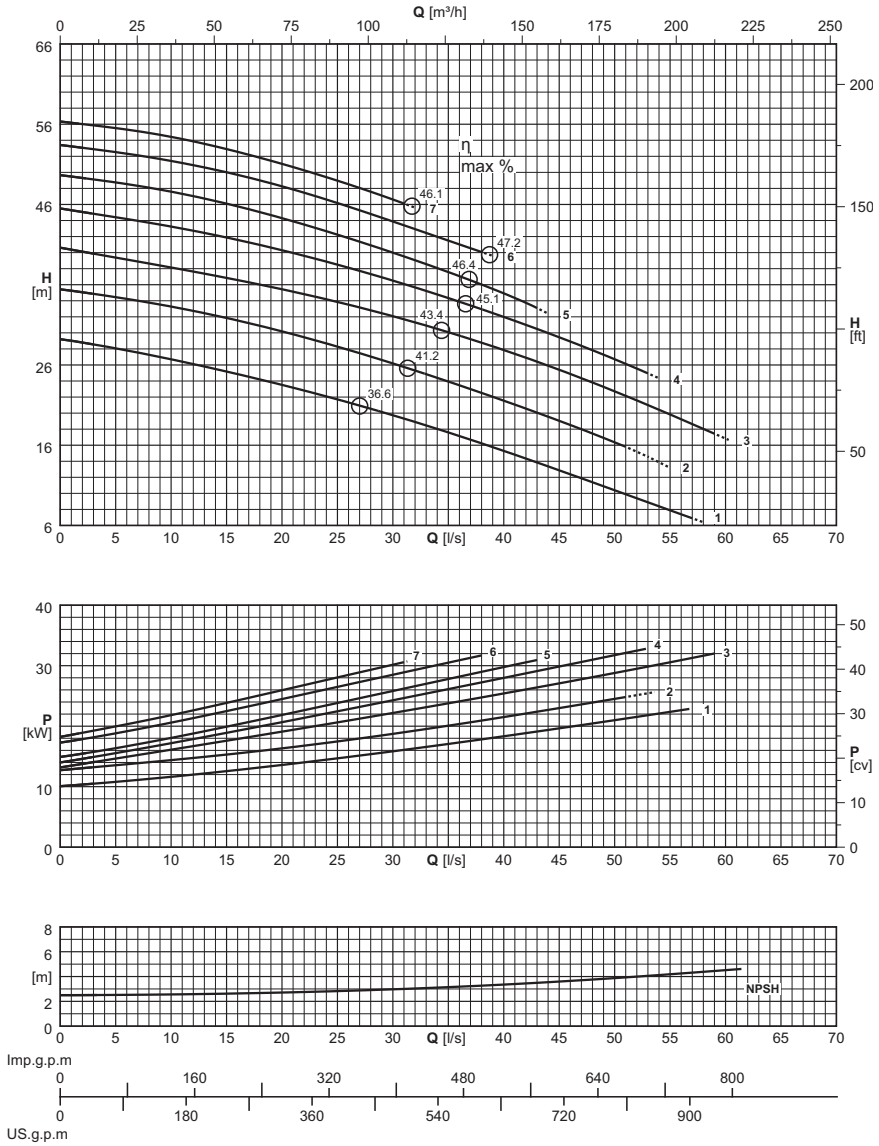

(1) = n. cables x (n° conductores por cable x sección [mm²]) x longitud cable [m] - Cable NSSHÖU-J

Longitud cable superior de 10 m opcional

(1) = Stück Kabel x (N. der Leiter pro Kabel x Querschnitt [mm²] x Kabellänge [m] - Kabel NSSHÖU-J

Kabellängen über 10 m auf Wunsch

(1) = n°. cavi x (n°. conduttori per cavo x sezione [mm²]) x lunghezza cavo [m] - Cavo NSSHÖU-J

Lunghezza cavo superiore a 10 m - su richiesta

Electrobomba tipo *Elektropumpe typ* **Elettropompa tipo**	Curva *Kurve* **Curva**	Potencia motor *Motor-leistung* **Potenza motore**	Caudal *Fördermenge* **Portata**																
			[l/s]	0	2	4	6	8	10	15	20	25	30	35	40	45	50	55	60
		P_2	**[m³/h]**	0	7,2	14,4	21,6	28,8	36	54	72	90	108	126	144	162	180	198	216
	(N°)	**[kW]**	Altura de carga *Förderhöe* **Prevalenza**																
KCW100NL+026022N3	1	26	**[m]**	29,2	28,8	28,3	27,8	27,3	26,7	25,2	23,5	21,7	19,7	17,6	15,3	12,9	10,4	7,9	
KCW100NI+026022N3	2	26	**[m]**	35,4	35	34,7	34,2	33,8	33,3	31,8	30,2	28,3	26,2	23,9	21,5	19	16,3		
KCW100NH+035022N3	3	35	**[m]**	40,6	40,1	39,6	39,1	38,6	38,1	36,8	35,4	33,8	32,1	30,1	27,8	25,4	22,7	19,8	16,8
KCW100NG+035022N3	4	35	**[m]**	45,5	45,1	44,6	44,2	43,7	43,2	41,9	40,3	38,5	36,5	34,3	32	29,4	26,7		
KCW100NF+035022N3	5	35	**[m]**	49,7	49,3	48,9	48,5	48,1	47,6	46,1	44,3	42,2	40	37,6	34,9				
KCW100NE+035022N3	6	35	**[m]**	53,4	53,1	52,7	52,3	51,9	51,4	50	48,3	46,2	43,9	41,5					
KCW100ND+035022N3	7	35	**[m]**	56,3	56	55,7	55,3	54,9	54,4	52,9	51,1	49	46,6						
$NPSH_R$			**[m]**			2,5	2,5	2,5	2,6	2,6	2,7	2,8	3	3,1	3,4	3,6	3,9	4,2	4,5

P_2 = Potencia suminitrada por el motor

Tolerancias sobre las prestaciones según normas:
UNI/ISO 9906 Nivel 3B

Para las características de los motores ver página "Características motores"

Para los accesorios ver página "Accessories"

Los rodetes de la bomba son torneados para obtener el punto de trabajo requerido.

P_2 = Abgabeleistung Motor

Toleranz der Leistungen gemäß der Normen:
UNI/ISO 9906 Klasse 3B

Für die Motordaten bitte auf Seite "Merkmale der Motoren" nachschlagen.

Für die Zubehörteile bitte auf Seite "Zubehörteile" nachschlagen

Die Laufräder werden auf den Betriebspunkt abgedreht

P_2 = Potenza resa dal motore

Tolleranze sulle prestazioni secondo norme:
UNI/ISO 9906 Grado 3B

Per caratteristiche motori vedere pagina "caratteristiche motori"

Per accessori vedere pagina accessori

Le giranti vengono tornite in modo da ottenere il punto di lavoro richiesto

Cod. 996486AD/01-26 - Copyright © 2006 Caprari S.p.A. - All Rights Reserved

Versión fija sumergida
Stationäre Naßinstallation
Esecuzione immersa fissa

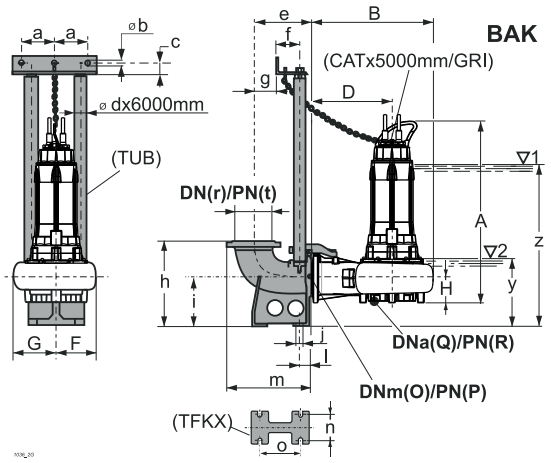

Versión sumergida con base soporte
Mobile Naßinstallation
Esecuzione immersa su telaio

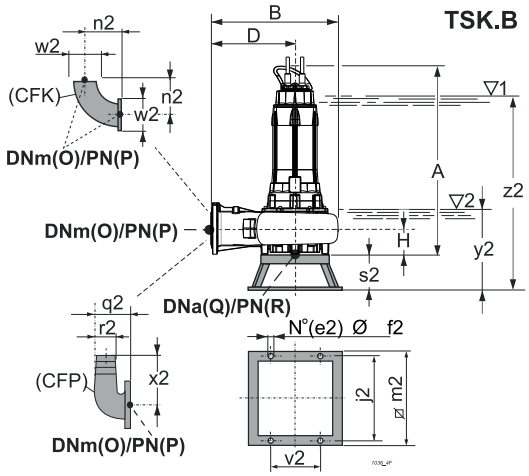

Versión para cámara seca - vertical (/R)
Für Trockeninstallation - senkrecht (/R)
Esecuzione per camera asciutta - verticale (/R)

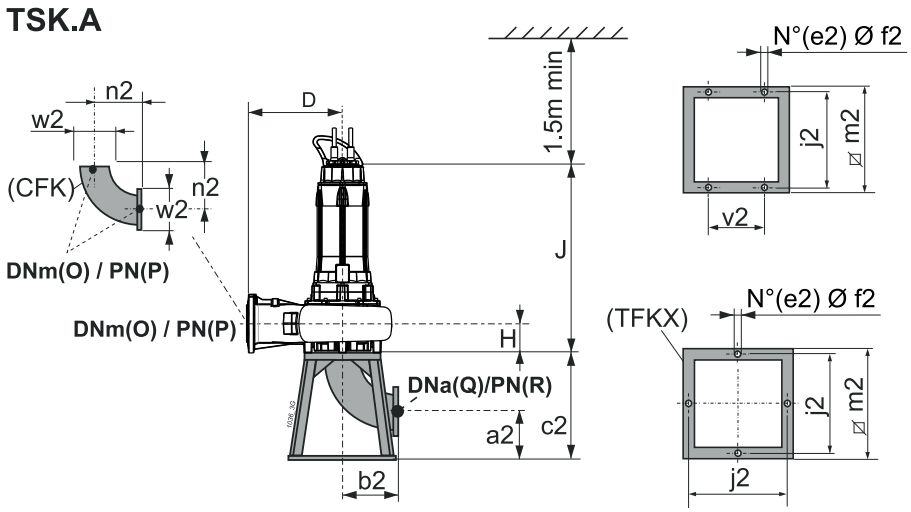

Tipo / *Typ* / **Tipo**	Paso libre / *Kugeldurchgang* / **Passaggio Libero**	Peso / *Gewicht* / **Peso**	A	B	D	F	G	H	J	O	P	Q	R	Accesorios / *Zubehör* / **Accessori**		
	[mm]	[kg]	[mm]											BAK.	TSK.A	TSK.B/N
KCW100NL+026022N3	Ø 80	330,73	1183	553	335	200	200	110	1028,5	100	16	100	16	G 2"	100	100
KCW100NI+026022N3	Ø 80	330,93	1183	553	335	200	200	110	1028,5	100	16	100	16	G 2"	100	100
KCW100NH+035022N3	Ø 80	354,13	1183	553	335	200	200	110	1028,5	100	16	100	16	G 2"	100	100
KCW100NG+035022N3	Ø 80	354,23	1183	553	335	200	200	110	1028,5	100	16	100	16	G 2"	100	100
KCW100NF+035022N3	Ø 80	354,33	1183	553	335	200	200	110	1028,5	100	16	100	16	G 2"	100	100
KCW100NE+035022N3	Ø 80	349,13	1183	553	335	200	200	110	1028,5	100	16	100	16	G 2"	100	100
KCW100ND+035022N3	Ø 80	354,6	1183	553	335	200	200	110	1028,5	100	16	100	16	G 2"	100	100

BAK.	a	b	c	d	e	f	g	h	i	j	l	m	n	o	r	t	y	z
BAKG 2"	130	12,5	35	2"	228	102	48	350	200	18	49	338	135	186	100	16	367	988

TSK.A	a2	b2	c2	e2	f2	j2	m2	n2	v2	w2
TSK100A	135	204	340	4	22	600	650	204	-	220

TSK.B/N	e2	f2	j2	m2	n2	q2	r2	s2	v2	w2	x2	y2	z2
TSK100B/N	4	14	600	650	204	215	100	180	350	220	273	457	1078

(3) z = Inmersión mínima para motor sin camisa en funcionamiento continuo S1 (compatiblemente con el NPSHR)

y = Inmersión mínima para motor sin camisa en funcionamiento intermitente S3 (compatiblemente con el NPSHR)

(3) z = Mindesttauchtiefe für Motor ohne Außengehäuse in Dauerbetrieb S1 (kompatibel mit der NPSHR)

y = Mindesttauchtiefe für Motor ohne Außengehäuse in Aussetzbetrieb S3 (kompatibel mit der NPSHR)

(3) z = Immersione minima per motore senza mantello in funzione continuo S1 compatibilmente con l'NPSHR

y = Immersione minima con motore senza mantello in funzione intermittente S3 compatibilmente con l'NPSHR

Cod. 996486AD/01-26 - Copyright © 2006 Caprari S.p.A. - All Rights Reserved

KCM100N

Rodete monocanal *Einkanal-Laufrad* **Girante monocanale**

Tipo *Typ* **Tipo**	KCM100N..+...22N3	KCM100N..+...22X3
Sondas térmicas *Temperaturfühler* **Sonde termiche**	Sì *Ja* **Sì**	Sì *Ja* **Sì**
Sonda de conductividad *Leitfähigkeits-Aufnehmer* **Sonda di conduttività**	Sì *Ja* **Sì**	Sì *Ja* **Sì**

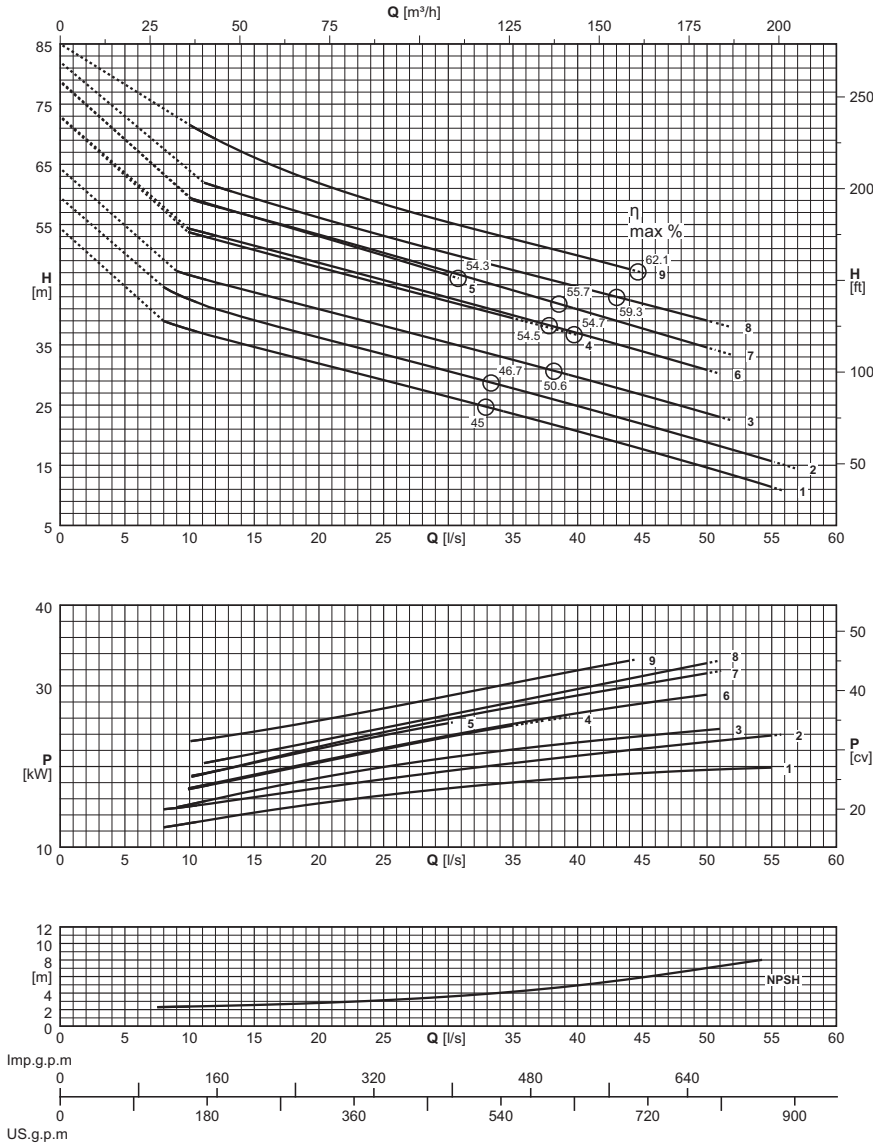

Versión cable (1) *Version kabel (1)* **Cavo Versione (1)**		
Electrobomba tipo *Elektropumpe Typ* **Elettropompa tipo**	Alimentación *Stromversorgung* **Alimentazione**	Auxiliar *Hilfskabel* **Ausiliario**
KCM100NG+026022N3	2x(4x10)x10	1x(4x1,5)x10
KCM100NF+026022N3	2x(4x10)x10	1x(4x1,5)x10
KCM100NE+026022N3	2x(4x10)x10	1x(4x1,5)x10
KCM100ND+026022N3	2x(4x10)x10	1x(4x1,5)x10
KCM100NC+026022N3	2x(4x10)x10	1x(4x1,5)x10
KCM100ND+035022N3	2x(4x10)x10	1x(4x1,5)x10
KCM100NC+035022N3	2x(4x10)x10	1x(4x1,5)x10
KCM100NB+035022N3	2x(4x10)x10	1x(4x1,5)x10
KCM100NA+035022N3	2x(4x10)x10	1x(4x1,5)x10

(1) = n. cables x (n° conductores por cable x sección [mm²]) x longitud cable [m] - Cable NSSHÖU-J

Longitud cable superior de 10 m opcional

(1) = Stück Kabel x (N. der Leiter pro Kabel x Querschnitt [mm²] x Kabellänge [m] - Kabel NSSHÖU-J

Kabellängen über 10 m auf Wunsch

(1) = n°. cavi x (n°. conduttori per cavo x sezione [mm²]) x lunghezza cavo [m] - Cavo NSSHÖU-J

Lunghezza cavo superiore a 10 m - su richiesta

Electrobomba tipo *Elektropumpe typ* **Elettropompa tipo**	Curva *Kurve* **Curva**	Potencia motor *Motor-leistung* **Potenza motore**	Caudal *Fördermenge* **Portata**																
			[l/s]	0	8	10	15	20	25	30	35	40	45	50	55	56			
		P_2	**[m³/h]**	0	28,8	36	54	72	90	108	126	144	162	180	198	201,6			
	(N°)	**[kW]**	Altura de carga *Förderhöe* **Prevalenza**																
KCM100NG+026022N3	1	26	**[m]**	49,4	39	37,6	34,7	31,9	29,2	26,4	23,5	20,7	17,7	14,6	11,4	10,7			
KCM100NF+026022N3	2	26	**[m]**	54,5	44,6	42,6	39,1	36,2	33,4	30,6	27,8	24,8	21,8	18,8	15,7	15			
KCM100NE+026022N3	3	26	**[m]**	59,3		46,6	43,7	40,9	38,2	35,4	32,5	29,6	26,7	23,6					
KCM100ND+026022N3	4	26	**[m]**	67,9		53,7	50,8	47,9	45	42,2	39,4	36,6							
KCM100NC+026022N3	5	26	**[m]**	73,7			56,2	53,1	49,9	46,6									
KCM100ND+035022N3	6	35	**[m]**	68		54,3	51,5	48,6	45,8	42,9	39,9	36,9	33,9	30,8					
KCM100NC+035022N3	7	35	**[m]**	73,9			56,3	53,3	50,3	47,2	44,1	40,9	37,7	34,6					
KCM100NB+035022N3	8	35	**[m]**	77			59,3	56,1	53,1	50,2	47,4	44,7	41,9	39					
KCM100NA+035022N3	9	35	**[m]**	80,1			66,2	61,9	58,4	55,4	52,6	49,9	47						
$NPSH_R$			**[m]**		2,3	2,3	2,5	2,7	3,1	3,5	4,1	4,9	5,9	7	8,2				

P_2 = Potencia suminitrada por el motor

Tolerancias sobre las prestaciones según normas:
UNI/ISO 9906 Nivel 3B

Para las características de los motores ver página "Características motores"

Para los accesorios ver página "Accessories"

P_2 = Abgabeleistung Motor

Toleranz der Leistungen gemäß der Normen:
UNI/ISO 9906 Klasse 3B

Für die Motordaten bitte auf Seite "Merkmale der Motoren" nachschlagen.

Für die Zubehörteile bitte auf Seite "Zubehörteile" nachschlagen

P_2 = Potenza resa dal motore

Tolleranze sulle prestazioni secondo norme:
UNI/ISO 9906 Grado 3B

Per caratteristiche motori vedere pagina "caratteristiche motori"

Per accessori vedere pagina accessori

Cod. 996486AD/01-26 - Copyright © 2006 Caprari S.p.A. - All Rights Reserved

Versión fija sumergida
Stationäre Naßinstallation
Esecuzione immersa fissa

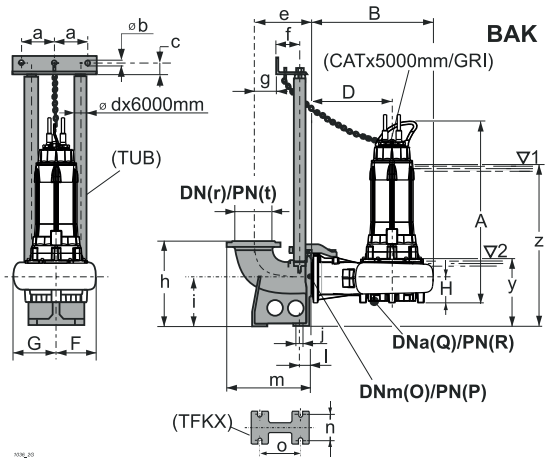

Versión sumergida con base soporte
Mobile Naßinstallation
Esecuzione immersa su telaio

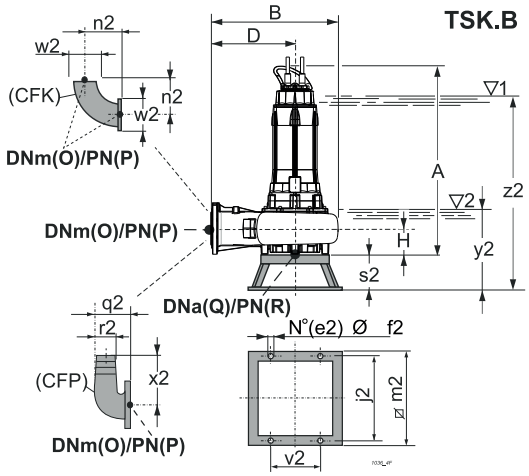

Versión para cámara seca - vertical (/R)
Für Trockeninstallation - senkrecht (/R)
Esecuzione per camera asciutta - verticale (/R)

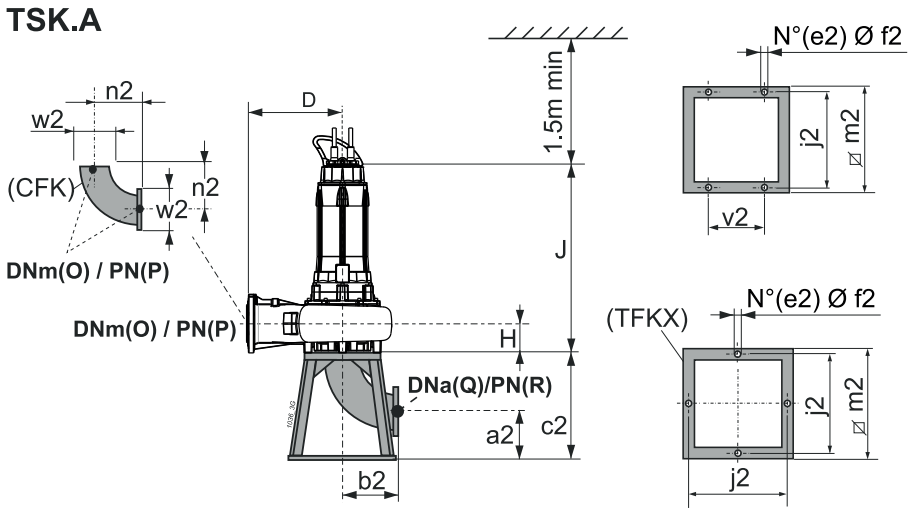

Tipo *Typ* **Tipo**	Paso libre *Kugeldurchgang* **Passaggio Libero**	Peso *Gewicht* **Peso**	A	B	D	F	G	H	J	O	P	Q	R	Accesorios *Zubehör* **Accessori**		
	[mm]	**[kg]**	**[mm]**											BAK.	TSK.A	TSK.B/N
KCM100NG+026022N3	Ø 80	342,29	1183	553	335	200	200	110	1028,5	100	16	100	16	G 2"	100	100
KCM100NF+026022N3	Ø 80	342,43	1183	553	335	200	200	110	1028,5	100	16	100	16	G 2"	100	100
KCM100NE+026022N3	Ø 80	342,93	1183	553	335	200	200	110	1028,5	100	16	100	16	G 2"	100	100
KCM100ND+026022N3	Ø 80	343,67	1183	553	335	200	200	110	1028,5	100	16	100	16	G 2"	100	100
KCM100NC+026022N3	Ø 80	343,93	1183	553	335	200	200	110	1028,5	100	16	100	16	G 2"	100	100
KCM100ND+035022N3	Ø 80	366,87	1183	553	335	200	200	110	1028,5	100	16	100	16	G 2"	100	100
KCM100NC+035022N3	Ø 80	367,13	1183	553	335	200	200	110	1028,5	100	16	100	16	G 2"	100	100
KCM100NB+035022N3	Ø 80	367,43	1183	553	335	200	200	110	1028,5	100	16	100	16	G 2"	100	100
KCM100NA+035022N3	Ø 80	368,13	1183	553	335	200	200	110	1028,5	100	16	100	16	G 2"	100	100

BAK.	a	b	c	d	e	f	g	h	i	j	l	m	n	o	r	t	y	z
BAKG 2"	130	12,5	35	2"	228	102	48	350	200	18	49	338	135	186	100	16	367	988

TSK.A	a2	b2	c2	e2	f2	j2	m2	n2	v2	w2
TSK100A	135	204	340	4	22	600	650	204	-	220

TSK.B/N	e2	f2	j2	m2	n2	q2	r2	s2	v2	w2	x2	y2	z2
TSK100B/N	4	14	600	650	204	215	100	180	350	220	273	457	1078

(3) z = Inmersión mínima para motor sin camisa en funcionamiento continuo S1 (compatiblemente con el NPSHR)

y = Inmersión mínima para motor sin camisa en funcionamiento intermitente S3 (compatiblemente con el NPSHR)

(3) z = Mindesttauchtiefe für Motor ohne Außengehäuse in Dauerbetrieb S1 (kompatibel mit der NPSHR)

y = Mindesttauchtiefe für Motor ohne Außengehäuse in Aussetzbetrieb S3 (kompatibel mit der NPSHR)

(3) z = Immersione minima per motore senza mantello in funzione continuo S1 compatibilmente con l'NPSHR

y = Immersione minima con motore senza mantello in funzione intermittente S3 compatibilmente con l'NPSHR

Cod. 996486AD/01-26 - Copyright © 2006 Caprari S.p.A. - All Rights Reserved

KCA100N

Rodete abierta de doble canal
Offenes zweiblatt-laufrad
Girante bipala aperta

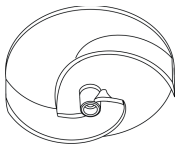

Tipo *Typ* **Tipo**	KCA100N..+...22N3	KCA100N..+...22X3
Sondas térmicas *Temperaturfühler* **Sonde termiche**	Sì *Ja* **Sì**	Sì *Ja* **Sì**
Sonda de conductividad *Leitfähigkeits-Aufnehmer* **Sonda di conduttività**	Sì *Ja* **Sì**	Sì *Ja* **Sì**

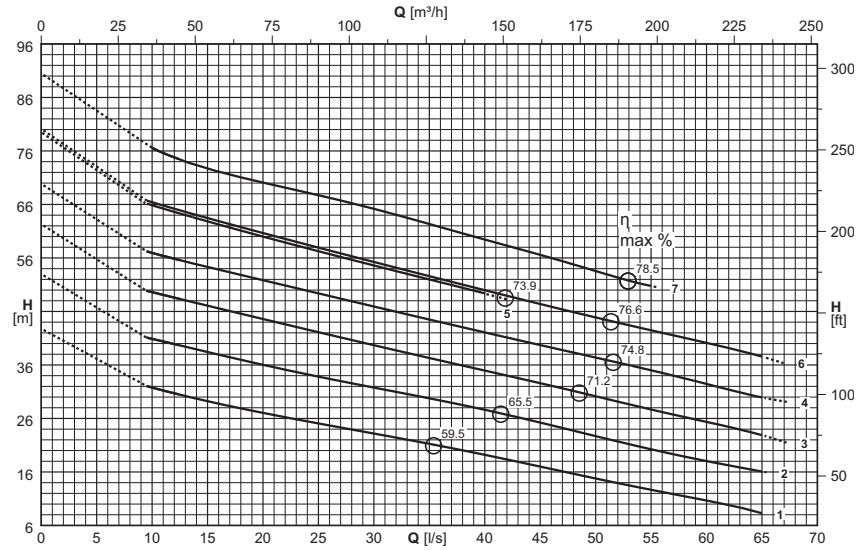

Versión cable (1)
Version kabel (1)
Cavo Versione (1)

Electrobomba tipo *Elektropumpe Typ* **Elettropompa tipo**	Alimentación *Stromversorgung* **Alimentazione**	Auxiliar *Hilfskabel* **Ausiliario**
KCA100NP+026022N3	2x(4x10)x10	1x(4x1,5)x10
KCA100NL+026022N3	2x(4x10)x10	1x(4x1,5)x10
KCA100NI+026022N3	2x(4x10)x10	1x(4x1,5)x10
KCA100NG+026022N3	2x(4x10)x10	1x(4x1,5)x10
KCA100ND+026022N3	2x(4x10)x10	1x(4x1,5)x10
KCA100ND+035022N3	2x(4x10)x10	1x(4x1,5)x10
KCA100NA+035022N3	2x(4x10)x10	1x(4x1,5)x10

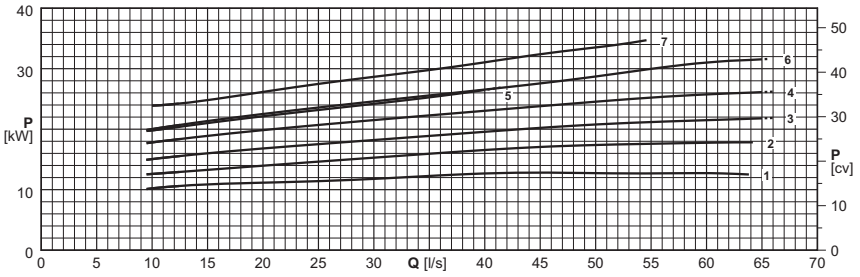

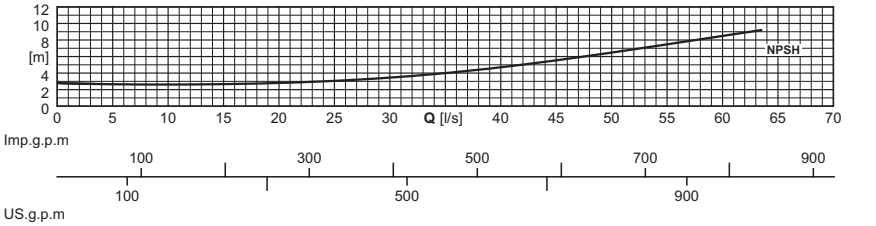

(1) = n. cables x (n° conductores por cable x sección [mm²]) x longitud cable [m] - Cable NSSHÖU-J

Longitud cable superior de 10 m opcional

(1) = Stück Kabel x (N. der Leiter pro Kabel x Querschnitt [mm²] x Kabellänge [m] - Kabel NSSHÖU-J

Kabellängen über 10 m auf Wunsch

(1) = n°. cavi x (n°. conduttori per cavo x sezione [mm²]) x lunghezza cavo [m] - Cavo NSSHÖU-J

Lunghezza cavo superiore a 10 m - su richiesta

Electrobomba tipo *Elektropumpe typ* **Elettropompa tipo**	Curva *Kurve* **Curva**	Potencia motor *Motor-leistung* **Potenza motore**	Caudal *Fördermenge* **Portata**																	
			[l/s]	0	10	15	20	25	30	35	40	45	50	55	60	65	67			
		P_2	**[m³/h]**	0	36	54	72	90	108	126	144	162	180	198	216	234	241,2			
	(N°)	**[kW]**	Altura de carga *Förderhöe* **Prevalenza**																	
KCA100NP+026022N3	1	26	**[m]**	36,8	31,8	29,2	27,1	25,1	23,2	21,3	19,2	17	14,8	12,7	10,6	8,3				
KCA100NL+026022N3	2	26	**[m]**	47	40,9	38,4	36	33,8	31,8	29,8	27,6	25,2	22,7	20,3	18	16,1				
KCA100NI+026022N3	3	26	**[m]**	56,3	49,6	47,1	44,6	42,1	39,7	37,3	35	32,6	30,1	27,7	25,4	22,8	21,6			
KCA100NG+026022N3	4	26	**[m]**	63,9	57	54,3	51,8	49,4	46,9	44,5	42,1	39,7	37,4	35	32,4	30	29,2			
KCA100ND+026022N3	5	26	**[m]**	73,8	66,1	63	60,2	57,5	54,8	52,2	49,6									
KCA100ND+035022N3	6	35	**[m]**	74,1	66,4	63,5	60,7	57,9	55,3	52,6	50	47,4	44,9	42,5	40,1	37,5				
KCA100NA+035022N3	7	35	**[m]**	84,5	76,6	72,7	70,1	67,7	65,2	62,3	59,4	56,6	53,6	50,8						
$NPSH_R$			**[m]**		2,6	2,7	2,8	3,1	3,5	4	4,7	5,5	6,5	7,5	8,5	9,5				

P_2 = Potencia suminitrada por el motor

Tolerancias sobre las prestaciones según normas:
UNI/ISO 9906 Nivel 3B

Para las características de los motores ver página "Características motores"

Para los accesorios ver página "Accessories"

Los rodetes de la bomba son torneados para obtener el punto de trabajo requerido.

P_2 = Abgabeleistung Motor

Toleranz der Leistungen gemäß der Normen:
UNI/ISO 9906 Klasse 3B

Für die Motordaten bitte auf Seite "Merkmale der Motoren" nachschlagen.

Für die Zubehörteile bitte auf Seite "Zubehörteile" nachschlagen

Die Laufräder werden auf den Betriebspunkt abgedreht

P_2 = Potenza resa dal motore

Tolleranze sulle prestazioni secondo norme:
UNI/ISO 9906 Grado 3B

Per caratteristiche motori vedere pagina "caratteristiche motori"

Per accessori vedere pagina accessori

Le giranti vengono tornite in modo da ottenere il punto di lavoro richiesto

Cod. 996486AD/01-26 - Copyright © 2006 Caprari S.p.A. - All Rights Reserved

Versión fija sumergida
Stationäre Naßinstallation
Esecuzione immersa fissa

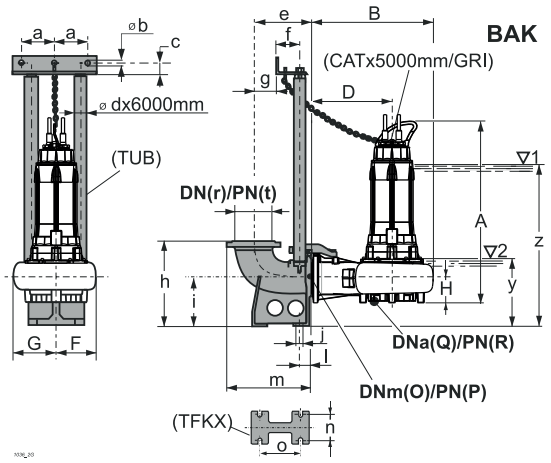

Versión sumergida con base soporte
Mobile Naßinstallation
Esecuzione immersa su telaio

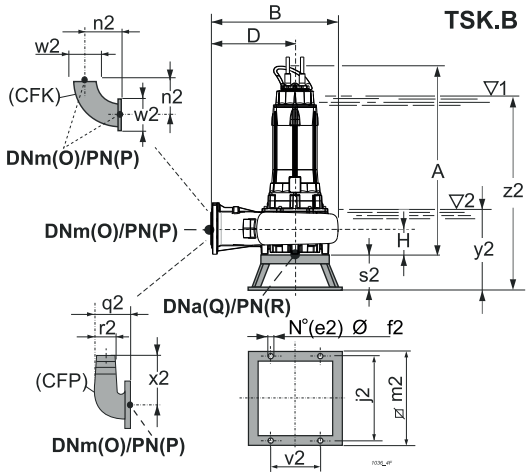

Versión para cámara seca - vertical (/R)
Für Trockeninstallation - senkrecht (/R)
Esecuzione per camera asciutta - verticale (/R)

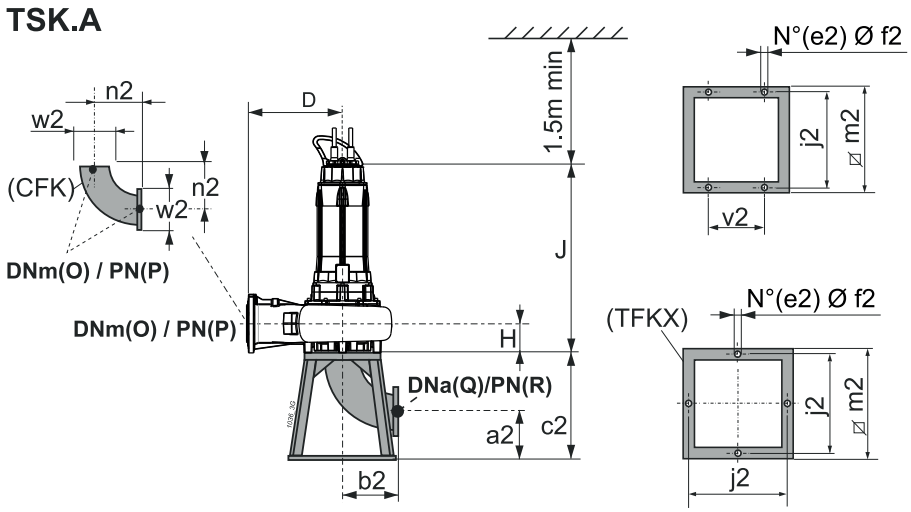

Tipo / *Typ* / **Tipo**	Paso libre / *Kugeldurchgang* / **Passaggio Libero**	Peso / *Gewicht* / **Peso**	A	B	D	F	G	H	J	O	P	Q	R	Accesorios / *Zubehör* / **Accessori**		
	[mm]	[kg]	[mm]											BAK.	TSK.A	TSK.B
KCA100NP+026022N3	---	318,69	1172,5	564,7	345	202,2	218	112	1018	100	16	100	16	G 2"	I	M
KCA100NL+026022N3	---	318,83	1172,5	564,7	345	202,2	218	112	1018	100	16	100	16	G 2"	I	M
KCA100NI+026022N3	---	318,94	1172,5	564,7	345	202,2	218	112	1018	100	16	100	16	G 2"	I	M
KCA100NG+026022N3	---	319,08	1172,5	564,7	345	202,2	218	112	1018	100	16	100	16	G 2"	I	M
KCA100ND+026022N3	---	319,22	1172,5	564,7	345	202,2	218	112	1018	100	16	100	16	G 2"	I	M
KCA100ND+035022N3	---	346,12	1172,5	564,7	345	202,2	218	112	1018	100	16	100	16	G 2"	I	M
KCA100NA+035022N3	---	346,28	1172,5	564,7	345	202,2	218	112	1018	100	16	100	16	G 2"	I	M

BAK.	a	b	c	d	e	f	g	h	i	j	l	m	n	o	r	t	y	z
BAKG 2"	130	12,5	35	2"	228	102	48	350	200	18	49	338	135	186	100	16	354,5	975,5

TSK.A	a2	b2	c2	e2	f2	j2	m2	n2	v2	w2
TSKIA	205	395	600	4	22	600	650	204	-	220

TSK.B	e2	f2	j2	m2	n2	q2	r2	s2	v2	w2	x2	y2	z2
TSKMB	4	14	600	650	204	215	100	220	350	220	273	486,5	1107,5

(3) z = Inmersión mínima para motor sin camisa en funcionamiento continuo S1 (compatiblemente con el NPSHR)

y = Inmersión mínima para motor sin camisa en funcionamiento intermitente S3 (compatiblemente con el NPSHR)

(3) z = Mindesttauchtiefe für Motor ohne Außengehäuse in Dauerbetrieb S1 (kompatibel mit der NPSHR)

y = Mindesttauchtiefe für Motor ohne Außengehäuse in Aussetzbetrieb S3 (kompatibel mit der NPSHR)

(3) z = Immersione minima per motore senza mantello in funzione continuo S1 compatibilmente con l'NPSHR

y = Immersione minima con motore senza mantello in funzione intermittente S3 compatibilmente con l'NPSHR

Cod. 996486AD/01-26 - Copyright © 2006 Caprari S.p.A. - All Rights Reserved

KCM150N

Rodete monocanal
Einkanal-Laufrad
Girante monocanale

Tipo *Typ* **Tipo**	KCM150N..+...42N3	KCM150N..+...42X3
Sondas térmicas *Temperaturfühler* **Sonde termiche**	Sì *Ja* **Sì**	Sì *Ja* **Sì**
Sonda de conductividad *Leitfähigkeits-Aufnehmer* **Sonda di conduttività**	Sì *Ja* **Sì**	Sì *Ja* **Sì**

Versión cable (1)
Version kabel (1)
Cavo Versione (1)

Electrobomba tipo *Elektropumpe Typ* **Elettropompa tipo**	Alimentación *Stromversorgung* **Alimentazione**	Auxiliar *Hilfskabel* **Ausiliario**
KCM150NL+016542N3	2x(4x6)x10	1x(4x1,5)x10
KCM150NG+019342N3	2x(4x10)x10	1x(4x1,5)x10
KCM150ND+021042N3	2x(4x10)x10	1x(4x1,5)x10
KCM150NA+026042N3	2x(4x10)x10	1x(4x1,5)x10

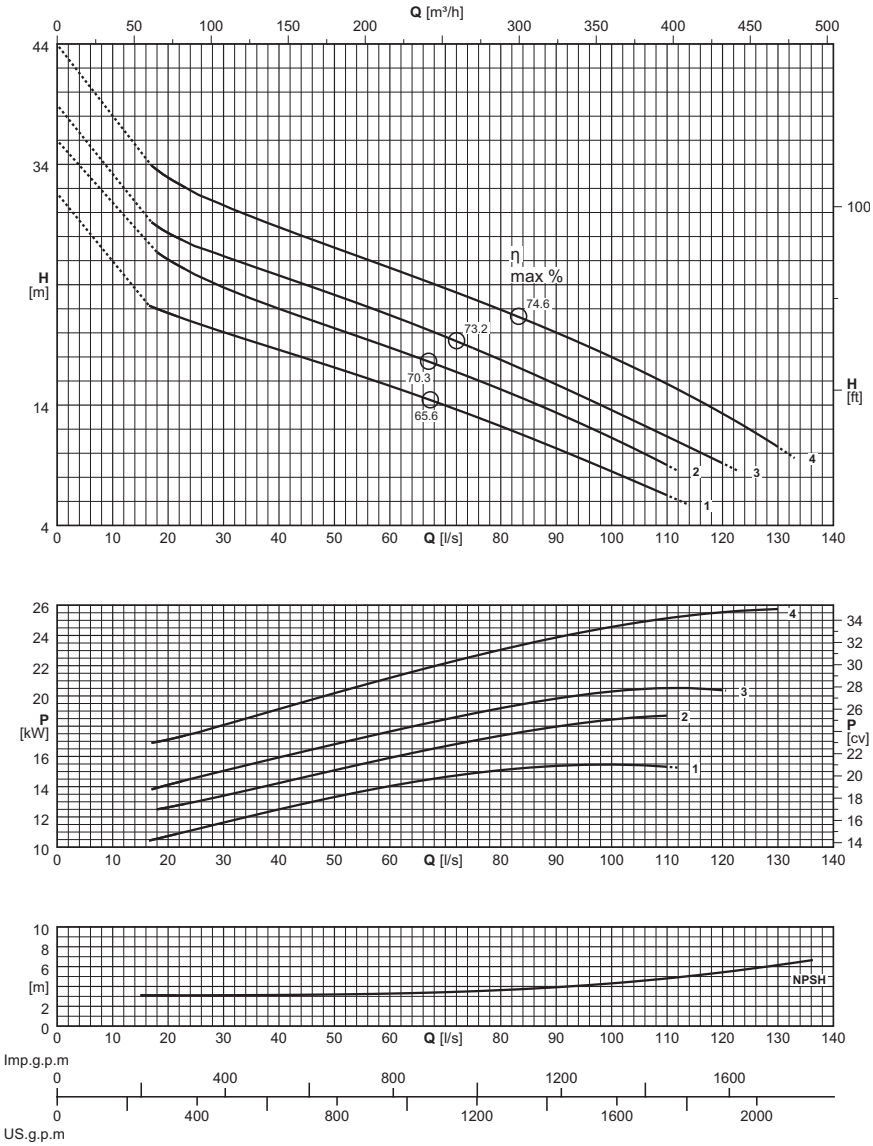

(1) = n. cables x (n° conductores por cable x sección [mm²]) x longitud cable [m] - Cable NSSHÖU-J

Longitud cable superior de 10 m opcional

(1) = Stück Kabel x (N. der Leiter pro Kabel x Querschnitt [mm²] x Kabellänge [m] - Kabel NSSHÖU-J

Kabellängen über 10 m auf Wunsch

(1) = n°. cavi x (n°. conduttori per cavo x sezione [mm²]) x lunghezza cavo [m] - Cavo NSSHÖU-J

Lunghezza cavo superiore a 10 m - su richiesta

Electrobomba tipo *Elektropumpe typ* **Elettropompa tipo**	Curva *Kurve* **Curva**	Potencia motor *Motor-leistung* **Potenza motore**	Caudal *Fördermenge* **Portata**																
			[l/s]	0	20	25	30	35	40	45	50	60	70	80	90	100	125	133	
		P_2	**[m³/h]**	0	72	90	108	126	144	162	180	216	252	288	324	360	450	478,8	
	(N°)	**[kW]**	Altura de carga *Förderhöe* **Prevalenza**																
KCM150NL+016542N3	1	16,5	**[m]**	27,6	21,7	20,8	20,1	19,3	18,6	17,9	17,1	15,6	14	12,2	10,4	8,5			
KCM150NG+019342N3	2	19,3	**[m]**	32	26,1	24,9	23,8	22,9	22	21,2	20,4	18,8	17,1	15,3	13,4	11,3			
KCM150ND+021042N3	3	21	**[m]**	34,9	28,4	27,3	26,4	25,6	24,8	24	23,2	21,5	19,7	17,8	15,7	13,6			
KCM150NA+026042N3	4	26	**[m]**	39,9	33	31,7	30,6	29,7	28,8	27,9	27,1	25,4	23,7	21,9	20	18	11,9	9,6	
$NPSH_R$			**[m]**		3,1	3,1	3,1	3,1	3,1	3,2	3,2	3,3	3,4	3,6	3,9	4,3	5,8	6,4	

P_2 = Potencia suministrada por el motor

Tolerancias sobre las prestaciones según normas:
UNI/ISO 9906 Nivel 3B

Para las características de los motores ver página "Características motores"

Para los accesorios ver página "Accessories"

P_2 = Abgabeleistung Motor

Toleranz der Leistungen gemäß der Normen:
UNI/ISO 9906 Klasse 3B

Für die Motordaten bitte auf Seite "Merkmale der Motoren" nachschlagen.

Für die Zubehörteile bitte auf Seite "Zubehörteile" nachschlagen

P_2 = Potenza resa dal motore

Tolleranze sulle prestazioni secondo norme:
UNI/ISO 9906 Grado 3B

Per caratteristiche motori vedere pagina "caratteristiche motori"

Per accessori vedere pagina accessori

Cod. 996486AD/01-26 - Copyright © 2006 Caprari S.p.A. - All Rights Reserved

Versión fija sumergida
Stationäre Naßinstallation
Esecuzione immersa fissa

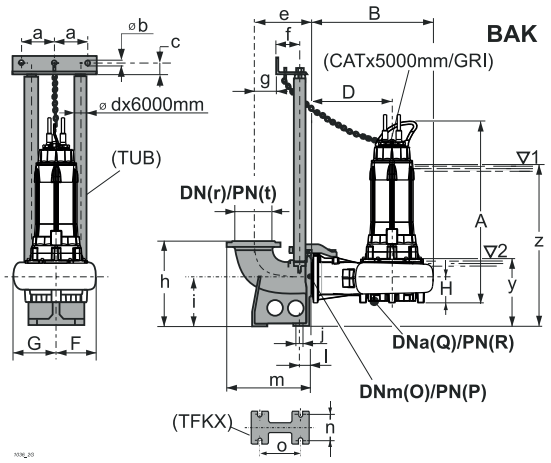

Versión sumergida con base soporte
Mobile Naßinstallation
Esecuzione immersa su telaio

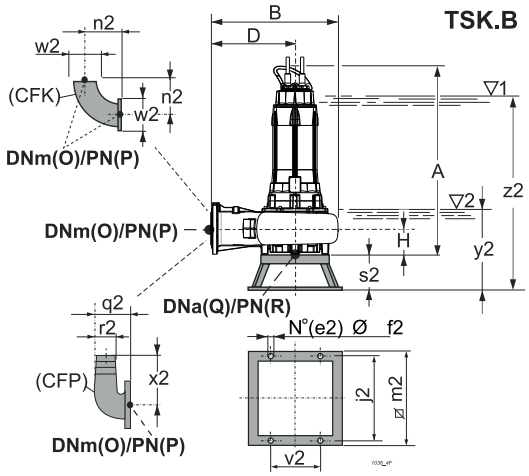

Versión para cámara seca - vertical (/R)
Für Trockeninstallation - senkrecht (/R)
Esecuzione per camera asciutta - verticale (/R)

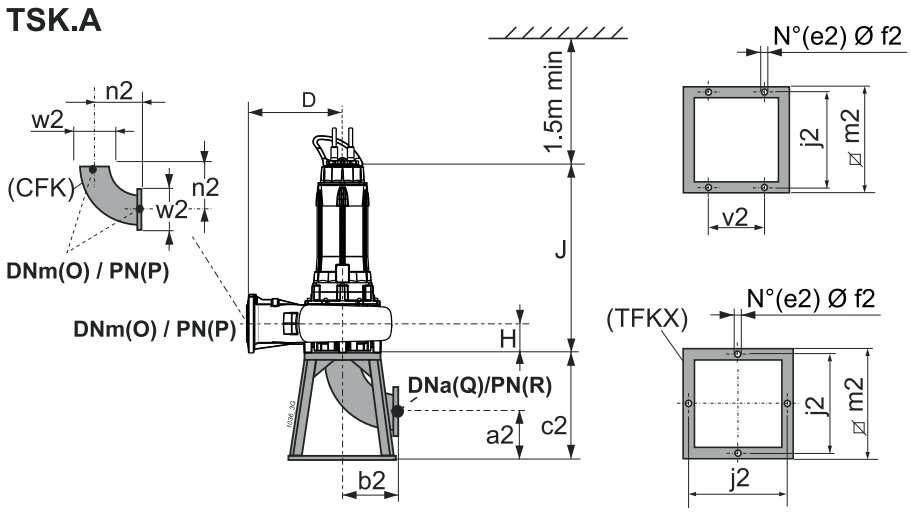

Tipo / *Typ* / **Tipo**	Paso libre / *Kugeldurchgang* / **Passaggio Libero**	Peso / *Gewicht* / **Peso**	A	B	D	F	G	H	J	O	P	Q	R	Accesorios / *Zubehör* / **Accessori**		
	[mm]	**[kg]**	**[mm]**											BAK.	TSK.A	TSK.B
KCM150NL+016542N3	Ø 115	358,05	1240	658	405	229	278	160	1085,5	150	16	150	16	M/I 3"	I	M
KCM150NG+019342N3	Ø 115	379,93	1240	658	405	229	278	160	1085,5	150	16	150	16	M/I 3"	I	M
KCM150ND+021042N3	Ø 115	404,62	1240	658	405	229	278	160	1085,5	150	16	150	16	M/I 3"	I	M
KCM150NA+026042N3	Ø 115	405,85	1240	658	405	229	278	160	1085,5	150	16	150	16	M/I 3"	I	M

BAK.	a	b	c	d	e	f	g	h	i	j	l	m	n	o	r	t	y	z
BAKM/I 3"	157,5	12,5	35	3"	385	117	180	540	290	24	80	555	210	280	200	10	464	1085

TSK.A	a2	b2	c2	e2	f2	j2	m2	n2	v2	w2
TSKIA	205	395	600	4	22	600	650	395	-	285

TSK.B	e2	f2	j2	m2	n2	q2	r2	s2	v2	w2	x2	y2	z2
TSKMB	4	14	600	650	395	315	150	220	350	285	380	554	1175

(3) z = Inmersión mínima para motor sin camisa en funcionamiento continuo S1 (compatiblemente con el NPSHR)

y = Inmersión mínima para motor sin camisa en funcionamiento intermitente S3 (compatiblemente con el NPSHR)

(3) z = Mindesttauchtiefe für Motor ohne Außengehäuse in Dauerbetrieb S1 (kompatibel mit der NPSHR)

y = Mindesttauchtiefe für Motor ohne Außengehäuse in Aussetzbetrieb S3 (kompatibel mit der NPSHR)

(3) z = Immersione minima per motore senza mantello in funzione continuo S1 compatibilmente con l'NPSHR

y = Immersione minima con motore senza mantello in funzione intermittente S3 compatibilmente con l'NPSHR

Cod. 996486AD/01-26 - Copyright © 2006 Caprari S.p.A. - All Rights Reserved

KCA150N

Rodete abierta de doble canal *Offenes zweiblatt-laufrad* **Girante bipala aperta**
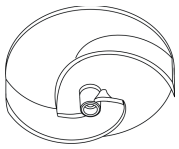

Tipo *Typ* **Tipo**	KCA150N..+...42N3	KCA150N..+...42X3
Sondas térmicas *Temperaturfühler* **Sonde termiche**	Sì *Ja* **Sì**	Sì *Ja* **Sì**
Sonda de conductividad *Leitfähigkeits-Aufnehmer* **Sonda di conduttività**	Sì *Ja* **Sì**	Sì *Ja* **Sì**

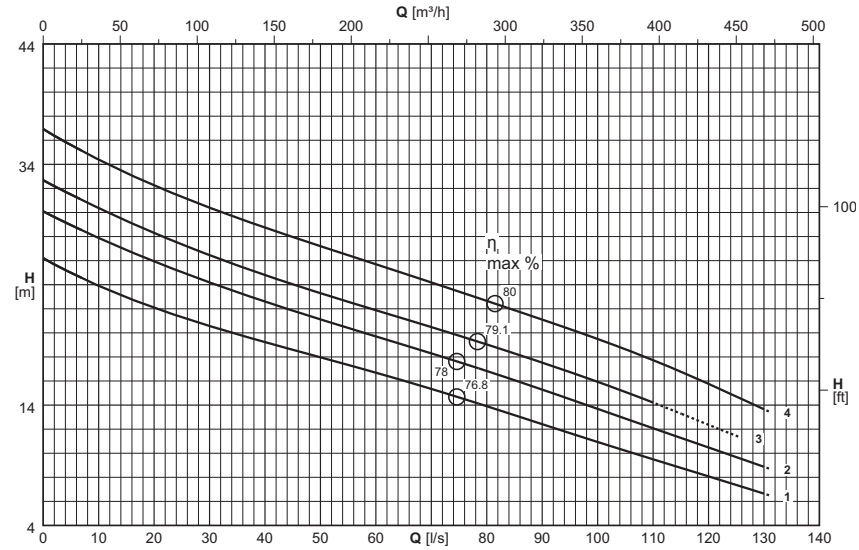

Versión cable (1) *Version kabel (1)* **Cavo Versione (1)**		
Electrobomba tipo *Elektropumpe Typ* **Elettropompa tipo**	Alimentación *Stromversorgung* **Alimentazione**	Auxiliar *Hilfskabel* **Ausiliario**
KCA150NL+016542N3	2x(4x6)x10	1x(4x1,5)x10
KCA150NG+019342N3	2x(4x10)x10	1x(4x1,5)x10
KCA150ND+021042N3	2x(4x10)x10	1x(4x1,5)x10
KCA150NA+026042N3	2x(4x10)x10	1x(4x1,5)x10

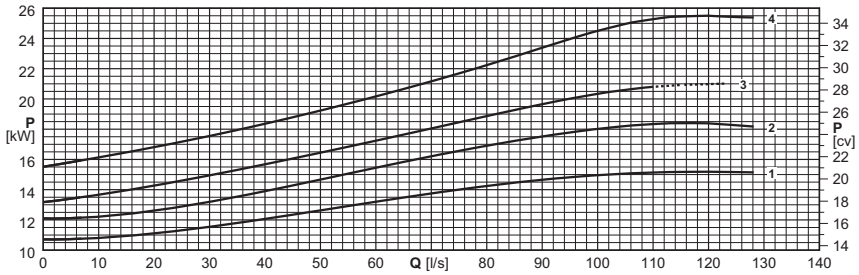

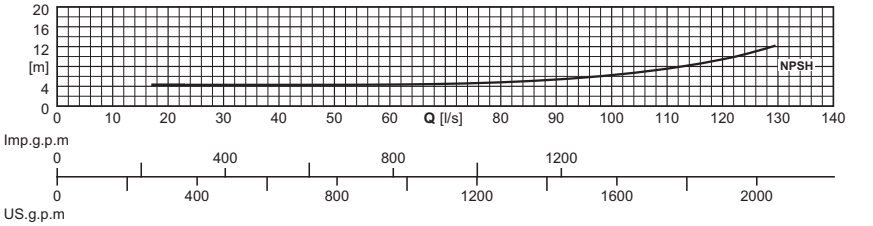

(1) = n. cables x (n° conductores por cable x sección [mm²]) x longitud cable [m] - Cable NSSHÖU-J

Longitud cable superior de 10 m opcional

(1) = Stück Kabel x (N. der Leiter pro Kabel x Querschnitt [mm²] x Kabellänge [m] - Kabel NSSHÖU-J

Kabellängen über 10 m auf Wunsch

(1) = n°. cavi x (n°. conduttori per cavo x sezione [mm²]) x lunghezza cavo [m] - Cavo NSSHÖU-J

Lunghezza cavo superiore a 10 m - su richiesta

Electrobomba tipo *Elektropumpe typ* **Elettropompa tipo**	Curva *Kurve* **Curva**	Potencia motor *Motor-leistung* **Potenza motore**	Caudal *Fördermenge* **Portata**																			
			[l/s]	0	7	10	15	20	25	30	35	40	45	50	60	70	80	90	100	125	131
		P_2	**[m³/h]**	0	25,2	36	54	72	90	108	126	144	162	180	216	252	288	324	360	450	471,6
	(N°)	**[kW]**	Altura de carga *Förderhöe* **Prevalenza**																			
KCA150NL+016542N3	1	16,5	**[m]**	26,2	24,6	24	23	22,1	21,3	20,6	19,9	19,2	18,6	18	16,7	15,3	13,9	12,4	10,9	7,4	6,5
KCA150NG+019342N3	2	19,3	**[m]**	30,1	28,5	27,9	26,9	25,9	25,1	24,2	23,4	22,6	21,9	21,1	19,7	18,3	16,8	15,3	13,7	9,7	8,7
KCA150ND+021042N3	3	21	**[m]**	32,7	31	30,4	29,3	28,3	27,4	26,5	25,6	24,8	24	23,3	21,9	20,5	19	17,5	15,9	11,5	
KCA150NA+026042N3	4	26	**[m]**	36,9	35,1	34,4	33,3	32,3	31,3	30,4	29,6	28,8	28	27,2	25,7	24,2	22,7	21,1	19,5	14,7	13,4
$NPSH_R$			**[m]**					4,3	4,3	4,3	4,3	4,3	4,3	4,3	4,4	4,6	4,9	5,6	6,5	10,9	13,1

P_2 = Potencia suministrada por el motor

Tolerancias sobre las prestaciones según normas: UNI/ISO 9906 Nivel 3B

Para las características de los motores ver página "Características motores"

Para los accesorios ver página "Accessories"

Los rodetes de la bomba son torneados para obtener el punto de trabajo requerido.

P_2 = Abgabeleistung Motor

Toleranz der Leistungen gemäß der Normen: UNI/ISO 9906 Klasse 3B

Für die Motordaten bitte auf Seite "Merkmale der Motoren" nachschlagen.

Für die Zubehörteile bitte auf Seite "Zubehörteile" nachschlagen

Die Laufräder werden auf den Betriebspunkt abgedreht

P_2 = Potenza resa dal motore

Tolleranze sulle prestazioni secondo norme: UNI/ISO 9906 Grado 3B

Per caratteristiche motori vedere pagina "caratteristiche motori"

Per accessori vedere pagina accessori

Le giranti vengono tornite in modo da ottenere il punto di lavoro richiesto

Cod. 996486AD/01-26 - Copyright © 2006 Caprari S.p.A. - All Rights Reserved

KCA150N Polos *Pole* **Poli** 4

caprari

Versión fija sumergida
Stationäre Naßinstallation
Esecuzione immersa fissa

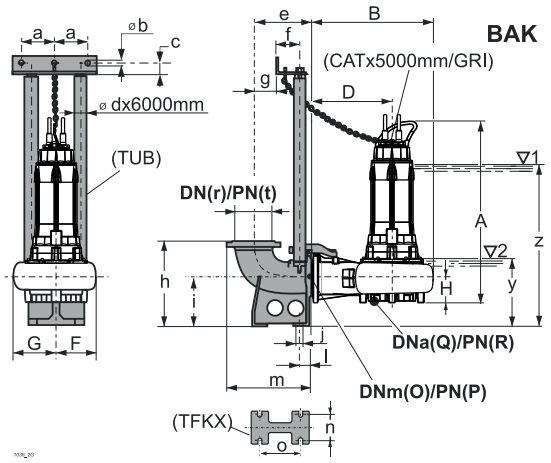

Versión sumergida con base soporte
Mobile Naßinstallation
Esecuzione immersa su telaio

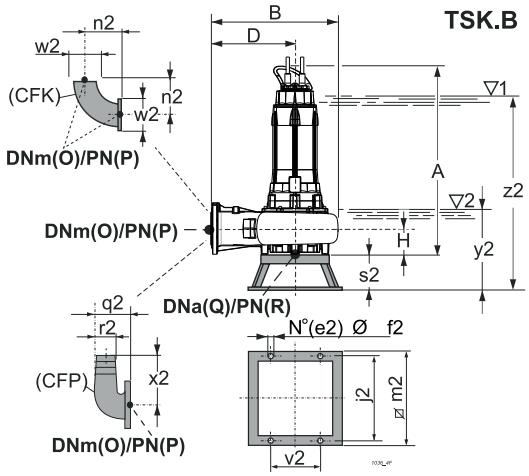

Versión para cámara seca - vertical (/R)
Für Trockeninstallation - senkrecht (/R)
Esecuzione per camera asciutta - verticale (/R)

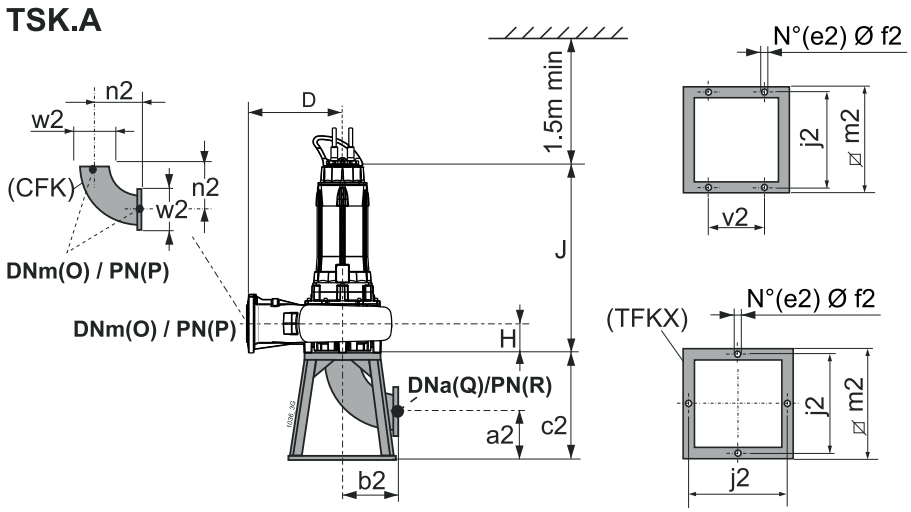

Tipo *Typ* **Tipo**	Paso libre *Kugeldurchgang* **Passaggio Libero**	Peso *Gewicht* **Peso**	A	B	D	F	G	H	J	O	P	Q	R	Accesorios *Zubehör* **Accessori**		
	[mm]	[kg]	[mm]											BAK.	TSK.A	TSK.B
KCA150NL+016542N3	---	354,3	1208,5	662,3	405	228,8	286,2	138	1054	150	16	150	16(*)	M/I 3"	I	M
KCA150NG+019342N3	---	376,8	1208,5	662,3	405	228,8	286,2	138	1054	150	16	150	16(*)	M/I 3"	I	M
KCA150ND+021042N3	---	409,2	1208,5	662,3	405	228,8	286,2	138	1054	150	16	150	16(*)	M/I 3"	I	M
KCA150NA+026042N3	---	382,4	1208,5	662,3	405	228,8	286,2	138	1054	150	16	150	16(*)	M/I 3"	I	M

BAK.	a	b	c	d	e	f	g	h	i	j	l	m	n	o	r	t	y	z
BAKM/I 3"	157,5	12,5	35	3"	385	117	180	540	290	24	80	555	210	280	200	10	454,5	1075,5

TSK.A	a2	b2	c2	e2	f2	j2	m2	n2	v2	w2
TSKIA	205	395	600	4	22	600	650	395	-	285

TSK.B	e2	f2	j2	m2	n2	q2	r2	s2	v2	w2	x2	y2	z2
TSKMB	4	14	600	650	395	315	150	220	350	285	380	522,5	1143,5

(3) z = Inmersión mínima para motor sin camisa en funcionamiento continuo S1 (compatiblemente con el NPSHR)

y = Inmersión mínima para motor sin camisa en funcionamiento intermitente S3 (compatiblemente con el NPSHR)

(*) Véase página bridas.

(3) z = Mindesttauchtiefe für Motor ohne Außengehäuse in Dauerbetrieb S1 (kompatibel mit der NPSHR)

y = Mindesttauchtiefe für Motor ohne Außengehäuse in Aussetzbetrieb S3 (kompatibel mit der NPSHR)

(*) Siehe Seite de Flansche.

(3) z = Immersione minima per motore senza mantello in funzione continuo S1 compatibilmente con l'NPSHR

y = Immersione minima con motore senza mantello in funzione intermittente S3 compatibilmente con l'NPSHR

(*) Vedere pagina flange.

Cod. 996486AD/01-26 - Copyright © 2006 Caprari S.p.A. - All Rights Reserved

KCM200P

Rodete monocanal *Einkanal-Laufrad* **Girante monocanale**

Tipo *Typ* **Tipo**	KCM200P..+...62N3	KCM200P..+...62X3
Sondas térmicas *Temperaturfühler* **Sonde termiche**	Sì *Ja* **Sì**	Sì *Ja* **Sì**
Sonda de conductividad *Leitfähigkeits-Aufnehmer* **Sonda di conduttività**	Sì *Ja* **Sì**	Sì *Ja* **Sì**

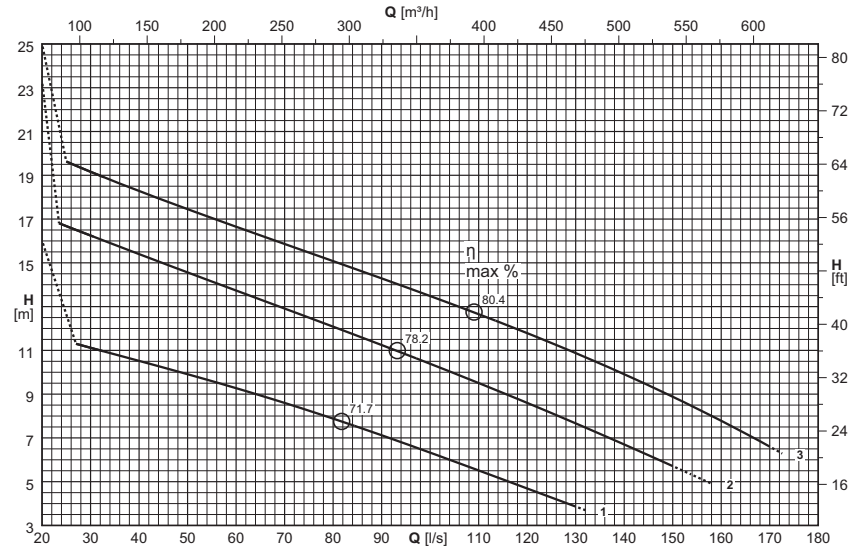

Versión cable (1) *Version kabel (1)* **Cavo Versione (1)**		
Electrobomba tipo *Elektropumpe Typ* **Elettropompa tipo**	Alimentación *Stromversorgung* **Alimentazione**	Auxiliar *Hilfskabel* **Ausiliario**
KCM200PG+011062N3	2x(4x6)x10	1x(4x1,5)x10
KCM200PD+015062N3	2x(4x6)x10	1x(4x1,5)x10
KCM200PA+019562N3	2x(4x10)x10	1x(4x1,5)x10

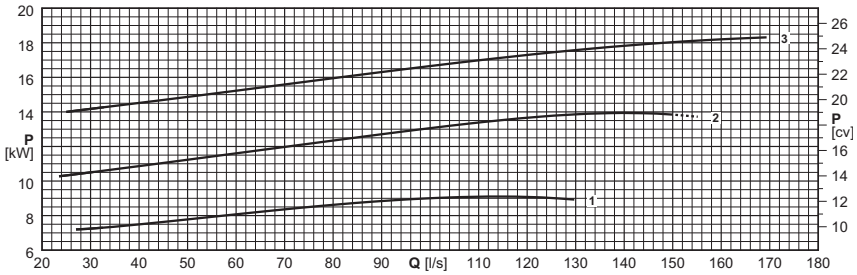

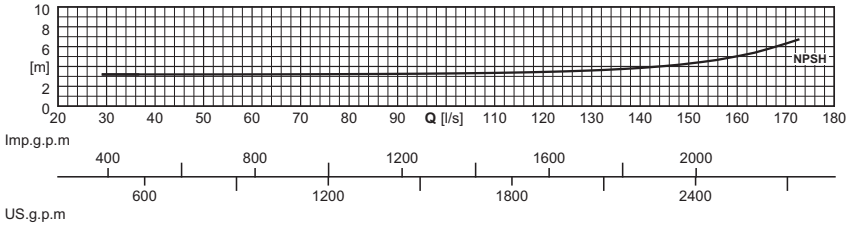

(1) = n. cables x (n° conductores por cable x sección [mm²]) x longitud cable [m] - Cable NSSHÖU-J

Longitud cable superior de 10 m opcional

(1) = Stück Kabel x (N. der Leiter pro Kabel x Querschnitt [mm²] x Kabellänge [m] - Kabel NSSHÖU-J

Kabellängen über 10 m auf Wunsch

(1) = n°. cavi x (n°. conduttori per cavo x sezione [mm²]) x lunghezza cavo [m] - Cavo NSSHÖU-J

Lunghezza cavo superiore a 10 m - su richiesta

Electrobomba tipo *Elektropumpe typ* **Elettropompa tipo**	Curva *Kurve* **Curva**	Potencia motor *Motor-leistung* **Potenza motore**	Caudal *Fördermenge* **Portata**																
			[l/s]	0	25	30	35	40	45	50	60	70	80	90	100	125	150	172	
		P_2	**[m³/h]**	0	90	108	126	144	162	180	216	252	288	324	360	450	540	619,2	
	(N°)	**[kW]**	Altura de carga *Förderhöe* **Prevalenza**																
KCM200PG+011062N3	1	11	**[m]**	13		11,1	10,8	10,5	10,2	9,9	9,3	8,6	7,9	7,1	6,3	4,3			
KCM200PD+015062N3	2	15	**[m]**	20,3	16,7	16,2	15,8	15,4	15	14,6	13,7	12,9	12,1	11,2	10,4	8,1	5,7		
KCM200PA+019562N3	3	19,5	**[m]**	23,2	19,6	19,2	18,7	18,3	17,9	17,5	16,7	15,9	15,1	14,3	13,5	11,3	8,9	6,4	
$NPSH_R$			**[m]**			3,2	3,2	3,2	3,2	3,2	3,2	3,2	3,2	3,3	3,3	3,5	4,3	6,7	

P_2 = Potencia suminitrada por el motor

Tolerancias sobre las prestaciones según normas:
UNI/ISO 9906 Nivel 3B

Para las características de los motores ver página "Características motores"

Para los accesorios ver página "Accessories"

P_2 = Abgabeleistung Motor

Toleranz der Leistungen gemäß der Normen:
UNI/ISO 9906 Klasse 3B

Für die Motordaten bitte auf Seite "Merkmale der Motoren" nachschlagen.

Für die Zubehörteile bitte auf Seite "Zubehörteile" nachschlagen

P_2 = Potenza resa dal motore

Tolleranze sulle prestazioni secondo norme:
UNI/ISO 9906 Grado 3B

Per caratteristiche motori vedere pagina "caratteristiche motori"

Per accessori vedere pagina accessori

Cod. 996486AD/01-26 - Copyright © 2006 Caprari S.p.A. - All Rights Reserved

Versión fija sumergida
Stationäre Naßinstallation
Esecuzione immersa fissa

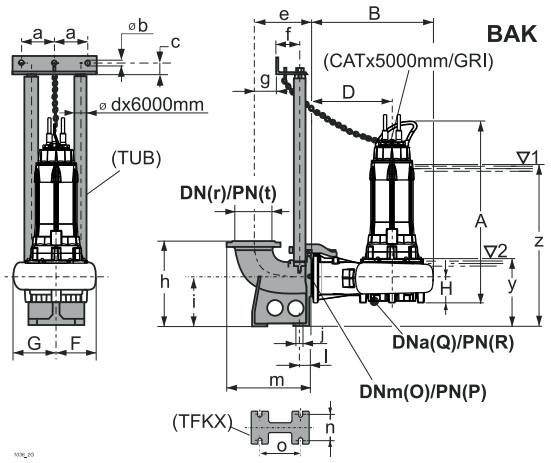

Versión sumergida con base soporte
Mobile Naßinstallation
Esecuzione immersa su telaio

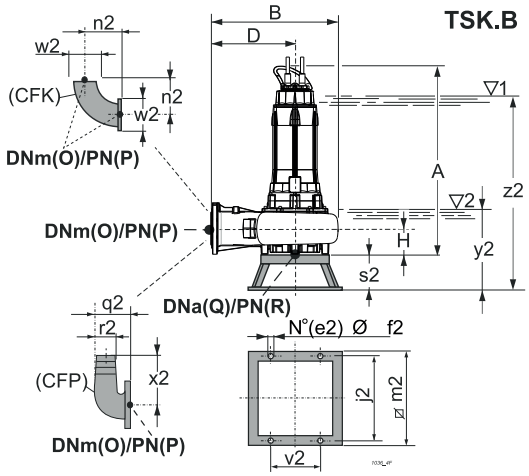

Versión para cámara seca - vertical (/R)
Für Trockeninstallation - senkrecht (/R)
Esecuzione per camera asciutta - verticale (/R)

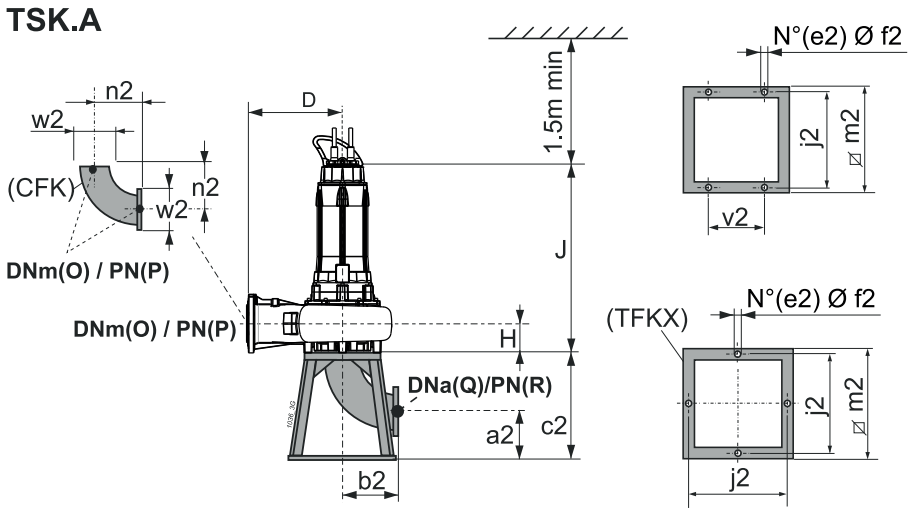

Tipo *Typ* **Tipo**	Paso libre *Kugeldurchgang* **Passaggio Libero**	Peso *Gewicht* **Peso**	A	B	D	F	G	H	J	O	P	Q	R	Accesorios *Zubehör* **Accessori**		
	[mm]	[kg]	[mm]											BAK.	TSK.A	TSK.B
KCM200PG+011062N3	Ø 135	423,28	1280	765	455	277	345	185	1125,5	200	10	200	10	N/M 3"	M	M
KCM200PD+015062N3	Ø 135	450,23	1280	765	455	277	345	185	1125,5	200	10	200	10	N/M 3"	M	M
KCM200PA+019562N3	Ø 135	497,48	1280	765	455	277	345	185	1125,5	200	10	200	10	N/M 3"	M	M

BAK.	a	b	c	d	e	f	g	h	i	j	l	m	n	o	r	t	y	z
BAKN/M 3"	157,5	12,5	35	3"	425	117	220	595	345	24	80	623	250	380	250	10	534	1155

TSK.A	a2	b2	c2	e2	f2	j2	m2	n2	v2	w2
TSKMA	290	310	600	4	22	600	650	310	-	340

TSK.B	e2	f2	j2	m2	n2	q2	r2	s2	v2	w2	x2	y2	z2
TSKMB	4	14	600	650	310	420	200	220	350	340	480	594	1215

(3) z = Inmersión mínima para motor sin camisa en funcionamiento continuo S1 (compatiblemente con el NPSHR)

y = Inmersión mínima para motor sin camisa en funcionamiento intermitente S3 (compatiblemente con el NPSHR)

(3) z = Mindesttauchtiefe für Motor ohne Außengehäuse in Dauerbetrieb S1 (kompatibel mit der NPSHR)

y = Mindesttauchtiefe für Motor ohne Außengehäuse in Aussetzbetrieb S3 (kompatibel mit der NPSHR)

(3) z = Immersione minima per motore senza mantello in funzione continuo S1 compatibilmente con l'NPSHR

y = Immersione minima con motore senza mantello in funzione intermittente S3 compatibilmente con l'NPSHR

Cod. 996486AD/01-26 - Copyright © 2006 Caprari S.p.A. - All Rights Reserved

KCD200N+01106..6P

Rodete bicanal *Zweikanal-Laufrad* **Girante bicanale**
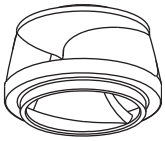

Tipo *Typ* **Tipo**	KCD200N..+...62N3	KCD200N..+...62X3
Sondas térmicas *Temperaturfühler* **Sonde termiche**	Sì *Ja* **Sì**	Sì *Ja* **Sì**
Sonda de conductividad *Leitfähigkeits-Aufnehmer* **Sonda di conduttività**	Sì *Ja* **Sì**	Sì *Ja* **Sì**

Versión cable (1) *Version kabel (1)* **Cavo Versione (1)**		
Electrobomba tipo *Elektropumpe Typ* **Elettropompa tipo**	Alimentación *Stromversorgung* **Alimentazione**	Auxiliar *Hilfskabel* **Ausiliario**
KCD200NL+011062N3	2x(4x6)x10	1x(4x1,5)x10
KCD200NG+011062N3	2x(4x6)x10	1x(4x1,5)x10
KCD200NA+011062N3	2x(4x6)x10	1x(4x1,5)x10

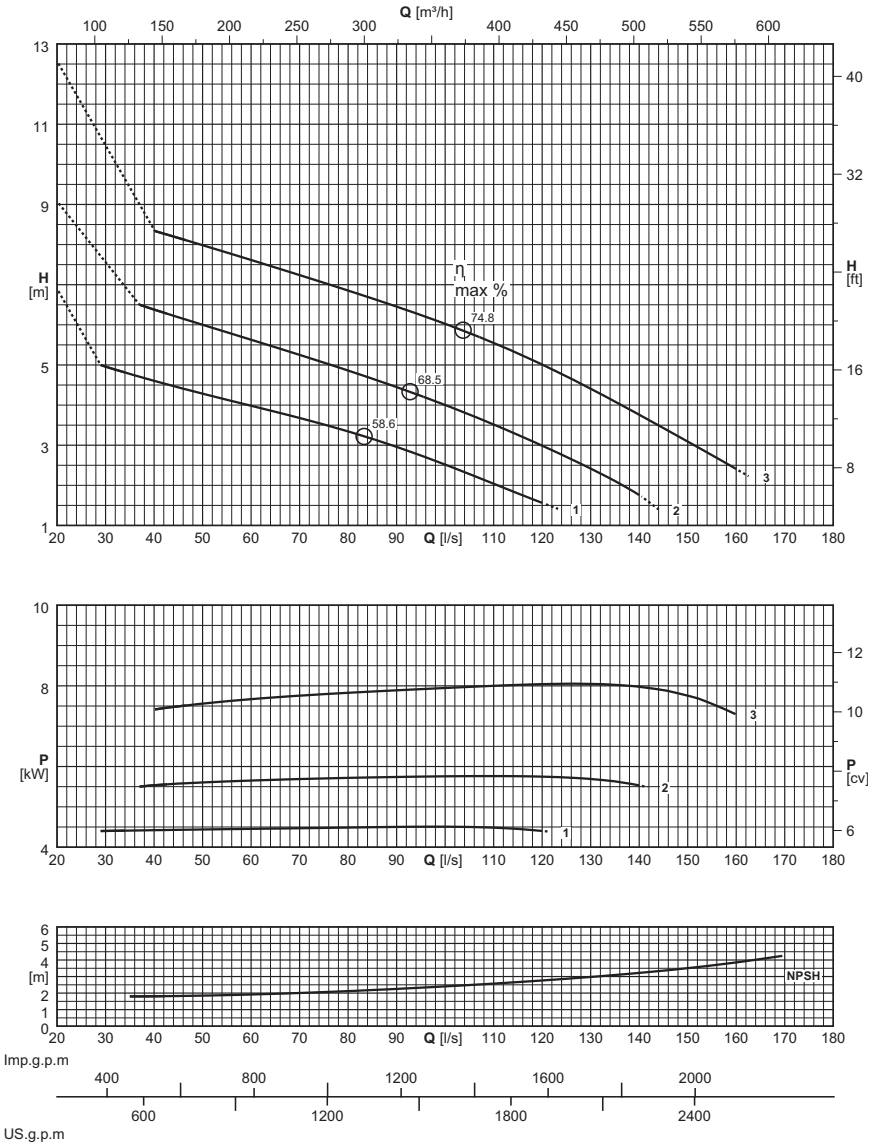

(1) = n. cables x (n° conductores por cable x sección [mm²]) x longitud cable [m] - Cable NSSHÖU-J

Longitud cable superior de 10 m opcional

(1) = Stück Kabel x (N. der Leiter pro Kabel x Querschnitt [mm²] x Kabellänge [m] - Kabel NSSHÖU-J

Kabellängen über 10 m auf Wunsch

(1) = n°. cavi x (n°. conduttori per cavo x sezione [mm²]) x lunghezza cavo [m] - Cavo NSSHÖU-J

Lunghezza cavo superiore a 10 m - su richiesta

Electrobomba tipo *Elektropumpe typ* **Elettropompa tipo**	Curva *Kurve* **Curva**	Potencia motor *Motor-leistung* **Potenza motore**	Caudal *Fördermenge* **Portata**																
			[l/s]	0	30	35	40	45	50	60	70	80	90	100	125	150	162		
		P_2	**[m³/h]**	0	108	126	144	162	180	216	252	288	324	360	450	540	583,2		
	(N°)	**[kW]**	Altura de carga *Förderhöe* **Prevalenza**																
KCD200NL+011062N3	1	11	**[m]**	5,9	5	4,8	4,6	4,4	4,3	4	3,7	3,3	3	2,5					
KCD200NG+011062N3	2	11	**[m]**	8,1			6,4	6,2	6	5,6	5,3	4,9	4,4	4	2,7				
KCD200NA+011062N3	3	11	**[m]**	11,6				8,2	8	7,6	7,2	6,9	6,5	6	4,7	3,1	2,3		
$NPSH_R$			**[m]**			1,8	1,8	1,8	1,8	1,9	2	2,1	2,3	2,4	2,9	3,5	3,9		

P_2 = Potencia suministrada por el motor

Tolerancias sobre las prestaciones según normas: UNI/ISO 9906 Nivel 3B

Para las características de los motores ver página "Características motores"

Para los accesorios ver página "Accessories"

Los rodetes de la bomba son torneados para obtener el punto de trabajo requerido.

P_2 = Abgabeleistung Motor

Toleranz der Leistungen gemäß der Normen: UNI/ISO 9906 Klasse 3B

Für die Motordaten bitte auf Seite "Merkmale der Motoren" nachschlagen.

Für die Zubehörteile bitte auf Seite "Zubehörteile" nachschlagen

Die Laufräder werden auf den Betriebspunkt abgedreht

P_2 = Potenza resa dal motore

Tolleranze sulle prestazioni secondo norme: UNI/ISO 9906 Grado 3B

Per caratteristiche motori vedere pagina "caratteristiche motori"

Per accessori vedere pagina accessori

Le giranti vengono tornite in modo da ottenere il punto di lavoro richiesto

Cod. 996486AD/01-26 - Copyright © 2006 Caprari S.p.A. - All Rights Reserved

KCD200N+ 01106..6P

Polos / *Pole* / **Poli** **6**

caprari

Versión fija sumergida
Stationäre Naßinstallation
Esecuzione immersa fissa

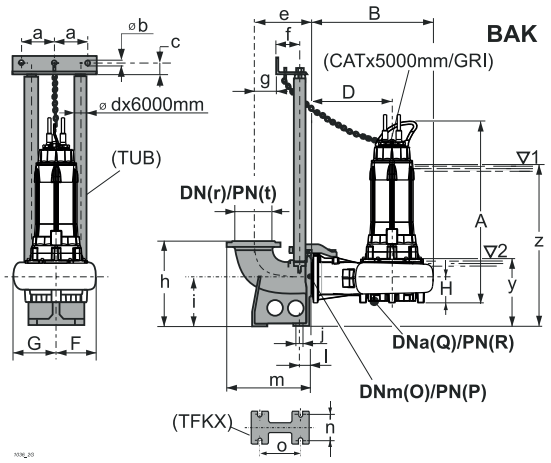

Versión sumergida con base soporte
Mobile Naßinstallation
Esecuzione immersa su telaio

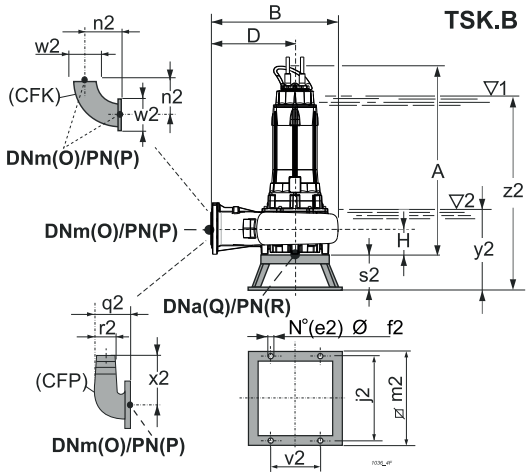

Versión para cámara seca - vertical (/R)
Für Trockeninstallation - senkrecht (/R)
Esecuzione per camera asciutta - verticale (/R)

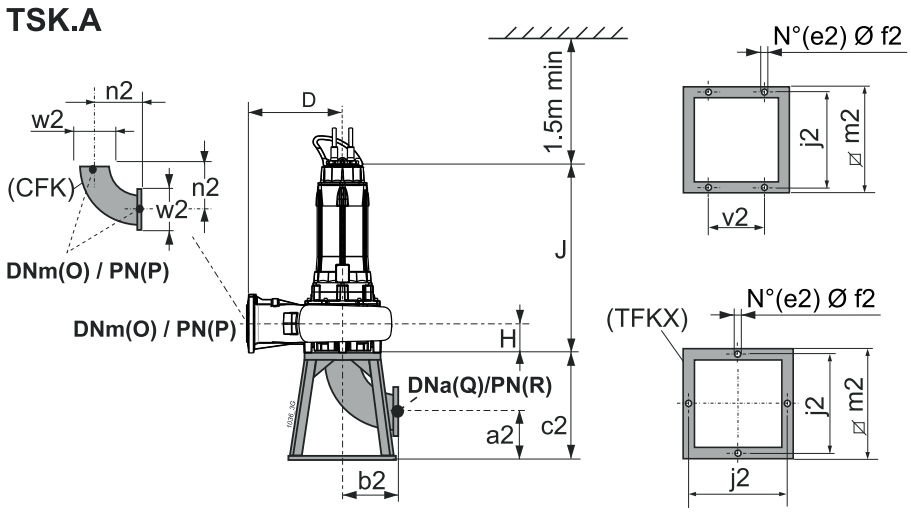

Tipo / *Typ* / **Tipo**	Paso libre / *Kugeldurchgang* / **Passaggio Libero**	Peso / *Gewicht* / **Peso**	A	B	D	F	G	H	J	O	P	Q	R	Accesorios / *Zubehör* / **Accessori**		
	[mm]	[kg]	[mm]											BAK.	TSK.A	TSK.B
KCD200NL+011062N3	Ø 100x110	387,33	1259	835	550	236	334	170	1104,5	200	10	200	10	N/M 3"	M	M
KCD200NG+011062N3	Ø 100x110	388,03	1259	835	550	236	334	170	1104,5	200	10	200	10	N/M 3"	M	M
KCD200NA+011062N3	Ø 100x110	389,73	1259	835	550	236	334	170	1104,5	200	10	200	10	N/M 3"	M	M

BAK.	a	b	c	d	e	f	g	h	i	j	l	m	n	o	r	t	y	z
BAKN/M 3"	157,5	12,5	35	3"	425	117	220	595	345	24	80	623	250	380	250	10	528	1149

TSK.A	a2	b2	c2	e2	f2	j2	m2	n2	v2	w2
TSKMA	290	310	600	4	22	600	650	310	-	340

TSK.B	e2	f2	j2	m2	n2	q2	r2	s2	v2	w2	x2	y2	z2
TSKMB	4	14	600	650	310	420	200	220	350	340	480	573	1194

(3) z = Inmersión mínima para motor sin camisa en funcionamiento continuo S1 (compatiblemente con el NPSHR)

y = Inmersión mínima para motor sin camisa en funcionamiento intermitente S3 (compatiblemente con el NPSHR)

(3) z = Mindesttauchtiefe für Motor ohne Außengehäuse in Dauerbetrieb S1 (kompatibel mit der NPSHR)

y = Mindesttauchtiefe für Motor ohne Außengehäuse in Aussetzbetrieb S3 (kompatibel mit der NPSHR)

(3) z = Immersione minima per motore senza mantello in funzione continuo S1 compatibilmente con l'NPSHR

y = Immersione minima con motore senza mantello in funzione intermittente S3 compatibilmente con l'NPSHR

Cod. 996486AD/01-26 - Copyright © 2006 Caprari S.p.A. - All Rights Reserved

KCD200N (4)P

Rodete bicanal *Zweikanal-Laufrad* **Girante bicanale**
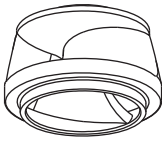

Tipo *Typ* **Tipo**	KCD200N..+...42N3	KCD200N..+...42X3
Sondas térmicas *Temperaturfühler* **Sonde termiche**	Sì *Ja* **Sì**	Sì *Ja* **Sì**
Sonda de conductividad *Leitfähigkeits-Aufnehmer* **Sonda di conduttività**	Sì *Ja* **Sì**	Sì *Ja* **Sì**

Versión cable (1) *Version kabel (1)* **Cavo Versione (1)**		
Electrobomba tipo *Elektropumpe Typ* **Elettropompa tipo**	Alimentación *Stromversorgung* **Alimentazione**	Auxiliar *Hilfskabel* **Ausiliario**
KCD200NL+016542N3	2x(4x6)x10	1x(4x1,5)x10
KCD200NG+019342N3	2x(4x10)x10	1x(4x1,5)x10
KCD200ND+021042N3	2x(4x10)x10	1x(4x1,5)x10
KCD200NA+026042N3	2x(4x10)x10	1x(4x1,5)x10

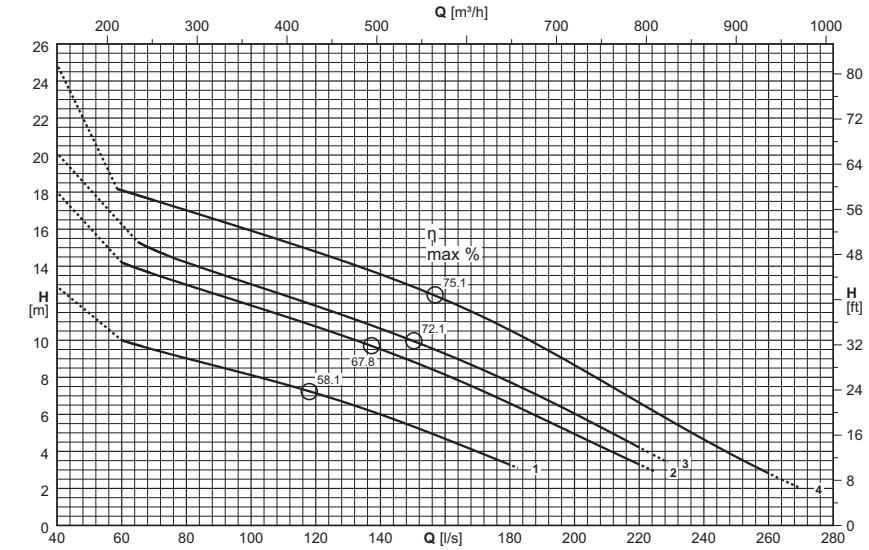

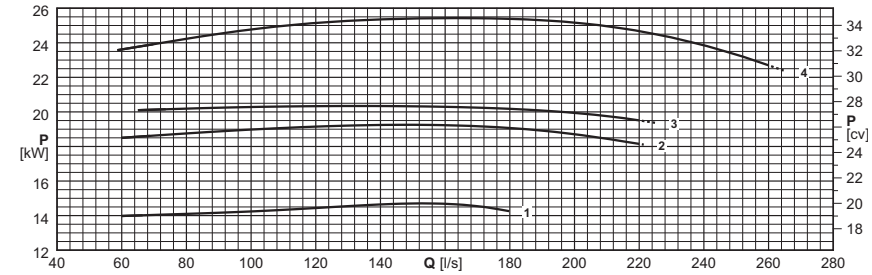

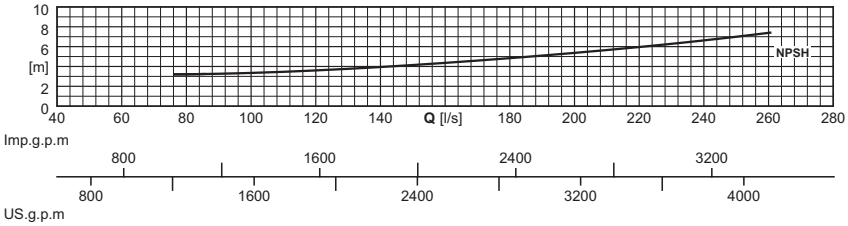

Imp.g.p.m 800 1600 2400 3200

US.g.p.m 800 1600 2400 3200 4000

(1) = n. cables x (n° conductores por cable x sección [mm²]) x longitud cable [m] - Cable NSSHÖU-J

Longitud cable superior de 10 m opcional

(1) = Stück Kabel x (N. der Leiter pro Kabel x Querschnitt [mm²] x Kabellänge [m] - Kabel NSSHÖU-J

Kabellängen über 10 m auf Wunsch

(1) = n°. cavi x (n°. conduttori per cavo x sezione [mm²]) x lunghezza cavo [m] - Cavo NSSHÖU-J

Lunghezza cavo superiore a 10 m - su richiesta

Electrobomba tipo *Elektropumpe typ* **Elettropompa tipo**	Curva *Kurve* **Curva**	Potencia motor *Motor-leistung* **Potenza motore**	Caudal *Fördermenge* **Portata**																
			[l/s]	0	60	70	80	90	100	125	150	175	200	225	250	270			
		P_2	**[m³/h]**	0	216	252	288	324	360	450	540	630	720	810	900	972			
	(N°)	**[kW]**	Altura de carga *Förderhöe* **Prevalenza**																
KCD200NL+016542N3	1	16,5	**[m]**	12,9	10	9,5	9	8,6	8,1	6,9	5,4	3,6							
KCD200NG+019342N3	2	19,3	**[m]**	18	14,2	13,6	13	12,4	11,9	10,4	8,8	7	4,9	2,9					
KCD200ND+021042N3	3	21	**[m]**	20,1		14,9	14,2	13,6	13	11,6	10	8,1	6	3,8					
KCD200NA+026042N3	4	26	**[m]**	24,9	18,1	17,6	17	16,5	15,9	14,5	12,9	11	8,7	6,1	3,7	2			
$NPSH_R$			**[m]**				3,2	3,3	3,4	3,7	4,1	4,7	5,4	6,1	7				

P_2 = Potencia suministrada por el motor

Tolerancias sobre las prestaciones según normas: UNI/ISO 9906 Nivel 3B

Para las características de los motores ver página "Características motores"

Para los accesorios ver página "Accessories"

Los rodetes de la bomba son torneados para obtener el punto de trabajo requerido.

P_2 = Abgabeleistung Motor

Toleranz der Leistungen gemäß der Normen: UNI/ISO 9906 Klasse 3B

Für die Motordaten bitte auf Seite "Merkmale der Motoren" nachschlagen.

Für die Zubehörteile bitte auf Seite "Zubehörteile" nachschlagen

Die Laufräder werden auf den Betriebspunkt abgedreht

P_2 = Potenza resa dal motore

Tolleranze sulle prestazioni secondo norme: UNI/ISO 9906 Grado 3B

Per caratteristiche motori vedere pagina "caratteristiche motori"

Per accessori vedere pagina accessori

Le giranti vengono tornite in modo da ottenere il punto di lavoro richiesto

Cod. 996486AD/01-26 - Copyright © 2006 Caprari S.p.A. - All Rights Reserved

KCD200N (4)P

Polos / *Pole* / **Poli** **4**

caprari

Versión fija sumergida
Stationäre Naßinstallation
Esecuzione immersa fissa

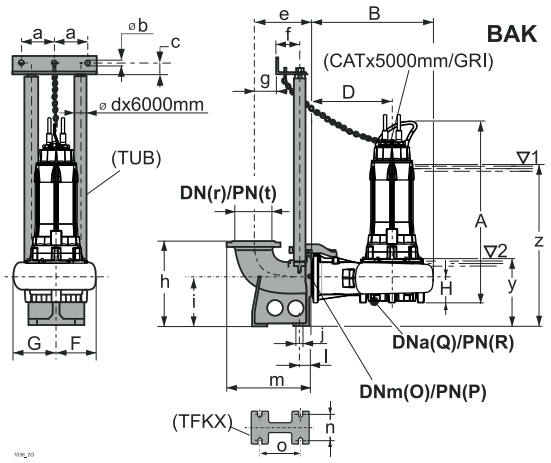

Versión sumergida con base soporte
Mobile Naßinstallation
Esecuzione immersa su telaio

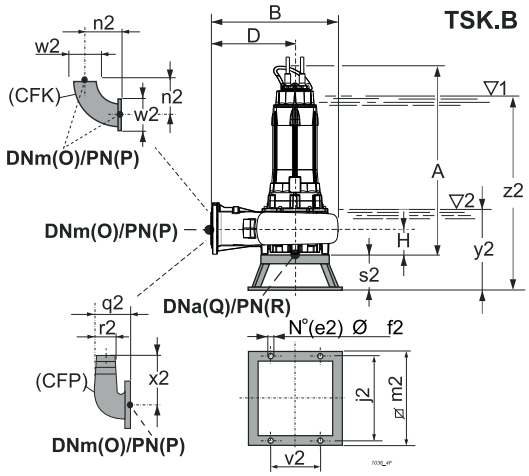

Versión para cámara seca - vertical (/R)
Für Trockeninstallation - senkrecht (/R)
Esecuzione per camera asciutta - verticale (/R)

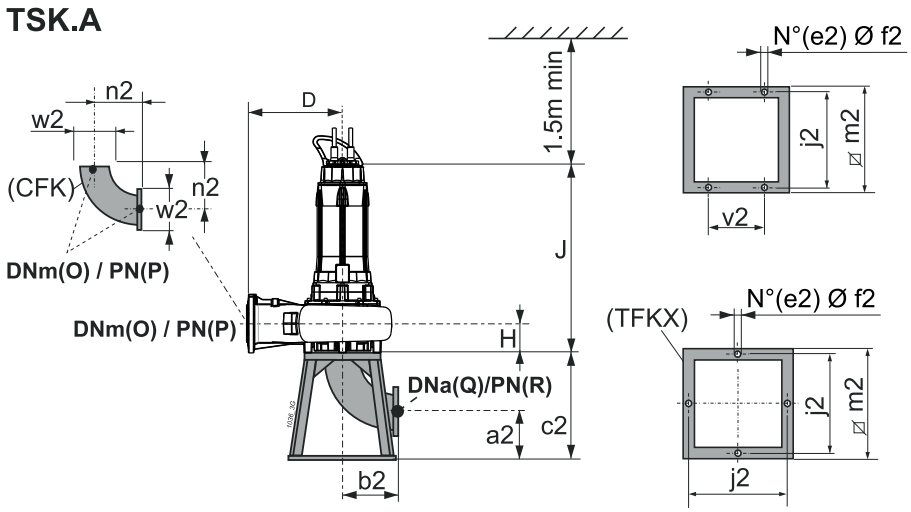

Tipo *Typ* **Tipo**	Paso libre *Kugeldurchgang* **Passaggio Libero**	Peso *Gewicht* **Peso**	A	B	D	F	G	H	J	O	P	Q	R	Accesorios *Zubehör* **Accessori**		
	[mm]	[kg]	[mm]											BAK.	TSK.A	TSK.B
KCD200NL+016542N3	Ø 100x110	374,05	1259	835	550	236	334	170	1104,5	200	10	200	10	N/M 3"	M	M
KCD200NG+019342N3	Ø 100x110	396,63	1259	835	550	236	334	170	1104,5	200	10	200	10	N/M 3"	M	M
KCD200ND+021042N3	Ø 100x110	421,23	1259	835	550	236	334	170	1104,5	200	10	200	10	N/M 3"	M	M
KCD200NA+026042N3	Ø 100x110	422,13	1259	835	550	236	334	170	1104,5	200	10	200	10	N/M 3"	M	M

BAK.	a	b	c	d	e	f	g	h	i	j	l	m	n	o	r	t	y	z
BAKN/M 3"	157,5	12,5	35	3"	425	117	220	595	345	24	80	623	250	380	250	10	528	1149

TSK.A	a2	b2	c2	e2	f2	j2	m2	n2	v2	w2
TSKMA	290	310	600	4	22	600	650	310	-	340

TSK.B	e2	f2	j2	m2	n2	q2	r2	s2	v2	w2	x2	y2	z2
TSKMB	4	14	600	650	310	420	200	220	350	340	480	573	1194

(3) z = Inmersión mínima para motor sin camisa en funcionamiento continuo S1 (compatiblemente con el NPSHR)

y = Inmersión mínima para motor sin camisa en funcionamiento intermitente S3 (compatiblemente con el NPSHR)

(3) z = Mindesttauchtiefe für Motor ohne Außengehäuse in Dauerbetrieb S1 (kompatibel mit der NPSHR)

y = Mindesttauchtiefe für Motor ohne Außengehäuse in Aussetzbetrieb S3 (kompatibel mit der NPSHR)

(3) z = Immersione minima per motore senza mantello in funzione continuo S1 compatibilmente con l'NPSHR

y = Immersione minima con motore senza mantello in funzione intermittente S3 compatibilmente con l'NPSHR

Cod. 996486AD/01-26 - Copyright © 2006 Caprari S.p.A. - All Rights Reserved

KCA200N

Rodete abierta de doble canal
Offenes zweiblatt-laufrad
Girante bipala aperta

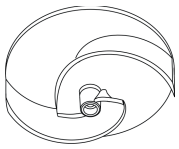

Tipo *Typ* **Tipo**	KCA200N..+...42N3	KCA200N..+...42X3
Sondas térmicas *Temperaturfühler* **Sonde termiche**	Sì *Ja* **Sì**	Sì *Ja* **Sì**
Sonda de conductividad *Leitfähigkeits-Aufnehmer* **Sonda di conduttività**	Sì *Ja* **Sì**	Sì *Ja* **Sì**

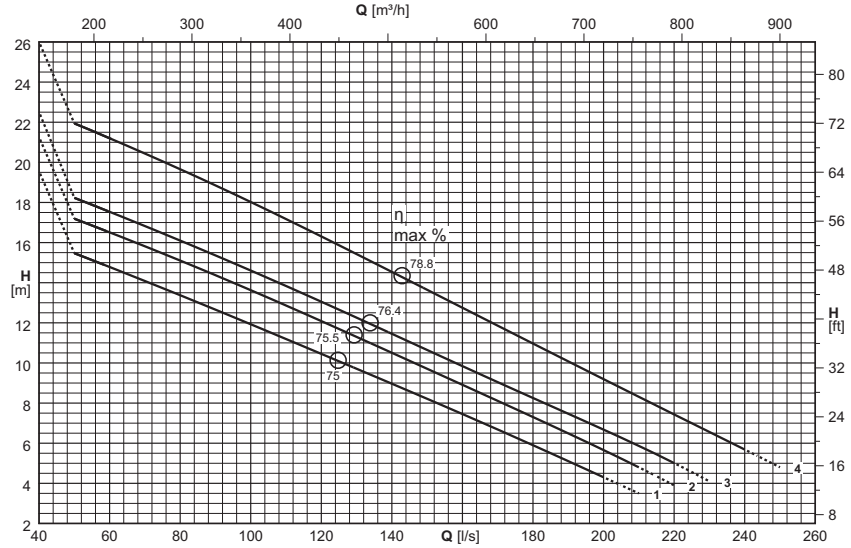

Versión cable (1) *Version kabel (1)* **Cavo Versione (1)**		
Electrobomba tipo *Elektropumpe Typ* **Elettropompa tipo**	Alimentación *Stromversorgung* **Alimentazione**	Auxiliar *Hilfskabel* **Ausiliario**
KCA200NL+016542N3	2x(4x6)x10	1x(4x1,5)x10
KCA200NG+019342N3	2x(4x10)x10	1x(4x1,5)x10
KCA200ND+021042N3	2x(4x10)x10	1x(4x1,5)x10
KCA200NA+026042N3	2x(4x10)x10	1x(4x1,5)x10

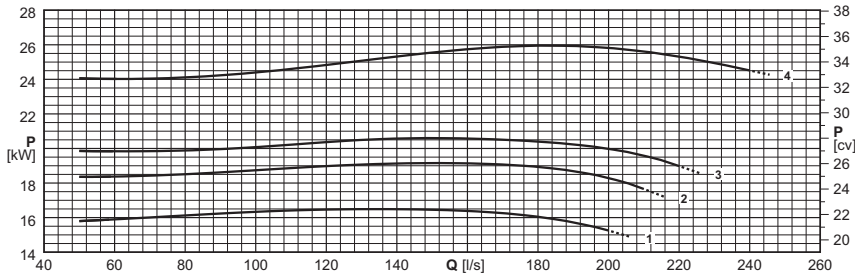

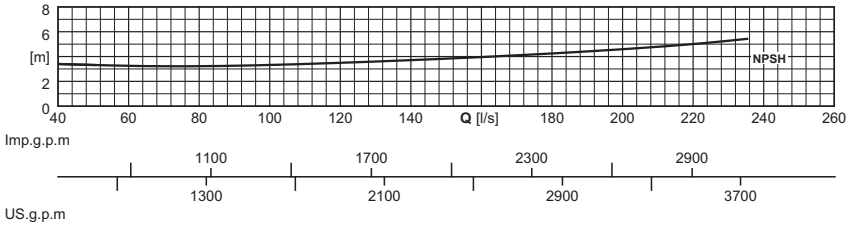

(1) = n. cables x (n° conductores por cable x sección [mm²]) x longitud cable [m] - Cable NSSHÖU-J

Longitud cable superior de 10 m opcional

(1) = Stück Kabel x (N. der Leiter pro Kabel x Querschnitt [mm²] x Kabellänge [m] - Kabel NSSHÖU-J

Kabellängen über 10 m auf Wunsch

(1) = n°. cavi x (n°. conduttori per cavo x sezione [mm²]) x lunghezza cavo [m] - Cavo NSSHÖU-J

Lunghezza cavo superiore a 10 m - su richiesta

Electrobomba tipo *Elektropumpe typ* **Elettropompa tipo**	Curva *Kurve* **Curva**	Potencia motor *Motor-leistung* **Potenza motore**	Caudal *Fördermenge* **Portata**																
			[l/s]	0	60	70	80	90	100	125	150	175	200	225	250				
		P_2	**[m³/h]**	0	216	252	288	324	360	450	540	630	720	810	900				
	(N°)	**[kW]**	Altura de carga *Förderhöe* **Prevalenza**																
KCA200NL+016542N3	1	16,5	**[m]**	17,6	14,8	14,1	13,4	12,7	11,9	10,1	8,2	6,3	4,3						
KCA200NG+019342N3	2	19,3	**[m]**	19,3	16,5	15,8	15,1	14,4	13,6	11,7	9,7	7,7	5,7						
KCA200ND+021042N3	3	21	**[m]**	20,5	17,5	16,8	16,1	15,4	14,6	12,7	10,6	8,6	6,7	4,6					
KCA200NA+026042N3	4	26	**[m]**	24,7	21,2	20,4	19,7	18,8	18	15,9	13,6	11,4	9,2	7	4,8				
$NPSH_R$			**[m]**		3,3	3,2	3,2	3,3	3,3	3,5	3,8	4,2	4,6	5,1					

P_2 = Potencia suministrada por el motor

Tolerancias sobre las prestaciones según normas: UNI/ISO 9906 Nivel 3B

Para las características de los motores ver página "Características motores"

Para los accesorios ver página "Accessories"

Los rodetes de la bomba son torneados para obtener el punto de trabajo requerido.

P_2 = Abgabeleistung Motor

Toleranz der Leistungen gemäß der Normen: UNI/ISO 9906 Klasse 3B

Für die Motordaten bitte auf Seite "Merkmale der Motoren" nachschlagen.

Für die Zubehörteile bitte auf Seite "Zubehörteile" nachschlagen

Die Laufräder werden auf den Betriebspunkt abgedreht

P_2 = Potenza resa dal motore

Tolleranze sulle prestazioni secondo norme: UNI/ISO 9906 Grado 3B

Per caratteristiche motori vedere pagina "caratteristiche motori"

Per accessori vedere pagina accessori

Le giranti vengono tornite in modo da ottenere il punto di lavoro richiesto

Cod. 996486AD/01-26 - Copyright © 2006 Caprari S.p.A. - All Rights Reserved

Versión fija sumergida
Stationäre Naßinstallation
Esecuzione immersa fissa

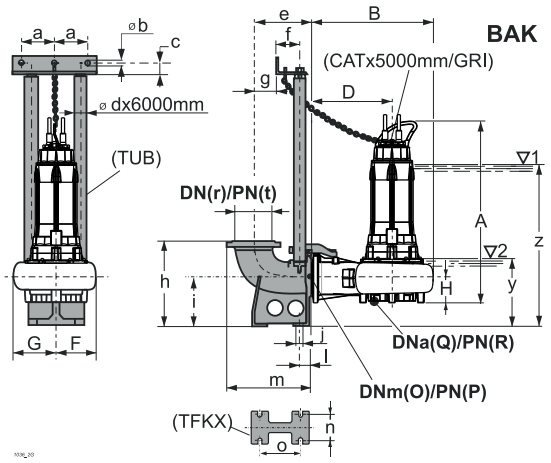

Versión sumergida con base soporte
Mobile Naßinstallation
Esecuzione immersa su telaio

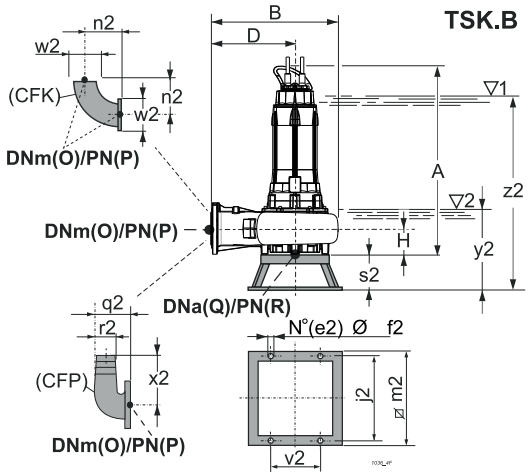

Versión para cámara seca - vertical (/R)
Für Trockeninstallation - senkrecht (/R)
Esecuzione per camera asciutta - verticale (/R)

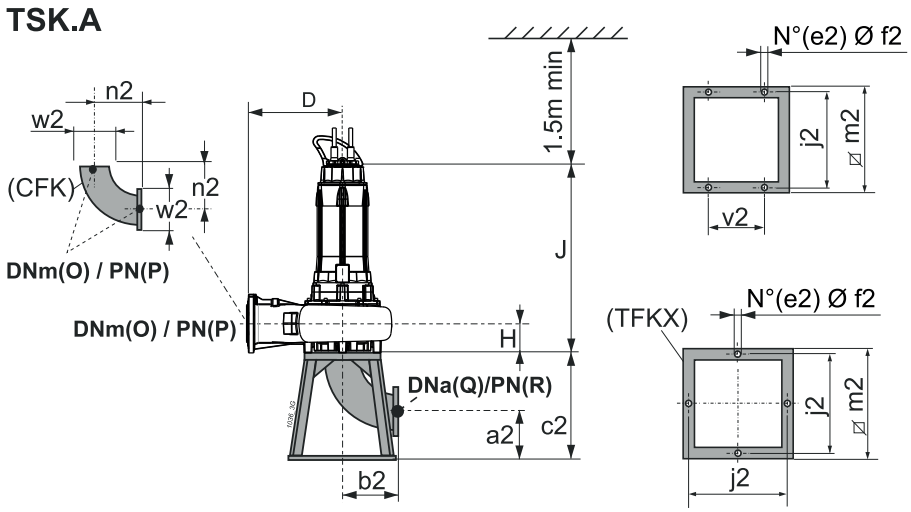

Tipo *Typ* **Tipo**	Paso libre *Kugeldurchgang* **Passaggio Libero**	Peso *Gewicht* **Peso**	A	B	D	F	G	H	J	O	P	Q	R	Accesorios *Zubehör* **Accessori**		
	[mm]	[kg]	[mm]											BAK.	TSK.A	TSK.B
KCA200NL+016542N3	---	364,88	1270	865	575	245	333	179	1115,5	200	10	200	10	N/M 3"	M	M
KCA200NG+019342N3	---	383,47	1270	865	575	245	333	179	1115,5	200	10	200	10	N/M 3"	M	M
KCA200ND+021042N3	---	411,12	1270	865	575	245	333	179	1115,5	200	10	200	10	N/M 3"	M	M
KCA200NA+026042N3	---	412,5	1270	865	575	245	333	179	1115,5	200	10	200	10	N/M 3"	M	M

BAK.	a	b	c	d	e	f	g	h	i	j	l	m	n	o	r	t	y	z
BAKN/M 3"	157,5	12,5	35	3"	425	117	220	595	345	24	80	623	250	380	250	10	528	1281,5

TSK.A	a2	b2	c2	e2	f2	j2	m2	n2	v2	w2
TSKMA	290	310	600	4	22	600	650	310	-	340

TSK.B	e2	f2	j2	m2	n2	q2	r2	s2	v2	w2	x2	y2	z2
TSKMB	4	14	600	650	310	420	200	220	350	340	480	582	1335,5

(3) z = Inmersión mínima para motor sin camisa en funcionamiento continuo S1 (compatiblemente con el NPSHR)

y = Inmersión mínima para motor sin camisa en funcionamiento intermitente S3 (compatiblemente con el NPSHR)

(3) z = Mindesttauchtiefe für Motor ohne Außengehäuse in Dauerbetrieb S1 (kompatibel mit der NPSHR)

y = Mindesttauchtiefe für Motor ohne Außengehäuse in Aussetzbetrieb S3 (kompatibel mit der NPSHR)

(3) z = Immersione minima per motore senza mantello in funzione continuo S1 compatibilmente con l'NPSHR

y = Immersione minima con motore senza mantello in funzione intermittente S3 compatibilmente con l'NPSHR

Cod. 996486AD/01-26 - Copyright © 2006 Caprari S.p.A. - All Rights Reserved

KCD250P

Rodete bicanal *Zweikanal-Laufrad* **Girante bicanale**
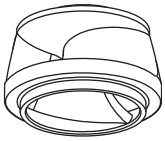

Tipo *Typ* **Tipo**	KCD250P..+...62N3	KCD250P..+...62X3
Sondas térmicas *Temperaturfühler* **Sonde termiche**	Sì *Ja* **Sì**	Sì *Ja* **Sì**
Sonda de conductividad *Leitfähigkeits-Aufnehmer* **Sonda di conduttività**	Sì *Ja* **Sì**	Sì *Ja* **Sì**

Versión cable (1) *Version kabel (1)* **Cavo Versione (1)**		
Electrobomba tipo *Elektropumpe Typ* **Elettropompa tipo**	Alimentación *Stromversorgung* **Alimentazione**	Auxiliar *Hilfskabel* **Ausiliario**
KCD250PI+011062N3	2x(4x6)x10	1x(4x1,5)x10
KCD250PD+015062N3	2x(4x6)x10	1x(4x1,5)x10
KCD250PA+019562N3	2x(4x10)x10	1x(4x1,5)x10

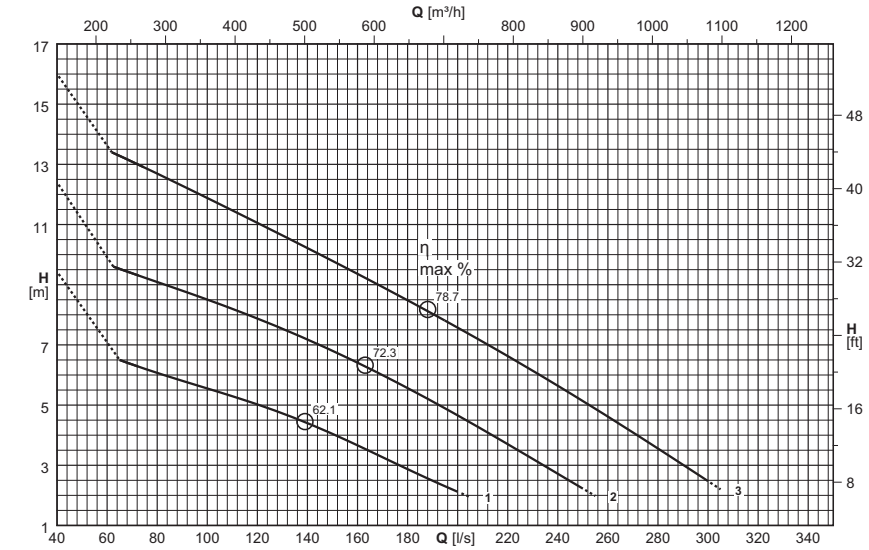

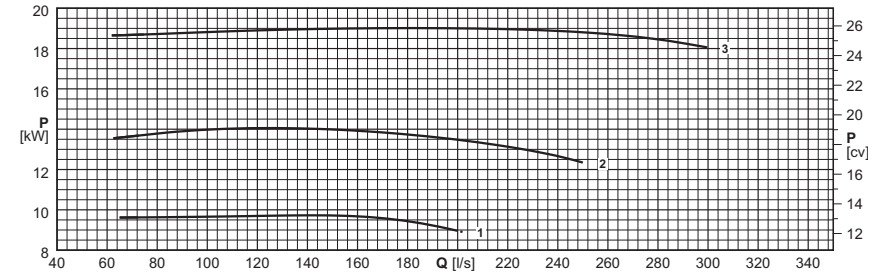

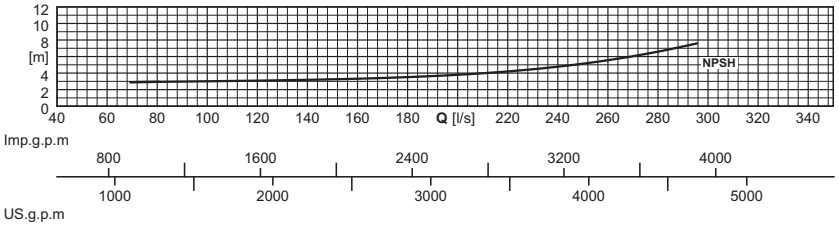

(1) = n. cables x (n° conductores por cable x sección [mm²]) x longitud cable [m] - Cable NSSHÖU-J

Longitud cable superior de 10 m opcional

(1) = Stück Kabel x (N. der Leiter pro Kabel x Querschnitt [mm²] x Kabellänge [m] - Kabel NSSHÖU-J

Kabellängen über 10 m auf Wunsch

(1) = n°. cavi x (n°. conduttori per cavo x sezione [mm²]) x lunghezza cavo [m] - Cavo NSSHÖU-J

Lunghezza cavo superiore a 10 m - su richiesta

Electrobomba tipo *Elektropumpe typ* **Elettropompa tipo**	Curva *Kurve* **Curva**	Potencia motor *Motor-leistung* **Potenza motore**	Caudal *Fördermenge* **Portata**																
			[l/s]	0	70	80	90	100	125	150	175	200	225	250	275	300	305		
		P_2	**[m³/h]**	0	252	288	324	360	450	540	630	720	810	900	990	1080	1098		
	(N°)	**[kW]**	Altura de carga *Förderhöe* **Prevalenza**																
KCD250PI+011062N3	1	11	**[m]**	8,4	6,4	6,1	5,8	5,6	4,9	4	3,1	2,1							
KCD250PD+015062N3	2	15	**[m]**	11,4	9,4	9,1	8,8	8,5	7,7	6,8	5,8	4,7	3,5	2,2					
KCD250PA+019562N3	3	19,5	**[m]**	15	13,1	12,7	12,3	11,9	10,8	9,8	8,7	7,6	6,4	5,1	3,8	2,5	2,2		
$NPSH_R$			**[m]**		2,9	2,9	3	3	3,1	3,2	3,5	3,8	4,3	5,1	6,3	7,9			

P_2 = Potencia suminitrada por el motor

Tolerancias sobre las prestaciones según normas: UNI/ISO 9906 Nivel 3B

Para las características de los motores ver página "Características motores"

Para los accesorios ver página "Accessories"

Los rodetes de la bomba son torneados para obtener el punto de trabajo requerido.

P_2 = Abgabeleistung Motor

Toleranz der Leistungen gemäß der Normen: UNI/ISO 9906 Klasse 3B

Für die Motordaten bitte auf Seite "Merkmale der Motoren" nachschlagen.

Für die Zubehörteile bitte auf Seite "Zubehörteile" nachschlagen

Die Laufräder werden auf den Betriebspunkt abgedreht

P_2 = Potenza resa dal motore

Tolleranze sulle prestazioni secondo norme: UNI/ISO 9906 Grado 3B

Per caratteristiche motori vedere pagina "caratteristiche motori"

Per accessori vedere pagina accessori

Le giranti vengono tornite in modo da ottenere il punto di lavoro richiesto

Cod. 996486AD/01-26 - Copyright © 2006 Caprari S.p.A. - All Rights Reserved

Versión fija sumergida
Stationäre Naßinstallation
Esecuzione immersa fissa

Versión sumergida con base soporte
Mobile Naßinstallation
Esecuzione immersa su telaio

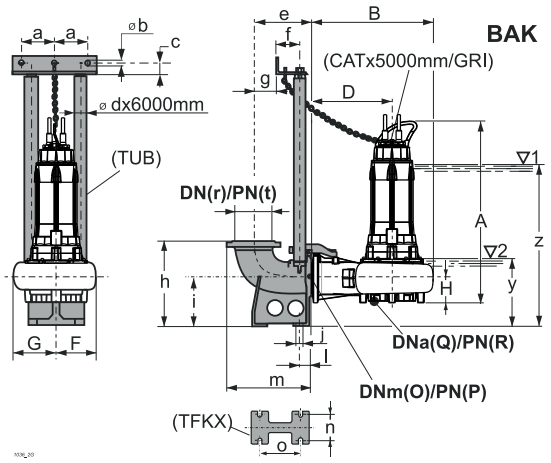

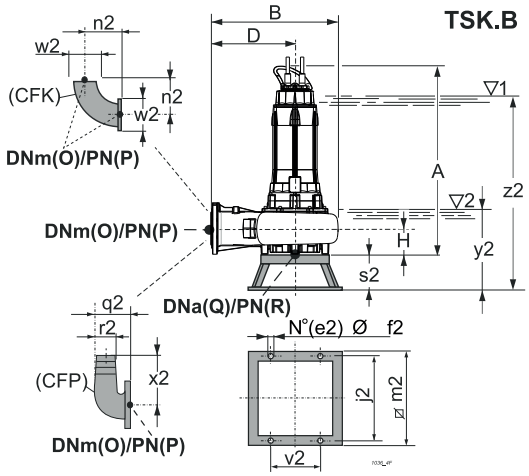

Versión para cámara seca - vertical (/R)
Für Trockeninstallation - senkrecht (/R)
Esecuzione per camera asciutta - verticale (/R)

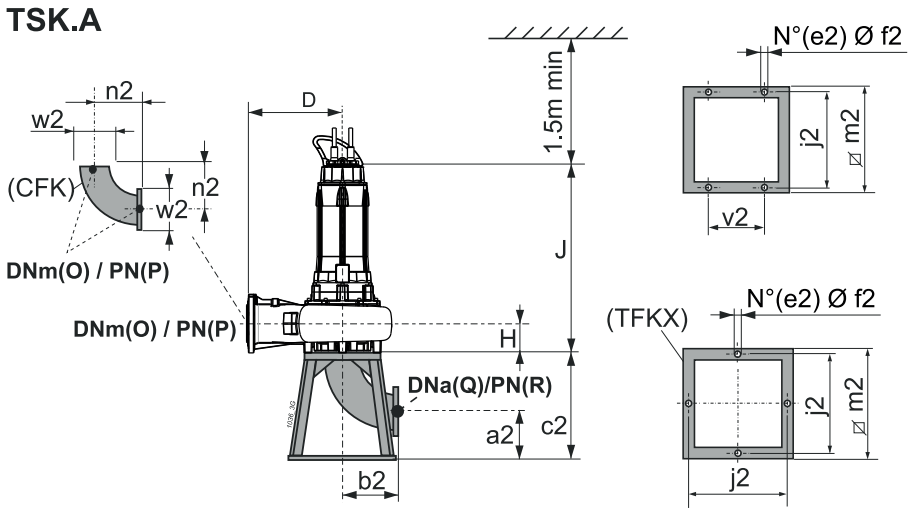

Tipo *Typ* **Tipo**	Paso libre *Kugeldurchgang* **Passaggio Libero**	Peso *Gewicht* **Peso**	A	B	D	F	G	H	J	O	P	Q	R	Accesorios *Zubehör* **Accessori**		
	[mm]	[kg]	[mm]											BAK.	TSK.A	TSK.B
KCD250PI+011062N3	Ø 115x130	412,83	1305	843	500	282	404	200	1150,5	250	10	250	10	300/250 3"	250	250
KCD250PD+015062N3	Ø 115x130	477,83	1305	843	500	282	404	200	1150,5	250	10	250	10	300/250 3"	250	250
KCD250PA+019562N3	Ø 115x130	524,33	1305	843	500	282	404	200	1150,5	250	10	250	10	300/250 3"	250	250

BAK.	a	b	c	d	e	f	g	h	i	j	l	m	n	o	r	t	y	z
BAK300/250 3"	157,5	12,5	35	3"	450	117	245	700	400	24	85	673	310	425	300	10	599	1220

TSK.A	a2	b2	c2	e2	f2	j2	m2	n2	v2	w2
TSK250A	215	385	600	4	22	600	650	385	-	395

TSK.B	e2	f2	j2	m2	n2	q2	r2	s2	v2	w2	x2	y2	z2
TSK250B	4	14	600	650	385	525	250	220	350	395	575	619	1240

(3) z = Inmersión mínima para motor sin camisa en funcionamiento continuo S1 (compatiblemente con el NPSHR)

y = Inmersión mínima para motor sin camisa en funcionamiento intermitente S3 (compatiblemente con el NPSHR)

(3) z = Mindesttauchtiefe für Motor ohne Außengehäuse in Dauerbetrieb S1 (kompatibel mit der NPSHR)

y = Mindesttauchtiefe für Motor ohne Außengehäuse in Aussetzbetrieb S3 (kompatibel mit der NPSHR)

(3) z = Immersione minima per motore senza mantello in funzione continuo S1 compatibilmente con l'NPSHR

y = Immersione minima con motore senza mantello in funzione intermittente S3 compatibilmente con l'NPSHR

Cod. 996486AD/01-26 - Copyright © 2006 Caprari S.p.A. - All Rights Reserved

Accesorios
Zubehör
Accessori

Se ofrecen además: tirafondos; reguladores de nivel y cuadros eléctricos

Außerdem lieferbar: Ankerschrauben, Niveauschalter und Schaltkästen

Sono inoltre disponibili: tirafondi, regolatori di livello e quadri elettrici

Base para acoplamiento automático (*) *Automatischer Kupplungsfußkrümmer (*)* **Piede di accoppiamento automatico (*)**	Tipo *Typ* **Tipo**	A		B		Peso *Gewicht* **Peso**	Electrobomba tipo *Elektropumpe Typ* **Elettropompa tipo**								
		DN	UNI PN	DN	UNI PN	**[Kg]**	KCW100 N	KCM100N	KCA100N	KCM150N	KCA150N	KCM200P	KCD200N	KCA200N	KCD250P
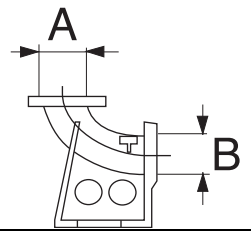	BAK100 2"	100	16	100	16	21	-	● (4P)	-	-	-	-	-	-	-
	BAK300/250 3"	300	10	250	10	160	-	-	-	-	-	-	-	-	●
	BAKG 2"	100	16	100	16	30	●	● (2P)	●	-	-	-	-	-	-
	BAKM/I 3"	200	10	150	16	88	-	-	-	●	●	-	-	-	-
	BAKN/M 3"	250	10	200	10	132	-	-	-	-	-	●	●	●	-

(*) = Con:
Abrazadera cuerpo de impulsión (fundición modular)
Soporte para tubos de guía (acero inoxidable)
Piezas menores

(*) = Komplett mit:
Pumpengehäusebügel (Sphäroguß)
Obere Führungsrohrbefestigung (Edelstahl)
Kleinteile

(*) = Completo di:
Staffa corpo premente (ghisa sferoidale)
Staffa per tubi guida (acciaio inox)
Minuteria

Tubos guía (*) (acero galvanizado en caliente) *Führungsrohre (*) (feuerverzinkter Stahl)* **Tubi guida (*) (acciaio zincato a caldo)**	Tipo *Typ* **Tipo**	Peso *Gewicht* **Peso**	Electrobomba tipo *Elektropumpe Typ* **Elettropompa tipo**								
		[Kg]	KCW100N	KCM100N	KCA100N	KCM150N	KCA150N	KCM200P	KCD200N	KCA200N	KCD250P
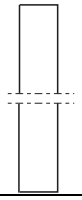	TUB 2"	21	●	●	●	-	-	-	-	-	-
	TUB 3"	51	-	-	-	●	●	●	●	●	●

(*) = Opcional: acero inoxidable

(*) = Auf Wunsch: Edelstahl

(*) = Su richiesta: acciaio inox

Kit Cadena y mosquetón (*) *Kette und Schäckel Kit (*)* **Kit Catena e Grillo (*)**	Tipo *Typ* **Tipo**	Caudal máx *Max. Belastbarkeit* **Portata max**	Longitud *Länge* **Lunghezza**	Electrobomba tipo *Elektropumpe Typ* **Elettropompa tipo**								
		[Kg]	**[m]**	KCW100N	KCM100N	KCA100N	KCM150N	KCA150N	KCM200P	KCD200N	KCA200N	KCD250P
CAT **GRI**	CAT D.14 / GRL D.16	2500	5	●	●	●	●	●	●	●	●	●

(*) = Opcional: acero inoxidable

(*) = Auf Wunsch: Edelstahl

(*) = Su richiesta: acciaio inox

Estructura de soporte (acero galvanizado en caliente) *Stützgestell (feuerverzinkter Stahl)* **Telaio di sostegno (acciaio zincato a caldo)**	Tipo *Typ* **Tipo**	Peso *Gewicht* **Peso**	Electrobomba tipo *Elektropumpe Typ* **Elettropompa tipo**								
		[Kg]	KCW100N	KCM100N	KCA100N	KCM150N	KCA150N	KCM200P	KCD200N	KCA200N	KCD250P
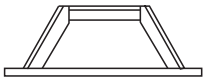	TSKMB	20	-	● (4P)	●	●	●	●	●	●	-
	TSK100B/N	18	●	● (2P)	-	-	-	-	-	-	-
	TSK250B	22	-	-	-	-	-	-	-	-	●

Curva con brida portatubo (acero galvanizado) *Flanschbogen für Schlauchanschluß (feuerverzinkter Stahl)* **Curva flangiata portagomma (acciaio zincato a caldo)**	Tipo *Typ* **Tipo**	Peso *Gewicht* **Peso**	Electrobomba tipo *Elektropumpe Typ* **Elettropompa tipo**								
		[Kg]	KCW100N	KCM100N	KCA100N	KCM150N	KCA150N	KCM200P	KCD200N	KCA200N	KCD250P
	CFP100	9	●	●	●	-	-	-	-	-	-
	CFP150	18	-	-	-	●	●	-	-	-	-
	CFP200	30	-	-	-	-	-	●	●	●	-
	CFP250	51	-	-	-	-	-	-	-	-	●

Cod. 996486AD/01-26 - Copyright © 2006 Caprari S.p.A. - All Rights Reserved

caprari

Accesorios
Zubehör
Accessori

Estructura de soporte (acero galvanizado en caliente) *Stützgestell (feuerverzinkter Stahl)* **Telaio di sostegno (acciaio zincato a caldo)**	Tipo *Typ* **Tipo**	A		B		Peso *Gewicht* **Peso**	Electrobomba tipo *Elektropumpe Typ* **Elettropompa tipo**								
		DN	UNI PN	DN	UNI PN	**[Kg]**	KCW100N	KCM100N	KCA100N	KCM150N	KCA150N	KCM200P	KCD200N	KCA200N	KCD250P
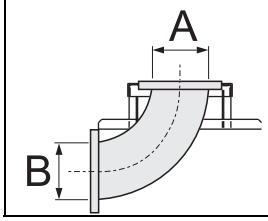	TSKIA	150	16	150	16	50	-	● (4P)	●	●	●	-	-	-	-
	TSKMA	200	10	200	10	70	-	-	-	-	-	●	●	●	-
	TSK100A	100	16	100	16	34	●	● (2P)	-	-	-	-	-	-	-
	TSK250A	250	10	250	10	85	-	-	-	-	-	-	-	-	●

(*) = Versión para cámara seca

(*) = Für Trockeninstallation

(*) = Esecuzione per camera asciutta

Curva embridada (acero galvanizado) *Flanschkrümmer (feuerverzinkter Stahl)* **Curva flangiata (acciaio zincato a caldo)**	Tipo *Typ* **Tipo**	A		B		Peso *Gewicht* **Peso**	Electrobomba tipo *Elektropumpe Typ* **Elettropompa tipo**								
		DN	UNI PN	DN	UNI PN	**[Kg]**	KCW100N	KCM100N	KCA100N	KCM150N	KCA150N	KCM200P	KCD200N	KCA200N	KCD250P
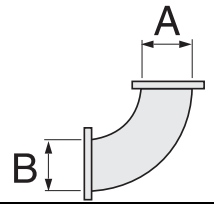	CFK100	100	16	100	16	12	●	●	●	-	-	-	-	-	-
	CFK150	150	16	150	16	25,5	-	-	-	●	●	-	-	-	-
	CFK200	200	10	200	10	31	-	-	-	-	-	●	●	●	-
	CFK250	250	10	250	10	43,5	-	-	-	-	-	-	-	-	●

Cod. 996486AD/01-26 - Copyright © 2006 Caprari S.p.A. - All Rights Reserved

Características motores a 50 Hz (*N/X)
*Merkmale der 50 Hz - Motoren (*N/X)*
Caratteristiche motori a 50 Hz (*N/X)

Polos *Pole* **Poli**	Motor tipo *Motor Typ* **Motore tipo**	Potencia motor *Motor-leistung* **Potenza motore**		Consumo *Stromaufnahme* **Assorbimento**	Arranque directo *Direktes Starten* **Avviamento diretto**	Arranque directo2 *Direktes Starten2* **Avviamento diretto2**		Máx. arranques/hora *Max. Anläufe/Stunde* **Max avviamenti/ora**	Grado de intermitencia *Grad des Aussetzbetriebs* **Grado di intermittenza**
		P_1	P_2	IN (400V)		(Estándar) *(Standard)* **(Standard)**			
		[kW]		**[A]**	I_S/I_N	Directo *Direktes* **Diretto**	Y - Δ	No.	S3 **[%]**
6	KC01106..N180..	12,27	11	23,8	6,4	●	●	15	-
	KC01106..P180..	12,27	11	23,8	6,4	●	●	15	-
	KC01506..P180..	16,68	15	33	6,5	●	●	10	-
	KC01956..P200..	21,15	19,5	40,2	6,5	●	●	10	-
4	KC01654..N180..	18	16,5	31,2	5,2	●	●	10	-
	KC01934..N180..	21	19,3	38,8	6,2	●	●	10	-
	KC02104..N180..	22,75	21	39	6,5	●	●	10	-
	KC02304..N180..	25	23	42,4	6	●	●	10	-
	KC02604..N180..	28,17	26	47,2	5,4	●	●	10	-
2	KC02602..N180..	28,26	26	44,6	8,9	●	●	10	-
	KC03502..N180..	37,8	35	57,8	8,7	●	●	10	-

*N = Versión estàndard
*X = Versión antideflagrante
P_1 = Potencia absorbida motor
P_2 = Potencia suministrada por el motor
I_N = Potencia suministrada motor
I_S = Corriente de arranque

- Las electrobombas pueden funcionar en servicio continuo S1 con motor sumergido, en servicio intermitente S3 (ver relativos grados de intermitencia en la tabla) con motor no sumergido.
El servicio S3 indica un funcionamiento intermitente con ciclos iguales de 10 minutos de los que se señalan los minutos del ciclo en el que el motor puede funcionar (Ej.: S3 = 25% el funcionamiento está compuesto de una secuencia repetitiva de 2,5 min. de funcionamiento y de 7,5 min. de parada). Ver norma CEI EN 60034-1.

- Los motores electricos están previstos para ser alimentados a las siguientes tensiones nominales de red: 400V ±10% estándar; 230V ±10% sobre demanda.
Tensiones distintas bajo pedido.

**N = Standard Version*
**X = Ex-geschützer Version*
P_1 = Vom Motor aufgenommene Leistung
P_2 = Abgabeleistung Motor
I_N = Vom Motor abgegebene Leistung
I_S = Anlaufstrom

- Die Elektropumpen sind mit untergetauchtem Motor für den Dauerbetrieb S1 und mit nicht untergetauchtem Motor für den Aussetzbetrieb S3 (vgl. Grad des Aussetzbetriebs in der Tabelle) geeignet.
Die Betriebsart S3 steht für Aussetzbetrieb, der sich aus Zyklen von je 10 Minuten Dauer zusammensetzt, von denen die Minuten des Zyklus angegeben werden, in denen der Motor laufen kann (Bsp.: S3 = 25%). Der Betrieb setzt sich aus einer Sequenz zusammen, in der sich 2,5 min Betrieb und 7,5 min Pause wiederholen. Vgl. Norm CEI EN 60034-1.

- Die Elektromotoren sind vorgesehen für folgende Spannungen: 400 V ± 10% Standard; 230 V ± 10% auf Wunsch.

Andere Spannungen auf Wunsch.

***N = Versione standard**
***X = Versione antideflagrante**
P_1 = Potenza assorbita motore
P_2 = Potenza resa dal motore
I_N = Corrente nominale
I_S = Corrente di avviamento

- Le elettropompe sono atte a funzionare in servizio continuo S1 con motore immerso, in servizio intermittente S3 con motore non immerso (vedi relativi gradi di intermittenza nella tabella).
Il servizio S3 sta ad indicare un funzionamento intermittente composto da cicli tutti uguali di 10 minuti di cui si indicano i minuti del ciclo in cui il motore può funzionare (Es. : S3 = 25% il funzionamento è composto da una sequenza ripetitiva di 2,5 minuti di funzionamento e di 7,5 minuti di sosta). Vedi norma CEI EN 60034-1.

- I motori elettrici sono previsti per essere alimentati alle seguenti tensioni nominali di rete: 400 V ± 10% standard; 230 V ± 10% a richiesta.
Tensioni diverse su richiesta.

Cod. 996486AD/01-26 - Copyright © 2006 Caprari S.p.A. - All Rights Reserved

K+
DN 150÷350

Campo de prestaciones
Leistungsbereich
Campo di prestazioni

K+
DN 150÷350

KCM150R(N)
KCM250R(N)
KCM250Z(N)
KCD300R(N)
KCD300Z(N)
KCD350R(N)

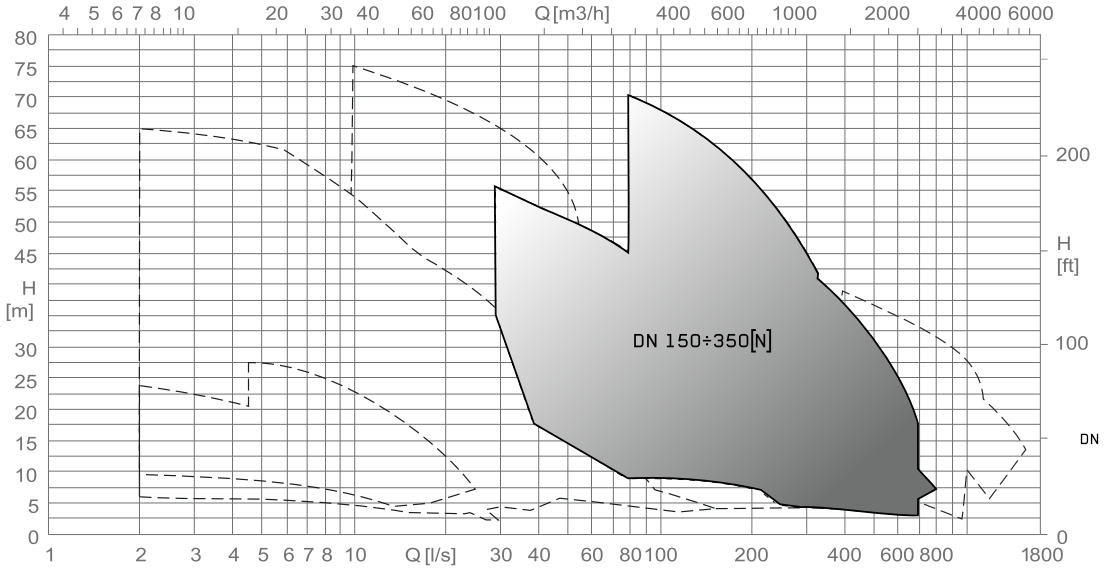

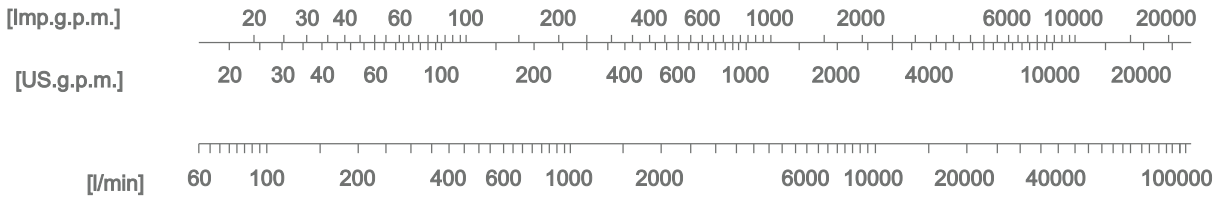

Cod. 996486AD/01-26 - Copyright © 2006 Caprari S.p.A. - All Rights Reserved

Ejemplificación sigla electrobomba
Erklärung der Typenbezeichnung der Elektropumpe
Esemplificazione sigla elettropompa

KCM150R(N)
KCM250R(N)
KCM250Z(N)
KCD300R(N)
KCD300Z(N)
KCD350R(N)

En comun con sigla motor
Gemeincode mit motorbezeichnung
Comunanze con sigla motore

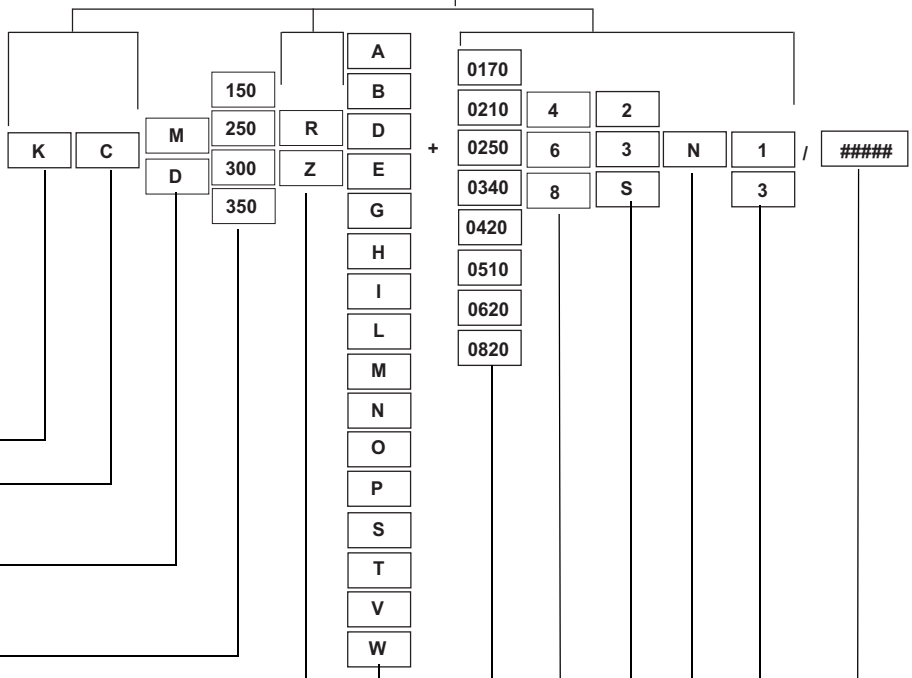

Serie - *Baureihe* - **Serie**

50 Hz

Rodete: monocanal "M" - Bicanal "D"
Laufrad: Einkanal-Version "M" - Zweikanal "D"
Girante: monocanale "M"; bicanale "D"

Tamaño parte hidráulica (DNm)
Baugröße der hydraulischen Teile (DNm)
Grandezza parte idraulica (DNm)

Dimensión embridamiento motor eléctrico
Flanschgröße Elektromotor
Grandezza flangiatura motore elettrico

Reducción rodete - *Laufraddurchmesser*- **Riduzione girante**

Código potencia suministrada por el motor
Abgabelleistung Motor Code
Codice potenza resa motore

Número polos - *Polzahl* - **Numero poli**

Características de fabricación del motor eléctrico trifásico, clase de aislamiento F, grado de protección IP68-IEC
Baudaten elektrischer Drehstrommotor, Isolierstoffklasse F, Schutzart IP68-IEC
Caratteristiche costruttive motore elettrico trifase, classe di isolamento F, grado di protezione IP68-IEC

1 = 400 (380-415) V-Y
2 = 400 (380-415) V-Δ / 700 (660-720) V-Y
3 = 230 (220-240) V-Δ / 400 (380-415) V-Y
4 = 230 (220-240) V-Δ
S = Especiales - *Spezialausführung* - Speciali

Electrobomba estándar: (N);
Standard Elektropumpe: (N);
Elettropompa standard: (N)

Código generacional - *Zeugunscode* - **Codice generazionale**

Especialidades diferentes - *Verschiedene Spezialität* -
Specialità varie

Cod. 996486AD/01-26 - Copyright © 2006 Caprari S.p.A. - All Rights Reserved

K+
DN 150÷350

caprari

Fabricación y materiales
Konstruktion und Werkstoffe
Costruzione e materiali

KCM250Z(N)
KCD300Z(N)
KCD350R(N)..8P

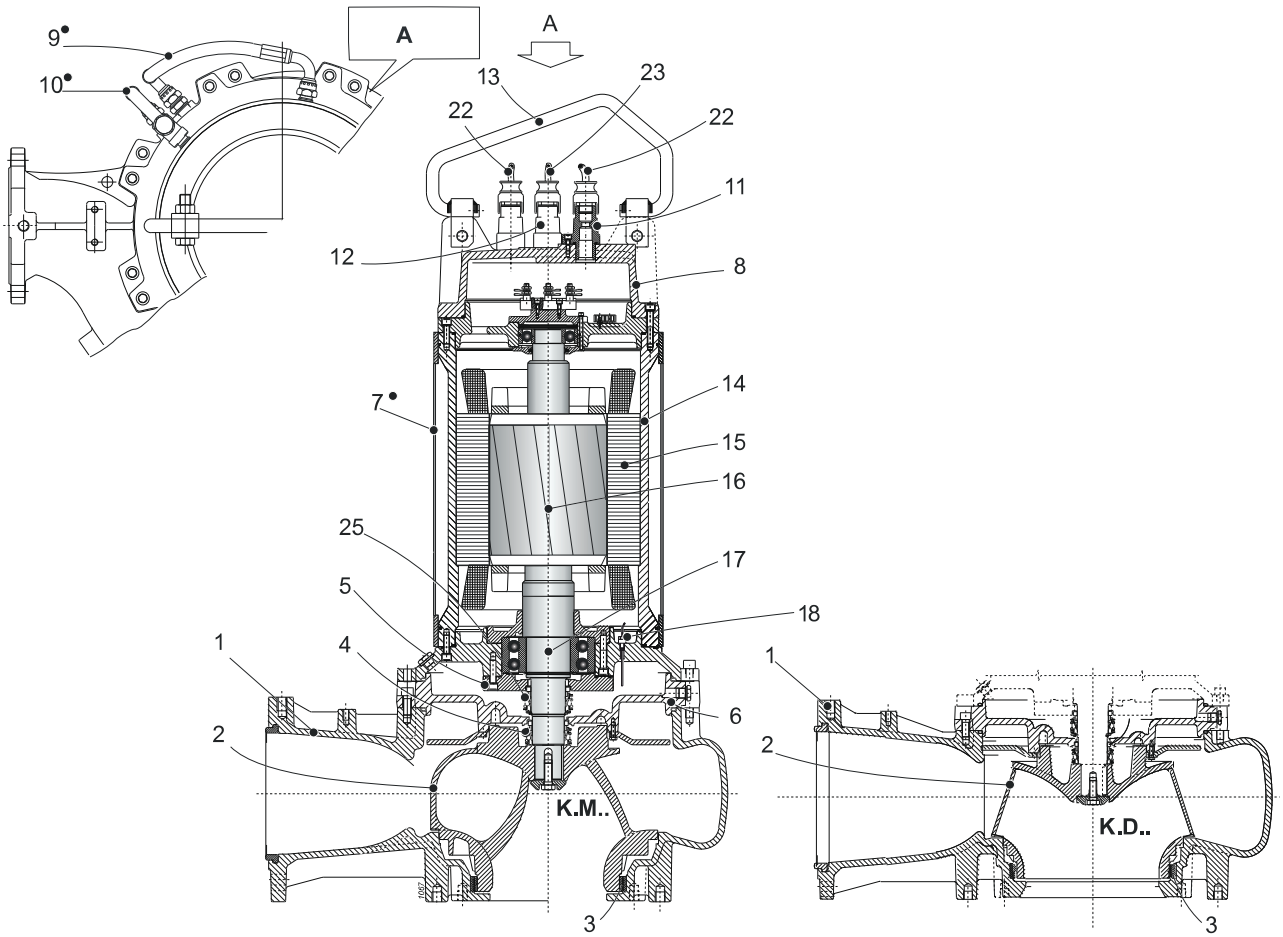

Pos.	Numero	Material	*Bezeichnung*	*Werkstoffe*	**Nomenclatura**	**Materiale**
1	Cuerpo impulsión	Hierro fundido	*Druckgehäuse*	*Grauguss*	**Corpo mandata**	**Ghisa grigia**
2	Rodete	Hierro fundido	*Laufrad*	*Grauguss*	**Girante**	**Ghisa grigia**
3	Anillo alojam. rodete	Acero/Goma	*Spaltring*	*Stahl/Gummi*	**Anello sede girante**	**Acciaio/Gomma**
4	Cierre mecánico lado bomba	Carburo de silicio/ carburo de silicio	*Mech. Dichtring pumpseitig*	*Siliziumkarbid/ siliziumkarbid*	**Tenuta meccanica lato pompa**	**Carburo di silicio/ carburo di silicio**
5	Soporte cojinete	Fundicion esferoidal	*Lagergehäuse*	*Spharoguss*	**Supporto cuscinetto**	**Ghisa sferoidale**
6	Caja aceite	Hierro fundido	*Öltrennkammer*	*Grauguss*	**Scatola olio**	**Ghisa grigia**
7●	Camisa	Acero inox	*Gehäuse*	*Rostfreier edelstahl*	**Mantello**	**Acciaio inox**
8	Tapa cabezal	Hierro fundido	*Kopfdeckel*	*Grauguss*	**Coperchio testata**	**Ghisa grigia**
9 - 10●	Tubo de refrigeración	Acero inox/PTFE	*Kühlrohr*	*Rostfreier edelstahl/ PTFE*	**Tubo di raffreddamento**	**Acciaio inox/PTFE**
11 - 12	Sujeta-cable	Hierro fundido	*Kabelverschraubung*	*Grauguss*	**Pressacavo**	**Ghisa grigia**
13	Manilla	Acero inox	*Griff*	*Rostfreier edelstahl*	**Maniglia**	**Acciaio inox**
14	Carcasa motor	Hierro fundido	*Motorgehäuse*	*Grauguss*	**Carcassa motore**	**Ghisa grigia**
15	Estátor	Chapa magnética	*Stator*	*Elektroblech*	**Statore**	**Lamierino magnetico**
16	Rotor	Chapa magnética	*Rotor*	*Elektroblech*	**Rotore**	**Lamierino magnetico**
17	Eje	Acero inox	*Welle*	*Rostfreier edelstahl*	**Albero**	**Acciaio inox**
18	Sonda de conductividad	-	*Leitfähigkeitsaufnehmer*	-	**Sonda di conduttività**	**-**
22	Cable redondo de alimentación	-	*Rundes Speisekabel*	-	**Cavo tondo di alimentazione**	**-**
23	Cable redondo auxiliar	-	*Rundes Zusatzkabe*	-	**Cavo tondo ausiliario**	**-**
25	Cierre mecánico lado motor	Acero inox/grafito	*Mech. Dichtring motorseitig*	*Rostfreier edelstahl/ Grafit*	**Tenuta meccanica lato motore**	**Acciaio inox/grafite**

● Componentes sistema de refrigeración (Versión ../R)
Tornillos y tuercas acero inox
Comercializado versión con rodetes de acero inoxidable AISI 316.

● *Komponenten des Kühlsystems (Version ../R)*
Schrauben und Muttern aus rostfreiem Edelstahl
Erhältlich ausführung mit laufrädern aus rostfreiem edelstahl AISI 316.

● Componenti sistema di raffreddamento (Versione .../R)
Viti e dadi in acciaio inox
Disponibile versione con girante in acciaio inox AISI 316.

Cod. 996486AD/01-26 - Copyright © 2006 Caprari S.p.A. - All Rights Reserved

Fabricación y materiales
Konstruktion und Werkstoffe
Costruzione e materiali

KCM150R(N)
KCM250R(N)
KCD300R(N)
KCD350R(N)..6P

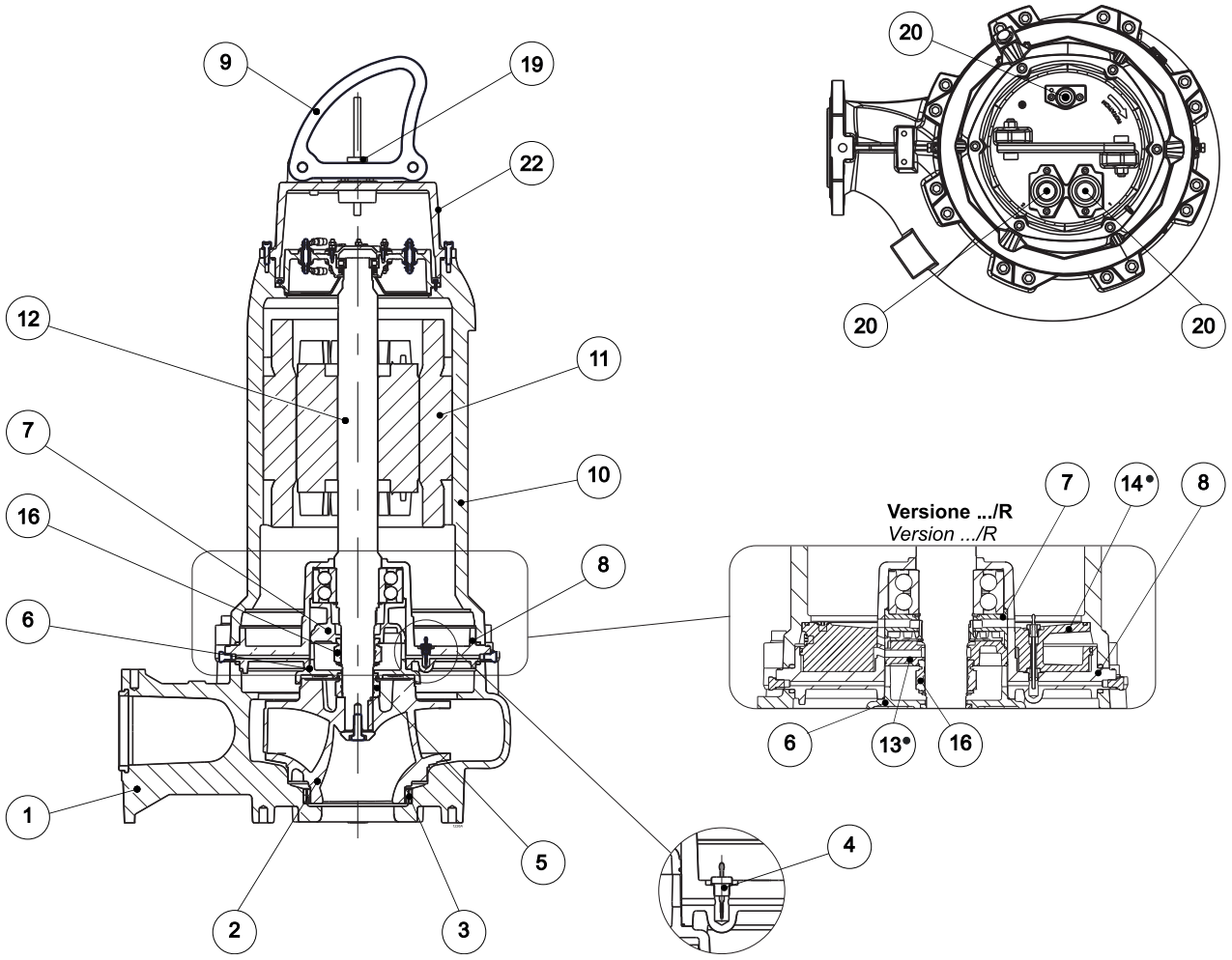

Pos.	Numero	Material	*Bezeichnung*	*Werkstoffe*	**Nomenclatura**	**Materiale**
1	Cuerpo impulsión	Hierro fundido	*Druckgehäuse*	*Grauguss*	**Corpo mandata**	**Ghisa grigia**
2	Rodete	Hierro fundido	*Laufrad*	*Grauguss*	**Girante**	**Ghisa grigia**
3	Anillo alojam. rodete	Acero/Goma	*Spaltring*	*Stahl/Gummi*	**Anello sede girante**	**Acciaio/Gomma**
4	Sonda de conductividad	-	*Leitfähigkeitsaufnehmer*	-	**Sonda di conduttività**	-
5	Cierre mecánico lado bomba	Acero inox/grafito	*Mech. Dichtring pumpseitig*	*Rostfreier edelstahl/ Grafit*	**Tenuta meccanica lato pompa**	**Acciaio inox/grafite**
6	Brida porta cierre mecánico	Fundicion esferoidal	*Flansch für Gleitringdichtung*	*Spharoguss*	**Flangia porta tenuta meccanica**	**Ghisa sferoidale**
7	Soporte cojinete	Hierro fundido	*Lagergehäuse*	*Grauguss*	**Supporto cuscinetto**	**Ghisa grigia**
8	Caja aceite	Hierro fundido	*Öltrennkammer*	*Grauguss*	**Scatola olio**	**Ghisa grigia**
9	Manilla	Acero inox	*Griff*	*Rostfreier edelstahl*	**Maniglia**	**Acciaio inox**
10	Carcasa motor	Hierro fundido	*Motorgehäuse*	*Grauguss*	**Carcassa motore**	**Ghisa grigia**
11	Estátor	Chapa magnética	*Stator*	*Elektroblech*	**Statore**	**Lamierino magnetico**
12	Eje con rotor	Acero inox/Chapa magnética	*Welle mit Läufer*	*Rostfreier edelstahl/ Elektroblech*	**Albero completo di rotore**	**Acciaio inox/ Lamierino magnetico**
13●	Brida porta cierre mecánico	Fundicion esferoidal	*Flansch für Gleitringdichtung*	*Spharoguss*	**Flangia porta tenuta meccanica**	**Ghisa sferoidale**
14●	Separador	Hierro fundido	*Hülse*	*Grauguss*	**Distributore**	**Ghisa grigia**
16	Cierre mecánico lado motor	Cerámica/grafito	*Mech. Dichtring motorseitig*	*Keramik/Grafit*	**Tenuta meccanica lato motore**	**Ceramica/grafite**
19	Sujeta-cable	Hierro fundido	*Kabelverschraubung*	*Grauguss*	**Pressacavo**	**Ghisa grigia**
20	Cable redondo de alimentación	-	*Rundes Speisekabel*	-	**Cavo tondo di alimentazione**	-
22	Tapa cabezal	Hierro fundido	*Kopfdeckel*	*Grauguss*	**Coperchio testata**	**Ghisa grigia**

● Componentes sistema de refrigeración (Versión ../R)
Tornillos y tuercas acero inox
Comercializado versión con rodetes de acero inoxidable AISI 316.

● *Komponenten des Kühlsystems (Version ../R)*
Schrauben und Muttern aus rostfreiem Edelstahl
Erhältlich ausführung mit laufrädern aus rostfreiem edelstahl AISI 316.

● Componenti sistema di raffreddamento (Versione .../R)
Viti e dadi in acciaio inox
Disponibile versione con girante in acciaio inox AISI 316.

Cod. 996486AD/01-26 - Copyright © 2006 Caprari S.p.A. - All Rights Reserved

Cod. 996486AD/01-26 - Copyright © 2006 Caprari S.p.A. - All Rights Reserved

KCM150R (N)

Rodete monocanal *Einkanal-Laufrad* **Girante monocanale**

Tipo *Typ* **Tipo**	KCM150R..+...42N3	
Sondas térmicas *Temperaturfühler* **Sonde termiche**	Sì *Ja* **Sì**	
Sonda de conductividad *Leitfähigkeits-Aufnehmer* **Sonda di conduttività**	Sì *Ja* **Sì**	

Versión cable (1) *Version kabel (1)* **Cavo Versione (1)**		
Electrobomba tipo *Elektropumpe Typ* **Elettropompa tipo**	Alimentación *Stromversorgung* **Alimentazione**	Auxiliar *Hilfskabel* **Ausiliario**
KCM150RL+034042N3	2x(4x10)x10	1x(4x1,5)x10
KCM150RG+042042N3	2x(4x10)x10	1x(4x1,5)x10
KCM150RD+051042N3	2x(4x10)x10	1x(4x1,5)x10
KCM150RA+062042N3	2x(4x16)x10	1x(4x1,5)x10

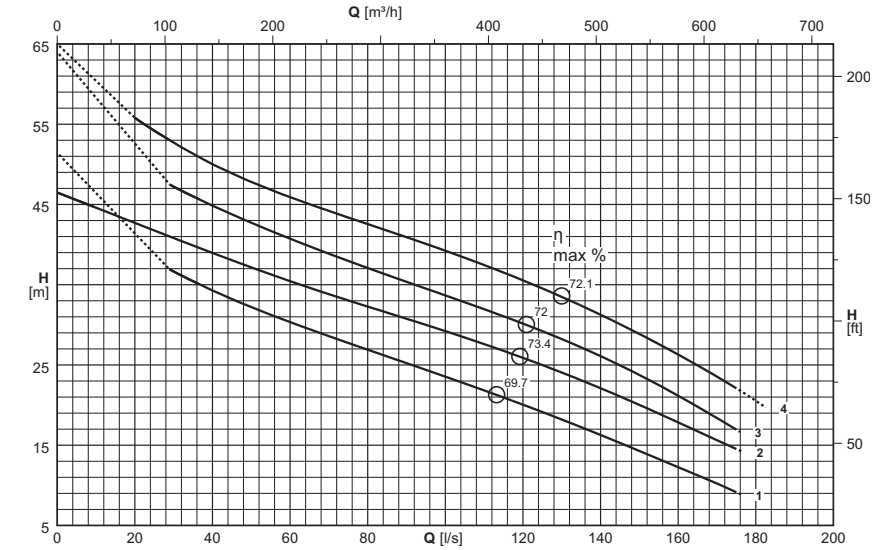

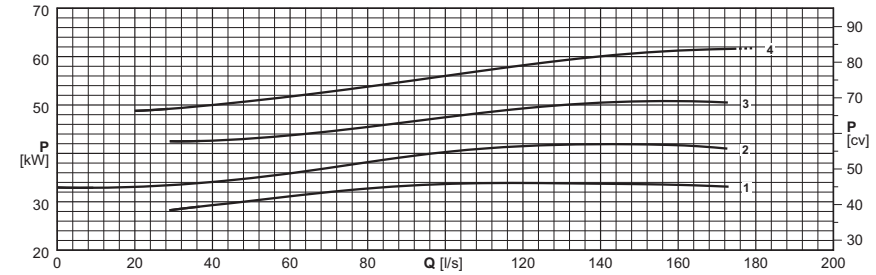

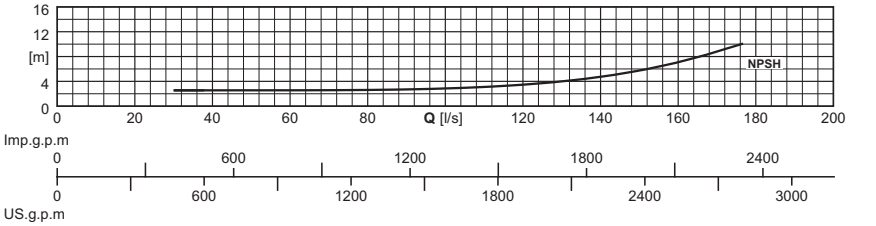

(1) = n. cables x (n° conductores por cable x sección [mm²]) x longitud cable [m] - Cable NSSHÖU-J

Longitud cable superior de 10 m opcional

(1) = Stück Kabel x (N. der Leiter pro Kabel x Querschnitt [mm²] x Kabellänge [m] - Kabel NSSHÖU-J

Kabellängen über 10 m auf Wunsch

(1) = n°. cavi x (n°. conduttori per cavo x sezione [mm²]) x lunghezza cavo [m] - Cavo NSSHÖU-J

Lunghezza cavo superiore a 10 m - su richiesta

Electrobomba tipo *Elektropumpe typ* **Elettropompa tipo**	Curva *Kurve* **Curva**	Potencia motor *Motor-leistung* **Potenza motore**	Caudal *Fördermenge* **Portata**																			
			[l/s]	0	10	15	20	25	30	35	40	45	50	60	70	80	90	100	125	150	175	182
		P_2	**[m³/h]**	0	36	54	72	90	108	126	144	162	180	216	252	288	324	360	450	540	630	655,2
	(N°)	**[kW]**	Altura de carga *Förderhöe* **Prevalenza**																			
KCM150RL+034042N3	1	34	**[m]**	46,4					36,7	35,5	34,3	33,2	32,2	30,3	28,6	26,9	25,2	23,5	19,1	14,3	9,1	
KCM150RG+042042N3	2	42	**[m]**	46,5	44,6	43,6	42,7	41,8	40,8	39,9	39	38,1	37,2	35,5	33,8	32,3	30,8	29,2	25	20	14,5	
KCM150RD+051042N3	3	51	**[m]**	59					47,2	46	44,9	43,8	42,7	40,7	38,9	37,1	35,4	33,7	29,2	23,7	16,9	
KCM150RA+062042N3	4	62	**[m]**	62,4			55,8	54,2	52,7	51,3	50,1	48,9	47,9	45,9	44,2	42,6	40,9	39,2	34,5	28,9	22,1	19,9
$NPSH_R$			**[m]**				2,6	2,6	2,5	2,5	2,5	2,5	2,5	2,5	2,5	2,6	2,7	2,9	3,7	5,8	9,8	11,1

P_2 = Potencia suminitrada por el motor

Tolerancias sobre las prestaciones según normas:
UNI/ISO 9906 Nivel 3B

(2) Para los modelos en versión antideflagrante KCM150R(X)

Para las características de los motores ver página "Características motores"

Para los accesorios ver página "Accessories"

P_2 = Abgabeleistung Motor

Toleranz der Leistungen gemäß der Normen:
UNI/ISO 9906 Klasse 3B

(2) Explosionshemmend Version, prüfen Sie KCM150R(X)

Für die Motordaten bitte auf Seite "Merkmale der Motoren" nachschlagen.

Für die Zubehörteile bitte auf Seite "Zubehörteile" nachschlagen

P_2 = Potenza resa dal motore

Tolleranze sulle prestazioni secondo norme:
UNI/ISO 9906 Grado 3B

(2) Versione antideflagrante vedere KCM150R(X)

Per caratteristiche motori vedere pagina "caratteristiche motori"

Per accessori vedere pagina accessori

Cod. 996486AD/01-26 - Copyright © 2006 Caprari S.p.A. - All Rights Reserved

KCM150R (N)

Polos
Pole
Poli **4**

Versión fija sumergida
Stationäre Naßinstallation
Esecuzione immersa fissa

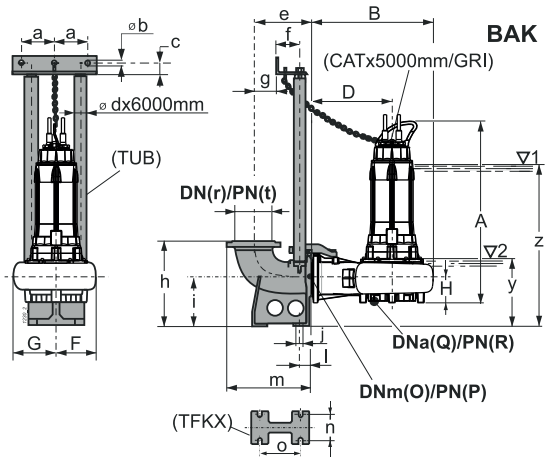

Versión sumergida con base soporte
Mobile Naßinstallation
Esecuzione immersa su telaio

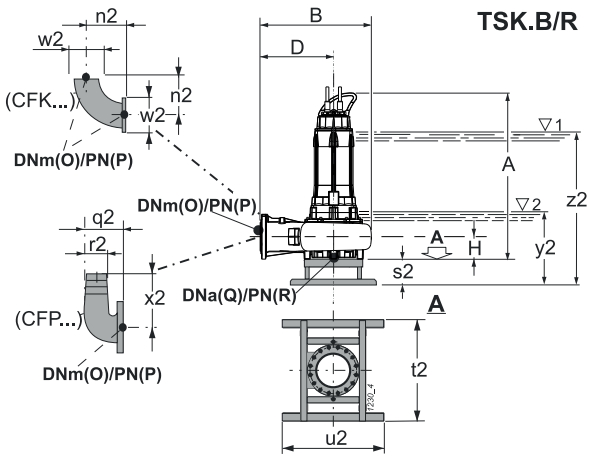

Versión para cámara seca - vertical (/R)
Für Trockeninstallation - senkrecht (/R)
Esecuzione per camera asciutta - verticale (/R)

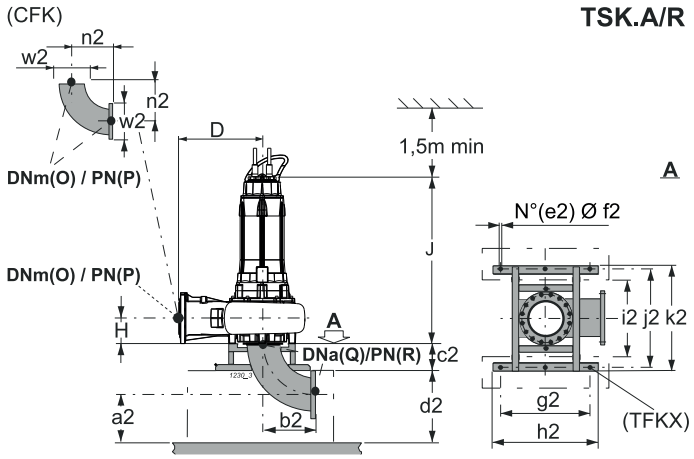

Tipo *Typ* **Tipo**	Paso libre *Kugeldurchgang* **Passaggio Libero**	Peso *Gewicht* **Peso**	A	B	D	F	G	H	J	O	P	Q	R	Accesorios *Zubehör* **Accessori**		
	[mm]	[kg]	[mm]											BAK.	TSK.A/R	TSK.B/R
KCM150RL+034042N3	Ø 102	712	1569	825	500	305	365	195	-	150	16	150	16	M/I 3"	-	150
KCM150RL+034042N3/R	Ø 102	750,3	1569	825	500	305	365	195	1335	150	16	150	16	M/I 3"	150	-
KCM150RG+042042N3	Ø 102	715,4	1569	825	500	305	365	195	-	150	16	150	16	M/I 3"	-	150
KCM150RG+042042N3/R	Ø 102	753,7	1569	825	500	305	365	195	1335	150	16	150	16	M/I 3"	150	-
KCM150RD+051042N3	Ø 102	748	1569	825	500	305	365	195	-	150	16	150	16	M/I 3"	-	150
KCM150RD+051042N3/R	Ø 102	786,3	1569	825	500	305	365	195	1335	150	16	150	16	M/I 3"	150	-
KCM150RA+062042N3	Ø 102	802	1623	825	500	305	365	195	-	150	16	150	16	M/I 3"	-	150
KCM150RA+062042N3/R	Ø 102	840,3	1623	825	500	305	365	195	1389	150	16	150	16	M/I 3"	150	-

BAK.	a	b	c	d	e	f	g	h	i	j	l	m	n	o	r	t	y	z
BAKM/I 3"	157,5	12,5	35	3"	385	117	180	540	290	24	80	555	210	280	200	10	472	1292

TSK.A/R	a2	b2	c2	d2	e2	f2	g2	h2	i2	j2	k2	n2	w2
TSK150A/R	285	395	280	400	6	22	850	1000	740	935	1000	395	285

TSK.B/R	n2	q2	r2	s2	t2	u2	w2	x2	y2	z2
TSK150B/R	395	315	150	280	1000	1000	285	380	657	1477

(3) z = Inmersión mínima para motor sin camisa en funcionamiento continuo S1 (compatiblemente con el NPSHR)

y = Inmersión mínima para motor sin camisa en funcionamiento intermitente S3 (compatiblemente con el NPSHR)

(3) z = Mindesttauchtiefe für Motor ohne Außengehäuse in Dauerbetrieb S1 (kompatibel mit der NPSHR)

y = Mindesttauchtiefe für Motor ohne Außengehäuse in Aussetzbetrieb S3 (kompatibel mit der NPSHR)

(3) z = Immersione minima per motore senza mantello in funzione continuo S1 compatibilmente con l'NPSHR

y = Immersione minima con motore senza mantello in funzione intermittente S3 compatibilmente con l'NPSHR

Cod. 996486AD/01-26 - Copyright © 2006 Caprari S.p.A. - All Rights Reserved

KCM250Z (N)

Rodete monocanal *Einkanal-Laufrad* **Girante monocanale**

Tipo *Typ* **Tipo**	KCM250Z..+...82N1	
Sondas térmicas *Temperaturfühler* **Sonde termiche**	Sì *Ja* **Sì**	
Sonda de conductividad *Leitfähigkeits-Aufnehmer* **Sonda di conduttività**	Sì *Ja* **Sì**	

Versión cable (1) *Version kabel (1)* **Cavo Versione (1)**		
Electrobomba tipo *Elektropumpe Typ* **Elettropompa tipo**	Alimentación *Stromversorgung* **Alimentazione**	Auxiliar *Hilfskabel* **Ausiliario**
KCM250ZA+021082N1	2x(4x6)x10	1x(5x1,5)x10

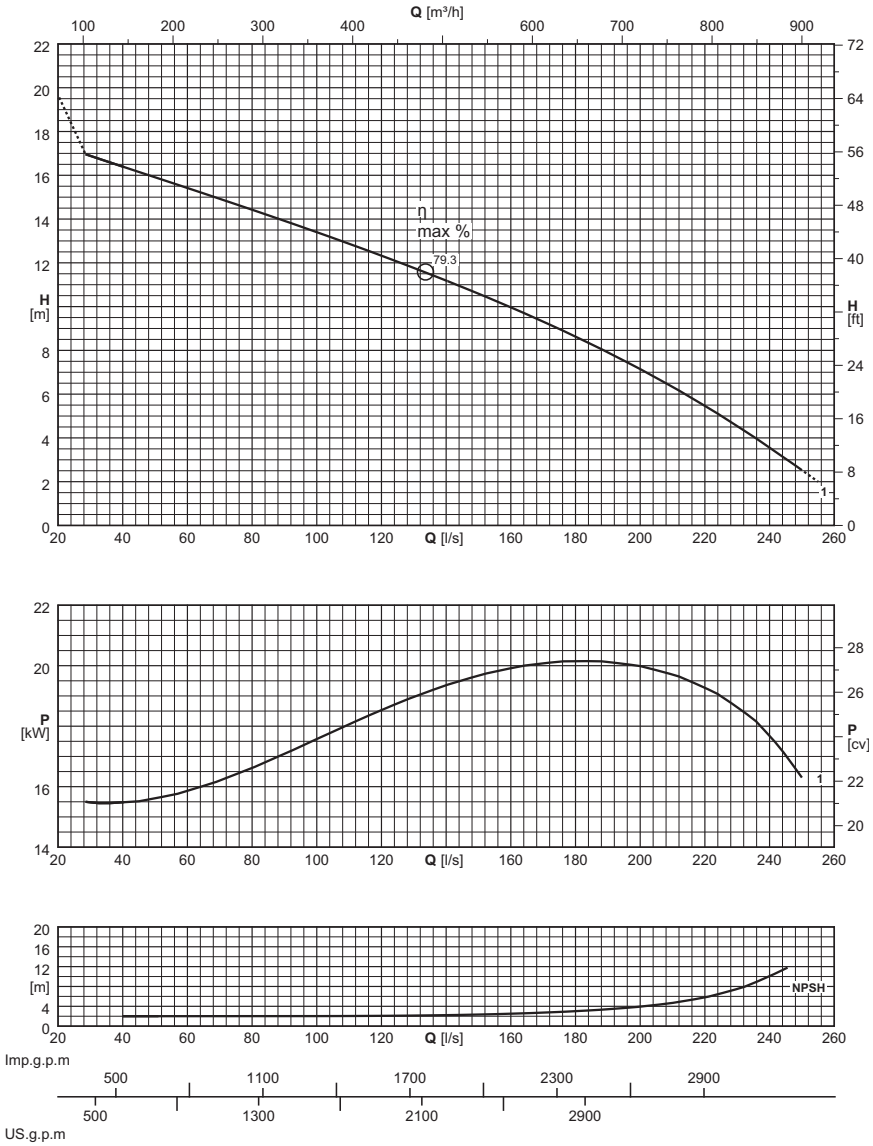

(1) = n. cables x (n° conductores por cable x sección [mm²]) x longitud cable [m] - Cable H07RN-F (OZOFLEX Plus)

Longitud cable superior de 10 m opcional

(1) = Stück Kabel x (N. der Leiter pro Kabel x Querschnitt [mm²] x Kabellänge [m] - Kabel H07RN-F (OZOFLEX Plus)

Kabellängen über 10 m auf Wunsch

(1) = n°. cavi x (n°. conduttori per cavo x sezione [mm²]) x lunghezza cavo [m] - Cavo H07RN-F (OZOFLEX Plus)

Lunghezza cavo superiore a 10 m - su richiesta

Electrobomba tipo *Elektropumpe typ* **Elettropompa tipo**	Curva *Kurve* **Curva**	Potencia motor *Motor-leistung* **Potenza motore**	Caudal *Fördermenge* **Portata**																		
			[l/s]	0	30	35	40	45	50	60	70	80	90	100	125	150	175	200	225	250	255
		P_2	**[m³/h]**	0	108	126	144	162	180	216	252	288	324	360	450	540	630	720	810	900	918
	(N°)	**[kW]**	Altura de carga *Förderhöe* **Prevalenza**																		
KCM250ZA+021082N1	1	21	**[m]**	19,7	16,9	16,6	16,4	16,2	15,9	15,4	14,9	14,4	13,9	13,4	12	10,6	9	7,1	5	2,5	2
$NPSH_R$			**[m]**		2	2	2	2	2	2	2	2	2	2	2,1	2,3	2,9	4	6,7	14,2	16,5

P_2 = Potencia suministrada por el motor

Tolerancias sobre las prestaciones según normas: UNI/ISO 9906 Nivel 3B

(2) Para los modelos en versión antideflagrante KCM250Z(X)

Para las características de los motores ver página "Características motores"

Para los accesorios ver página "Accessories"

P_2 = Abgabeleistung Motor

Toleranz der Leistungen gemäß der Normen: UNI/ISO 9906 Klasse 3B

(2) Explosionshemmend Version, prüfen Sie KCM250Z(X)

Für die Motordaten bitte auf Seite "Merkmale der Motoren" nachschlagen.

Für die Zubehörteile bitte auf Seite "Zubehörteile" nachschlagen

P_2 = Potenza resa dal motore

Tolleranze sulle prestazioni secondo norme: UNI/ISO 9906 Grado 3B

(2) Versione antideflagrante vedere KCM250Z(X)

Per caratteristiche motori vedere pagina "caratteristiche motori"

Per accessori vedere pagina accessori

Cod. 996486AD/01-26 - Copyright © 2006 Caprari S.p.A. - All Rights Reserved

KCM250Z (N)

Polos / *Pole* / **Poli** **8**

caprari

Versión fija sumergida
Stationäre Naßinstallation
Esecuzione immersa fissa

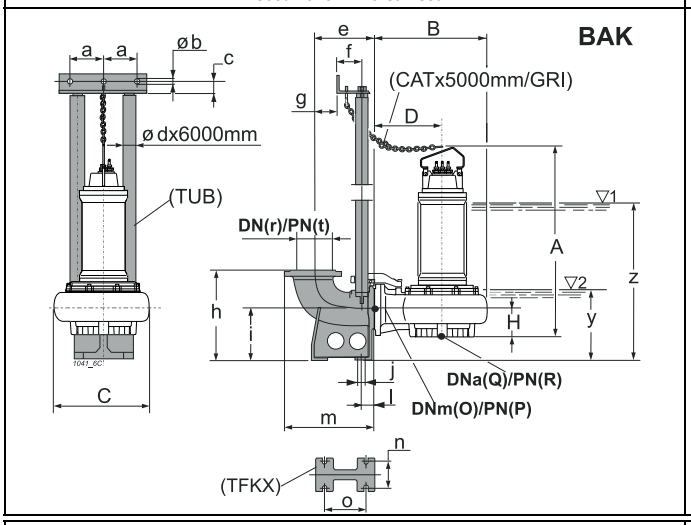

Versión sumergida con base soporte
Mobile Naßinstallation
Esecuzione immersa su telaio

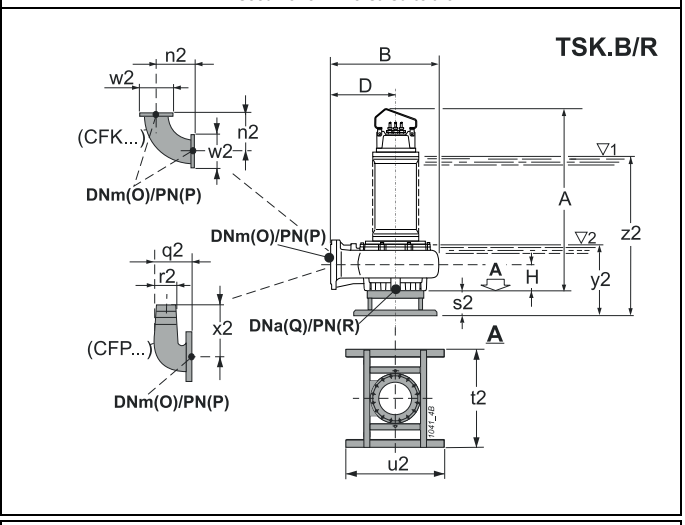

Versión para cámara seca - vertical (/R)
Für Trockeninstallation - senkrecht (/R)
Esecuzione per camera asciutta - verticale (/R)

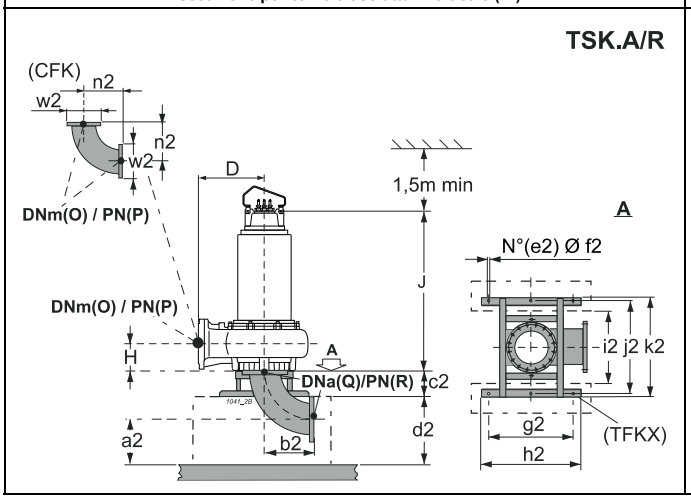

Versión para cámara seca - horizontal (/R)
Für Trockeninstallation - waagerecht (/R)
Esecuzione per camera asciutta - orizzontale (/R)

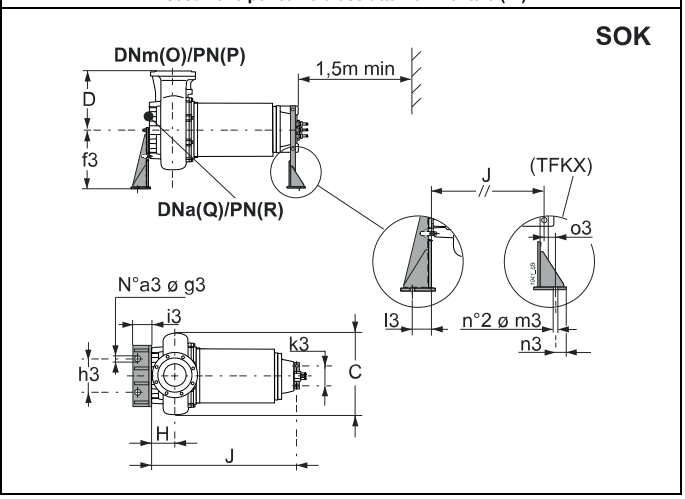

Tipo / *Typ* / **Tipo**	Paso libre / *Kugeldurchgang* / **Passaggio Libero**	Peso / *Gewicht* / **Peso**	A	B	C	D	H	J	O	P	Q	R	Accesorios / *Zubehör* / **Accessori**			
	[mm]	[kg]	[mm]										BAK.	SOK.	TSK.A/R	TSK.B/R
KCM250ZA+021082N1	Ø 163	653	1612,5	935	735	570	220	-	250	10	250	10	300/250 3"	-	-	350
KCM250ZA+021082N1/R	Ø 163	668	1612,5	935	735	570	220	1335	250	10	250	10	300/250 3"	350-200	250	-

BAK.	a	b	c	d	e	f	g	h	i	j	l	m	n	o	r	t	y	z
BAK300/250 3"	157,5	12,5	35	3"	450	117	245	700	400	24	85	673	310	425	300	10	585	1330

SOK.	a3	f3	g3	h3	i3	k3	l3	m3	n3	o3
SOK350-200	3	530	22	500	160	270	100	22	40	85

TSK.A/R	a2	b2	c2	d2	e2	f2	g2	h2	i2	j2	k2	n2	w2
TSK250A/R	295	385	280	400	6	22	850	1000	740	935	1000	385	395

TSK.B/R	n2	q2	r2	s2	t2	u2	w2	x2	y2	z2
TSK350B/R	385	525	250	280	1000	1000	395	575	685	1430

(3) z = Inmersión mínima para motor sin camisa en funcionamiento continuo S1 (compatiblemente con el NPSHR)

y = Inmersión mínima para motor sin camisa en funcionamiento intermitente S3 (compatiblemente con el NPSHR)

(3) z = Mindesttauchtiefe für Motor ohne Außengehäuse in Dauerbetrieb S1 (kompatibel mit der NPSHR)

y = Mindesttauchtiefe für Motor ohne Außengehäuse in Aussetzbetrieb S3 (kompatibel mit der NPSHR)

(3) z = Immersione minima per motore senza mantello in funzione continuo S1 compatibilmente con l'NPSHR

y = Immersione minima con motore senza mantello in funzione intermittente S3 compatibilmente con l'NPSHR

Cod. 996486AD/01-26 - Copyright © 2006 Caprari S.p.A. - All Rights Reserved

KCM250R (N)

Rodete monocanal *Einkanal-Laufrad* **Girante monocanale**

Tipo *Typ* **Tipo**	KCM250R..+...62N3	
Sondas térmicas *Temperaturfühler* **Sonde termiche**	Sì *Ja* **Sì**	
Sonda de conductividad *Leitfähigkeits-Aufnehmer* **Sonda di conduttività**	Sì *Ja* **Sì**	

Versión cable (1) *Version kabel (1)* **Cavo Versione (1)**		
Electrobomba tipo *Elektropumpe Typ* **Elettropompa tipo**	Alimentación *Stromversorgung* **Alimentazione**	Auxiliar *Hilfskabel* **Ausiliario**
KCM250RL+025062N3	2x(4x10)x10	1x(4x1,5)x10
KCM250RG+034062N3	2x(4x10)x10	1x(4x1,5)x10
KCM250RD+042062N3	2x(4x16)x10	1x(4x1,5)x10
KCM250RA+051062N3	2x(4x25)x10	1x(4x1,5)x10

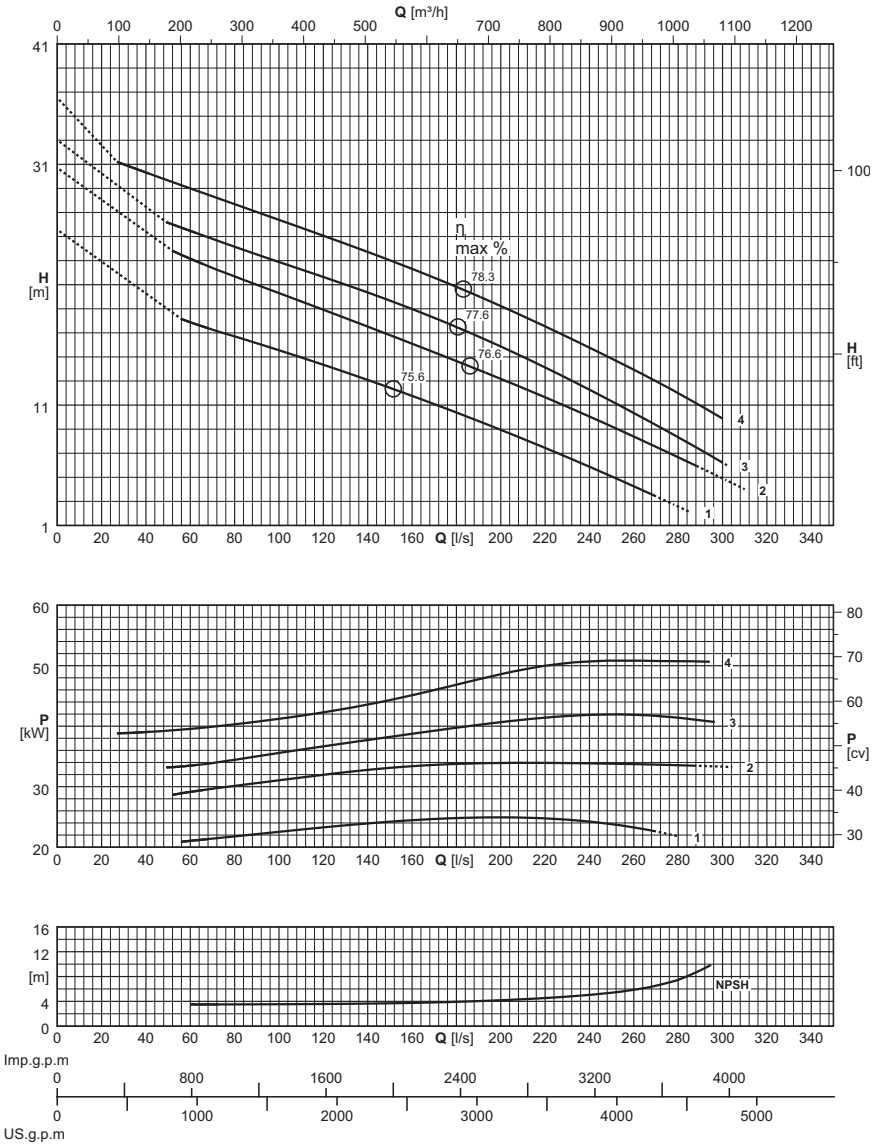

(1) = n. cables x (n° conductores por cable x sección [mm²]) x longitud cable [m] - Cable NSSHÖU-J

Longitud cable superior de 10 m opcional

(1) = Stück Kabel x (N. der Leiter pro Kabel x Querschnitt [mm²] x Kabellänge [m] - Kabel NSSHÖU-J

Kabellängen über 10 m auf Wunsch

(1) = n°. cavi x (n°. conduttori per cavo x sezione [mm²]) x lunghezza cavo [m] - Cavo NSSHÖU-J

Lunghezza cavo superiore a 10 m - su richiesta

Electrobomba tipo *Elektropumpe typ* **Elettropompa tipo**	Curva *Kurve* **Curva**	Potencia motor *Motor-leistung* **Potenza motore**	Caudal *Fördermenge* **Portata**																				
			[l/s]	0	30	35	40	45	50	60	70	80	90	100	125	150	175	200	225	250	275	300	310
		P_2	**[m³/h]**	0	108	126	144	162	180	216	252	288	324	360	450	540	630	720	810	900	990	1080	1116
	(N°)	**[kW]**	Altura de carga *Förderhöe* **Prevalenza**																				
KCM250RL+025062N3	1	25	**[m]**	24,6						17,9	17,3	16,7	16,1	15,6	14	12,4	10,7	8,9	7,1	5,1	3		
KCM250RG+034062N3	2	34	**[m]**	29,7						23,2	22,4	21,7	21	20,3	18,6	16,8	15	13,2	11,3	9,2	7,1	4,9	4
KCM250RD+042062N3	3	42	**[m]**	32					26,1	25,5	24,8	24,2	23,5	22,9	21,3	19,7	17,9	15,9	13,7	11,3	8,8	6,2	
KCM250RA+051062N3	4	51	**[m]**	35,5	31	30,7	30,3	30	29,7	29	28,3	27,7	27	26,4	24,7	23	21,2	19,2	17,1	14,9	12,5	9,9	
$NPSH_R$			**[m]**							3,5	3,5	3,5	3,5	3,5	3,6	3,7	3,9	4,2	4,7	5,4	7	11,6	14,8

P_2 = Potencia suminitrada por el motor

Tolerancias sobre las prestaciones según normas:
UNI/ISO 9906 Nivel 3B

(2) Para los modelos en versión antideflagrante KCM250R(X)

Para las características de los motores ver página "Características motores"

Para los accesorios ver página "Accessories"

P_2 = Abgabeleistung Motor

Toleranz der Leistungen gemäß der Normen:
UNI/ISO 9906 Klasse 3B

(2) Explosionshemmend Version, prüfen Sie KCM250R(X)

Für die Motordaten bitte auf Seite "Merkmale der Motoren" nachschlagen.

Für die Zubehörteile bitte auf Seite "Zubehörteile" nachschlagen

P_2 = Potenza resa dal motore

Tolleranze sulle prestazioni secondo norme:
UNI/ISO 9906 Grado 3B

(2) Versione antideflagrante vedere KCM250R(X)

Per caratteristiche motori vedere pagina "caratteristiche motori"

Per accessori vedere pagina accessori

Cod. 996486AD/01-26 - Copyright © 2006 Caprari S.p.A. - All Rights Reserved

KCM250R (N)

Polos
Pole
Poli **6**

Versión fija sumergida
Stationäre Naßinstallation
Esecuzione immersa fissa

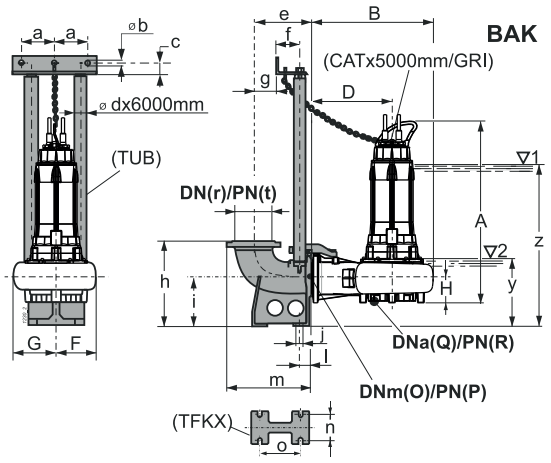

Versión sumergida con base soporte
Mobile Naßinstallation
Esecuzione immersa su telaio

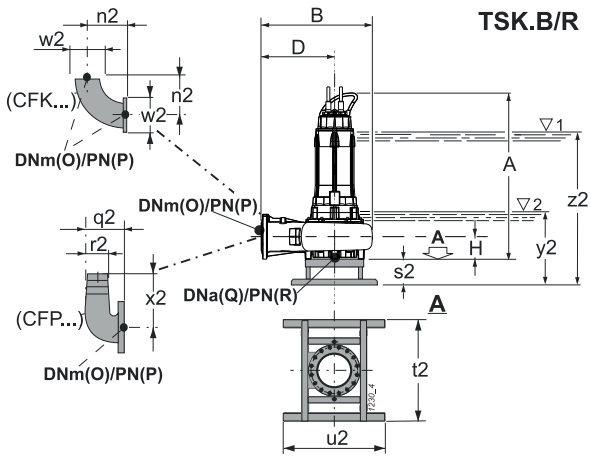

Versión para cámara seca - vertical (/R)
Für Trockeninstallation - senkrecht (/R)
Esecuzione per camera asciutta - verticale (/R)

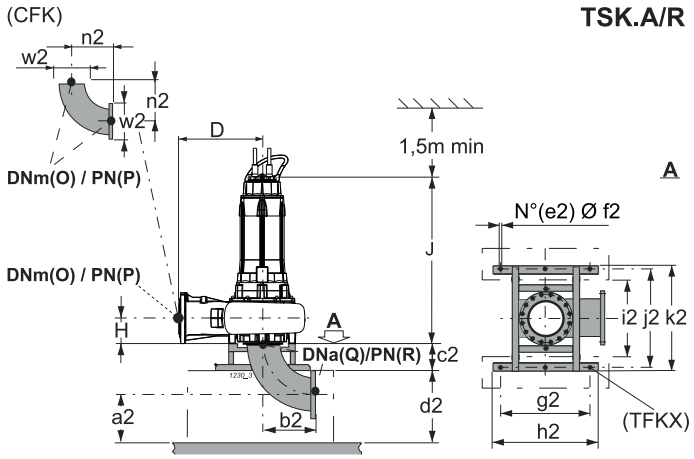

Tipo *Typ* **Tipo**	Paso libre *Kugeldurchgang* **Passaggio Libero**	Peso *Gewicht* **Peso**	A	B	D	F	G	H	J	O	P	Q	R	Accesorios *Zubehör* **Accessori**		
	[mm]	[kg]	[mm]											BAK.	TSK.A/R	TSK.B/R
KCM250RL+025062N3	Ø 163	788,5	1622	935	570	330	405	220	-	250	10	250	10	300/250 3"	-	350
KCM250RL+025062N3/R	Ø 163	826,8	1622	935	570	330	405	220	1388	250	10	250	10	300/250 3"	250	-
KCM250RG+034062N3	Ø 163	794	1622	935	570	330	405	220	-	250	10	250	10	300/250 3"	-	350
KCM250RG+034062N3/R	Ø 163	832,3	1622	935	570	330	405	220	1388	250	10	250	10	300/250 3"	250	-
KCM250RD+042062N3	Ø 163	870	1676	935	570	330	405	220	-	250	10	250	10	300/250 3"	-	350
KCM250RD+042062N3/R	Ø 163	908,3	1676	935	570	330	405	220	1442	250	10	250	10	300/250 3"	250	-
KCM250RA+051062N3	Ø 163	970	1709	935	570	330	405	220	-	250	10	250	10	300/250 3"	-	350
KCM250RA+051062N3/R	Ø 163	1008,3	1709	935	570	330	405	220	1475	250	10	250	10	300/250 3"	250	-

BAK.	a	b	c	d	e	f	g	h	i	j	l	m	n	o	r	t	y	z
BAK300/250 3"	157,5	12,5	35	3"	450	117	245	700	400	24	85	673	310	425	300	10	610	1463

TSK.A/R	a2	b2	c2	d2	e2	f2	g2	h2	i2	j2	k2	n2	w2
TSK250A/R	295	385	280	400	6	22	850	1000	740	935	1000	385	395

TSK.B/R	n2	q2	r2	s2	t2	u2	w2	x2	y2	z2
TSK350B/R	385	525	250	280	1000	1000	395	575	710	1563

(3) z = Inmersión mínima para motor sin camisa en funcionamiento continuo S1 (compatiblemente con el NPSHR)

y = Inmersión mínima para motor sin camisa en funcionamiento intermitente S3 (compatiblemente con el NPSHR)

(3) z = Mindesttauchtiefe für Motor ohne Außengehäuse in Dauerbetrieb S1 (kompatibel mit der NPSHR)

y = Mindesttauchtiefe für Motor ohne Außengehäuse in Aussetzbetrieb S3 (kompatibel mit der NPSHR)

(3) z = Immersione minima per motore senza mantello in funzione continuo S1 compatibilmente con l'NPSHR

y = Immersione minima con motore senza mantello in funzione intermittente S3 compatibilmente con l'NPSHR

Cod. 996486AD/01-26 - Copyright © 2006 Caprari S.p.A. - All Rights Reserved

KCM250R (N)

Rodete monocanal *Einkanal-Laufrad* **Girante monocanale**

Tipo *Typ* **Tipo**	KCM250R..+...42N3	
Sondas térmicas *Temperaturfühler* **Sonde termiche**	Sì *Ja* **Sì**	
Sonda de conductividad *Leitfähigkeits-Aufnehmer* **Sonda di conduttività**	Sì *Ja* **Sì**	

Versión cable (1) *Version kabel (1)* **Cavo Versione (1)**		
Electrobomba tipo *Elektropumpe Typ* **Elettropompa tipo**	Alimentación *Stromversorgung* **Alimentazione**	Auxiliar *Hilfskabel* **Ausiliario**
KCM250RM+082042N3	2x(4x25)x10	1x(4x1,5)x10

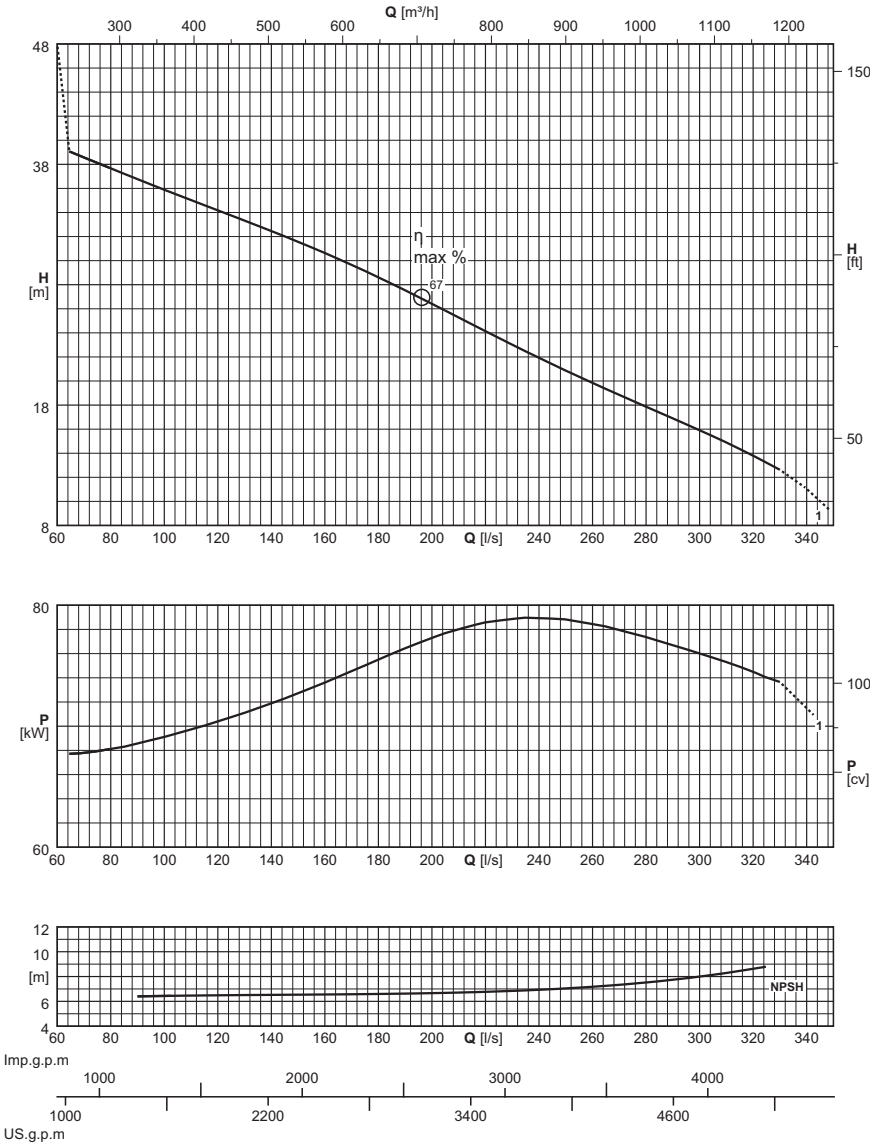

(1) = n. cables x (n° conductores por cable x sección [mm²]) x longitud cable [m] - Cable NSSHÖU-J

Longitud cable superior de 10 m opcional

(1) = Stück Kabel x (N. der Leiter pro Kabel x Querschnitt [mm²] x Kabellänge [m] - Kabel NSSHÖU-J

Kabellängen über 10 m auf Wunsch

(1) = n°. cavi x (n°. conduttori per cavo x sezione [mm²]) x lunghezza cavo [m] - Cavo NSSHÖU-J

Lunghezza cavo superiore a 10 m - su richiesta

Electrobomba tipo *Elektropumpe typ* **Elettropompa tipo**	Curva *Kurve* **Curva**	Potencia motor *Motor-leistung* **Potenza motore**	Caudal *Fördermenge* **Portata**																
			[l/s]	0	70	80	90	100	125	150	175	200	225	250	275	300	325	348	
		P_2	**[m³/h]**	0	252	288	324	360	450	540	630	720	810	900	990	1080	1170	1252,8	
	(N°)	**[kW]**	Altura de carga *Förderhöe* **Prevalenza**																
KCM250RM+082042N3	1	82	**[m]**	45	38,6	37,7	36,8	35,9	33,8	31,6	29,1	26,4	23,6	20,9	18,4	15,9	13,1	9,4	
$NPSH_R$			**[m]**		6,3	6,4	6,4	6,4	6,5	6,5	6,6	6,7	6,8	7	7,4	8	8,8	9,7	

P_2 = Potencia suministrada por el motor

Tolerancias sobre las prestaciones según normas:
UNI/ISO 9906 Nivel 3B

(2) Para los modelos en versión antideflagrante KCM250R(X)

Para las características de los motores ver página "Características motores"

Para los accesorios ver página "Accessories"

P_2 = Abgabeleistung Motor

Toleranz der Leistungen gemäß der Normen:
UNI/ISO 9906 Klasse 3B

(2) Explosionshemmend Version, prüfen Sie KCM250R(X)

Für die Motordaten bitte auf Seite "Merkmale der Motoren" nachschlagen.

Für die Zubehörteile bitte auf Seite "Zubehörteile" nachschlagen

P_2 = Potenza resa dal motore

Tolleranze sulle prestazioni secondo norme:
UNI/ISO 9906 Grado 3B

(2) Versione antideflagrante vedere KCM250R(X)

Per caratteristiche motori vedere pagina "caratteristiche motori"

Per accessori vedere pagina accessori

Cod. 996486AD/01-26 - Copyright © 2006 Caprari S.p.A. - All Rights Reserved

KCM250R (N)

Polos
Pole
Poli **4**

Versión fija sumergida
Stationäre Naßinstallation
Esecuzione immersa fissa

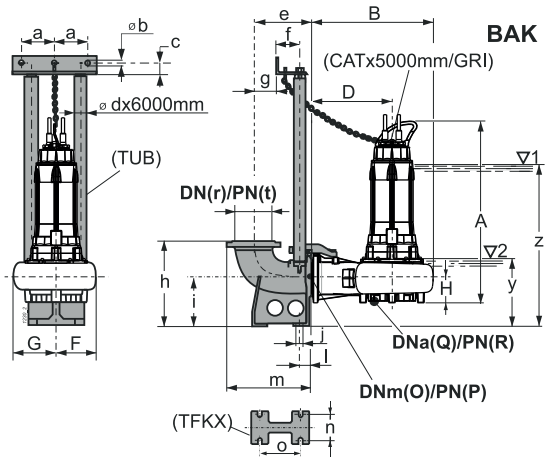

Versión sumergida con base soporte
Mobile Naßinstallation
Esecuzione immersa su telaio

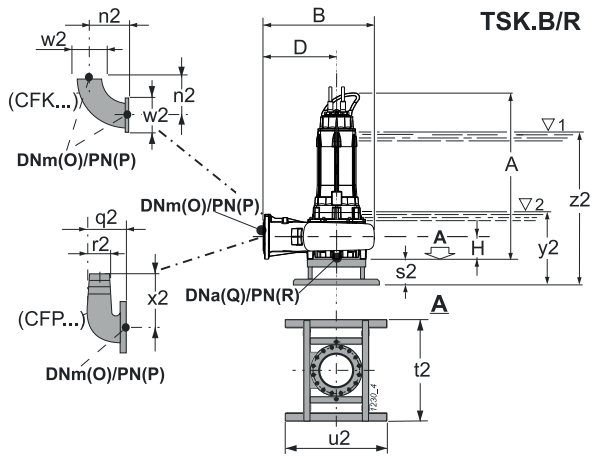

Versión para cámara seca - vertical (/R)
Für Trockeninstallation - senkrecht (/R)
Esecuzione per camera asciutta - verticale (/R)

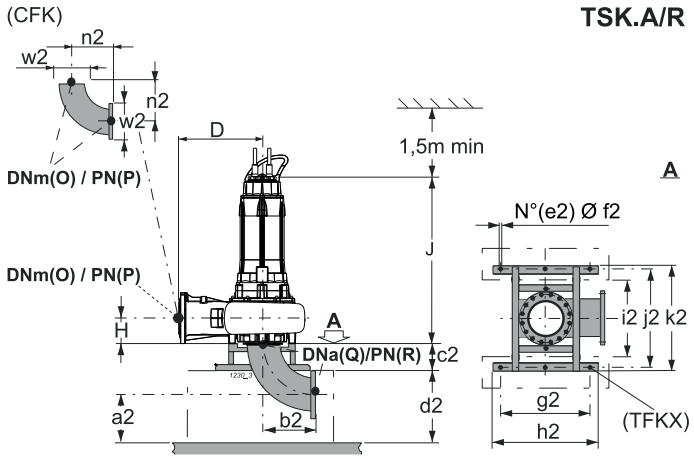

Tipo *Typ* **Tipo**	Paso libre *Kugeldurchgang* **Passaggio Libero**	Peso *Gewicht* **Peso**	A	B	D	F	G	H	J	O	P	Q	R	Accesorios *Zubehör* **Accessori**		
	[mm]	[kg]	[mm]											BAK.	TSK.A/R	TSK.B/R
KCM250RM+082042N3	Ø 163	967,7	1709	935	570	330	405	220	-	250	10	250	10	300/250 3"	-	350
KCM250RM+082042N3/R	Ø 163	1006	1709	935	570	330	405	220	1475	250	10	250	10	300/250 3"	250	-

BAK.	a	b	c	d	e	f	g	h	i	j	l	m	n	o	r	t	y	z
BAK300/250 3"	157,5	12,5	35	3"	450	117	245	700	400	24	85	673	310	425	300	10	610	1463

TSK.A/R	a2	b2	c2	d2	e2	f2	g2	h2	i2	j2	k2	n2	w2
TSK250A/R	295	385	280	400	6	22	850	1000	740	935	1000	385	395

TSK.B/R	n2	q2	r2	s2	t2	u2	w2	x2	y2	z2
TSK350B/R	385	525	250	280	1000	1000	395	575	710	1563

(3) z = Inmersión mínima para motor sin camisa en funcionamiento continuo S1 (compatiblemente con el NPSHR)

y = Inmersión mínima para motor sin camisa en funcionamiento intermitente S3 (compatiblemente con el NPSHR)

(3) z = Mindesttauchtiefe für Motor ohne Außengehäuse in Dauerbetrieb S1 (kompatibel mit der NPSHR)

y = Mindesttauchtiefe für Motor ohne Außengehäuse in Aussetzbetrieb S3 (kompatibel mit der NPSHR)

(3) z = Immersione minima per motore senza mantello in funzione continuo S1 compatibilmente con l'NPSHR

y = Immersione minima con motore senza mantello in funzione intermittente S3 compatibilmente con l'NPSHR

Cod. 996486AD/01-26 - Copyright © 2006 Caprari S.p.A. - All Rights Reserved

KCD300Z (N)

Rodete bicanal *Zweikanal-Laufrad* **Girante bicanale**
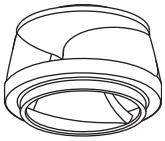

Tipo *Typ* **Tipo**	KCD300Z..+...82N1	
Sondas térmicas *Temperaturfühler* **Sonde termiche**	Sì *Ja* **Sì**	
Sonda de conductividad *Leitfähigkeits-Aufnehmer* **Sonda di conduttività**	Sì *Ja* **Sì**	

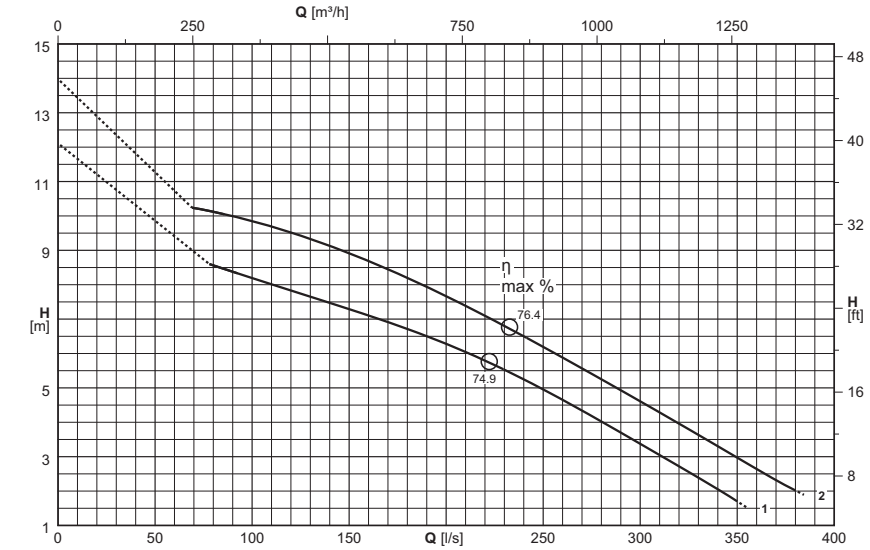

Versión cable (1) *Version kabel (1)* **Cavo Versione (1)**		
Electrobomba tipo *Elektropumpe Typ* **Elettropompa tipo**	Alimentación *Stromversorgung* **Alimentazione**	Auxiliar *Hilfskabel* **Ausiliario**
KCD300ZE+017082N1/R	2x(4x6)x10	1x(5x1,5)x10
KCD300ZD+017082N1	2x(4x6)x10	1x(5x1,5)x10
KCD300ZB+021082N1/R	2x(4x6)x10	1x(5x1,5)x10
KCD300ZA+021082N1	2x(4x6)x10	1x(5x1,5)x10

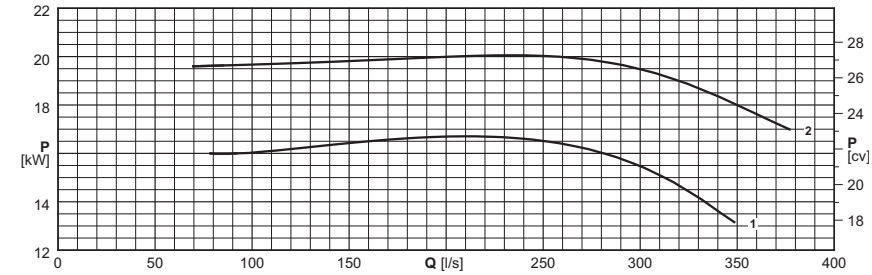

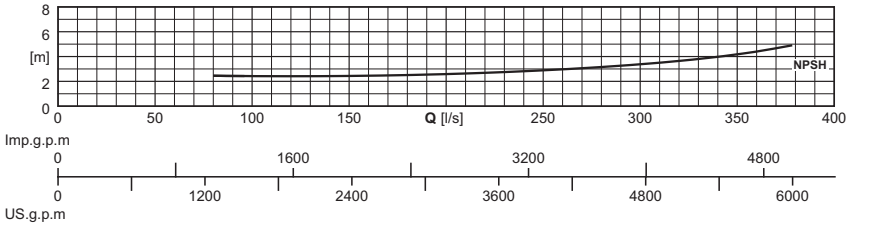

(1) = n. cables x (n° conductores por cable x sección [mm²]) x longitud cable [m] - Cable H07RN-F (OZOFLEX Plus)

Longitud cable superior de 10 m opcional

(1) = Stück Kabel x (N. der Leiter pro Kabel x Querschnitt [mm²] x Kabellänge [m] - Kabel H07RN-F (OZOFLEX Plus)

Kabellängen über 10 m auf Wunsch

(1) = n°. cavi x (n°. conduttori per cavo x sezione [mm²]) x lunghezza cavo [m] - Cavo H07RN-F (OZOFLEX Plus)

Lunghezza cavo superiore a 10 m - su richiesta

Electrobomba tipo *Elektropumpe typ* **Elettropompa tipo**	Curva *Kurve* **Curva**	Potencia motor *Motor-leistung* **Potenza motore**	Caudal *Fördermenge* **Portata**																	
			[l/s]	0	80	100	125	150	175	200	225	250	275	300	325	350	375	384		
		P_2	**[m³/h]**	0	288	360	450	540	630	720	810	900	990	1080	1170	1260	1350	1382,4		
	(N°)	**[kW]**	Altura de carga *Förderhöe* **Prevalenza**																	
●KCD300ZE+017082N1/R	1	17	**[m]**	11,1	8,6	8,2	7,7	7,3	6,8	6,3	5,7	5	4,2	3,4	2,6	1,7				
❍KCD300ZD+017082N1	1	17	**[m]**	11,1	8,6	8,2	7,7	7,3	6,8	6,3	5,7	5	4,2	3,4	2,6	1,7				
●KCD300ZB+021082N1/R	2	21	**[m]**	13	10,1	9,8	9,4	8,9	8,3	7,7	6,9	6,2	5,4	4,6	3,8	3	2,2	1,9		
❍KCD300ZA+021082N1	2	21	**[m]**	13	10,1	9,8	9,4	8,9	8,3	7,7	6,9	6,2	5,4	4,6	3,8	3	2,2	1,9		
$NPSH_R$			**[m]**		2,5	2,4	2,4	2,4	2,5	2,6	2,7	2,9	3,1	3,4	3,7	4,2	4,8	5,1		

● Versión para cámara seca (/R)

❍ Versión sumergida

P_2 = Potencia suminitrada por el motor

Tolerancias sobre las prestaciones según normas: UNI/ISO 9906 Nivel 3B

(2) Para los modelos en versión antideflagrante KCD300Z(X)

Para las características de los motores ver página "Características motores"

Para los accesorios ver página "Accessories"

Los rodetes de la bomba son torneados para obtener el punto de trabajo requerido.

● *Für Trockeninstallation (/R)*

❍ *Naßinstallation*

P_2 = Abgabeleistung Motor

Toleranz der Leistungen gemäß der Normen: UNI/ISO 9906 Klasse 3B

(2) Explosionshemmend Version, prüfen Sie KCD300Z(X)

Für die Motordaten bitte auf Seite "Merkmale der Motoren" nachschlagen.

Für die Zubehörteile bitte auf Seite "Zubehörteile" nachschlagen

Die Laufräder werden auf den Betriebspunkt abgedreht

● Esecuzione per camera asciutta (/R)

❍ Esecuzione Immersa

P_2 = Potenza resa dal motore

Tolleranze sulle prestazioni secondo norme: UNI/ISO 9906 Grado 3B

(2) Versione antideflagrante vedere KCD300Z(X)

Per caratteristiche motori vedere pagina "caratteristiche motori"

Per accessori vedere pagina accessori

Le giranti vengono tornite in modo da ottenere il punto di lavoro richiesto

Cod. 996486AD/01-26 - Copyright © 2006 Caprari S.p.A. - All Rights Reserved

KCD300Z (N)

Polos / *Pole* / **Poli** **8**

caprari

Versión fija sumergida
Stationäre Naßinstallation
Esecuzione immersa fissa

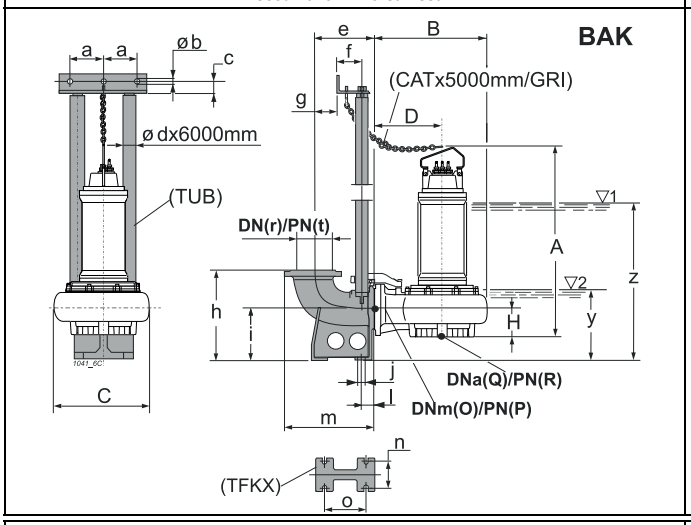

Versión sumergida con base soporte
Mobile Naßinstallation
Esecuzione immersa su telaio

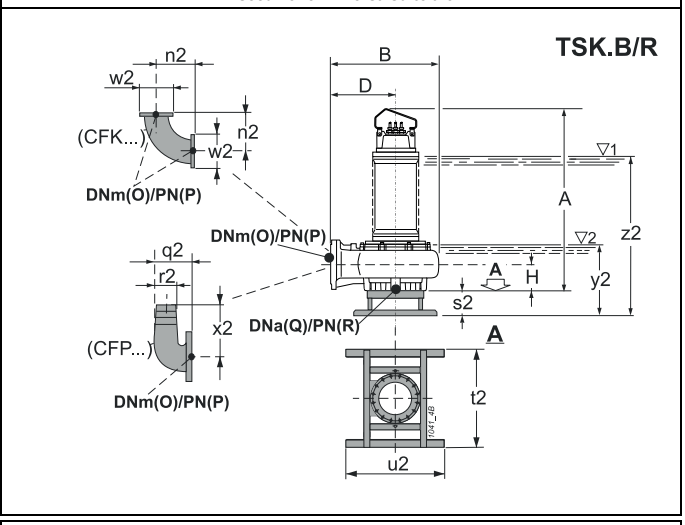

Versión para cámara seca - vertical (/R)
Für Trockeninstallation - senkrecht (/R)
Esecuzione per camera asciutta - verticale (/R)

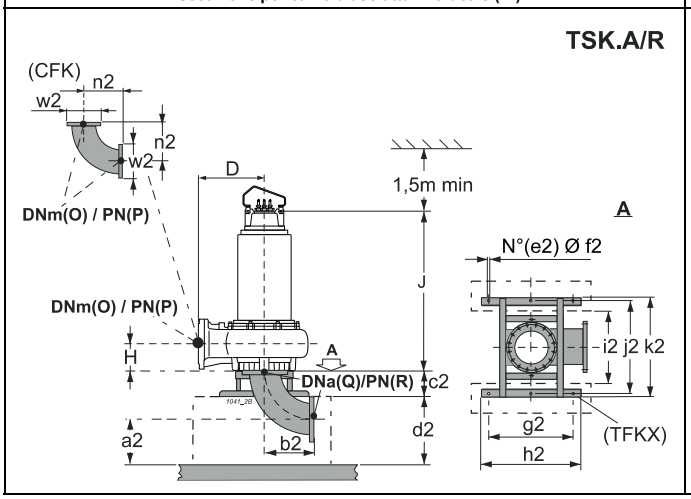

Versión para cámara seca - horizontal (/R)
Für Trockeninstallation - waagerecht (/R)
Esecuzione per camera asciutta - orizzontale (/R)

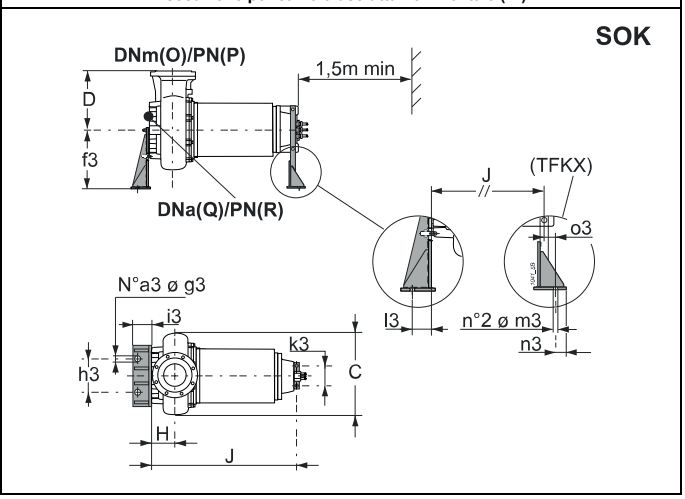

Tipo / *Typ* / **Tipo**	Paso libre / *Kugeldurchgang* / **Passaggio Libero**	Peso / *Gewicht* / **Peso**	A	B	C	D	H	J	O	P	Q	R	Accesorios / *Zubehör* / **Accessori**			
	[mm]	[kg]	[mm]										BAK.	SOK.	TSK.A/R	TSK.B/R
●KCD300ZE+017082N1/R	Ø 143	761	1599,5	1030	820	620	230	1322	300	10	300	10	350/300 3"	350-200	300	-
❍KCD300ZD+017082N1	Ø 143	656	1599,5	1030	820	620	230	-	300	10	300	10	350/300 3"	-	-	350
●KCD300ZB+021082N1/R	Ø 143	691	1599,5	1030	820	620	230	1322	300	10	300	10	350/300 3"	350-200	300	-
❍KCD300ZA+021082N1	Ø 143	676	1599,5	1030	820	620	230	-	300	10	300	10	350/300 3"	-	-	350

BAK.	a	b	c	d	e	f	g	h	i	j	l	m	n	o	r	t	y	z
BAK350/300 3"	157,5	12,5	35	3"	500	117	295	820	500	24	90	755	360	475	350	10	665	1410

SOK.	a3	f3	g3	h3	i3	k3	l3	m3	n3	o3
SOK350-200	3	530	22	500	160	270	100	22	40	85

TSK.A/R	a2	b2	c2	d2	e2	f2	g2	h2	i2	j2	k2	n2	w2
TSK300A/R	320	465	280	500	6	22	850	1000	740	935	1000	465	445

TSK.B/R	n2	s2	t2	u2	w2	y2	z2
TSK350B/R	465	280	1000	1000	445	675	1420

(3) z = Inmersión mínima para motor sin camisa en funcionamiento continuo S1 (compatiblemente con el NPSHR)

y = Inmersión mínima para motor sin camisa en funcionamiento intermitente S3 (compatiblemente con el NPSHR)

(3) z = Mindesttauchtiefe für Motor ohne Außengehäuse in Dauerbetrieb S1 (kompatibel mit der NPSHR)

y = Mindesttauchtiefe für Motor ohne Außengehäuse in Aussetzbetrieb S3 (kompatibel mit der NPSHR)

(3) z = Immersione minima per motore senza mantello in funzione continuo S1 compatibilmente con l'NPSHR

y = Immersione minima con motore senza mantello in funzione intermittente S3 compatibilmente con l'NPSHR

Cod. 996486AD/01-26 - Copyright © 2006 Caprari S.p.A. - All Rights Reserved

KCD300R (N)

Rodete bicanal *Zweikanal-Laufrad* **Girante bicanale**
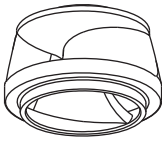

Tipo *Typ* **Tipo**	KCD300R..+...62N3	
Sondas térmicas *Temperaturfühler* **Sonde termiche**	Sì *Ja* **Sì**	
Sonda de conductividad *Leitfähigkeits-Aufnehmer* **Sonda di conduttività**	Sì *Ja* **Sì**	

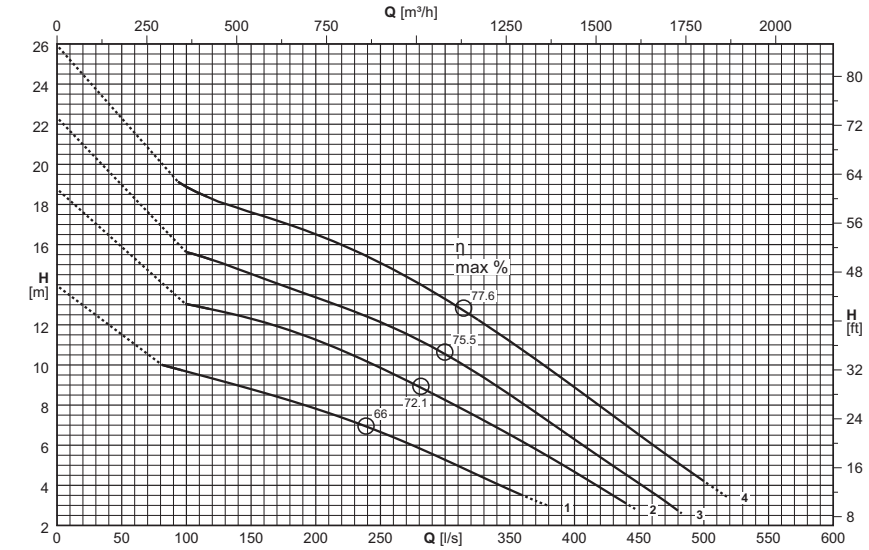

Versión cable (1) *Version kabel (1)* **Cavo Versione (1)**		
Electrobomba tipo *Elektropumpe Typ* **Elettropompa tipo**	Alimentación *Stromversorgung* **Alimentazione**	Auxiliar *Hilfskabel* **Ausiliario**
KCD300RN+025062N3/R	2x(4x10)x10	1x(4x1,5)x10
KCD300RM+025062N3	2x(4x10)x10	1x(4x1,5)x10
KCD300RH+034062N3/R	2x(4x10)x10	1x(4x1,5)x10
KCD300RG+034062N3	2x(4x10)x10	1x(4x1,5)x10
KCD300RE+042062N3/R	2x(4x16)x10	1x(4x1,5)x10
KCD300RD+042062N3	2x(4x16)x10	1x(4x1,5)x10
KCD300RB+051062N3/R	2x(4x25)x10	1x(4x1,5)x10
KCD300RA+051062N3	2x(4x25)x10	1x(4x1,5)x10

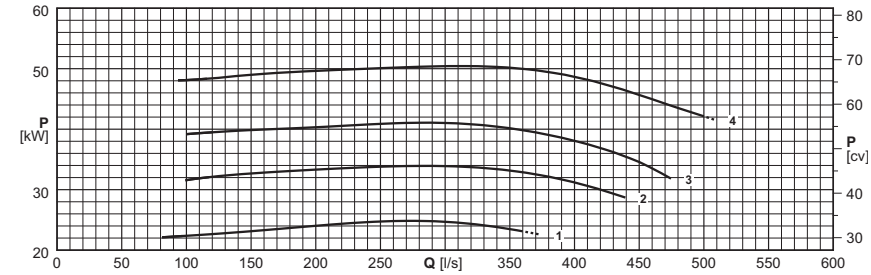

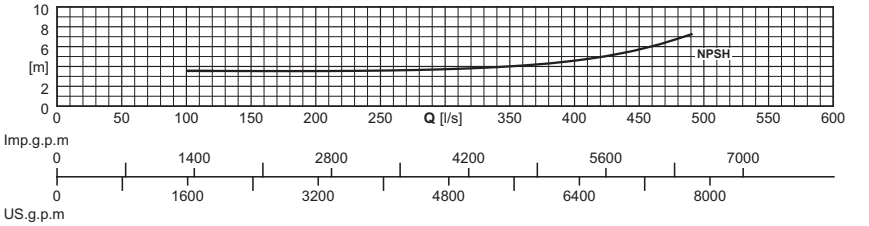

(1) = n. cables x (n° conductores por cable x sección [mm²]) x longitud cable [m] - Cable NSSHÖU-J

Longitud cable superior de 10 m opcional

(1) = Stück x (N. der Leiter pro Kabel x Querschnitt [mm²] x Kabellänge [m] - Kabel NSSHÖU-J

Kabellängen über 10 m auf Wunsch

(1) = n°. cavi x (n°. conduttori per cavo x sezione [mm²]) x lunghezza cavo [m] - Cavo NSSHÖU-J

Lunghezza cavo superiore a 10 m - su richiesta

Electrobomba tipo *Elektropumpe typ* **Elettropompa tipo**	Curva *Kurve* **Curva**	Potencia motor *Motor-leistung* **Potenza motore**	Caudal *Fördermenge* **Portata**																	
			[l/s]	0	90	100	125	150	175	200	250	300	350	400	450	500	517		
		P_2	**[m³/h]**	0	324	360	450	540	630	720	900	1080	1260	1440	1620	1800	1861,2		
	(N°)	**[kW]**	Altura de carga *Förderhöe* **Prevalenza**																	
●KCD300RN+025062N3/R	1	25	**[m]**	12	9,8	9,7	9,2	8,8	8,3	7,8	6,7	5,3	3,8						
❍KCD300RM+025062N3(/R)	1	25	**[m]**	12	9,8	9,7	9,2	8,8	8,3	7,8	6,7	5,3	3,8						
●KCD300RH+034062N3/R	2	34	**[m]**	16,8		13	12,7	12,3	11,8	11,2	9,9	8,3	6,5	4,7					
❍KCD300RG+034062N3(/R)	2	34	**[m]**	16,8		13	12,7	12,3	11,8	11,2	9,9	8,3	6,5	4,7					
●KCD300RE+042062N3/R	3	42	**[m]**	20,3		15,6	15,1	14,5	13,9	13,4	12,1	10,5	8,5	6,3	4,1				
❍KCD300RD+042062N3(/R)	3	42	**[m]**	20,3		15,6	15,1	14,5	13,9	13,4	12,1	10,5	8,5	6,3	4,1				
●KCD300RB+051062N3/R	4	51	**[m]**	23,9		18,9	18,2	17,6	17,1	16,5	15,1	13,3	11,2	8,9	6,5	4,2	3,5		
❍KCD300RA+051062N3(/R)	4	51	**[m]**	23,9		18,9	18,2	17,6	17,1	16,5	15,1	13,3	11,2	8,9	6,5	4,2	3,5		
$NPSH_R$			**[m]**			3,5	3,5	3,5	3,5	3,5	3,6	3,7	4	4,6	5,7	7,8	8,6		

● Versión para cámara seca (/R)

❍ Versión sumergida

P_2 = Potencia suministrada por el motor

Tolerancias sobre las prestaciones según normas: UNI/ISO 9906 Nivel 3B

(2) Para los modelos en versión antideflagrante KCD300R(X)

Para las características de los motores ver página "Características motores"

Para los accesorios ver página "Accessories"

Los rodetes de la bomba son torneados para obtener el punto de trabajo requerido.

● *Für Trockeninstallation (/R)*

❍ *Naßinstallation*

P_2 = Abgabeleistung Motor

Toleranz der Leistungen gemäß der Normen: UNI/ISO 9906 Klasse 3B

(2) Explosionshemmend Version, prüfen Sie KCD300R(X)

Für die Motordaten bitte auf Seite "Merkmale der Motoren" nachschlagen.

Für die Zubehörteile bitte auf Seite "Zubehörteile" nachschlagen

Die Laufräder werden auf den Betriebspunkt abgedreht

● Esecuzione per camera asciutta (/R)

❍ Esecuzione Immersa

P_2 = Potenza resa dal motore

Tolleranze sulle prestazioni secondo norme: UNI/ISO 9906 Grado 3B

(2) Versione antideflagrante vedere KCD300R(X)

Per caratteristiche motori vedere pagina "caratteristiche motori"

Per accessori vedere pagina accessori

Le giranti vengono tornite in modo da ottenere il punto di lavoro richiesto

Cod. 996486AD/01-26 - Copyright © 2006 Caprari S.p.A. - All Rights Reserved

KCD300R (N)

Polos
Pole
Poli **6**

Versión fija sumergida
Stationäre Naßinstallation
Esecuzione immersa fissa

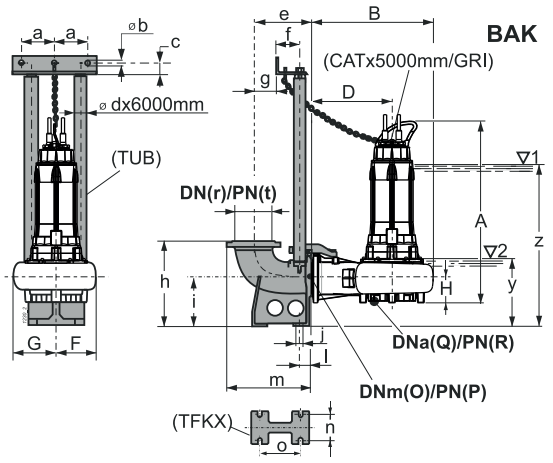

Versión sumergida con base soporte
Mobile Naßinstallation
Esecuzione immersa su telaio

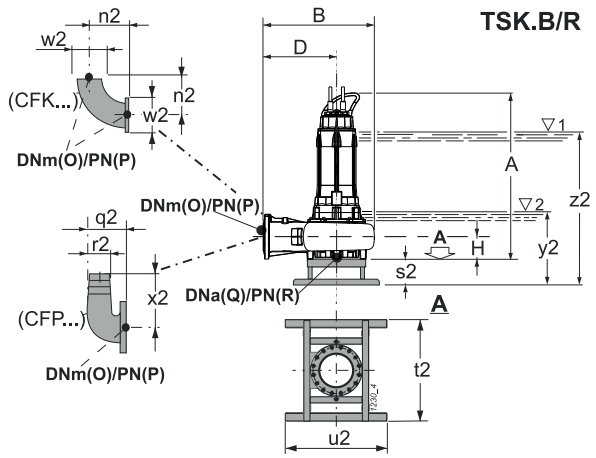

Versión para cámara seca - vertical (/R)
Für Trockeninstallation - senkrecht (/R)
Esecuzione per camera asciutta - verticale (/R)

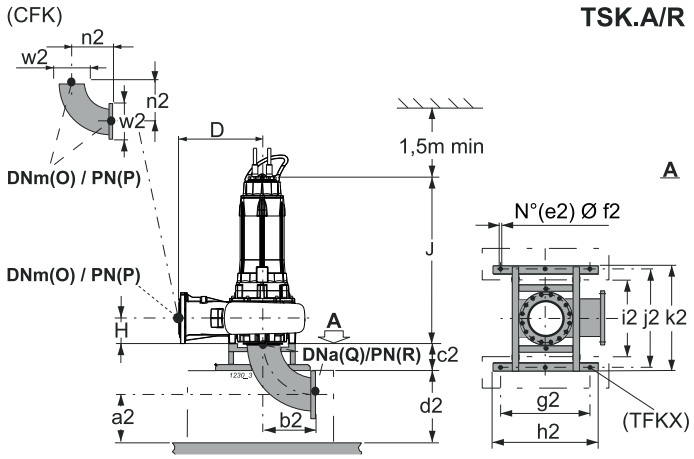

Tipo *Typ* **Tipo**	Paso libre *Kugeldurchgang* **Passaggio Libero**	Peso *Gewicht* **Peso**	A	B	D	F	G	H	J	O	P	Q	R	Accesorios *Zubehör* **Accessori**		
	[mm]	[kg]	[mm]											BAK.	TSK.A/R	TSK.B/R
●KCD300RN+025062N3/R	Ø 143	835,1	-	-	620	-	-	230	1375	300	10	300	10	-	300	-
❍KCD300RM+025062N3	Ø 143	796,8	1609	1030	620	340	480	230	-	300	10	300	10	350/300 3"	-	350
●KCD300RM+025062N3/R	Ø 143	835,1	1609	1030	620	340	480	230	-	300	10	300	10	350/300 3"	-	350
●KCD300RH+034062N3/R	Ø 143	840,4	-	-	620	-	-	230	1375	300	10	300	10	-	300	-
❍KCD300RG+034062N3	Ø 143	802,1	1609	1030	620	340	480	230	-	300	10	300	10	350/300 3"	-	350
●KCD300RG+034062N3/R	Ø 143	840,4	1609	1030	620	340	480	230	-	300	10	300	10	350/300 3"	-	350
●KCD300RE+042062N3/R	Ø 143	916,3	-	-	620	-	-	230	1429	300	10	300	10	-	300	-
❍KCD300RD+042062N3	Ø 143	878	1663	1030	620	340	480	230	-	300	10	300	10	350/300 3"	-	350
●KCD300RD+042062N3/R	Ø 143	916,3	1663	1030	620	340	480	230	-	300	10	300	10	350/300 3"	-	350
●KCD300RB+051062N3/R	Ø 143	1018,55	-	-	620	-	-	230	1462	300	10	300	10	-	300	-
❍KCD300RA+051062N3	Ø 143	980,25	1696	1030	620	340	480	230	-	300	10	300	10	350/300 3"	-	350
●KCD300RA+051062N3/R	Ø 143	1018,6	1696	1030	620	340	480	230	-	300	10	300	10	350/300 3"	-	350

BAK.	a	b	c	d	e	f	g	h	i	j	l	m	n	o	r	t	y	z
BAK350/300 3"	157,5	12,5	35	3"	500	117	295	820	500	24	90	755	360	475	350	10	687	1540

TSK.A/R	a2	b2	c2	d2	e2	f2	g2	h2	i2	j2	k2	n2	w2
TSK300A/R	320	465	280	500	6	22	850	1000	740	935	1000	465	445

TSK.B/R	n2	s2	t2	u2	w2	y2	z2
TSK350B/R	465	280	1000	1000	445	697	1550

(3) z = Inmersión mínima para motor sin camisa en funcionamiento continuo S1 (compatiblemente con el NPSHR)

y = Inmersión mínima para motor sin camisa en funcionamiento intermitente S3 (compatiblemente con el NPSHR)

(3) z = Mindesttauchtiefe für Motor ohne Außengehäuse in Dauerbetrieb S1 (kompatibel mit der NPSHR)

y = Mindesttauchtiefe für Motor ohne Außengehäuse in Aussetzbetrieb S3 (kompatibel mit der NPSHR)

(3) z = Immersione minima per motore senza mantello in funzione continuo S1 compatibilmente con l'NPSHR

y = Immersione minima con motore senza mantello in funzione intermittente S3 compatibilmente con l'NPSHR

Cod. 996486AD/01-26 - Copyright © 2006 Caprari S.p.A. - All Rights Reserved

KCD300R (N)

Rodete bicanal *Zweikanal-Laufrad* **Girante bicanale**
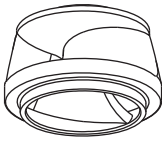

Tipo *Typ* **Tipo**	KCD300R..+...42N3	
Sondas térmicas *Temperaturfühler* **Sonde termiche**	Sì *Ja* **Sì**	
Sonda de conductividad *Leitfähigkeits-Aufnehmer* **Sonda di conduttività**	Sì *Ja* **Sì**	

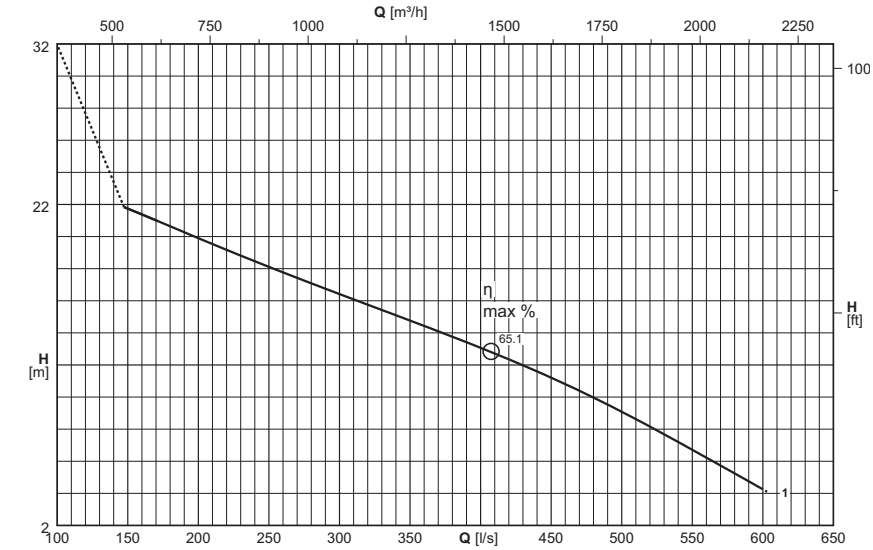

Versión cable (1) *Version kabel (1)* **Cavo Versione (1)**		
Electrobomba tipo *Elektropumpe Typ* **Elettropompa tipo**	Alimentación *Stromversorgung* **Alimentazione**	Auxiliar *Hilfskabel* **Ausiliario**
KCD300RQ+082042N3/R	2x(4x25)x10	1x(4x1,5)x10
KCD300RN+082042N3	2x(4x25)x10	1x(4x1,5)x10

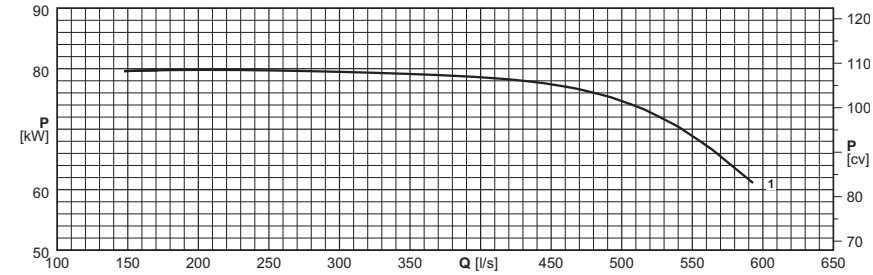

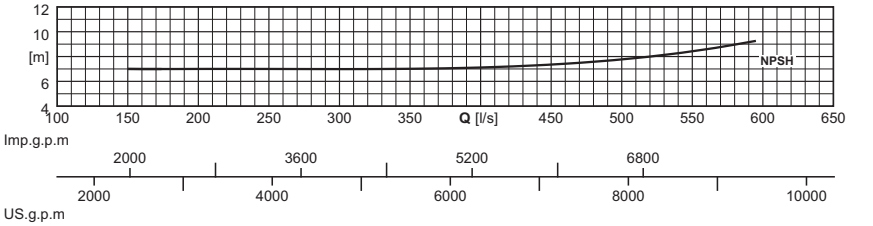

(1) = n. cables x (n° conductores por cable x sección [mm²]) x longitud cable [m] - Cable NSSHÖU-J

Longitud cable superior de 10 m opcional

(1) = Stück Kabel x (N. der Leiter pro Kabel x Querschnitt [mm²] x Kabellänge [m] - Kabel NSSHÖU-J

Kabellängen über 10 m auf Wunsch

(1) = n°. cavi x (n°. conduttori per cavo x sezione [mm²]) x lunghezza cavo [m] - Cavo NSSHÖU-J

Lunghezza cavo superiore a 10 m - su richiesta

Electrobomba tipo *Elektropumpe typ* **Elettropompa tipo**	Curva *Kurve* **Curva**	Potencia motor *Motor-leistung* **Potenza motore**	Caudal *Fördermenge* **Portata**																	
			[l/s]	0	150	175	200	250	300	350	400	450	500	550	600	603			
		P_2	**[m³/h]**	0	540	630	720	900	1080	1260	1440	1620	1800	1980	2160	2170,8			
	(N°)	**[kW]**	Altura de carga *Förderhöe* **Prevalenza**																
●KCD300RQ+082042N3/R	1	82	**[m]**	30	23,2	22,1	21,1	19	17	15,1	13,1	11,1	9	6,7	4,3	4,1			
❍KCD300RN+082042N3(/R)	1	82	**[m]**	30	23,2	22,1	21,1	19	17	15,1	13,1	11,1	9	6,7	4,3	4,1			
$NPSH_R$			**[m]**		7	7	7	7	7	7	7,1	7,3	7,8	8,4	9,4	9,5			

● Versión para cámara seca (/R)

❍ Versión sumergida

P_2 = Potencia suminitrada por el motor

Tolerancias sobre las prestaciones según normas: UNI/ISO 9906 Nivel 3B

(2) Para los modelos en versión antideflagrante KCD300R(X)

Para las características de los motores ver página "Características motores"

Para los accesorios ver página "Accessories"

Los rodetes de la bomba son torneados para obtener el punto de trabajo requerido.

● *Für Trockeninstallation (/R)*

❍ *Naßinstallation*

P_2 = Abgabeleistung Motor

Toleranz der Leistungen gemäß der Normen: UNI/ISO 9906 Klasse 3B

(2) Explosionshemmend Version, prüfen Sie KCD300R(X)

Für die Motordaten bitte auf Seite "Merkmale der Motoren" nachschlagen.

Für die Zubehörteile bitte auf Seite "Zubehörteile" nachschlagen

Die Laufräder werden auf den Betriebspunkt abgedreht

● Esecuzione per camera asciutta (/R)

❍ Esecuzione Immersa

P_2 = Potenza resa dal motore

Tolleranze sulle prestazioni secondo norme: UNI/ISO 9906 Grado 3B

(2) Versione antideflagrante vedere KCD300R(X)

Per caratteristiche motori vedere pagina "caratteristiche motori"

Per accessori vedere pagina accessori

Le giranti vengono tornite in modo da ottenere il punto di lavoro richiesto

Cod. 996486AD/01-26 - Copyright © 2006 Caprari S.p.A. - All Rights Reserved

KCD300R (N)

Polos
Pole
Poli **4**

Versión fija sumergida
Stationäre Naßinstallation
Esecuzione immersa fissa

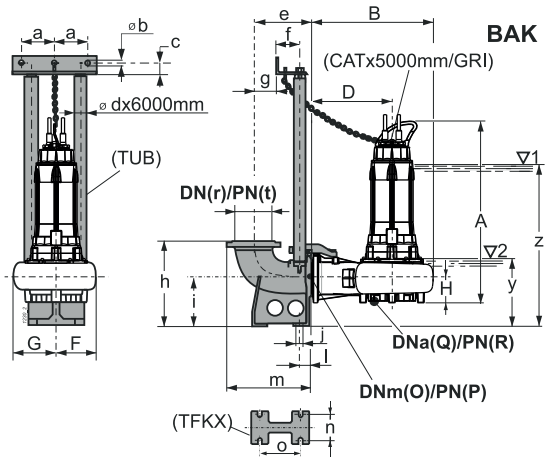

Versión sumergida con base soporte
Mobile Naßinstallation
Esecuzione immersa su telaio

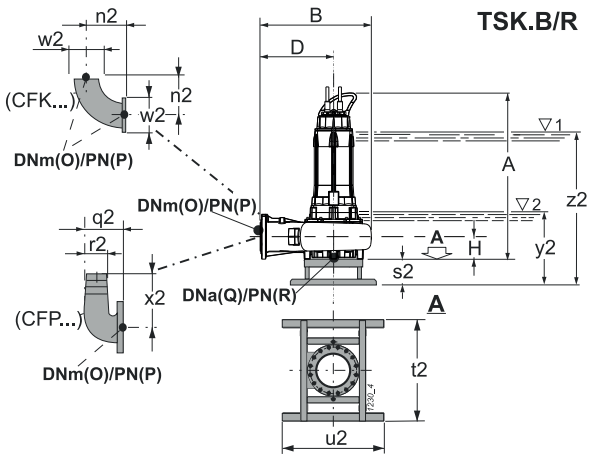

Versión para cámara seca - vertical (/R)
Für Trockeninstallation - senkrecht (/R)
Esecuzione per camera asciutta - verticale (/R)

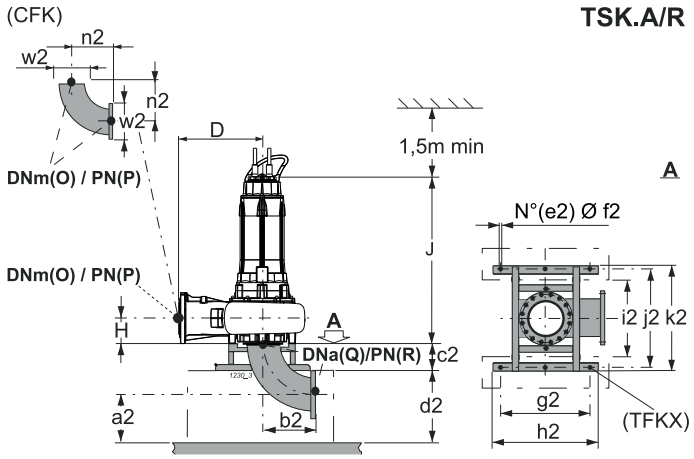

Tipo *Typ* **Tipo**	Paso libre *Kugeldurchgang* **Passaggio Libero**	Peso *Gewicht* **Peso**	A	B	D	F	G	H	J	O	P	Q	R	Accesorios *Zubehör* **Accessori**		
	[mm]	[kg]	[mm]											BAK.	TSK.A/R	TSK.B/R
●KCD300RQ+082042N3/R	Ø 143	1014,2	-	-	620	-	-	230	1462	300	10	300	10	-	300	-
❍KCD300RN+082042N3	Ø 143	975,9	1696	1030	620	340	480	230	-	300	10	300	10	350/300 3"	-	350
●KCD300RN+082042N3/R	Ø 143	1014,2	1696	1030	620	340	480	230	-	300	10	300	10	350/300 3"	-	350

BAK.	a	b	c	d	e	f	g	h	i	j	l	m	n	o	r	t	y	z
BAK350/300 3"	157,5	12,5	35	3"	500	117	295	820	500	24	90	755	360	475	350	10	687	1540

TSK.A/R	a2	b2	c2	d2	e2	f2	g2	h2	i2	j2	k2	n2	w2
TSK300A/R	320	465	280	500	6	22	850	1000	740	935	1000	465	445

TSK.B/R	n2	s2	t2	u2	w2	y2	z2
TSK350B/R	465	280	1000	1000	445	697	1550

(3) z = Inmersión mínima para motor sin camisa en funcionamiento continuo S1 (compatiblemente con el NPSHR)

y = Inmersión mínima para motor sin camisa en funcionamiento intermitente S3 (compatiblemente con el NPSHR)

(3) z = Mindesttauchtiefe für Motor ohne Außengehäuse in Dauerbetrieb S1 (kompatibel mit der NPSHR)

y = Mindesttauchtiefe für Motor ohne Außengehäuse in Aussetzbetrieb S3 (kompatibel mit der NPSHR)

(3) z = Immersione minima per motore senza mantello in funzione continuo S1 compatibilmente con l'NPSHR

y = Immersione minima con motore senza mantello in funzione intermittente S3 compatibilmente con l'NPSHR

Cod. 996486AD/01-26 - Copyright © 2006 Caprari S.p.A. - All Rights Reserved

KCD350R (N)

Rodete bicanal *Zweikanal-Laufrad* **Girante bicanale**
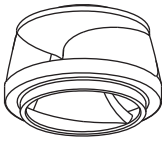

Tipo *Typ* **Tipo**	KCD350R..+...82N1	
Sondas térmicas *Temperaturfühler* **Sonde termiche**	Sì *Ja* **Sì**	
Sonda de conductividad *Leitfähigkeits-Aufnehmer* **Sonda di conduttività**	Sì *Ja* **Sì**	

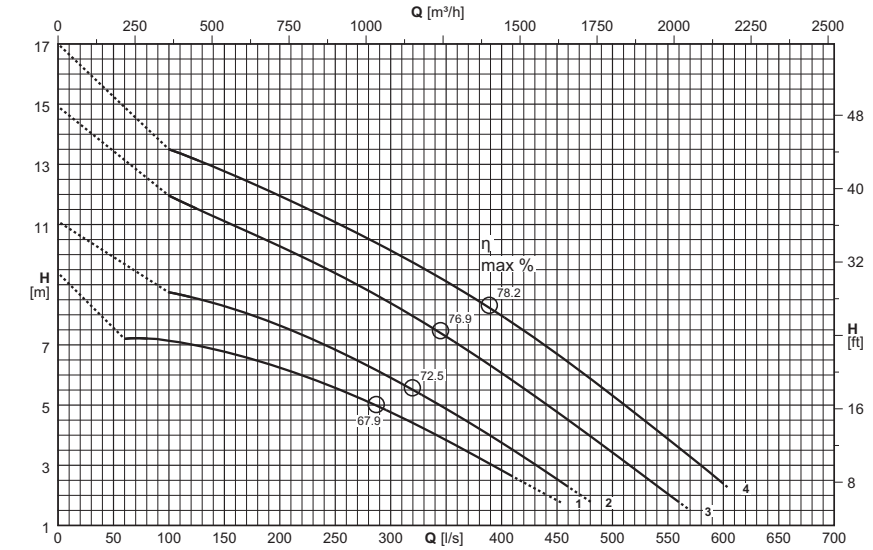

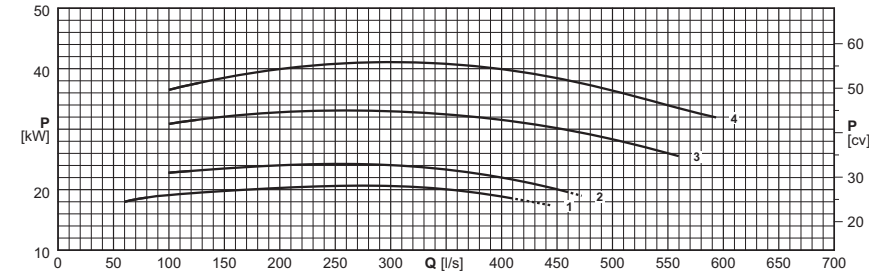

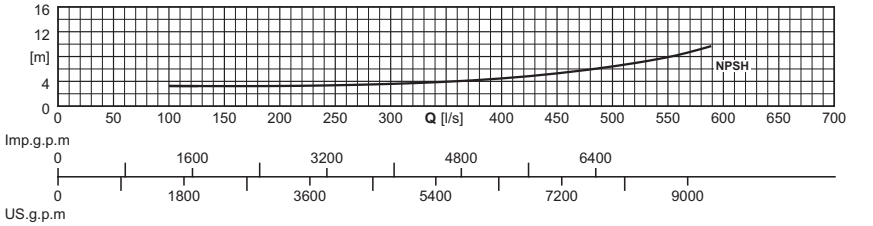

Versión cable (1) *Version kabel (1)* **Cavo Versione (1)**		
Electrobomba tipo *Elektropumpe Typ* **Elettropompa tipo**	Alimentación *Stromversorgung* **Alimentazione**	Auxiliar *Hilfskabel* **Ausiliario**
KCD350RT+021082N1/R	2x(4x6)x10	1x(4x1,5)x10
KCD350RS+021082N1	2x(4x6)x10	1x(4x1,5)x10
KCD350RP+025082N1/R	2x(4x16)x10	1x(4x1,5)x10
KCD350RO+025082N1	2x(4x16)x10	1x(4x1,5)x10
KCD350RH+034082N1/R	2x(4x16)x10	1x(4x1,5)x10
KCD350RG+034082N1	2x(4x16)x10	1x(4x1,5)x10
KCD350RB+042082N1/R	2x(4x25)x10	1x(4x1,5)x10
KCD350RA+042082N1	2x(4x25)x10	1x(4x1,5)x10

(1) = n. cables x (n° conductores por cable x sección [mm²]) x longitud cable [m] - Cable H07RN-F (OZOFLEX Plus)

Longitud cable superior de 10 m opcional

(1) = Stück Kabel x (N. der Leiter pro Kabel x Querschnitt [mm²] x Kabellänge [m] - Kabel H07RN-F (OZOFLEX Plus)

Kabellängen über 10 m auf Wunsch

(1) = n°. cavi x (n°. conduttori per cavo x sezione [mm²]) x lunghezza cavo [m] - Cavo H07RN-F (OZOFLEX Plus)

Lunghezza cavo superiore a 10 m - su richiesta

Electrobomba tipo *Elektropumpe typ* **Elettropompa tipo**	Curva *Kurve* **Curva**	Potencia motor *Motor-leistung* **Potenza motore**	Caudal *Fördermenge* **Portata**																	
			[l/s]	0	70	75	100	125	150	175	200	250	300	350	400	450	500	550	600	604
		P_2	**[m³/h]**	0	252	270	360	450	540	630	720	900	1080	1260	1440	1620	1800	1980	2160	2174,4
	(N°)	**[kW]**	Altura de carga *Förderhöe* **Prevalenza**																	
●KCD350RT+021082N1/R	1	21	**[m]**	8,4	7,2	7,2	7,1	7	6,8	6,5	6,2	5,6	4,8	3,8	2,8	1,8				
❍KCD350RS+021082N1	1	21	**[m]**	8,4	7,2	7,2	7,1	7	6,8	6,5	6,2	5,6	4,8	3,8	2,8	1,8				
●KCD350RP+025082N1/R	2	25	**[m]**	10,1			8,7	8,5	8,3	8	7,6	6,8	5,9	4,9	3,8	2,5				
❍KCD350RO+025082N1	2	25	**[m]**	10,1			8,7	8,5	8,3	8	7,6	6,8	5,9	4,9	3,8	2,5				
●KCD350RH+034082N1/R	3	34	**[m]**	13,9			12	11,5	11,1	10,7	10,3	9,4	8,4	7,3	6,1	4,8	3,4	2		
❍KCD350RG+034082N1	3	34	**[m]**	13,9			12	11,5	11,1	10,7	10,3	9,4	8,4	7,3	6,1	4,8	3,4	2		
●KCD350RB+042082N1/R	4	42	**[m]**	16,1			13,5	13,1	12,8	12,4	12	11,1	10,1	9,1	8	6,7	5,3	3,9	2,4	2,3
❍KCD350RA+042082N1	4	42	**[m]**	16,1			13,5	13,1	12,8	12,4	12	11,1	10,1	9,1	8	6,7	5,3	3,9	2,4	2,3
$NPSH_R$			**[m]**				3,3	3,2	3,2	3,2	3,3	3,4	3,6	3,9	4,5	5,3	6,4	7,9	10,5	10,8

● Versión para cámara seca (/R)

❍ Versión sumergida

P_2 = Potencia suministrada por el motor

Tolerancias sobre las prestaciones según normas: UNI/ISO 9906 Nivel 3B

(2) Para los modelos en versión antideflagrante KCD350R(X)

Para las características de los motores ver página "Características motores"

Para los accesorios ver página "Accessories"

Los rodetes de la bomba son torneados para obtener el punto de trabajo requerido.

● *Für Trockeninstallation (/R)*

❍ *Naßinstallation*

P_2 = Abgabeleistung Motor

Toleranz der Leistungen gemäß der Normen: UNI/ISO 9906 Klasse 3B

(2) Explosionshemmend Version, prüfen Sie KCD350R(X)

Für die Motordaten bitte auf Seite "Merkmale der Motoren" nachschlagen.

Für die Zubehörteile bitte auf Seite "Zubehörteile" nachschlagen

Die Laufräder werden auf den Betriebspunkt abgedreht

● Esecuzione per camera asciutta (/R)

❍ Esecuzione Immersa

P_2 = Potenza resa dal motore

Tolleranze sulle prestazioni secondo norme: UNI/ISO 9906 Grado 3B

(2) Versione antideflagrante vedere KCD350R(X)

Per caratteristiche motori vedere pagina "caratteristiche motori"

Per accessori vedere pagina accessori

Le giranti vengono tornite in modo da ottenere il punto di lavoro richiesto

Cod. 996486AD/01-26 - Copyright © 2006 Caprari S.p.A. - All Rights Reserved

KCD350R (N)

Polos / *Pole* / **Poli** **8**

caprari

Versión fija sumergida
Stationäre Naßinstallation
Esecuzione immersa fissa

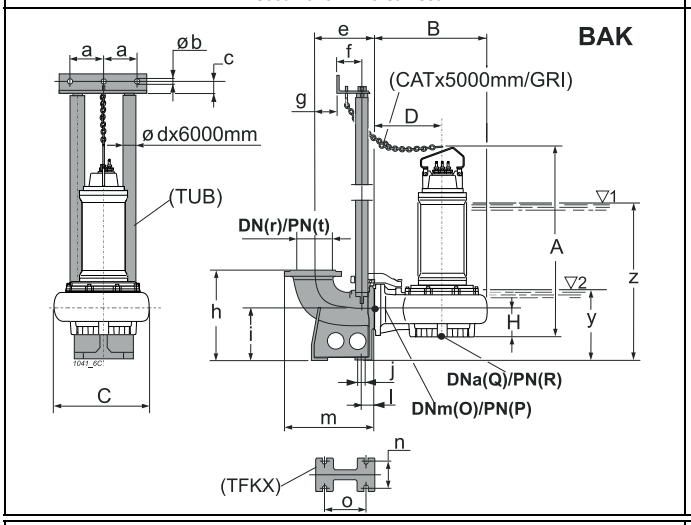

Versión sumergida con base soporte
Mobile Naßinstallation
Esecuzione immersa su telaio

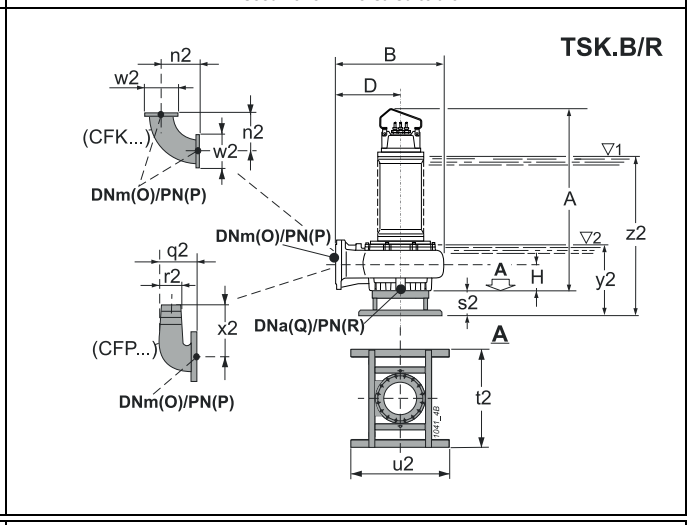

Versión para cámara seca - vertical (/R)
Für Trockeninstallation - senkrecht (/R)
Esecuzione per camera asciutta - verticale (/R)

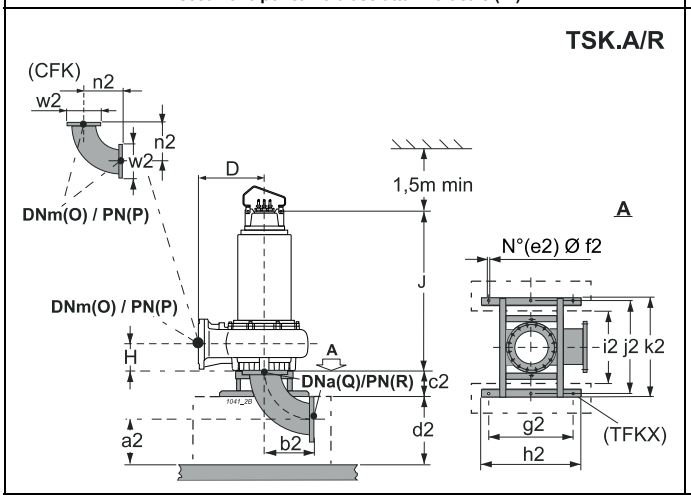

Versión para cámara seca - horizontal (/R)
Für Trockeninstallation - waagerecht (/R)
Esecuzione per camera asciutta - orizzontale (/R)

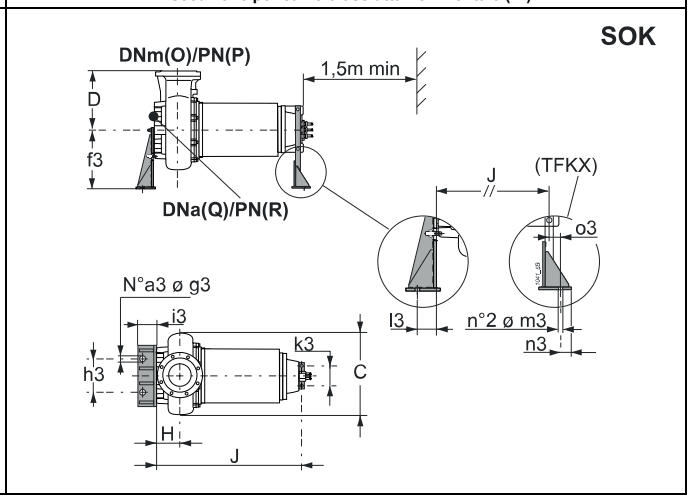

Tipo / *Typ* / **Tipo**	Paso libre / *Kugeldurchgang* / **Passaggio Libero**	Peso / *Gewicht* / **Peso**	A	B	C	D	H	J	O	P	Q	R	Accesorios / *Zubehör* / **Accessori**			
	[mm]	[kg]	[mm]										BAK.	SOK.	TSK.A/R	TSK.B/R
●KCD350RT+021082N1/R	Ø 164	805	1640,5	1170	935	700	268	1363	350	10	350	10	400/350 3"	350-200	350	-
❍KCD350RS+021082N1	Ø 164	785	1640,5	1170	935	700	268	-	350	10	350	10	400/350 3"	-	-	350
●KCD350RP+025082N1/R	Ø 164	990	1662,5	1170	935	700	268	1375	350	10	350	10	400/350 3"	350-225	350	-
❍KCD350RO+025082N1	Ø 164	970	1662,5	1170	935	700	268	-	350	10	350	10	400/350 3"	-	-	350
●KCD350RH+034082N1/R	Ø 164	1025	1662,5	1170	935	700	268	1375	350	10	350	10	400/350 3"	350-225	350	-
❍KCD350RG+034082N1	Ø 164	1070	1662,5	1170	935	700	268	-	350	10	350	10	400/350 3"	-	-	350
●KCD350RB+042082N1/R	Ø 164	1175	1672,5	1170	935	700	268	1385	350	10	350	10	400/350 3"	350-250	350	-
❍KCD350RA+042082N1	Ø 164	1155	1672,5	1170	935	700	268	-	350	10	350	10	400/350 3"	-	-	350

BAK.	a	b	c	d	e	f	g	h	i	j	l	m	n	o	r	t	y	z
BAK400/350 3"	157,5	12,5	35	3"	525	117	320	920	575	24	95	810	400	510	400	10	767	1577

SOK.	a3	f3	g3	h3	i3	k3	l3	m3	n3	o3
SOK350-200	3	530	22	500	160	270	100	22	40	85
SOK350-225	3	530	22	500	160	270	100	22	40	85
SOK350-250	3	530	22	500	160	270	100	22	40	85

TSK.A/R	a2	b2	c2	d2	e2	f2	g2	h2	i2	j2	k2	n2	w2
TSK350A/R	345	540	280	600	6	22	850	1000	740	935	1000	540	505

TSK.B/R	n2	s2	t2	u2	w2	y2	z2
TSK350B/R	540	280	1000	1000	505	740	1550

(3) z = Inmersión mínima para motor sin camisa en funcionamiento continuo S1 (compatiblemente con el NPSHR)

y = Inmersión mínima para motor sin camisa en funcionamiento intermitente S3 (compatiblemente con el NPSHR)

(3) z = Mindesttauchtiefe für Motor ohne Außengehäuse in Dauerbetrieb S1 (kompatibel mit der NPSHR)

y = Mindesttauchtiefe für Motor ohne Außengehäuse in Aussetzbetrieb S3 (kompatibel mit der NPSHR)

(3) z = Immersione minima per motore senza mantello in funzione continuo S1 compatibilmente con l'NPSHR

y = Immersione minima con motore senza mantello in funzione intermittente S3 compatibilmente con l'NPSHR

Cod. 996486AD/01-26 - Copyright © 2006 Caprari S.p.A. - All Rights Reserved

KCD350R (N)

Rodete bicanal *Zweikanal-Laufrad* **Girante bicanale**
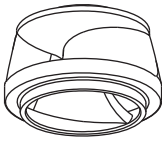

Tipo *Typ* **Tipo**	KCD350R..+...62N3	
Sondas térmicas *Temperaturfühler* **Sonde termiche**	Sì *Ja* **Sì**	
Sonda de conductividad *Leitfähigkeits-Aufnehmer* **Sonda di conduttività**	Sì *Ja* **Sì**	

Versión cable (1) *Version kabel (1)* **Cavo Versione (1)**		
Electrobomba tipo *Elektropumpe Typ* **Elettropompa tipo**	Alimentación *Stromversorgung* **Alimentazione**	Auxiliar *Hilfskabel* **Ausiliario**
KCD350RW+042062N3/R	2x(4x16)x10	1x(4x1,5)x10
KCD350RV+042062N3	2x(4x16)x10	1x(4x1,5)x10
KCD350RT+051062N3/R	2x(4x25)x10	1x(4x1,5)x10
KCD350RS+051062N3	2x(4x25)x10	1x(4x1,5)x10

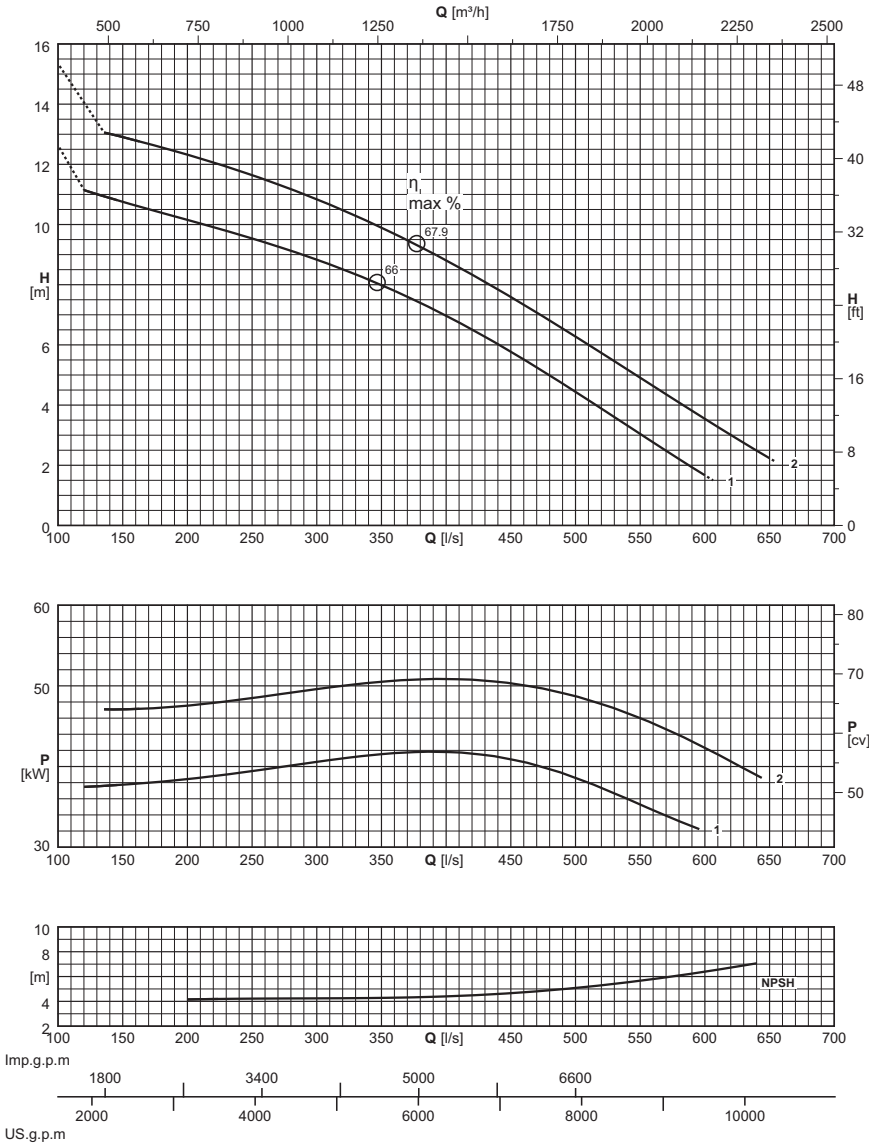

(1) = n. cables x (n° conductores por cable x sección [mm²]) x longitud cable [m] - Cable NSSHÖU-J

Longitud cable superior de 10 m opcional

(1) = Stück Kabel x (N. der Leiter pro Kabel x Querschnitt [mm²] x Kabellänge [m] - Kabel NSSHÖU-J

Kabellängen über 10 m auf Wunsch

(1) = n°. cavi x (n°. conduttori per cavo x sezione [mm²]) x lunghezza cavo [m] - Cavo NSSHÖU-J

Lunghezza cavo superiore a 10 m - su richiesta

Electrobomba tipo *Elektropumpe typ* **Elettropompa tipo**	Curva *Kurve* **Curva**	Potencia motor *Motor-leistung* **Potenza motore**	Caudal *Fördermenge* **Portata**																	
			[l/s]	0	130	150	175	200	250	300	350	400	450	500	550	600	650	655	
		P_2	**[m³/h]**	0	468	540	630	720	900	1080	1260	1440	1620	1800	1980	2160	2340	2358	
	(N°)	**[kW]**	Altura de carga *Förderhöe* **Prevalenza**																
●KCD350RW+042062N3/R	1	42	**[m]**	12,6	11	10,8	10,5	10,2	9,5	8,8	8	7	5,8	4,4	3	1,7			
❍KCD350RV+042062N3(/R)	1	42	**[m]**	12,6	11	10,8	10,5	10,2	9,5	8,8	8	7	5,8	4,4	3	1,7			
●KCD350RT+051062N3/R	2	51	**[m]**	15,3		12,9	12,6	12,3	11,6	10,8	9,9	8,8	7,6	6,3	4,9	3,5	2,2	2,1	
❍KCD350RS+051062N3(/R)	2	51	**[m]**	15,3		12,9	12,6	12,3	11,6	10,8	9,9	8,8	7,6	6,3	4,9	3,5	2,2	2,1	
$NPSH_R$			**[m]**			4	4,1	4,1	4,2	4,2	4,3	4,4	4,7	5,1	5,7	6,4	7,3	7,3	

● Versión para cámara seca (/R)

❍ Versión sumergida

P_2 = Potencia suminitrada por el motor

Tolerancias sobre las prestaciones según normas: UNI/ISO 9906 Nivel 3B

(2) Para los modelos en versión antideflagrante KCD350R(X)

Para las características de los motores ver página "Características motores"

Para los accesorios ver página "Accessories"

Los rodetes de la bomba son torneados para obtener el punto de trabajo requerido.

● *Für Trockeninstallation (/R)*

❍ *Naßinstallation*

P_2 = Abgabeleistung Motor

Toleranz der Leistungen gemäß der Normen: UNI/ISO 9906 Klasse 3B

(2) Explosionshemmend Version, prüfen Sie KCD350R(X)

Für die Motordaten bitte auf Seite "Merkmale der Motoren" nachschlagen.

Für die Zubehörteile bitte auf Seite "Zubehörteile" nachschlagen

Die Laufräder werden auf den Betriebspunkt abgedreht

● Esecuzione per camera asciutta (/R)

❍ Esecuzione Immersa

P_2 = Potenza resa dal motore

Tolleranze sulle prestazioni secondo norme: UNI/ISO 9906 Grado 3B

(2) Versione antideflagrante vedere KCD350R(X)

Per caratteristiche motori vedere pagina "caratteristiche motori"

Per accessori vedere pagina accessori

Le giranti vengono tornite in modo da ottenere il punto di lavoro richiesto

Cod. 996486AD/01-26 - Copyright © 2006 Caprari S.p.A. - All Rights Reserved

KCD350R (N)

Polos
Pole
Poli **6**

Versión fija sumergida
Stationäre Naßinstallation
Esecuzione immersa fissa

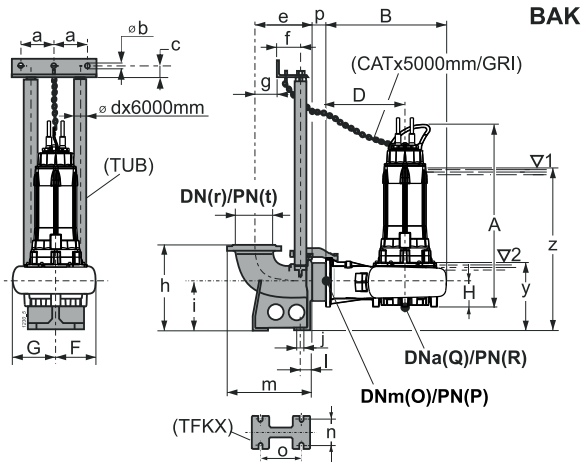

Versión sumergida con base soporte
Mobile Naßinstallation
Esecuzione immersa su telaio

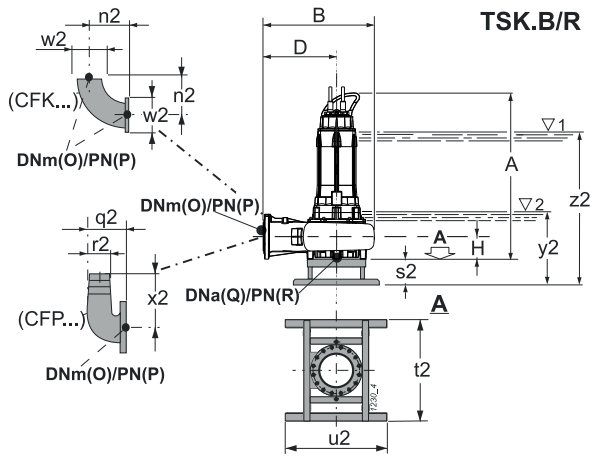

Versión para cámara seca - vertical (/R)
Für Trockeninstallation - senkrecht (/R)
Esecuzione per camera asciutta - verticale (/R)

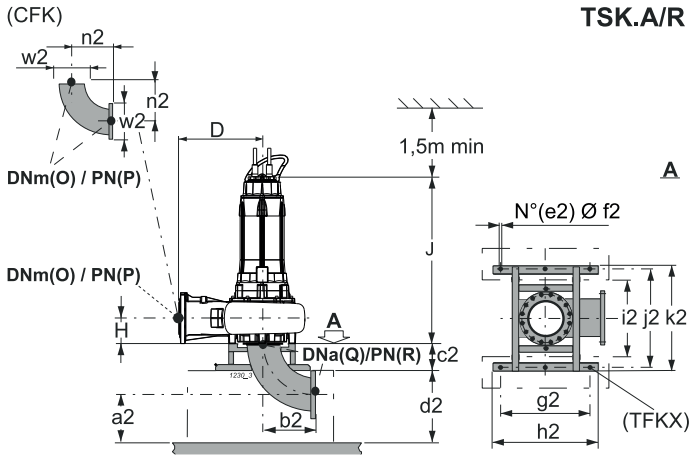

Tipo *Typ* **Tipo**	Paso libre *Kugeldurchgang* **Passaggio Libero**	Peso *Gewicht* **Peso**	A	B	D	F	G	H	J	O	P	Q	R	Accesorios *Zubehör* **Accessori**		
	[mm]	[kg]	[mm]											BAK.	TSK.A/R	TSK.B/R
●KCD350RW+042062N3/R	Ø 164	988,3	-	-	700	-	-	268	1470	350	10	350	10	-	350	-
❍KCD350RV+042062N3	Ø 164	950	1704	1170	700	385	550	268	-	350	10	350	10	S400/350 3"	-	350
●KCD350RV+042062N3/R	Ø 164	988,3	1704	1170	700	385	550	268	-	350	10	350	10	S400/350 3"	-	350
●KCD350RT+051062N3/R	Ø 164	1090,25	-	-	700	-	-	268	1503	350	10	350	10	-	350	-
❍KCD350RS+051062N3	Ø 164	1053,15	1737	1170	700	385	550	268	-	350	10	350	10	S400/350 3"	-	350
●KCD350RS+051062N3/R	Ø 164	1091,5	1737	1170	700	385	550	268	-	350	10	350	10	S400/350 3"	-	350

BAK.	a	b	c	d	e	f	g	h	i	j	l	m	n	o	p	r	t	y	z
BAKS400/350 3"	157,5	12,5	35	3"	525	117	320	920	575	24	95	810	400	510	50	400	10	765	1618

TSK.A/R	a2	b2	c2	d2	e2	f2	g2	h2	i2	j2	k2	n2	w2
TSK350A/R	345	540	280	600	6	22	850	1000	740	935	1000	540	505

TSK.B/R	n2	s2	t2	u2	w2	y2	z2
TSK350B/R	540	280	1000	1000	505	738	1591

(3) z = Inmersión mínima para motor sin camisa en funcionamiento continuo S1 (compatiblemente con el NPSHR)

y = Inmersión mínima para motor sin camisa en funcionamiento intermitente S3 (compatiblemente con el NPSHR)

(3) z = Mindesttauchtiefe für Motor ohne Außengehäuse in Dauerbetrieb S1 (kompatibel mit der NPSHR)

y = Mindesttauchtiefe für Motor ohne Außengehäuse in Aussetzbetrieb S3 (kompatibel mit der NPSHR)

(3) z = Immersione minima per motore senza mantello in funzione continuo S1 compatibilmente con l'NPSHR

y = Immersione minima con motore senza mantello in funzione intermittente S3 compatibilmente con l'NPSHR

Cod. 996486AD/01-26 - Copyright © 2006 Caprari S.p.A. - All Rights Reserved

Accesorios
Zubehör
Accessori

Se ofrecen además: tirafondos; reguladores de nivel y cuadros eléctricos

Außerdem lieferbar: Ankerschrauben, Niveauschalter und Schaltkästen

Sono inoltre disponibili: tirafondi, regolatori di livello e quadri elettrici

Base para acoplamiento automático (*) *Automatischer Kupplungsfußkrümmer (*)* **Piede di accoppiamento automatico (*)**	Tipo *Typ* **Tipo**	A		B		Peso *Gewicht* **Peso**	Electrobomba tipo *Elektropumpe Typ* **Elettropompa tipo**					
		DN	UNI PN	DN	UNI PN	**[Kg]**	KCM150R	KCM250R	KCM250Z	KCD300R	KCD300Z	KCD350R
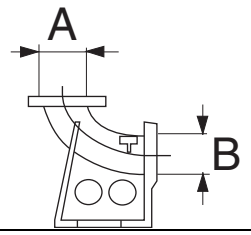	BAK300/250 3"	300	10	250	10	160	-	●	●	-	-	-
	BAK350/300 3"	350	10	300	10	230	-	-	-	●	●	-
	BAK400/350 3"	400	10	350	10	310	-	-	-	-	-	●
	BAKM/I 3"	200	10	150	16	88	●	-	-	-	-	-
	BAKS400/350 3"	400	10	350	10	318	-	-	-	-	-	●

(*) = Con:
Abrazadera cuerpo de impulsión (fundición modular)
Soporte para tubos de guía (acero inoxidable)
Piezas menores

(*) = Komplett mit:
Pumpengehäusebügel (Sphäroguß)
Obere Führungsrohrbefestigung (Edelstahl)
Kleinteile

(*) = Completo di:
Staffa corpo premente (ghisa sferoidale)
Staffa per tubi guida (acciaio inox)
Minuteria

Tubos guía (*) (acero galvanizado en caliente) *Führungsrohre (*) (feuerverzinkter Stahl)* **Tubi guida (*) (acciaio zincato a caldo)**	Tipo *Typ* **Tipo**	Peso *Gewicht* **Peso**	Electrobomba tipo *Elektropumpe Typ* **Elettropompa tipo**					
		[Kg]	KCM150R	KCM250R	KCM250Z	KCD300R	KCD300Z	KCD350R
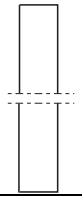	TUB 3"	51	●	●	●	●	●	●

(*) = Opcional: acero inoxidable

(*) = Auf Wunsch: Edelstahl

(*) = Su richiesta: acciaio inox

Kit Cadena y mosquetón (*) *Kette und Schäckel Kit (*)* **Kit Catena e Grillo (*)**	Tipo *Typ* **Tipo**	Caudal máx *Max. Belastbarkeit* **Portata max**	Longitud *Länge* **Lunghezza**	Electrobomba tipo *Elektropumpe Typ* **Elettropompa tipo**					
		[Kg]	**[m]**	KCM150R	KCM250R	KCM250Z	KCD300R	KCD300Z	KCD350R
CAT **GRI**	CAT D.14 / GRL D.16	2500	5	●	●	●	●	●	●

(*) = Opcional: acero inoxidable

(*) = Auf Wunsch: Edelstahl

(*) = Su richiesta: acciaio inox

Estructura de soporte (acero galvanizado en caliente) *Stützgestell (feuerverzinkter Stahl)* **Telaio di sostegno (acciaio zincato a caldo)**	Tipo *Typ* **Tipo**	Peso *Gewicht* **Peso**	Electrobomba tipo *Elektropumpe Typ* **Elettropompa tipo**					
		[Kg]	KCM150R	KCM250R	KCM250Z	KCD300R	KCD300Z	KCD350R
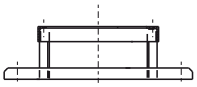	TSK150B/R	46	●	-	-	-	-	-
	TSK350B/R	53	-	●	●	●	●	●

Curva con brida portatubo (acero galvanizado) *Flanschbogen für Schlauchanschluß (feuerverzinkter Stahl)* **Curva flangiata portagomma (acciaio zincato a caldo)**	Tipo *Typ* **Tipo**	Peso *Gewicht* **Peso**	Electrobomba tipo *Elektropumpe Typ* **Elettropompa tipo**					
		[Kg]	KCM150R	KCM250R	KCM250Z	KCD300R	KCD300Z	KCD350R
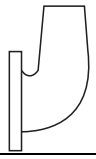	CFP150	18	●	-	-	-	-	-
	CFP250	51	-	●	●	-	-	-

Cod. 996486AD/01-26 - Copyright © 2006 Caprari S.p.A. - All Rights Reserved

caprari

Accesorios
Zubehör
Accessori

Tubos guía (Acero con pintura protectora) *Führungsrohre (Stahl mit Schutzlack)* **Supporti (acciaio con vernice protettiva)**	Tipo *Typ* **Tipo**	Peso *Gewicht* **Peso**	Electrobomba tipo *Elektropumpe Typ* **Elettropompa tipo**					
		[Kg]	KCM150R	KCM250R	KCM250Z	KCD300R	KCD300Z	KCD350R
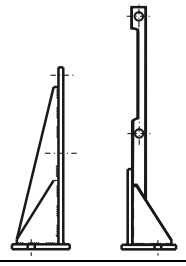	SOK350-200	73	-	-	21	-	17-21	21
	SOK350-225	73	-	-	-	-	-	25-34
	SOK350-250	73	-	-	-	-	-	42

Estructura de soporte (acero galvanizado en caliente) *Stützgestell (feuerverzinkter Stahl)* **Telaio di sostegno (acciaio zincato a caldo)**	Tipo *Typ* **Tipo**	A		B		Peso *Gewicht* **Peso**	Electrobomba tipo *Elektropumpe Typ* **Elettropompa tipo**					
		DN	UNI PN	DN	UNI PN	**[Kg]**	KCM150R	KCM250R	KCM250Z	KCD300R	KCD300Z	KCD350R
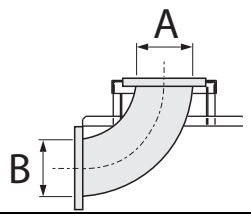	TSK150A/R	150	16	150	16	80	●	-	-	-	-	-
	TSK250A/R	250	10	250	10	101	-	●	●	-	-	-
	TSK300A/R	300	10	300	10	116	-	-	-	●	●	-
	TSK350A/R	350	10	350	10	128	-	-	-	-	-	●

(*) = Versión para cámara seca

(*) = Für Trockeninstallation

(*) = Esecuzione per camera asciutta

Curva embridada (acero galvanizado) *Flanschkrümmer (feuerverzinkter Stahl)* **Curva flangiata (acciaio zincato a caldo)**	Tipo *Typ* **Tipo**	A		B		Peso *Gewicht* **Peso**	Electrobomba tipo *Elektropumpe Typ* **Elettropompa tipo**					
		DN	UNI PN	DN	UNI PN	**[Kg]**	KCM150R	KCM250R	KCM250Z	KCD300R	KCD300Z	KCD350R
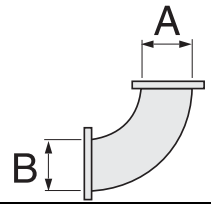	CFK150	150	16	150	16	25,5	●	-	-	-	-	-
	CFK250	250	10	250	10	43,5	-	●	●	-	-	-
	CFK300	300	10	300	10	62	-	-	-	●	●	-
	CFK350	350	10	350	10	87,5	-	-	-	-	-	●

Cod. 996486AD/01-26 - Copyright © 2006 Caprari S.p.A. - All Rights Reserved

Características motores a 50 Hz (*N)
*Merkmale der 50 Hz - Motoren (*N)*
Caratteristiche motori a 50 Hz (*N)

Polos *Pole* **Poli**	Motor tipo *Motor Typ* **Motore tipo**	Potencia motor *Motor-leistung* **Potenza motore**		Consumo *Stromaufnahme* **Assorbimento**	Arranque directo *Direktes Starten* **Avviamento diretto**	Arranque directo2 *Direktes Starten2* **Avviamento diretto2**		Máx. arranques/hora *Max. Anläufe/Stunde* **Max avviamenti/ora**	Grado de intermitencia *Grad des Aussetzbetriebs* **Grado di intermittenza**
		P_1	P_2	IN (400V)		(Estándar) *(Standard)* **(Standard)**			
		[kW]		**[A]**	I_S/I_N	Directo *Direktes* **Diretto**	Y - Δ	No.	S3 **[%]**
8	KC01708..Z200..	19,5	17	36	5,8	●	●	10	-
	KC02108..R200..	24,2	21	44,1	5,6	●	●	10	-
	KC02108..Z200..	24,2	21	44,1	5,6	●	●	10	-
	KC02508..R225..	29,4	25	58,5	4,5	●	●	10	-
	KC03408..R225..	40	34	80	4,4	●	●	10	-
	KC04208..R250..	48,7	42	90,5	4	●	●	10	-
6	KC02506..R225..	27,5	25	49	7,89	●	●	10	-
	KC03406..R225..	37,15	34	64,6	5,98	●	●	10	-
	KC04206..R250..	46	42	76,5	6,49	●	●	10	-
	KC05106..R280..	55,4	51	91	6,66	●	●	10	-
4	KC03404..R225..	36,8	34	62,5	8,76	●	●	10	-
	KC04204..R225..	45,5	42	75,5	7,25	●	●	10	-
	KC05104..R225..	55	51	90,5	7,15	●	●	10	-
	KC06204..R250..	66,6	62	109,5	6,94	●	●	10	-
	KC08204..R280..	87,25	82	142	6,88	●	●	10	-

*N = Versión estàndard

P_1 = Potencia absorbida motor

P_2 = Potencia suministrada por el motor

I_N = Potencia suministrada motor

I_S = Corriente de arranque

- Las electrobombas pueden funcionar en servicio continuo S1 con motor sumergido, en servicio intermitente S3 (ver relativos grados de intermitencia en la tabla) con motor no sumergido.
El servicio S3 indica un funcionamiento intermitente con ciclos iguales de 10 minutos de los que se señalan los minutos del ciclo en el que el motor puede funcionar (Ej.: S3 = 25% el funcionamiento está compuesto de una secuencia repetitiva de 2,5 min. de funcionamiento y de 7,5 min. de parada). Ver norma CEI EN 60034-1.

- Los motores electricos están previstos para ser alimentados a las siguientes tensiones nominales de red: 400V ±10% estándar; 230V ±10% sobre demanda.

Tensiones distintas bajo pedido.

**N = Standard Version*

P_1 = Vom Motor aufgenommene Leistung

P_2 = Abgabeleistung Motor

I_N = Vom Motor abgegebene Leistung

I_S = Anlaufstrom

- Die Elektropumpen sind mit untergetauchtem Motor für den Dauerbetrieb S1 und mit nicht untergetauchtem Motor für den Aussetzbetrieb S3 (vgl. Grad des Aussetzbetriebs in der Tabelle) geeignet.
Die Betriebsart S3 steht für Aussetzbetrieb, der sich aus Zyklen von je 10 Minuten Dauer zusammensetzt, von denen die Minuten des Zyklus angegeben werden, in denen der Motor laufen kann (Bsp.: S3 = 25%). Der Betrieb setzt sich aus einer Sequenz zusammen, in der sich 2,5 min Betrieb und 7,5 min Pause wiederholen. Vgl. Norm CEI EN 60034-1.

- Die Elektromotoren sind vorgesehen für folgende Spannungen: 400 V ± 10% Standard; 230 V ± 10% auf Wunsch.

Andere Spannungen auf Wunsch.

***N = Versione standard**

P_1 = Potenza assorbita motore

P_2 = Potenza resa dal motore

I_N = Corrente nominale

I_S = Corrente di avviamento

- Le elettropompe sono atte a funzionare in servizio continuo S1 con motore immerso, in servizio intermittente S3 con motore non immerso (vedi relativi gradi di intermittenza nella tabella).
Il servizio S3 sta ad indicare un funzionamento intermittente composto da cicli tutti uguali di 10 minuti di cui si indicano i minuti del ciclo in cui il motore può funzionare (Es. : S3 = 25% il funzionamento è composto da una sequenza ripetitiva di 2,5 minuti di funzionamento e di 7,5 minuti di sosta). Vedi norma CEI EN 60034-1.

- I motori elettrici sono previsti per essere alimentati alle seguenti tensioni nominali di rete: 400 V ± 10% standard; 230 V ± 10% a richiesta.

Tensioni diverse su richiesta.

Cod. 996486AD/01-26 - Copyright © 2006 Caprari S.p.A. - All Rights Reserved

K+
DN 150÷350

caprari

Campo de prestaciones
Leistungsbereich
Campo di prestazioni

KCM150R(X)
KCM250R(X)
KCM250Z(X)
KCD300R(X)
KCD300Z(X)
KCD350R(X)

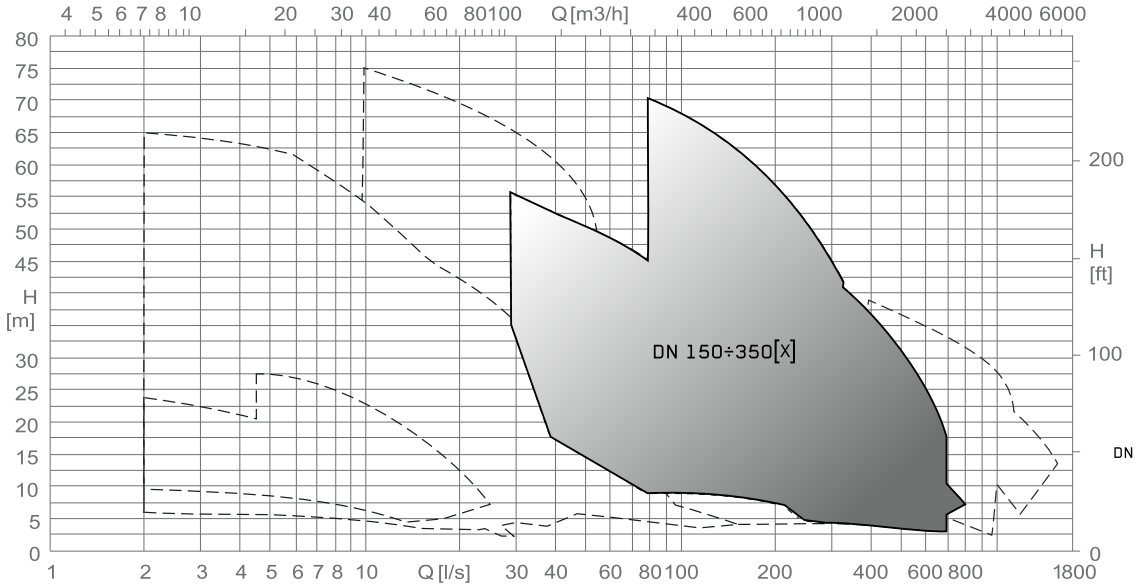

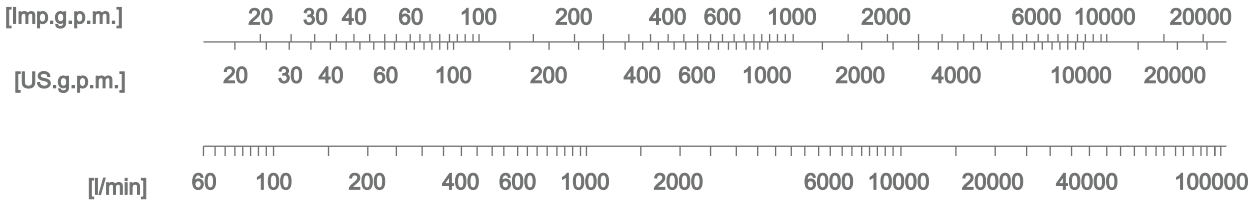

Cod. 996486AD/01-26 - Copyright © 2006 Caprari S.p.A. - All Rights Reserved

Ejemplificación sigla electrobomba
Erklärung der Typenbezeichnung der Elektropumpe
Esemplificazione sigla elettropompa

KCM150R(X)
KCM250R(X)
KCD300R(X)
KCD300Z(X)
KCD350R(X)

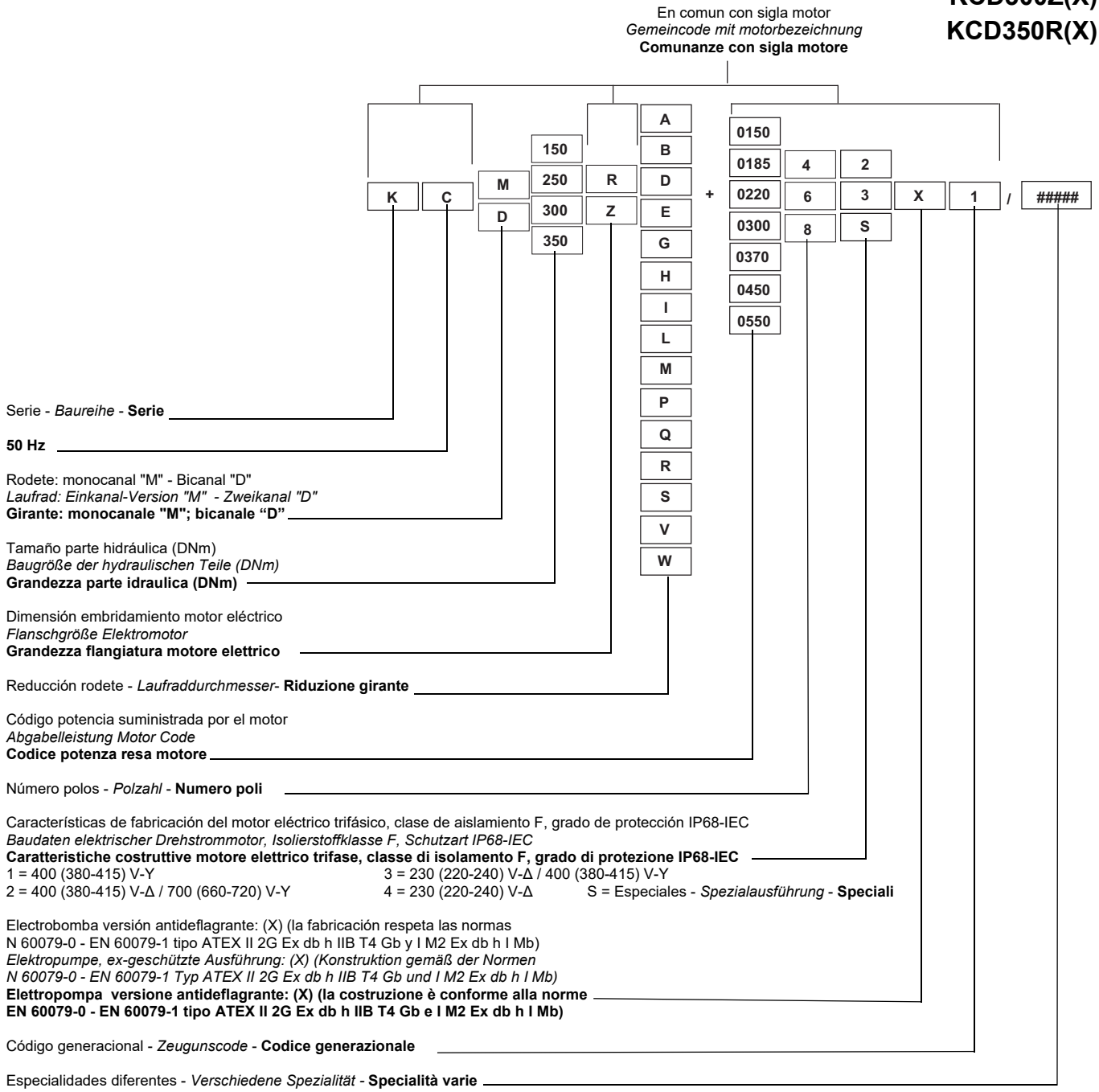

Cod. 996486AD/01-26 - Copyright © 2006 Caprari S.p.A. - All Rights Reserved

K+
DN 150÷350

caprari

Fabricación y materiales
Konstruktion und Werkstoffe
Costruzione e materiali

KCM150R(X)
KCM250R(X)
KCM250Z(X)
KCD300R(X)
KCD300Z(X)
KCD350R(X)

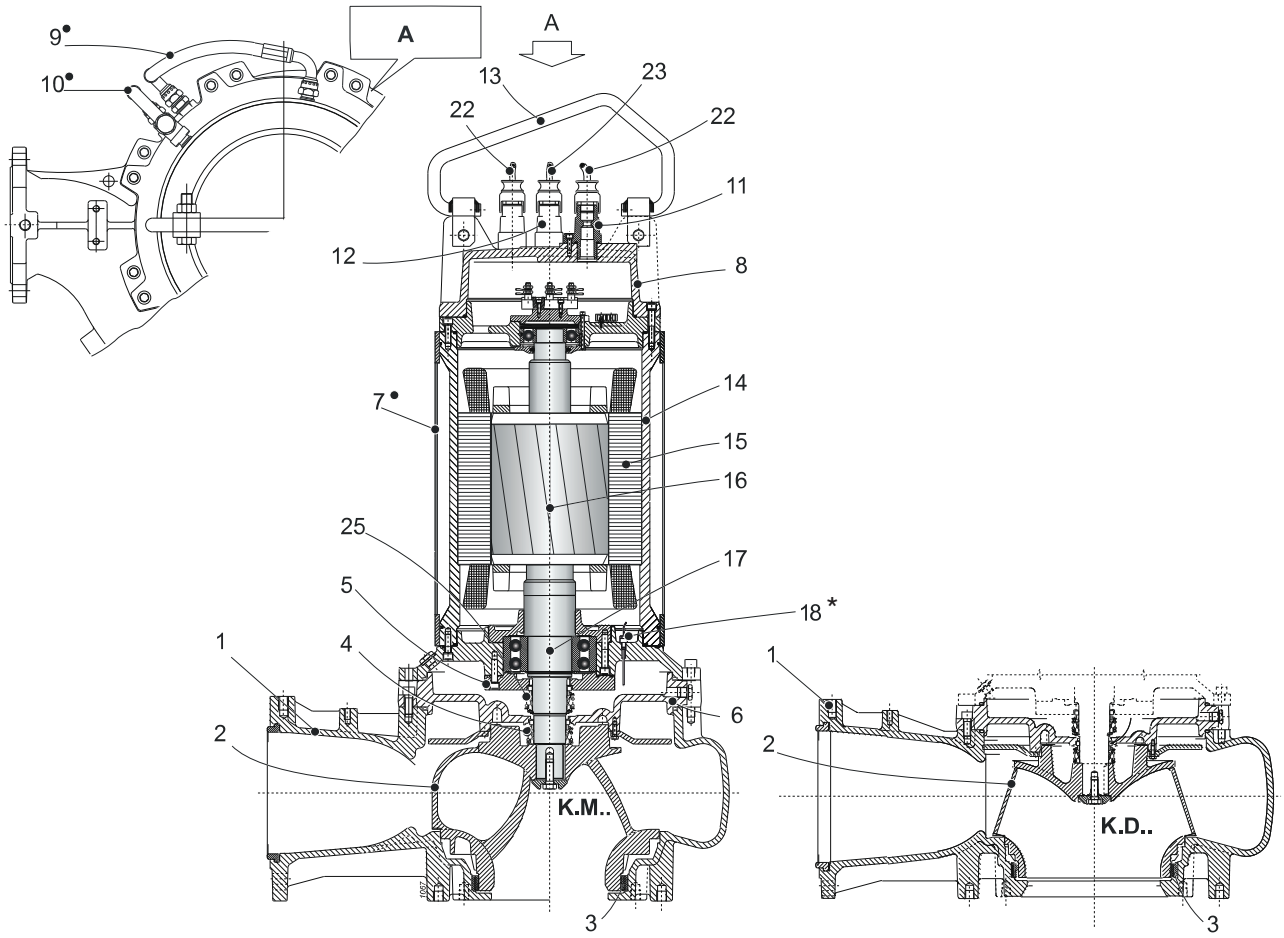

Pos.	Numero	Material	*Bezeichnung*	*Werkstoffe*	**Nomenclatura**	**Materiale**
1	Cuerpo impulsión	Hierro fundido	*Druckgehäuse*	*Grauguss*	**Corpo mandata**	**Ghisa grigia**
2	Rodete	Hierro fundido	*Laufrad*	*Grauguss*	**Girante**	**Ghisa grigia**
3	Anillo alojam. rodete	Acero/Goma	*Spaltring*	*Stahl/Gummi*	**Anello sede girante**	**Acciaio/Gomma**
4	Cierre mecánico lado bomba	Carburo de silicio/ carburo de silicio	*Mech. Dichtring pumpseitig*	*Siliziumkarbid/ siliziumkarbid*	**Tenuta meccanica lato pompa**	**Carburo di silicio/ carburo di silicio**
5	Soporte cojinete	Fundicion esferoidal	*Lagergehäuse*	*Spharoguss*	**Supporto cuscinetto**	**Ghisa sferoidale**
6	Caja aceite	Hierro fundido	*Öltrennkammer*	*Grauguss*	**Scatola olio**	**Ghisa grigia**
7●	Camisa	Acero inox	*Gehäuse*	*Rostfreier edelstahl*	**Mantello**	**Acciaio inox**
8	Tapa cabezal	Hierro fundido	*Kopfdeckel*	*Grauguss*	**Coperchio testata**	**Ghisa grigia**
9 - 10●	Tubo de refrigeración	Acero inox/PTFE	*Kühlrohr*	*Rostfreier edelstahl/ PTFE*	**Tubo di raffreddamento**	**Acciaio inox/PTFE**
11 - 12	Sujeta-cable	Hierro fundido	*Kabelverschraubung*	*Grauguss*	**Pressacavo**	**Ghisa grigia**
13	Manilla	Acero inox	*Griff*	*Rostfreier edelstahl*	**Maniglia**	**Acciaio inox**
14	Carcasa motor	Hierro fundido	*Motorgehäuse*	*Grauguss*	**Carcassa motore**	**Ghisa grigia**
15	Estátor	Chapa magnética	*Stator*	*Elektroblech*	**Statore**	**Lamierino magnetico**
16	Rotor	Chapa magnética	*Rotor*	*Elektroblech*	**Rotore**	**Lamierino magnetico**
17	Eje	Acero inox	*Welle*	*Rostfreier edelstahl*	**Albero**	**Acciaio inox**
18*	Sonda de conductividad	-	*Leitfähigkeitsaufnehmer*	-	**Sonda di conduttività**	**-**
22	Cable redondo de alimentación	-	*Rundes Speisekabel*	-	**Cavo tondo di alimentazione**	**-**
23	Cable redondo auxiliar	-	*Rundes Zusatzkabe*	-	**Cavo tondo ausiliario**	**-**
25	Cierre mecánico lado motor	Acero inox/grafito	*Mech. Dichtring motorseitig*	*Rostfreier edelstahl/ Grafit*	**Tenuta meccanica lato motore**	**Acciaio inox/grafite**

* Para versiones antideflagrantes(X); Sonda de conductividad en la carcasa motor.

● Componentes sistema de refrigeración (Versión ../R)

Tornillos y tuercas acero inox

Comercializado versión con rodetes de acero inoxidable AISI 316.

** Für Ex-geschützter Ausführung (X); EX-Ausführung Leitfähigkeits - Aufnehmer im Motorgehäuse*

● Komponenten des Kühlsystems (Version ../R)

Schrauben und Muttern aus rostfreiem Edelstahl

Erhältlich ausführung mit laufrädern aus rostfreiem edelstahl AISI 316.

*** Per versioni antideflagranti (X); Sonda di conduttività nella carcassa motore**

● Componenti sistema di raffreddamento (Versione .../R)

Viti e dadi in acciaio inox

Disponibile versione con girante in acciaio inox AISI 316.

Cod. 996486AD/01-26 - Copyright © 2006 Caprari S.p.A. - All Rights Reserved

KCM150R (X)

Rodete monocanal *Einkanal-Laufrad* **Girante monocanale**

Tipo *Typ* **Tipo**	KCM150R..+...42X1	
Sondas térmicas *Temperaturfühler* **Sonde termiche**	Sì *Ja* **Sì**	
Sonda de conductividad *Leitfähigkeits-Aufnehmer* **Sonda di conduttività**	Sì *Ja* **Sì**	

Versión cable (1) *Version kabel (1)* **Cavo Versione (1)**		
Electrobomba tipo *Elektropumpe Typ* **Elettropompa tipo**	Alimentación *Stromversorgung* **Alimentazione**	Auxiliar *Hilfskabel* **Ausiliario**
KCM150RM+030042X1	2x(4x10)x10	1x(5x1,5)x10
KCM150RH+037042X1	2x(4x10)x10	1x(5x1,5)x10
KCM150RE+045042X1	2x(4x16)x10	1x(5x1,5)x10
KCM150RB+055042X1	2x(4x25)x10	1x(5x1,5)x10

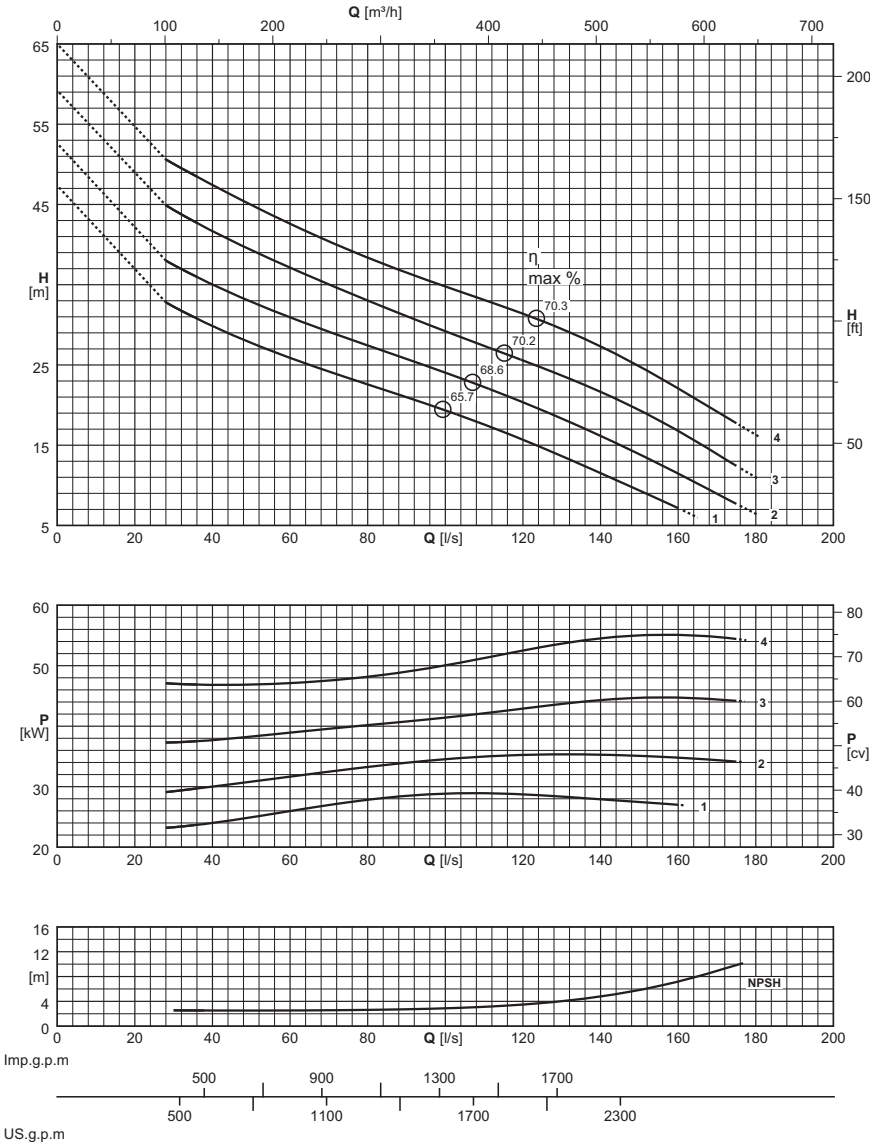

(1) = n. cables x (n° conductores por cable x sección [mm²]) x longitud cable [m] - Cable H07RN-F (OZOFLEX Plus)

Longitud cable superior de 10 m opcional

(1) = Stück Kabel x (N. der Leiter pro Kabel x Querschnitt [mm²] x Kabellänge [m] - Kabel H07RN-F (OZOFLEX Plus)

Kabellängen über 10 m auf Wunsch

(1) = n°. cavi x (n°. conduttori per cavo x sezione [mm²]) x lunghezza cavo [m] - Cavo H07RN-F (OZOFLEX Plus)

Lunghezza cavo superiore a 10 m - su richiesta

Electrobomba tipo *Elektropumpe typ* **Elettropompa tipo**	Curva *Kurve* **Curva**	Potencia motor *Motor-leistung* **Potenza motore**	Caudal *Fördermenge* **Portata**																
			[l/s]	0	30	35	40	45	50	60	70	80	90	100	125	150	175	180	
		P_2	**[m³/h]**	0	108	126	144	162	180	216	252	288	324	360	450	540	630	648	
(2)	(N°)	**[kW]**	Altura de carga *Förderhöe* **Prevalenza**																
KCM150RM+030042X1	1	30	**[m]**	42,4	32,3	31	29,9	28,8	27,8	25,9	24,2	22,6	21	19,3	14,7	9,4			
KCM150RH+037042X1	2	37	**[m]**	47,6	37,5	36,2	35,1	33,9	32,9	30,9	29,1	27,4	25,7	24	19,3	13,9	7,7	6,5	
KCM150RE+045042X1	3	45	**[m]**	54,2	44,4	43	41,7	40,5	39,3	37,1	35	33	31,1	29,2	24,6	19,3	12,4	11	
KCM150RB+055042X1	4	55	**[m]**	62,1	50,1	48,7	47,4	46,2	45	42,6	40,4	38,4	36,5	34,8	30,5	24,8	17,7	16,3	
$NPSH_R$			**[m]**		2,6	2,5	2,5	2,5	2,5	2,5	2,6	2,6	2,7	2,9	3,7	5,9	9,8	10,7	

P_2 = Potencia suministrada por el motor

Tolerancias sobre las prestaciones según normas: UNI/ISO 9906 Nivel 3B

Para los modelos en versión antideflagrante ATEX II 2G Ex db h IIB T4 Gb y I M2 Ex db h I Mb

Para las características de los motores ver página "Características motores"

Para los accesorios ver página "Accessories"

P_2 = Abgabeleistung Motor

Toleranz der Leistungen gemäß der Normen: UNI/ISO 9906 Klasse 3B

Für die Modelle in ex-geschützter Ausführung ATEX II 2G Ex db h IIB T4 Gb und I M2 Ex db h I Mb

Für die Motordaten bitte auf Seite "Merkmale der Motoren" nachschlagen.

Für die Zubehörteile bitte auf Seite "Zubehörteile" nachschlagen

P_2 = Potenza resa dal motore

Tolleranze sulle prestazioni secondo norme: UNI/ISO 9906 Grado 3B

Versione antideflagrante ATEX II 2G Ex db h IIB T4 Gb e I M2 Ex db h I Mb

Per caratteristiche motori vedere pagina "caratteristiche motori"

Per accessori vedere pagina accessori

Cod. 996486AD/01-26 - Copyright © 2006 Caprari S.p.A. - All Rights Reserved

KCM150R (X)

Polos / *Pole* / **Poli** **4**

caprari

Versión fija sumergida
Stationäre Naßinstallation
Esecuzione immersa fissa

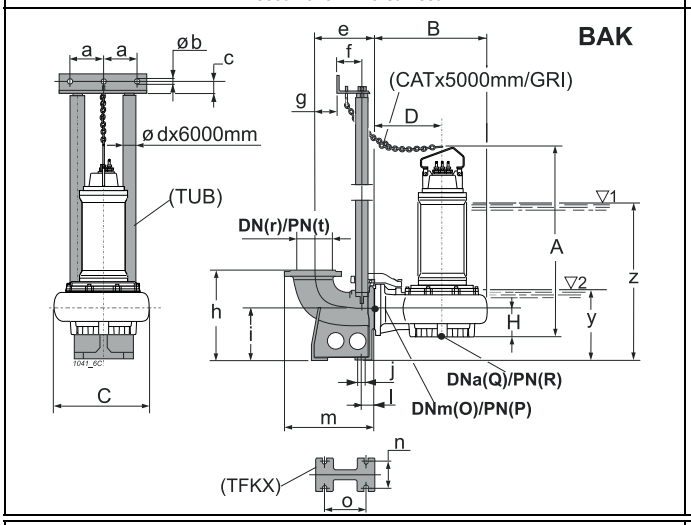

Versión sumergida con base soporte
Mobile Naßinstallation
Esecuzione immersa su telaio

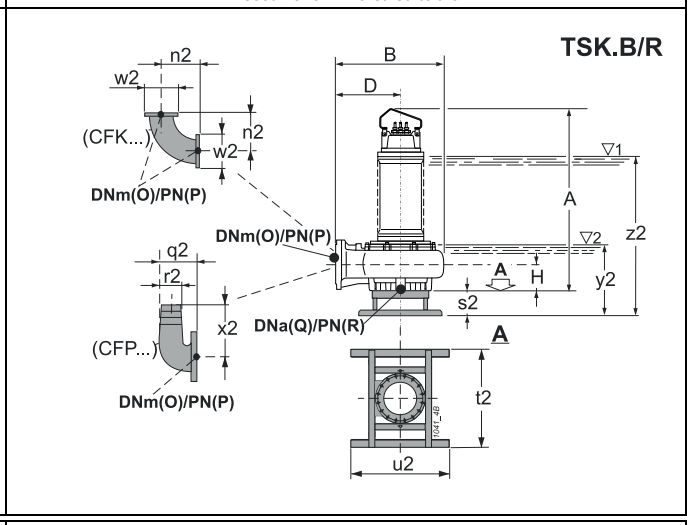

Versión para cámara seca - vertical (/R)
Für Trockeninstallation - senkrecht (/R)
Esecuzione per camera asciutta - verticale (/R)

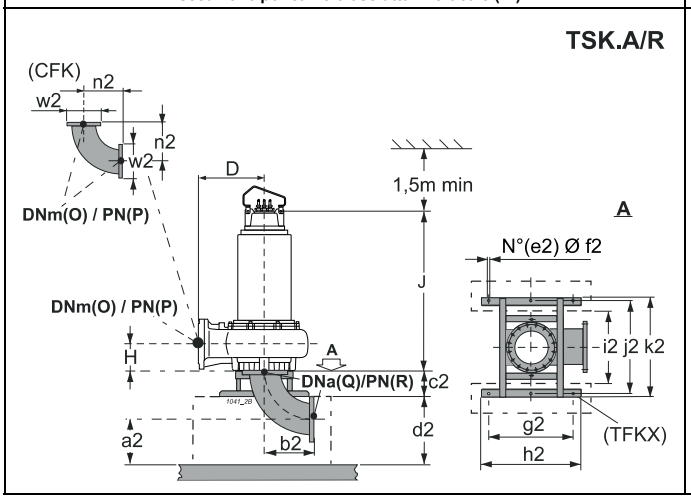

Versión para cámara seca - horizontal (/R)
Für Trockeninstallation - waagerecht (/R)
Esecuzione per camera asciutta - orizzontale (/R)

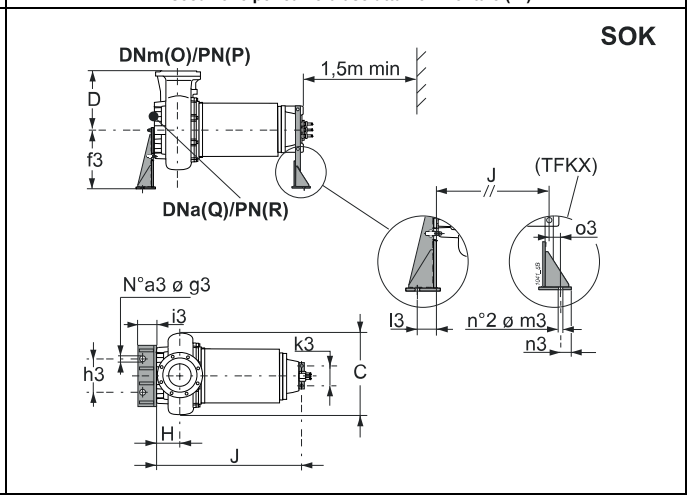

Tipo / *Typ* / **Tipo**	Paso libre / *Kugeldurchgang* / **Passaggio Libero**	Peso / *Gewicht* / **Peso**	A	B	C	D	H	J	O	P	Q	R	Accesorios / *Zubehör* / **Accessori**			
	[mm]	[kg]	[mm]										BAK.	SOK.	TSK.A/R	TSK.B/R
KCM150RM+030042X1	Ø 102	567	1559,5	825	670	500	195	-	150	16	150	16	M/I 3"	-	-	150
KCM150RM+030042X1/R	Ø 102	582	1559,5	825	670	500	195	1282	150	16	150	16	M/I 3"	150-200	150	-
KCM150RH+037042X1	Ø 102	582	1559,5	825	670	500	195	-	150	16	150	16	M/I 3"	-	-	150
KCM150RH+037042X1/R	Ø 102	597	1559,5	825	670	500	195	1282	150	16	150	16	M/I 3"	150-200	150	-
KCM150RE+045042X1	Ø 102	812	1581,5	825	670	500	195	-	150	16	150	16	M/I 3"	-	-	150
KCM150RE+045042X1/R	Ø 102	822	1581,5	825	670	500	195	1294	150	16	150	16	M/I 3"	150-225	150	-
KCM150RB+055042X1	Ø 102	942	1591,5	825	670	500	195	-	150	16	150	16	M/I 3"	-	-	150
KCM150RB+055042X1/R	Ø 102	962	1591,5	825	670	500	195	1304	150	16	150	16	M/I 3"	150-250	150	-

BAK.	a	b	c	d	e	f	g	h	i	j	l	m	n	o	r	t	y	z
BAKM/I 3"	157,5	12,5	35	3"	385	117	180	540	290	24	80	555	210	280	200	10	250	995

SOK.	a3	f3	g3	h3	i3	k3	l3	m3	n3	o3
SOK150-200	3	530	22	335	160	270	100	22	40	85
SOK150-225	3	530	22	335	160	270	100	22	40	85
SOK150-250	3	530	22	335	160	270	100	22	40	85

TSK.A/R	a2	b2	c2	d2	e2	f2	g2	h2	i2	j2	k2	n2	w2
TSK150A/R	285	395	280	400	6	22	850	1000	740	935	1000	395	285

TSK.B/R	n2	q2	r2	s2	t2	u2	w2	x2	y2	z2
TSK150B/R	395	315	150	280	1000	1000	285	380	435	1180

(3) z = Inmersión mínima para motor sin camisa en funcionamiento continuo S1 (compatiblemente con el NPSHR)

y = Inmersión mínima para motor sin camisa en funcionamiento intermitente S3 (compatiblemente con el NPSHR)

(3) z = Mindesttauchtiefe für Motor ohne Außengehäuse in Dauerbetrieb S1 (kompatibel mit der NPSHR)

y = Mindesttauchtiefe für Motor ohne Außengehäuse in Aussetzbetrieb S3 (kompatibel mit der NPSHR)

(3) z = Immersione minima per motore senza mantello in funzione continuo S1 compatibilmente con l'NPSHR

y = Immersione minima con motore senza mantello in funzione intermittente S3 compatibilmente con l'NPSHR

Cod. 996486AD/01-26 - Copyright © 2006 Caprari S.p.A. - All Rights Reserved

KCM250Z (X)

Rodete monocanal *Einkanal-Laufrad* **Girante monocanale**

Tipo *Typ* **Tipo**	KCM250Z..+...82X1	
Sondas térmicas *Temperaturfühler* **Sonde termiche**	Sì *Ja* **Sì**	
Sonda de conductividad *Leitfähigkeits-Aufnehmer* **Sonda di conduttività**	Sì *Ja* **Sì**	

Versión cable (1) *Version kabel (1)* **Cavo Versione (1)**		
Electrobomba tipo *Elektropumpe Typ* **Elettropompa tipo**	Alimentación *Stromversorgung* **Alimentazione**	Auxiliar *Hilfskabel* **Ausiliario**
KCM250ZD+018582X1	2x(4x6)x10	1x(5x1,5)x10

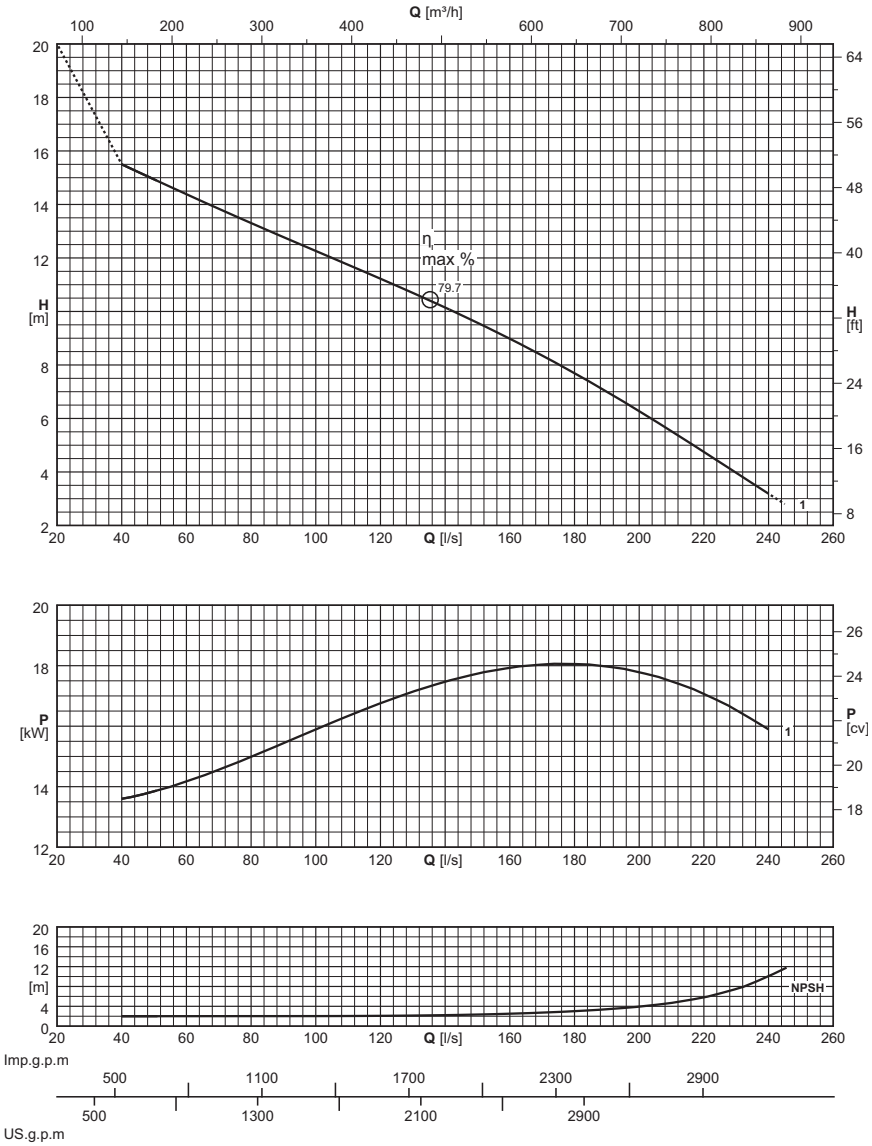

(1) = n. cables x (n° conductores por cable x sección [mm²]) x longitud cable [m] - Cable H07RN-F (OZOFLEX Plus)

Longitud cable superior de 10 m opcional

(1) = Stück Kabel x (N. der Leiter pro Kabel x Querschnitt [mm²] x Kabellänge [m] - Kabel H07RN-F (OZOFLEX Plus)

Kabellängen über 10 m auf Wunsch

(1) = n°. cavi x (n°. conduttori per cavo x sezione [mm²]) x lunghezza cavo [m] - Cavo H07RN-F (OZOFLEX Plus)

Lunghezza cavo superiore a 10 m - su richiesta

Electrobomba tipo *Elektropumpe typ* **Elettropompa tipo**	Curva *Kurve* **Curva**	Potencia motor *Motor-leistung* **Potenza motore**	Caudal *Fördermenge* **Portata**																
			[l/s]	0	45	50	60	70	80	90	100	125	150	175	200	225	245		
		P_2	**[m³/h]**	0	162	180	216	252	288	324	360	450	540	630	720	810	882		
(2)	(N°)	**[kW]**	Altura de carga *Förderhöe* **Prevalenza**																
KCM250ZD+018582X1	1	18,5	**[m]**	18,7	15,2	14,9	14,4	13,8	13,3	12,8	12,3	11	9,6	8	6,3	4,4	2,8		
$NPSH_R$			**[m]**		2	2	2	2	2	2	2	2,1	2,3	2,9	4	6,6	11,8		

P_2 = Potencia suminitrada por el motor

Tolerancias sobre las prestaciones según normas: UNI/ISO 9906 Nivel 3B

Para los modelos en versión antideflagrante ATEX II 2G Ex db h IIB T4 Gb y I M2 Ex db h I Mb

Para las características de los motores ver página "Características motores"

Para los accesorios ver página "Accessories"

P_2 = Abgabeleistung Motor

Toleranz der Leistungen gemäß der Normen: UNI/ISO 9906 Klasse 3B

Für die Modelle in ex-geschützter Ausführung ATEX II 2G Ex db h IIB T4 Gb und I M2 Ex db h I Mb

Für die Motordaten bitte auf Seite "Merkmale der Motoren" nachschlagen.

Für die Zubehörteile bitte auf Seite "Zubehörteile" nachschlagen

P_2 = Potenza resa dal motore

Tolleranze sulle prestazioni secondo norme: UNI/ISO 9906 Grado 3B

Versione antideflagrante ATEX II 2G Ex db h IIB T4 Gb e I M2 Ex db h I Mb

Per caratteristiche motori vedere pagina "caratteristiche motori"

Per accessori vedere pagina accessori

Cod. 996486AD/01-26 - Copyright © 2006 Caprari S.p.A. - All Rights Reserved

KCM250Z (X)

Polos / *Pole* / **Poli** **8**

caprari

Versión fija sumergida
Stationäre Naßinstallation
Esecuzione immersa fissa

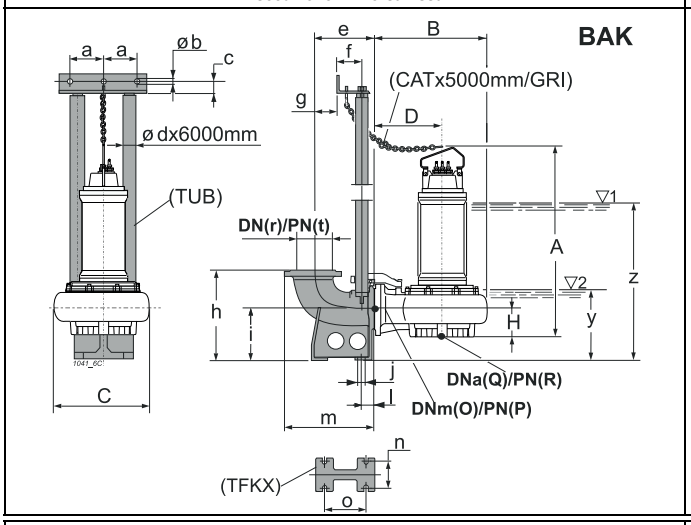

Versión sumergida con base soporte
Mobile Naßinstallation
Esecuzione immersa su telaio

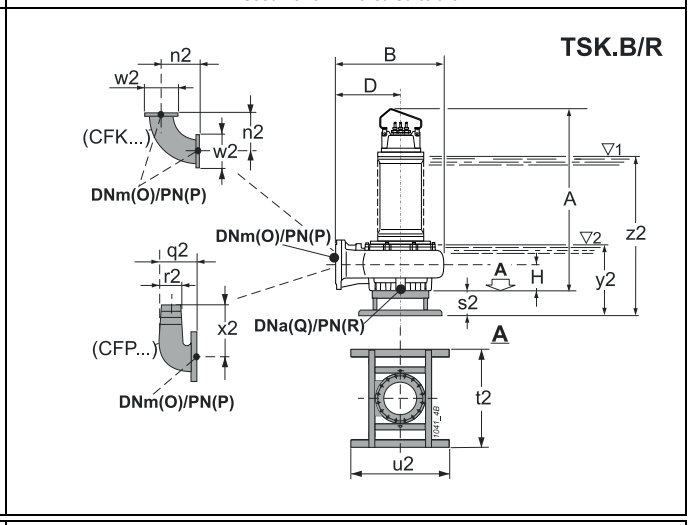

Versión para cámara seca - vertical (/R)
Für Trockeninstallation - senkrecht (/R)
Esecuzione per camera asciutta - verticale (/R)

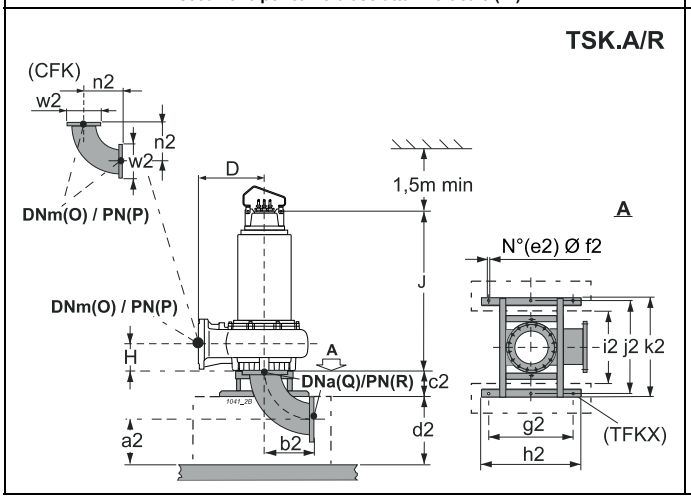

Versión para cámara seca - horizontal (/R)
Für Trockeninstallation - waagerecht (/R)
Esecuzione per camera asciutta - orizzontale (/R)

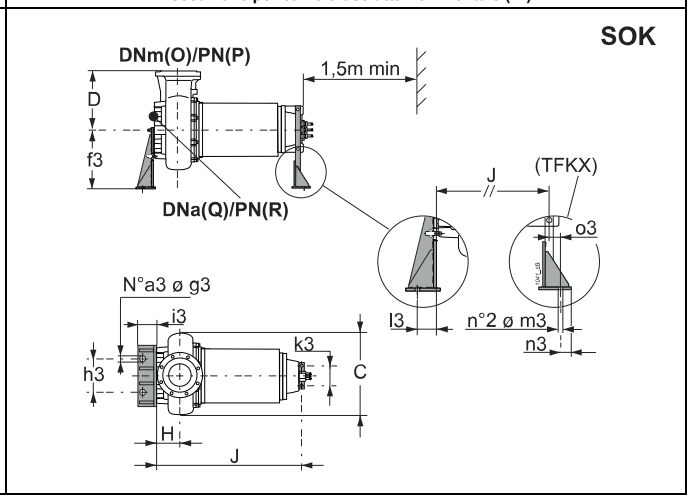

Tipo / *Typ* / **Tipo**	Paso libre / *Kugeldurchgang* / **Passaggio Libero**	Peso / *Gewicht* / **Peso**	A	B	C	D	H	J	O	P	Q	R	Accesorios / *Zubehör* / **Accessori**			
	[mm]	[kg]	[mm]										BAK.	SOK.	TSK.A/R	TSK.B/R
KCM250ZD+018582X1	Ø 163	653	1612,5	935	735	570	220	-	250	10	250	10	300/250 3"	-	-	350
KCM250ZD+018582X1/R	Ø 163	668	1612,5	935	735	570	220	1335	250	10	250	10	300/250 3"	350-200	250	-

BAK.	a	b	c	d	e	f	g	h	i	j	l	m	n	o	r	t	y	z
BAK300/250 3"	157,5	12,5	35	3"	450	117	245	700	400	24	85	673	310	425	300	10	585	1330

SOK.	a3	f3	g3	h3	i3	k3	l3	m3	n3	o3
SOK350-200	3	530	22	500	160	270	100	22	40	85

TSK.A/R	a2	b2	c2	d2	e2	f2	g2	h2	i2	j2	k2	n2	w2
TSK250A/R	295	385	280	400	6	22	850	1000	740	935	1000	385	395

TSK.B/R	n2	q2	r2	s2	t2	u2	w2	x2	y2	z2
TSK350B/R	385	525	250	280	1000	1000	395	575	685	1430

(3) z = Inmersión mínima para motor sin camisa en funcionamiento continuo S1 (compatiblemente con el NPSHR)

y = Inmersión mínima para motor sin camisa en funcionamiento intermitente S3 (compatiblemente con el NPSHR)

(3) z = Mindesttauchtiefe für Motor ohne Außengehäuse in Dauerbetrieb S1 (kompatibel mit der NPSHR)

y = Mindesttauchtiefe für Motor ohne Außengehäuse in Aussetzbetrieb S3 (kompatibel mit der NPSHR)

(3) z = Immersione minima per motore senza mantello in funzione continuo S1 compatibilmente con l'NPSHR

y = Immersione minima con motore senza mantello in funzione intermittente S3 compatibilmente con l'NPSHR

Cod. 996486AD/01-26 - Copyright © 2006 Caprari S.p.A. - All Rights Reserved

KCM250R (X)

Rodete monocanal *Einkanal-Laufrad* **Girante monocanale**

Tipo *Typ* **Tipo**	KCM250R..+...62X1	
Sondas térmicas *Temperaturfühler* **Sonde termiche**	Sì *Ja* **Sì**	
Sonda de conductividad *Leitfähigkeits-Aufnehmer* **Sonda di conduttività**	Sì *Ja* **Sì**	

Versión cable (1) *Version kabel (1)* **Cavo Versione (1)**		
Electrobomba tipo *Elektropumpe Typ* **Elettropompa tipo**	Alimentación *Stromversorgung* **Alimentazione**	Auxiliar *Hilfskabel* **Ausiliario**
KCM250RM+022062X1	2x(4x10)x10	1x(5x1,5)x10
KCM250RH+030062X1	2x(4x10)x10	1x(5x1,5)x10
KCM250RE+037062X1	2x(4x16)x10	1x(5x1,5)x10
KCM250RB+045062X1	2x(4x16)x10	1x(5x1,5)x10

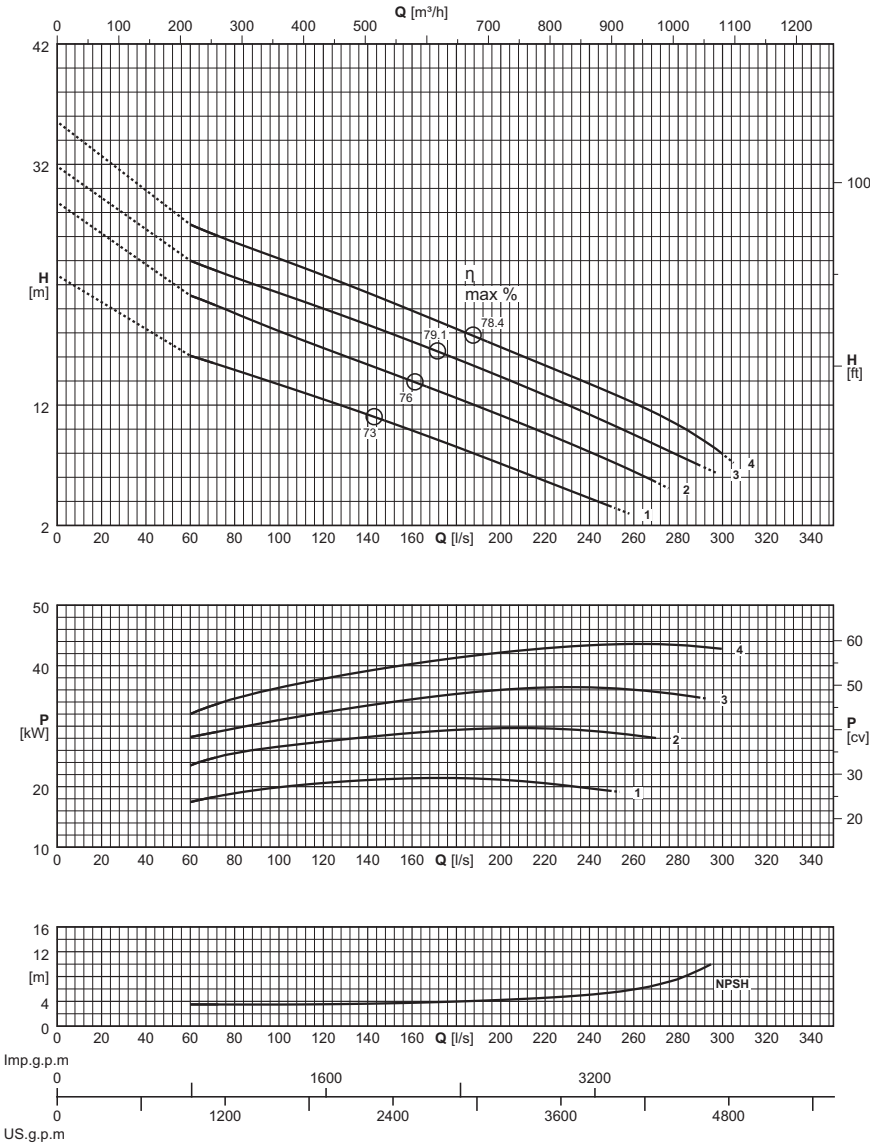

(1) = n. cables x (n° conductores por cable x sección [mm²]) x longitud cable [m] - Cable H07RN-F (OZOFLEX Plus)

Longitud cable superior de 10 m opcional

(1) = Stück Kabel x (N. der Leiter pro Kabel x Querschnitt [mm²] x Kabellänge [m] - Kabel H07RN-F (OZOFLEX Plus)

Kabellängen über 10 m auf Wunsch

(1) = n°. cavi x (n°. conduttori per cavo x sezione [mm²]) x lunghezza cavo [m] - Cavo H07RN-F (OZOFLEX Plus)

Lunghezza cavo superiore a 10 m - su richiesta

Electrobomba tipo *Elektropumpe typ* **Elettropompa tipo**	Curva *Kurve* **Curva**	Potencia motor *Motor-leistung* **Potenza motore**	Caudal *Fördermenge* **Portata**																
			[l/s]	0	70	80	90	100	125	150	175	200	225	250	275	300	305		
		P_2	**[m³/h]**	0	252	288	324	360	450	540	630	720	810	900	990	1080	1098		
(2)	(N°)	**[kW]**	Altura de carga *Förderhöe* **Prevalenza**																
KCM250RM+022062X1	1	22	**[m]**	20,8	15,5	14,9	14,3	13,7	12,2	10,6	8,9	7,1	5,3	3,6					
KCM250RH+030062X1	2	30	**[m]**	26,9	20,4	19,6	18,9	18,2	16,4	14,7	12,9	11,1	9,3	7,3	5,1				
KCM250RE+037062X1	3	37	**[m]**	29,8	23,3	22,6	22	21,3	19,7	18	16,2	14,4	12,4	10,4	8,3				
KCM250RB+045062X1	4	45	**[m]**	33,5	26,2	25,5	24,8	24,2	22,4	20,6	18,7	16,8	14,9	13	10,8	7,9	7,2		
$NPSH_R$			**[m]**		3,5	3,5	3,5	3,5	3,5	3,7	3,9	4,2	4,7	5,4	7,1	11,7	13		

P_2 = Potencia suministrada por el motor

Tolerancias sobre las prestaciones según normas: UNI/ISO 9906 Nivel 3B

Para los modelos en versión antideflagrante ATEX II 2G Ex db h IIB T4 Gb y I M2 Ex db h I Mb

Para las características de los motores ver página "Características motores"

Para los accesorios ver página "Accessories"

P_2 = Abgabeleistung Motor

Toleranz der Leistungen gemäß der Normen: UNI/ISO 9906 Klasse 3B

Für die Modelle in ex-geschützter Ausführung ATEX II 2G Ex db h IIB T4 Gb und I M2 Ex db h I Mb

Für die Motordaten bitte auf Seite "Merkmale der Motoren" nachschlagen.

Für die Zubehörteile bitte auf Seite "Zubehörteile" nachschlagen

P_2 = Potenza resa dal motore

Tolleranze sulle prestazioni secondo norme: UNI/ISO 9906 Grado 3B

Versione antideflagrante ATEX II 2G Ex db h IIB T4 Gb e I M2 Ex db h I Mb

Per caratteristiche motori vedere pagina "caratteristiche motori"

Per accessori vedere pagina accessori

Cod. 996486AD/01-26 - Copyright © 2006 Caprari S.p.A. - All Rights Reserved

KCM250R (X)

Polos / *Pole* / **Poli** **6**

caprari

Versión fija sumergida
Stationäre Naßinstallation
Esecuzione immersa fissa

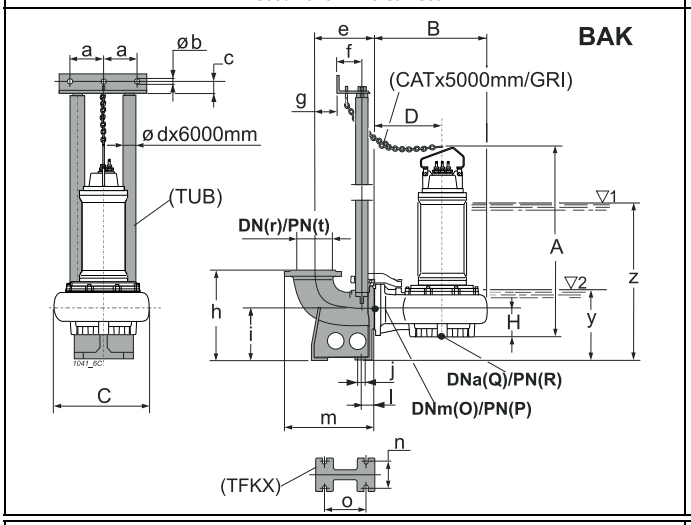

Versión sumergida con base soporte
Mobile Naßinstallation
Esecuzione immersa su telaio

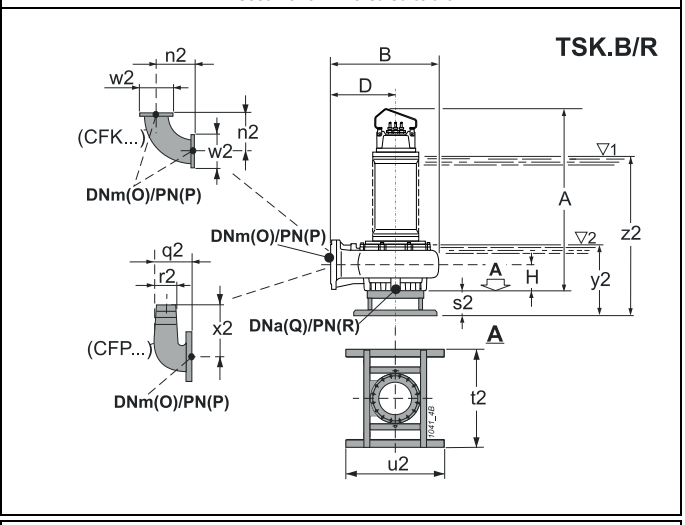

Versión para cámara seca - vertical (/R)
Für Trockeninstallation - senkrecht (/R)
Esecuzione per camera asciutta - verticale (/R)

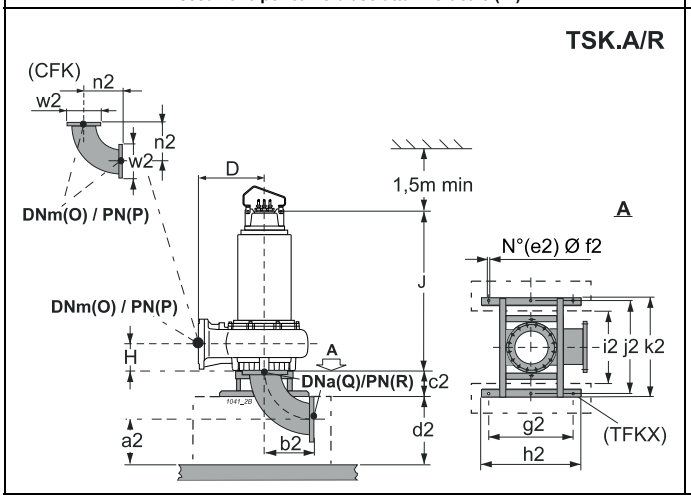

Versión para cámara seca - horizontal (/R)
Für Trockeninstallation - waagerecht (/R)
Esecuzione per camera asciutta - orizzontale (/R)

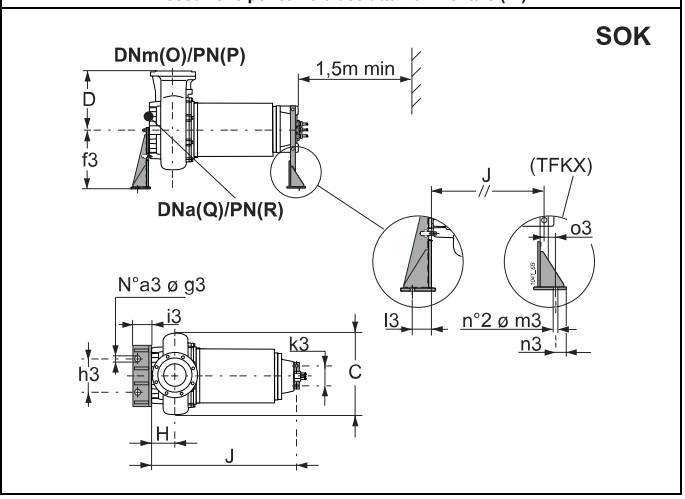

Tipo / *Typ* / **Tipo**	Paso libre / *Kugeldurchgang* / **Passaggio Libero**	Peso / *Gewicht* / **Peso**	A	B	C	D	H	J	O	P	Q	R	Accesorios / *Zubehör* / **Accessori**			
	[mm]	[kg]	[mm]										BAK.	SOK.	TSK.A/R	TSK.B/R
KCM250RM+022062X1	Ø 163	633	1612,5	935	735	570	220	-	250	10	250	10	300/250 3"	-	-	350
KCM250RM+022062X1/R	Ø 163	648	1612,5	935	735	570	220	1335	250	10	250	10	300/250 3"	350-200	250	-
KCM250RH+030062X1	Ø 163	653	1612,5	935	735	570	220	-	250	10	250	10	300/250 3"	-	-	350
KCM250RH+030062X1/R	Ø 163	678	1612,5	935	735	570	220	1335	250	10	250	10	300/250 3"	350-200	250	-
KCM250RE+037062X1	Ø 163	873	1634,5	935	735	570	220	-	250	10	250	10	300/250 3"	-	-	350
KCM250RE+037062X1/R	Ø 163	893	1634,5	935	735	570	220	1347	250	10	250	10	300/250 3"	350-225	250	-
KCM250RB+045062X1	Ø 163	1003	1644,5	935	735	570	220	-	250	10	250	10	300/250 3"	-	-	350
KCM250RB+045062X1/R	Ø 163	1023	1644,5	935	735	570	220	1357	250	10	250	10	300/250 3"	350-250	250	-

BAK.	a	b	c	d	e	f	g	h	i	j	l	m	n	o	r	t	y	z
BAK300/250 3"	157,5	12,5	35	3"	450	117	245	700	400	24	85	673	310	425	300	10	585	1330

SOK.	a3	f3	g3	h3	i3	k3	l3	m3	n3	o3
SOK350-200	3	530	22	500	160	270	100	22	40	85
SOK350-225	3	530	22	500	160	270	100	22	40	85
SOK350-250	3	530	22	500	160	270	100	22	40	85

TSK.A/R	a2	b2	c2	d2	e2	f2	g2	h2	i2	j2	k2	n2	w2
TSK250A/R	295	385	280	400	6	22	850	1000	740	935	1000	385	395

TSK.B/R	n2	q2	r2	s2	t2	u2	w2	x2	y2	z2
TSK350B/R	385	525	250	280	1000	1000	395	575	685	1430

(3) z = Inmersión mínima para motor sin camisa en funcionamiento continuo S1 (compatiblemente con el NPSHR)

y = Inmersión mínima para motor sin camisa en funcionamiento intermitente S3 (compatiblemente con el NPSHR)

(3) z = Mindesttauchtiefe für Motor ohne Außengehäuse in Dauerbetrieb S1 (kompatibel mit der NPSHR)

y = Mindesttauchtiefe für Motor ohne Außengehäuse in Aussetzbetrieb S3 (kompatibel mit der NPSHR)

(3) z = Immersione minima per motore senza mantello in funzione continuo S1 compatibilmente con l'NPSHR

y = Immersione minima con motore senza mantello in funzione intermittente S3 compatibilmente con l'NPSHR

Cod. 996486AD/01-26 - Copyright © 2006 Caprari S.p.A. - All Rights Reserved

KCD300Z (X)

Rodete bicanal *Zweikanal-Laufrad* **Girante bicanale**
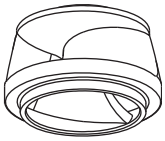

Tipo *Typ* **Tipo**	KCD300Z..+...82X1	
Sondas térmicas *Temperaturfühler* **Sonde termiche**	Sì *Ja* **Sì**	
Sonda de conductividad *Leitfähigkeits-Aufnehmer* **Sonda di conduttività**	Sì *Ja* **Sì**	

Versión cable (1) *Version kabel (1)* **Cavo Versione (1)**		
Electrobomba tipo *Elektropumpe Typ* **Elettropompa tipo**	Alimentación *Stromversorgung* **Alimentazione**	Auxiliar *Hilfskabel* **Ausiliario**
KCD300ZH+015082X1/R	2x(4x6)x10	1x(5x1,5)x10
KCD300ZG+015082X1	2x(4x6)x10	1x(5x1,5)x10
KCD300ZE+018582X1/R	2x(4x6)x10	1x(5x1,5)x10
KCD300ZD+018582X1	2x(4x6)x10	1x(5x1,5)x10

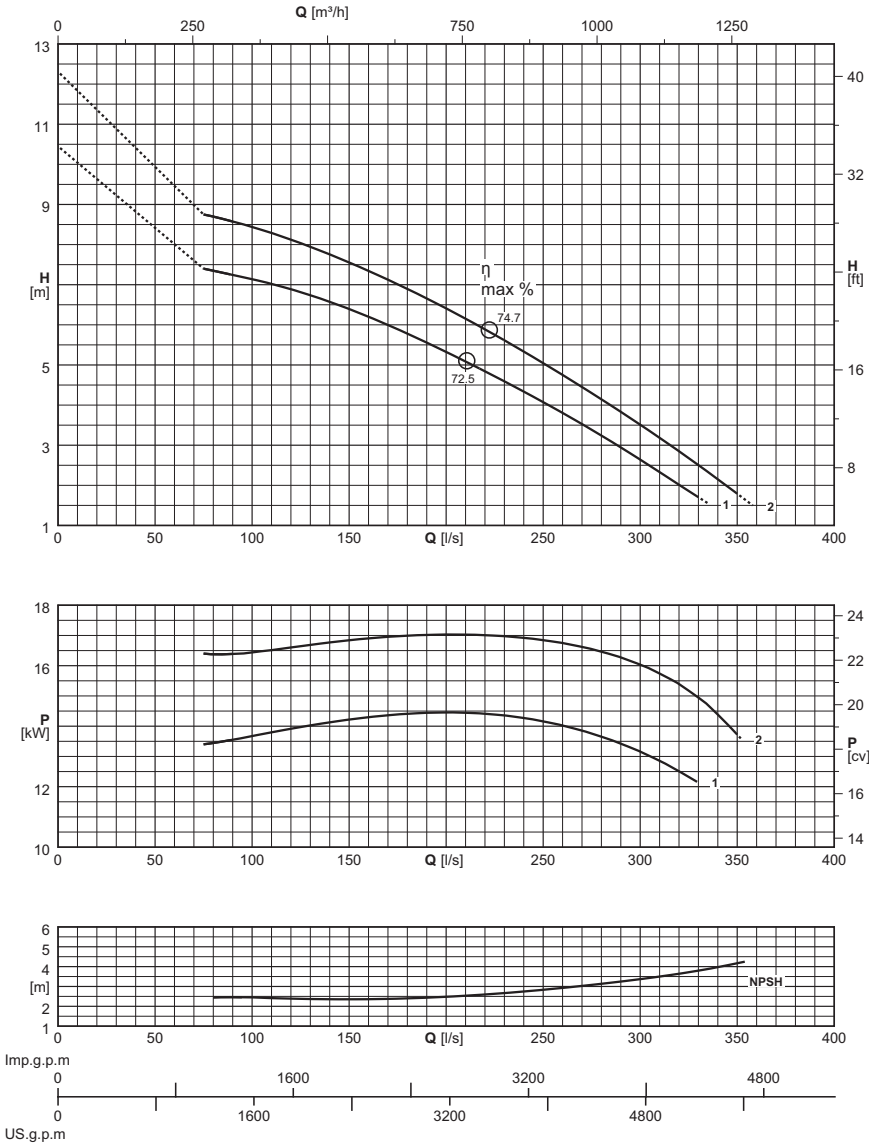

(1) = n. cables x (n° conductores por cable x sección [mm²]) x longitud cable [m] - Cable H07RN-F (OZOFLEX Plus)

Longitud cable superior de 10 m opcional

(1) = Stück Kabel x (N. der Leiter pro Kabel x Querschnitt [mm²] x Kabellänge [m] - Kabel H07RN-F (OZOFLEX Plus)

Kabellängen über 10 m auf Wunsch

(1) = n°. cavi x (n°. conduttori per cavo x sezione [mm²]) x lunghezza cavo [m] - Cavo H07RN-F (OZOFLEX Plus)

Lunghezza cavo superiore a 10 m - su richiesta

Electrobomba tipo *Elektropumpe typ* **Elettropompa tipo**	Curva *Kurve* **Curva**	Potencia motor *Motor-leistung* **Potenza motore**	Caudal *Fördermenge* **Portata**																	
			[l/s]	0	80	90	100	125	150	175	200	225	250	275	300	325	350	358		
		P_2	**[m³/h]**	0	288	324	360	450	540	630	720	810	900	990	1080	1170	1260	1288,8		
(2)	(N°)	**[kW]**	Altura de carga *Förderhöe* **Prevalenza**																	
●KCD300ZH+015082X1/R	1	15	**[m]**	9,5	7,3	7,2	7,1	6,8	6,4	5,9	5,3	4,7	4,1	3,4	2,6	1,9				
❍KCD300ZG+015082X1	1	15	**[m]**	9,5	7,3	7,2	7,1	6,8	6,4	5,9	5,3	4,7	4,1	3,4	2,6	1,9				
●KCD300ZE+018582X1/R	2	18,5	**[m]**	11,3	8,7	8,6	8,4	8	7,6	7	6,4	5,8	5	4,3	3,5	2,7	1,8	1,5		
❍KCD300ZD+018582X1	2	18,5	**[m]**	11,3	8,7	8,6	8,4	8	7,6	7	6,4	5,8	5	4,3	3,5	2,7	1,8	1,5		
$NPSH_R$			**[m]**		2,4	2,5	2,4	2,4	2,4	2,4	2,5	2,6	2,8	3,1	3,4	3,7	4,2	4,4		

● Versión para cámara seca (/R)

❍ Versión sumergida

P_2 = Potencia suminitrada por el motor

Tolerancias sobre las prestaciones según normas: UNI/ISO 9906 Nivel 3B

Para los modelos en versión antideflagrante ATEX II 2G Ex db h IIB T4 Gb y I M2 Ex db h I Mb

Para las características de los motores ver página "Características motores"

Para los accesorios ver página "Accessories"

Los rodetes de la bomba son torneados para obtener el punto de trabajo requerido.

● *Für Trockeninstallation (/R)*

❍ *Naßinstallation*

P_2 = Abgabeleistung Motor

Toleranz der Leistungen gemäß der Normen: UNI/ISO 9906 Klasse 3B

Für die Modelle in ex-geschützter Ausführung ATEX II 2G Ex db h IIB T4 Gb und I M2 Ex db h I Mb

Für die Motordaten bitte auf Seite "Merkmale der Motoren" nachschlagen.

Für die Zubehörteile bitte auf Seite "Zubehörteile" nachschlagen

Die Laufräder werden auf den Betriebspunkt abgedreht

● Esecuzione per camera asciutta (/R)

❍ Esecuzione Immersa

P_2 = Potenza resa dal motore

Tolleranze sulle prestazioni secondo norme: UNI/ISO 9906 Grado 3B

Versione antideflagrante ATEX II 2G Ex db h IIB T4 Gb e I M2 Ex db h I Mb

Per caratteristiche motori vedere pagina "caratteristiche motori"

Per accessori vedere pagina accessori

Le giranti vengono tornite in modo da ottenere il punto di lavoro richiesto

Cod. 996486AD/01-26 - Copyright © 2006 Caprari S.p.A. - All Rights Reserved

KCD300Z (X)

Polos / *Pole* / **Poli** **8**

caprari

Versión fija sumergida
Stationäre Naßinstallation
Esecuzione immersa fissa

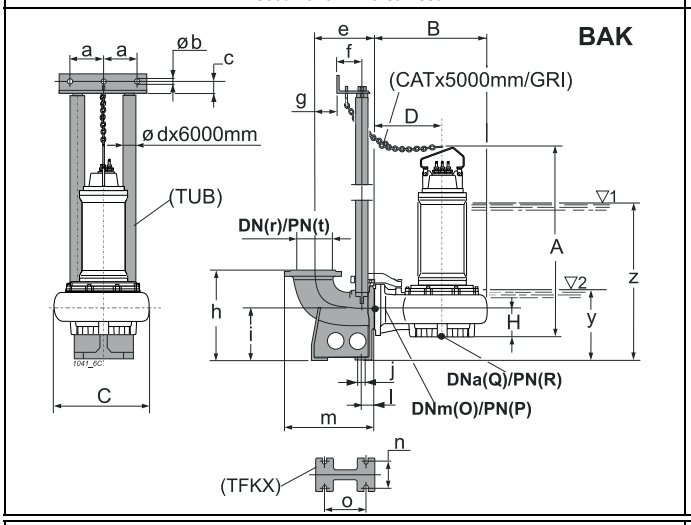

Versión sumergida con base soporte
Mobile Naßinstallation
Esecuzione immersa su telaio

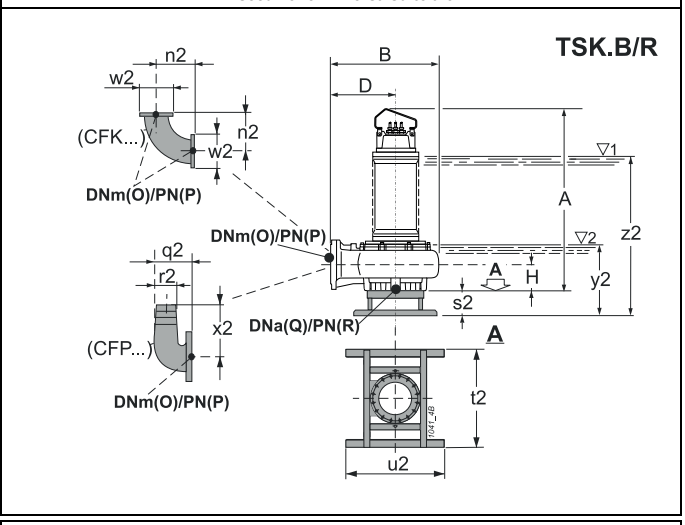

Versión para cámara seca - vertical (/R)
Für Trockeninstallation - senkrecht (/R)
Esecuzione per camera asciutta - verticale (/R)

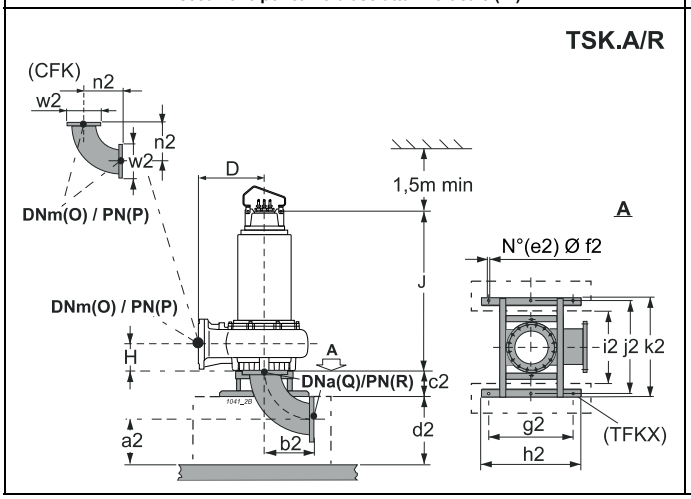

Versión para cámara seca - horizontal (/R)
Für Trockeninstallation - waagerecht (/R)
Esecuzione per camera asciutta - orizzontale (/R)

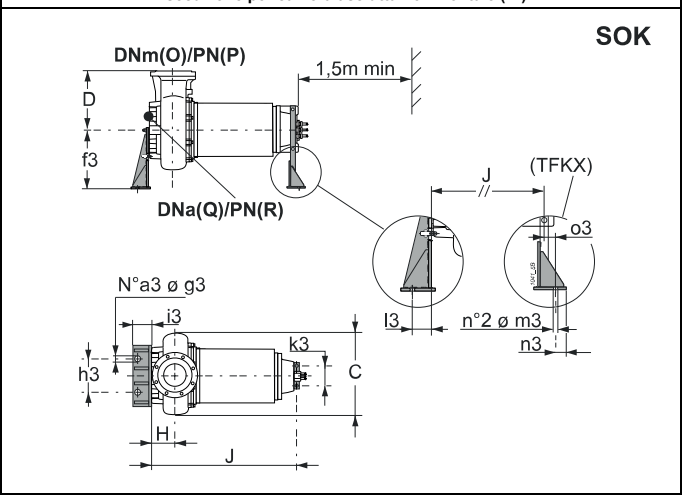

Tipo / *Typ* / **Tipo**	Paso libre / *Kugeldurchgang* / **Passaggio Libero**	Peso / *Gewicht* / **Peso**	A	B	C	D	H	J	O	P	Q	R	Accesorios / *Zubehör* / **Accessori**			
	[mm]	[kg]	[mm]										BAK.	SOK.	TSK.A/R	TSK.B/R
●KCD300ZH+015082X1/R	Ø 143	691	1599,5	1030	820	620	230	1322	300	10	300	10	350/300 3"	350-200	300	-
❍KCD300ZG+015082X1	Ø 143	676	1599,5	1030	820	620	230	-	300	10	300	10	350/300 3"	-	-	350
●KCD300ZE+018582X1/R	Ø 143	691	1599,5	1030	820	620	230	1322	300	10	300	10	350/300 3"	350-200	300	-
❍KCD300ZD+018582X1	Ø 143	676	1599,5	1030	820	620	230	-	300	10	300	10	350/300 3"	-	-	350

BAK.	a	b	c	d	e	f	g	h	i	j	l	m	n	o	r	t	y	z
BAK350/300 3"	157,5	12,5	35	3"	500	117	295	820	500	24	90	755	360	475	350	10	665	1410

SOK.	a3	f3	g3	h3	i3	k3	l3	m3	n3	o3
SOK350-200	3	530	22	500	160	270	100	22	40	85

TSK.A/R	a2	b2	c2	d2	e2	f2	g2	h2	i2	j2	k2	n2	w2
TSK300A/R	320	465	280	500	6	22	850	1000	740	935	1000	465	445

TSK.B/R	n2	s2	t2	u2	w2	y2	z2
TSK350B/R	465	280	1000	1000	445	675	1420

(3) z = Inmersión mínima para motor sin camisa en funcionamiento continuo S1 (compatiblemente con el NPSHR)

y = Inmersión mínima para motor sin camisa en funcionamiento intermitente S3 (compatiblemente con el NPSHR)

(3) z = Mindesttauchtiefe für Motor ohne Außengehäuse in Dauerbetrieb S1 (kompatibel mit der NPSHR)

y = Mindesttauchtiefe für Motor ohne Außengehäuse in Aussetzbetrieb S3 (kompatibel mit der NPSHR)

(3) z = Immersione minima per motore senza mantello in funzione continuo S1 compatibilmente con l'NPSHR

y = Immersione minima con motore senza mantello in funzione intermittente S3 compatibilmente con l'NPSHR

Cod. 996486AD/01-26 - Copyright © 2006 Caprari S.p.A. - All Rights Reserved

KCD300R (X)

Rodete bicanal *Zweikanal-Laufrad* **Girante bicanale**
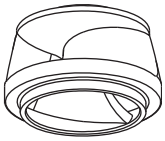

Tipo *Typ* **Tipo**	KCD300R..+...62X1	
Sondas térmicas *Temperaturfühler* **Sonde termiche**	Sì *Ja* **Sì**	
Sonda de conductividad *Leitfähigkeits-Aufnehmer* **Sonda di conduttività**	Sì *Ja* **Sì**	

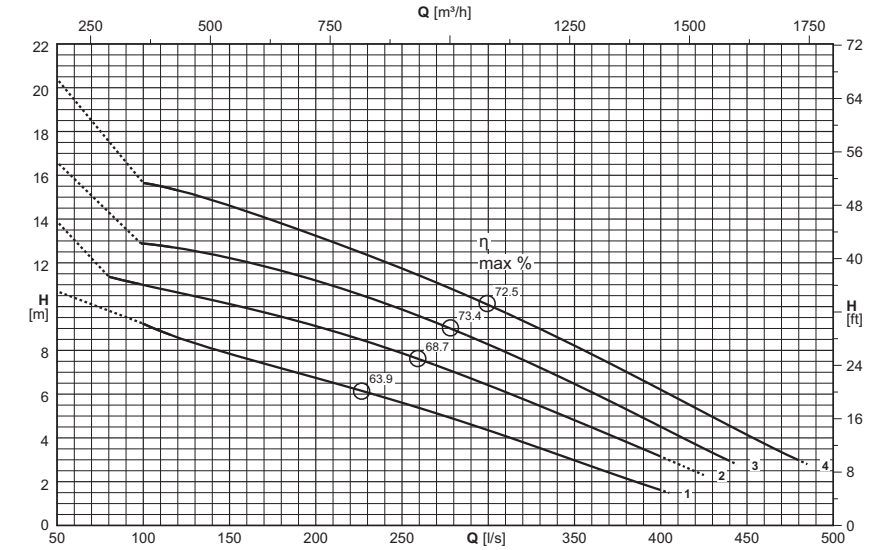

Versión cable (1) *Version kabel (1)* **Cavo Versione (1)**		
Electrobomba tipo *Elektropumpe Typ* **Elettropompa tipo**	Alimentación *Stromversorgung* **Alimentazione**	Auxiliar *Hilfskabel* **Ausiliario**
KCD300RQ+022062X1/R	2x(4x10)x10	1x(5x1,5)x10
KCD300RP+022062X1	2x(4x10)x10	1x(5x1,5)x10
KCD300RL+030062X1/R	2x(4x10)x10	1x(5x1,5)x10
KCD300RI+030062X1	2x(4x10)x10	1x(5x1,5)x10
KCD300RH+037062X1/R	2x(4x16)x10	1x(5x1,5)x10
KCD300RG+037062X1	2x(4x16)x10	1x(5x1,5)x10
KCD300RE+045062X1/R	2x(4x16)x10	1x(5x1,5)x10
KCD300RD+045062X1	2x(4x16)x10	1x(5x1,5)x10

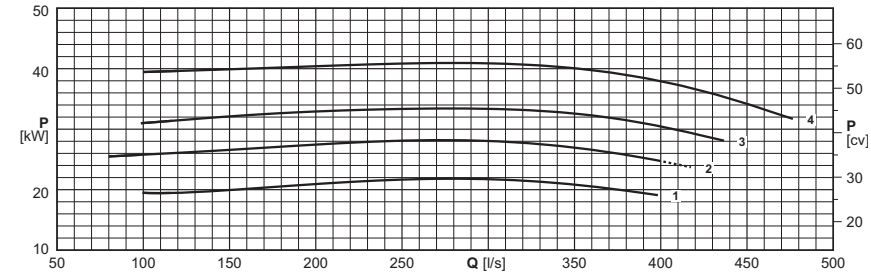

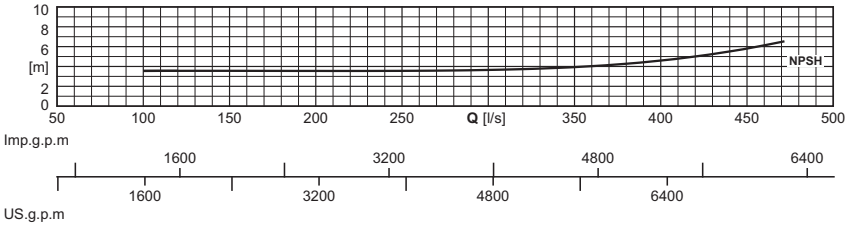

(1) = n. cables x (n° conductores por cable x sección [mm²]) x longitud cable [m] - Cable H07RN-F (OZOFLEX Plus)

Longitud cable superior de 10 m opcional

(1) = Stück Kabel x (N. der Leiter pro Kabel x Querschnitt [mm²] x Kabellänge [m] - Kabel H07RN-F (OZOFLEX Plus)

Kabellängen über 10 m auf Wunsch

(1) = n°. cavi x (n°. conduttori per cavo x sezione [mm²]) x lunghezza cavo [m] - Cavo H07RN-F (OZOFLEX Plus)

Lunghezza cavo superiore a 10 m - su richiesta

Electrobomba tipo *Elektropumpe typ* **Elettropompa tipo**	Curva *Kurve* **Curva**	Potencia motor *Motor-leistung* **Potenza motore**	Caudal *Fördermenge* **Portata**																	
			[l/s]	0	90	100	125	150	175	200	250	300	350	400	450	485			
		P_2	**[m³/h]**	0	324	360	450	540	630	720	900	1080	1260	1440	1620	1746			
(2)	(N°)	**[kW]**	Altura de carga *Förderhöe* **Prevalenza**																	
●KCD300RQ+022062X1/R	1	22	**[m]**	10,7		9,2	8,5	7,8	7,3	6,7	5,6	4,3	3	1,6					
❍KCD300RP+022062X1	1	22	**[m]**	10,7		9,2	8,5	7,8	7,3	6,7	5,6	4,3	3	1,6					
●KCD300RL+030062X1/R	2	30	**[m]**	13,9	11,2	11	10,6	10,1	9,6	9,1	7,9	6,4	4,8	3,1					
❍KCD300RI+030062X1	2	30	**[m]**	13,9	11,2	11	10,6	10,1	9,6	9,1	7,9	6,4	4,8	3,1					
●KCD300RH+037062X1/R	3	37	**[m]**	16,6		12,9	12,6	12,2	11,7	11,2	9,9	8,3	6,5	4,5					
❍KCD300RG+037062X1	3	37	**[m]**	16,6		12,9	12,6	12,2	11,7	11,2	9,9	8,3	6,5	4,5					
●KCD300RE+045062X1/R	4	45	**[m]**	20,4		15,7	15,2	14,6	13,9	13,2	11,7	10,1	8,2	6,2	4,1	2,8			
❍KCD300RD+045062X1	4	45	**[m]**	20,4		15,7	15,2	14,6	13,9	13,2	11,7	10,1	8,2	6,2	4,1	2,8			
$NPSH_R$			**[m]**			3,6	3,6	3,6	3,6	3,5	3,6	3,7	3,9	4,6	5,8	7,1			

● Versión para cámara seca (/R)

❍ Versión sumergida

P_2 = Potencia suministrada por el motor

Tolerancias sobre las prestaciones según normas: UNI/ISO 9906 Nivel 3B

Para los modelos en versión antideflagrante ATEX II 2G Ex db h IIB T4 Gb y I M2 Ex db h I Mb

Para las características de los motores ver página "Características motores"

Para los accesorios ver página "Accessories"

Los rodetes de la bomba son torneados para obtener el punto de trabajo requerido.

● *Für Trockeninstallation (/R)*

❍ *Naßinstallation*

P_2 = Abgabeleistung Motor

Toleranz der Leistungen gemäß der Normen: UNI/ISO 9906 Klasse 3B

Für die Modelle in ex-geschützter Ausführung ATEX II 2G Ex db h IIB T4 Gb und I M2 Ex db h I Mb

Für die Motordaten bitte auf Seite "Merkmale der Motoren" nachschlagen.

Für die Zubehörteile bitte auf Seite "Zubehörteile" nachschlagen

Die Laufräder werden auf den Betriebspunkt abgedreht

● Esecuzione per camera asciutta (/R)

❍ Esecuzione Immersa

P_2 = Potenza resa dal motore

Tolleranze sulle prestazioni secondo norme: UNI/ISO 9906 Grado 3B

Versione antideflagrante ATEX II 2G Ex db h IIB T4 Gb e I M2 Ex db h I Mb

Per caratteristiche motori vedere pagina "caratteristiche motori"

Per accessori vedere pagina accessori

Le giranti vengono tornite in modo da ottenere il punto di lavoro richiesto

Cod. 996486AD/01-26 - Copyright © 2006 Caprari S.p.A. - All Rights Reserved

KCD300R (X)

Polos / *Pole* / **Poli** **6**

caprari

Versión fija sumergida
Stationäre Naßinstallation
Esecuzione immersa fissa

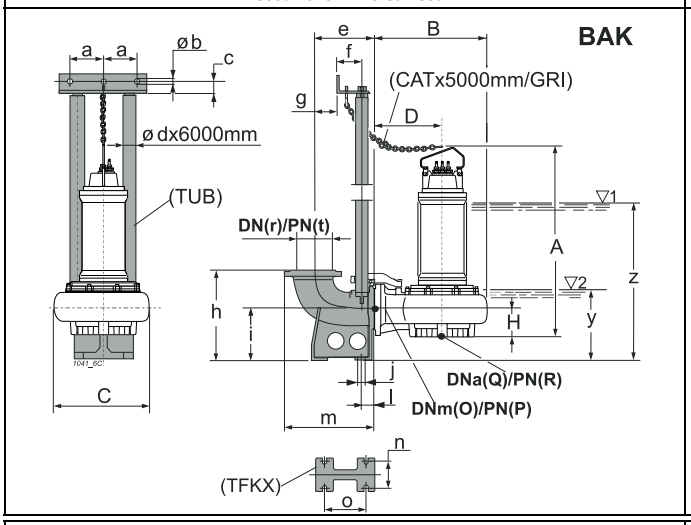

Versión sumergida con base soporte
Mobile Naßinstallation
Esecuzione immersa su telaio

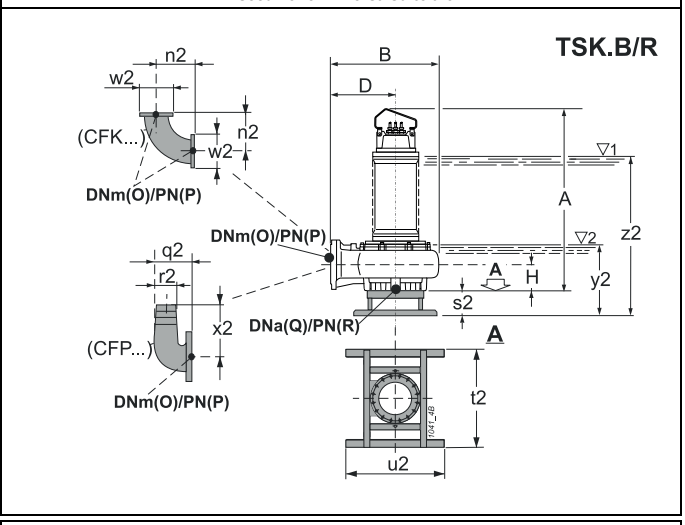

Versión para cámara seca - vertical (/R)
Für Trockeninstallation - senkrecht (/R)
Esecuzione per camera asciutta - verticale (/R)

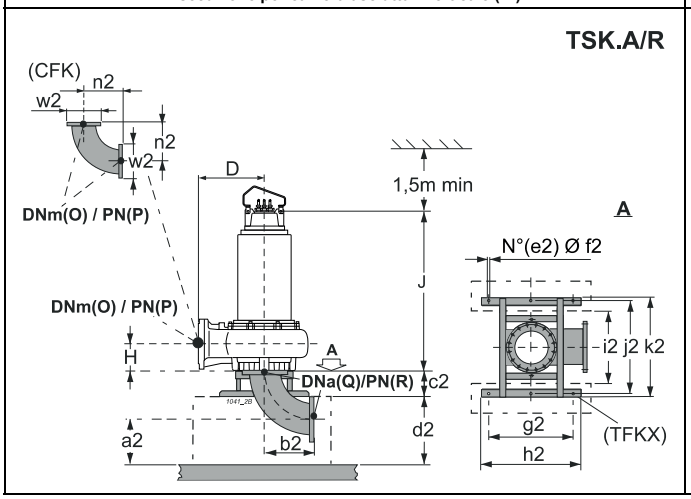

Versión para cámara seca - horizontal (/R)
Für Trockeninstallation - waagerecht (/R)
Esecuzione per camera asciutta - orizzontale (/R)

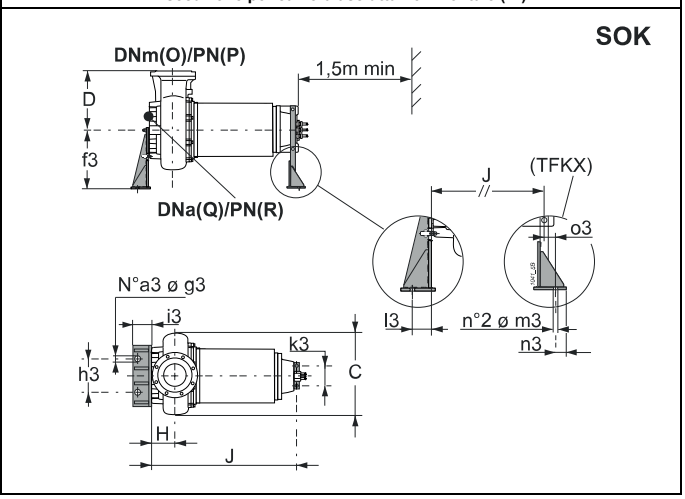

Tipo / *Typ* / **Tipo**	Paso libre / *Kugeldurchgang* / **Passaggio Libero**	Peso / *Gewicht* / **Peso**	A	B	C	D	H	J	O	P	Q	R	Accesorios / *Zubehör* / **Accessori**			
	[mm]	[kg]	[mm]										BAK.	SOK.	TSK.A/R	TSK.B/R
●KCD300RQ+022062X1/R	Ø 143	671	1599,5	1030	820	620	230	1322	300	10	300	10	350/300 3"	350-200	300	-
❍KCD300RP+022062X1	Ø 143	656	1599,5	1030	820	620	230	-	300	10	300	10	350/300 3"	-	-	350
●KCD300RL+030062X1/R	Ø 143	691	1599,5	1030	820	620	230	1322	300	10	300	10	350/300 3"	350-200	300	-
❍KCD300RI+030062X1	Ø 143	676	1599,5	1030	820	620	230	-	300	10	300	10	350/300 3"	-	-	350
●KCD300RH+037062X1/R	Ø 143	716	1621,5	1030	820	620	230	1334	300	10	300	10	350/300 3"	350-225	300	-
❍KCD300RG+037062X1	Ø 143	696	1621,5	1030	820	620	230	-	300	10	300	10	350/300 3"	-	-	350
●KCD300RE+045062X1/R	Ø 143	1046	1631,5	1030	820	620	230	1344	300	10	300	10	350/300 3"	350-250	300	-
❍KCD300RD+045062X1	Ø 143	1026	1631,5	1030	820	620	230	-	300	10	300	10	350/300 3"	-	-	350

BAK.	a	b	c	d	e	f	g	h	i	j	l	m	n	o	r	t	y	z
BAK350/300 3"	157,5	12,5	35	3"	500	117	295	820	500	24	90	755	360	475	350	10	665	1410

SOK.	a3	f3	g3	h3	i3	k3	l3	m3	n3	o3
SOK350-200	3	530	22	500	160	270	100	22	40	85
SOK350-225	3	530	22	500	160	270	100	22	40	85
SOK350-250	3	530	22	500	160	270	100	22	40	85

TSK.A/R	a2	b2	c2	d2	e2	f2	g2	h2	i2	j2	k2	n2	w2
TSK300A/R	320	465	280	500	6	22	850	1000	740	935	1000	465	445

TSK.B/R	n2	s2	t2	u2	w2	y2	z2
TSK350B/R	465	280	1000	1000	445	675	1420

(3) z = Inmersión mínima para motor sin camisa en funcionamiento continuo S1 (compatiblemente con el NPSHR)

y = Inmersión mínima para motor sin camisa en funcionamiento intermitente S3 (compatiblemente con el NPSHR)

(3) z = Mindesttauchtiefe für Motor ohne Außengehäuse in Dauerbetrieb S1 (kompatibel mit der NPSHR)

y = Mindesttauchtiefe für Motor ohne Außengehäuse in Aussetzbetrieb S3 (kompatibel mit der NPSHR)

(3) z = Immersione minima per motore senza mantello in funzione continuo S1 compatibilmente con l'NPSHR

y = Immersione minima con motore senza mantello in funzione intermittente S3 compatibilmente con l'NPSHR

Cod. 996486AD/01-26 - Copyright © 2006 Caprari S.p.A. - All Rights Reserved

KCD350R (X)

Rodete bicanal *Zweikanal-Laufrad* **Girante bicanale**
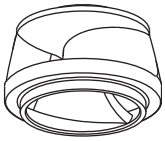

Tipo *Typ* **Tipo**	KCD350R..+...82X1	
Sondas térmicas *Temperaturfühler* **Sonde termiche**	Sì *Ja* **Sì**	
Sonda de conductividad *Leitfähigkeits-Aufnehmer* **Sonda di conduttività**	Sì *Ja* **Sì**	

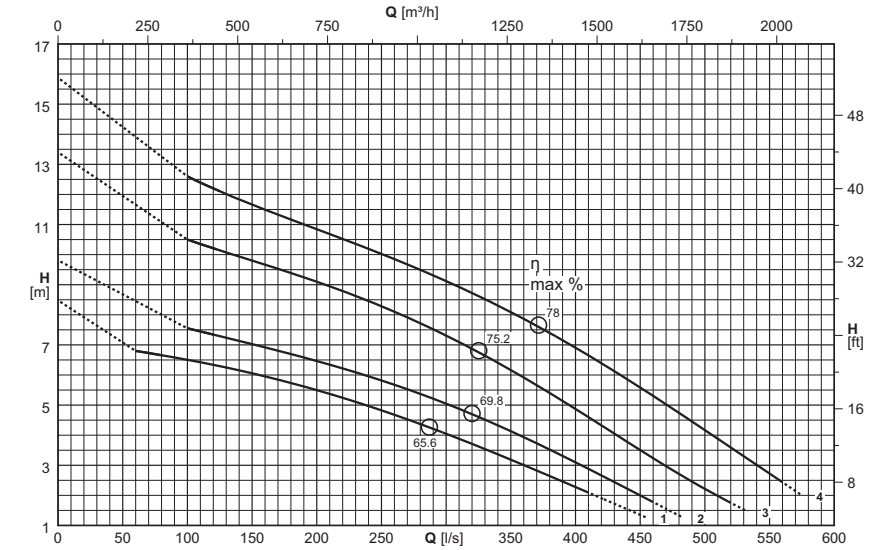

Versión cable (1) *Version kabel (1)* **Cavo Versione (1)**		
Electrobomba tipo *Elektropumpe Typ* **Elettropompa tipo**	Alimentación *Stromversorgung* **Alimentazione**	Auxiliar *Hilfskabel* **Ausiliario**
KCD350RW+018582X1/R	2x(4x6)x10	1x(5x1,5)x10
KCD350RV+018582X1	2x(4x6)x10	1x(5x1,5)x10
KCD350RS+022082X1/R	2x(4x10)x10	1x(5x1,5)x10
KCD350RR+022082X1	2x(4x10)x10	1x(5x1,5)x10
KCD350RM+030082X1/R	2x(4x10)x10	1x(5x1,5)x10
KCD350RL+030082X1	2x(4x10)x10	1x(5x1,5)x10
KCD350RE+037082X1/R	2x(4x10)x10	1x(5x1,5)x10
KCD350RD+037082X1	2x(4x10)x10	1x(5x1,5)x10

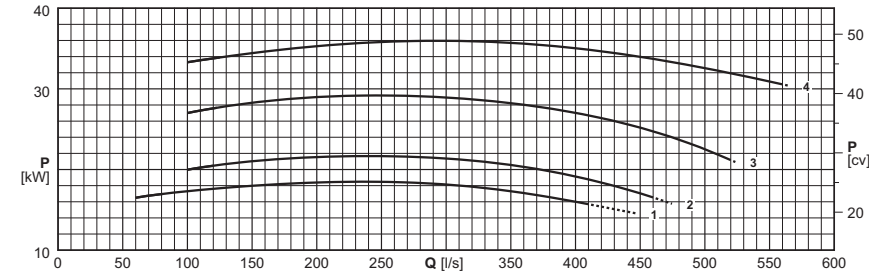

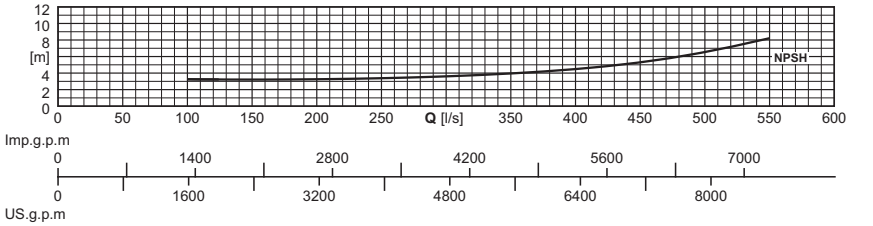

(1) = n. cables x (n° conductores por cable x sección [mm²]) x longitud cable [m] - Cable H07RN-F (OZOFLEX Plus)

Longitud cable superior de 10 m opcional

(1) = Stück Kabel x (N. der Leiter pro Kabel x Querschnitt [mm²] x Kabellänge [m] - Kabel H07RN-F (OZOFLEX Plus)

Kabellängen über 10 m auf Wunsch

(1) = n°. cavi x (n°. conduttori per cavo x sezione [mm²]) x lunghezza cavo [m] - Cavo H07RN-F (OZOFLEX Plus)

Lunghezza cavo superiore a 10 m - su richiesta

Electrobomba tipo *Elektropumpe typ* **Elettropompa tipo**	Curva *Kurve* **Curva**	Potencia motor *Motor-leistung* **Potenza motore**	Caudal *Fördermenge* **Portata**																	
			[l/s]	0	70	75	100	125	150	175	200	250	300	350	400	450	500	550	575
		P_2	**[m³/h]**	0	252	270	360	450	540	630	720	900	1080	1260	1440	1620	1800	1980	2070
(2)	(N°)	**[kW]**	Altura de carga *Förderhöe* **Prevalenza**																	
●KCD350RW+018582X1/R	1	18,5	**[m]**	7,5	6,7	6,7	6,5	6,3	6,1	5,8	5,5	4,8	4	3,2	2,3	1,4			
❍KCD350RV+018582X1	1	18,5	**[m]**	7,5	6,7	6,7	6,5	6,3	6,1	5,8	5,5	4,8	4	3,2	2,3	1,4			
●KCD350RS+022082X1/R	2	22	**[m]**	8,8			7,6	7,3	7	6,8	6,5	5,8	5	4,1	3,1	2			
❍KCD350RR+022082X1	2	22	**[m]**	8,8			7,6	7,3	7	6,8	6,5	5,8	5	4,1	3,1	2			
●KCD350RM+030082X1/R	3	30	**[m]**	12,4			10,5	10,1	9,8	9,5	9,1	8,3	7,3	6,2	4,9	3,5	2,2		
❍KCD350RL+030082X1	3	30	**[m]**	12,4			10,5	10,1	9,8	9,5	9,1	8,3	7,3	6,2	4,9	3,5	2,2		
●KCD350RE+037082X1/R	4	37	**[m]**	14,9			12,6	12,1	11,7	11,2	10,8	10	9,1	8,1	6,9	5,6	4,2	2,7	2
❍KCD350RD+037082X1	4	37	**[m]**	14,9			12,6	12,1	11,7	11,2	10,8	10	9,1	8,1	6,9	5,6	4,2	2,7	2
$NPSH_R$			**[m]**				3,3	3,2	3,2	3,2	3,3	3,4	3,6	4	4,5	5,3	6,5	8,2	9,2

● Versión para cámara seca (/R)

❍ Versión sumergida

P_2 = Potencia suministrada por el motor

Tolerancias sobre las prestaciones según normas: UNI/ISO 9906 Nivel 3B

Para los modelos en versión antideflagrante ATEX II 2G Ex db h IIB T4 Gb y I M2 Ex db h I Mb

Para las características de los motores ver página "Características motores"

Para los accesorios ver página "Accessories"

Los rodetes de la bomba son torneados para obtener el punto de trabajo requerido.

● *Für Trockeninstallation (/R)*

❍ *Naßinstallation*

P_2 *= Abgabeleistung Motor*

Toleranz der Leistungen gemäß der Normen: UNI/ISO 9906 Klasse 3B

Für die Modelle in ex-geschützter Ausführung ATEX II 2G Ex db h IIB T4 Gb und I M2 Ex db h I Mb

Für die Motordaten bitte auf Seite "Merkmale der Motoren" nachschlagen.

Für die Zubehörteile bitte auf Seite "Zubehörteile" nachschlagen

Die Laufräder werden auf den Betriebspunkt abgedreht

● Esecuzione per camera asciutta (/R)

❍ Esecuzione Immersa

P_2 = Potenza resa dal motore

Tolleranze sulle prestazioni secondo norme: UNI/ISO 9906 Grado 3B

Versione antideflagrante ATEX II 2G Ex db h IIB T4 Gb e I M2 Ex db h I Mb

Per caratteristiche motori vedere pagina "caratteristiche motori"

Per accessori vedere pagina accessori

Le giranti vengono tornite in modo da ottenere il punto di lavoro richiesto

Cod. 996486AD/01-26 - Copyright © 2006 Caprari S.p.A. - All Rights Reserved

KCD350R (X)

Polos / *Pole* / **Poli** **8**

caprari

Versión fija sumergida
Stationäre Naßinstallation
Esecuzione immersa fissa

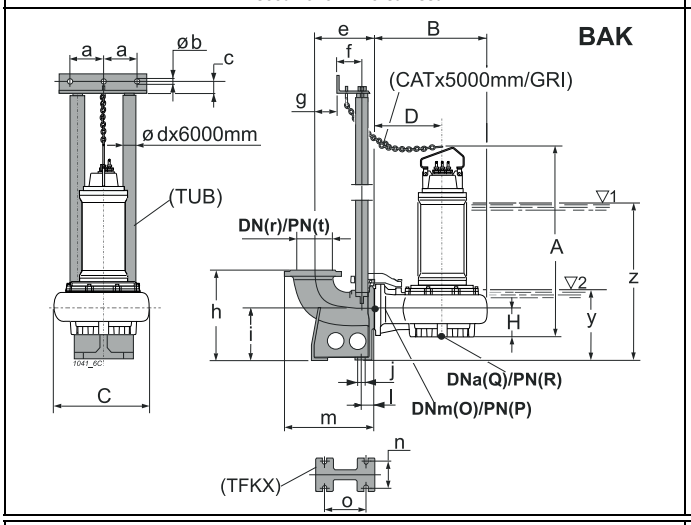

Versión sumergida con base soporte
Mobile Naßinstallation
Esecuzione immersa su telaio

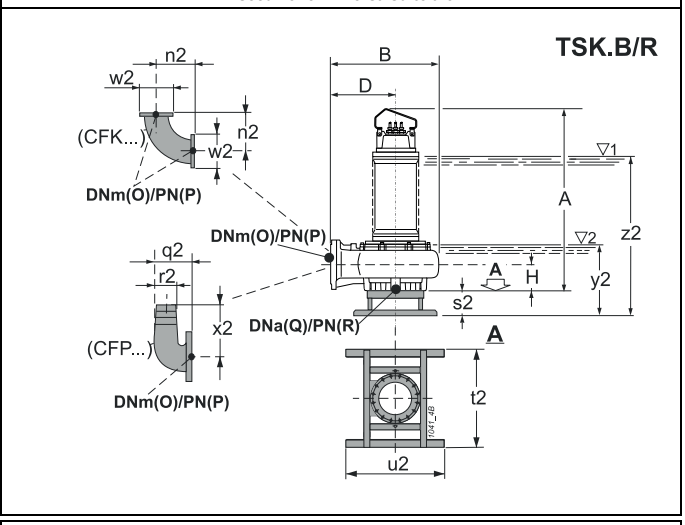

Versión para cámara seca - vertical (/R)
Für Trockeninstallation - senkrecht (/R)
Esecuzione per camera asciutta - verticale (/R)

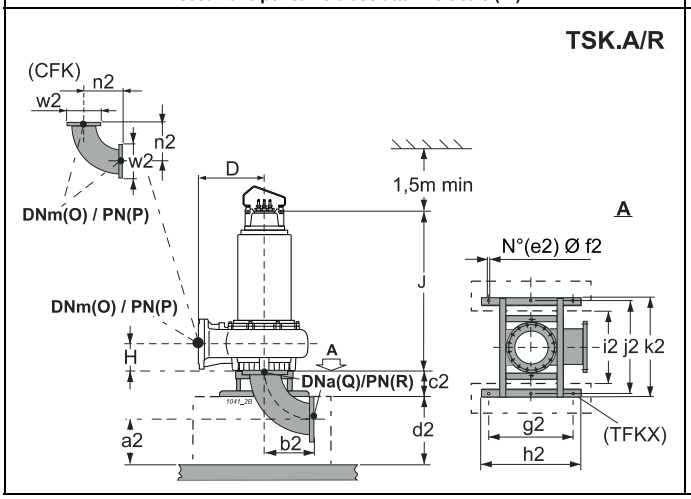

Versión para cámara seca - horizontal (/R)
Für Trockeninstallation - waagerecht (/R)
Esecuzione per camera asciutta - orizzontale (/R)

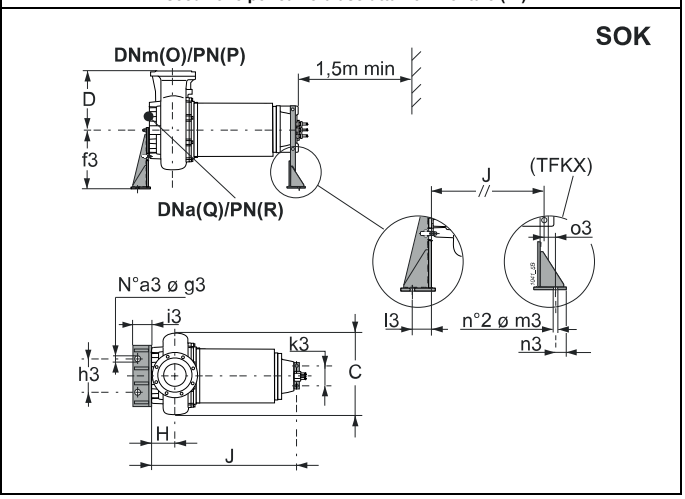

Tipo / *Typ* / **Tipo**	Paso libre / *Kugeldurchgang* / **Passaggio Libero**	Peso / *Gewicht* / **Peso**	A	B	C	D	H	J	O	P	Q	R	Accesorios / *Zubehör* / **Accessori**			
	[mm]	[kg]	[mm]										BAK.	SOK.	TSK.A/R	TSK.B/R
●KCD350RW+018582X1/R	Ø 164	800	1640,5	1170	935	700	268	1363	350	10	350	10	400/350 3"	350-200	350	-
❍KCD350RV+018582X1	Ø 164	785	1640,5	1170	935	700	268	-	350	10	350	10	400/350 3"	-	-	350
●KCD350RS+022082X1/R	Ø 164	990	1662,5	1170	935	700	268	1375	350	10	350	10	400/350 3"	350-225	350	-
❍KCD350RR+022082X1	Ø 164	970	1662,5	1170	935	700	268	-	350	10	350	10	400/350 3"	-	-	350
●KCD350RM+030082X1/R	Ø 164	1025	1662,5	1170	935	700	268	1375	350	10	350	10	400/350 3"	350-225	350	-
❍KCD350RL+030082X1	Ø 164	1005	1662,5	1170	935	700	268	-	350	10	350	10	400/350 3"	-	-	350
●KCD350RE+037082X1/R	Ø 164	1175	1672,5	1170	935	700	268	1385	350	10	350	10	400/350 3"	350-250	350	-
❍KCD350RD+037082X1	Ø 164	1155	1672,5	1170	935	700	268	-	350	10	350	10	400/350 3"	-	-	350

BAK.	a	b	c	d	e	f	g	h	i	j	l	m	n	o	r	t	y	z
BAK400/350 3"	157,5	12,5	35	3"	525	117	320	920	575	24	95	810	400	510	400	10	767	1577

SOK.	a3	f3	g3	h3	i3	k3	l3	m3	n3	o3
SOK350-200	3	530	22	500	160	270	100	22	40	85
SOK350-225	3	530	22	500	160	270	100	22	40	85
SOK350-250	3	530	22	500	160	270	100	22	40	85

TSK.A/R	a2	b2	c2	d2	e2	f2	g2	h2	i2	j2	k2	n2	w2
TSK350A/R	345	540	280	600	6	22	850	1000	740	935	1000	540	505

TSK.B/R	n2	s2	t2	u2	w2	y2	z2
TSK350B/R	540	280	1000	1000	505	740	1550

(3) z = Inmersión mínima para motor sin camisa en funcionamiento continuo S1 (compatiblemente con el NPSHR)

y = Inmersión mínima para motor sin camisa en funcionamiento intermitente S3 (compatiblemente con el NPSHR)

(3) z = Mindesttauchtiefe für Motor ohne Außengehäuse in Dauerbetrieb S1 (kompatibel mit der NPSHR)

y = Mindesttauchtiefe für Motor ohne Außengehäuse in Aussetzbetrieb S3 (kompatibel mit der NPSHR)

(3) z = Immersione minima per motore senza mantello in funzione continuo S1 compatibilmente con l'NPSHR

y = Immersione minima con motore senza mantello in funzione intermittente S3 compatibilmente con l'NPSHR

Cod. 996486AD/01-26 - Copyright © 2006 Caprari S.p.A. - All Rights Reserved

Accesorios
Zubehör
Accessori

Se ofrecen además: tirafondos; reguladores de nivel y cuadros eléctricos

Außerdem lieferbar: Ankerschrauben, Niveauschalter und Schaltkästen

Sono inoltre disponibili: tirafondi, regolatori di livello e quadri elettrici

Base para acoplamiento automático (*) *Automatischer Kupplungsfußkrümmer (*)* **Piede di accoppiamento automatico (*)**	Tipo *Typ* **Tipo**	A		B		Peso *Gewicht* **Peso**	Electrobomba tipo *Elektropumpe Typ* **Elettropompa tipo**					
		DN	UNI PN	DN	UNI PN	**[Kg]**	KCM150R	KCM250R	KCM250Z	KCD300R	KCD300Z	KCD350R
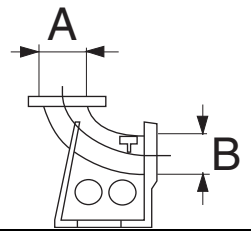	BAK300/250 3"	300	10	250	10	160	-	●	●	-	-	-
	BAK350/300 3"	350	10	300	10	230	-	-	-	●	●	-
	BAK400/350 3"	400	10	350	10	310	-	-	-	-	-	●
	BAKM/I 3"	200	10	150	16	88	●	-	-	-	-	-

(*) = Con:
Abrazadera cuerpo de impulsión (fundición modular)
Soporte para tubos de guía (acero inoxidable)
Piezas menores

(*) = Komplett mit:
Pumpengehäusebügel (Sphäroguß)
Obere Führungsrohrbefestigung (Edelstahl)
Kleinteile

(*) = Completo di:
Staffa corpo premente (ghisa sferoidale)
Staffa per tubi guida (acciaio inox)
Minuteria

Tubos guía (*) (acero galvanizado en caliente) *Führungsrohre (*) (feuerverzinkter Stahl)* **Tubi guida (*) (acciaio zincato a caldo)**	Tipo *Typ* **Tipo**	Peso *Gewicht* **Peso**	Electrobomba tipo *Elektropumpe Typ* **Elettropompa tipo**					
		[Kg]	KCM150R	KCM250R	KCM250Z	KCD300R	KCD300Z	KCD350R
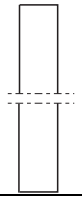	TUB 3"	51	●	●	●	●	●	●

(*) = Opcional: acero inoxidable

(*) = Auf Wunsch: Edelstahl

(*) = Su richiesta: acciaio inox

Kit Cadena y mosquetón (*) *Kette und Schäckel Kit (*)* **Kit Catena e Grillo (*)**	Tipo *Typ* **Tipo**	Caudal máx *Max. Belastbarkeit* **Portata max**	Longitud *Länge* **Lunghezza**	Electrobomba tipo *Elektropumpe Typ* **Elettropompa tipo**					
		[Kg]	**[m]**	KCM150R	KCM250R	KCM250Z	KCD300R	KCD300Z	KCD350R
CAT	CAT D.14 / GRL D.16	2500	5	●	●	●	●	●	●
GRI									

(*) = Opcional: acero inoxidable

(*) = Auf Wunsch: Edelstahl

(*) = Su richiesta: acciaio inox

Estructura de soporte (acero galvanizado en caliente) *Stützgestell (feuerverzinkter Stahl)* **Telaio di sostegno (acciaio zincato a caldo)**	Tipo *Typ* **Tipo**	Peso *Gewicht* **Peso**	Electrobomba tipo *Elektropumpe Typ* **Elettropompa tipo**					
		[Kg]	KCM150R	KCM250R	KCM250Z	KCD300R	KCD300Z	KCD350R
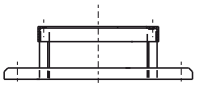	TSK150B/R	46	●	-	-	-	-	-
	TSK350B/R	53	-	●	●	●	●	●

Curva con brida portatubo (acero galvanizado) *Flanschbogen für Schlauchanschluß (feuerverzinkter Stahl)* **Curva flangiata portagomma (acciaio zincato a caldo)**	Tipo *Typ* **Tipo**	Peso *Gewicht* **Peso**	Electrobomba tipo *Elektropumpe Typ* **Elettropompa tipo**					
		[Kg]	KCM150R	KCM250R	KCM250Z	KCD300R	KCD300Z	KCD350R
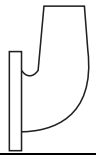	CFP150	18	●	-	-	-	-	-
	CFP250	51	-	●	●	-	-	-

Cod. 996486AD/01-26 - Copyright © 2006 Caprari S.p.A. - All Rights Reserved

caprari

Accesorios
Zubehör
Accessori

Tubos guía (Acero con pintura protectora) *Führungsrohre (Stahl mit Schutzlack)* **Supporti (acciaio con vernice protettiva)**	Tipo *Typ* **Tipo**	Peso *Gewicht* **Peso**	Electrobomba tipo *Elektropumpe Typ* **Elettropompa tipo**					
		[Kg]	KCM150R	KCM250R	KCM250Z	KCD300R	KCD300Z	KCD350R
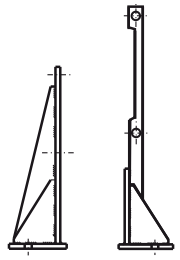	SOK150-200	67	30-37	-	-	-	-	-
	SOK150-225	70	45	-	-	-	-	-
	SOK150-250	67	55	-	-	-	-	-
	SOK350-200	73	-	22-30	18,5	22-30	15-18,5	18,5
	SOK350-225	73	-	37	-	37	-	22-30
	SOK350-250	73	-	45	-	45	-	37

Estructura de soporte (acero galvanizado en caliente) *Stützgestell (feuerverzinkter Stahl)* **Telaio di sostegno (acciaio zincato a caldo)**	Tipo *Typ* **Tipo**	A		B		Peso *Gewicht* **Peso**	Electrobomba tipo *Elektropumpe Typ* **Elettropompa tipo**					
		DN	UNI PN	DN	UNI PN	**[Kg]**	KCM150R	KCM250R	KCM250Z	KCD300R	KCD300Z	KCD350R
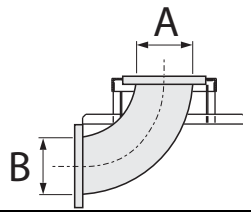	TSK150A/R	150	16	150	16	80	●	-	-	-	-	-
	TSK250A/R	250	10	250	10	101	-	●	●	-	-	-
	TSK300A/R	300	10	300	10	116	-	-	-	●	●	-
	TSK350A/R	350	10	350	10	128	-	-	-	-	-	●

(*) = Versión para cámara seca

(*) = Für Trockeninstallation

(*) = Esecuzione per camera asciutta

Curva embridada (acero galvanizado) *Flanschkrümmer (feuerverzinkter Stahl)* **Curva flangiata (acciaio zincato a caldo)**	Tipo *Typ* **Tipo**	A		B		Peso *Gewicht* **Peso**	Electrobomba tipo *Elektropumpe Typ* **Elettropompa tipo**					
		DN	UNI PN	DN	UNI PN	**[Kg]**	KCM150R	KCM250R	KCM250Z	KCD300R	KCD300Z	KCD350R
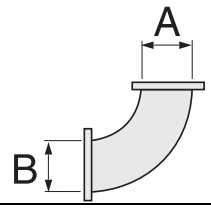	CFK150	150	16	150	16	25,5	●	-	-	-	-	-
	CFK250	250	10	250	10	43,5	-	●	●	-	-	-
	CFK300	300	10	300	10	62	-	-	-	●	●	-
	CFK350	350	10	350	10	87,5	-	-	-	-	-	●

Cod. 996486AD/01-26 - Copyright © 2006 Caprari S.p.A. - All Rights Reserved

Características motores a 50 Hz (*X)
*Merkmale der 50 Hz - Motoren (*X)*
Caratteristiche motori a 50 Hz (*X)

Polos *Pole* **Poli**	Motor tipo *Motor Typ* **Motore tipo**	Potencia motor *Motor-leistung* **Potenza motore**		Consumo *Stromaufnahme* **Assorbimento**	Arranque directo *Direktes Starten* **Avviamento diretto**	Arranque directo2 *Direktes Starten2* **Avviamento diretto2**		Máx. arranques/hora *Max. Anläufe/Stunde* **Max avviamenti/ora**	Grado de intermitencia *Grad des Aussetzbetriebs* **Grado di intermittenza**
		P_1	P_2	IN (400V)		(Estándar) *(Standard)* **(Standard)**			
		[kW]		**[A]**	I_S/I_N	Directo *Direktes* **Diretto**	Y - Δ	No.	S3 **[%]**
8	KC01508..Z200..	17	15	32,6	6,4	●	●	10	-
	KC01858..R200..	21,3	18,5	39,7	6,3	●	●	10	-
	KC01858..Z200..	21,3	18,5	39,7	6,3	●	●	10	-
	KC02208..R225..	25,9	22	53	5	●	●	10	-
	KC03008..R225..	35,3	30	72,6	4,9	●	●	10	-
	KC03708..R250..	42,5	37	80,3	4,6	●	●	10	-
6	KC02206..R200..	25,3	22	44,4	6,8	●	●	10	-
	KC03006..R200..	34,5	30	61,8	6,6	●	●	10	-
	KC03706..R225..	41,6	37	75,2	6,4	●	●	10	-
	KC04506..R250..	50	45	92	6,5	●	●	10	-
4	KC03004..R200..	34,5	30	56,7	7,3	●	●	10	-
	KC03704..R200..	42,5	37	71,7	7,2	●	●	10	-
	KC04504..R225..	49,5	45	84	6,8	●	●	10	-
	KC05504..R250..	59,8	55	99,6	6,3	●	●	10	-

*X = Versión antideflagrante

P_1 = Potencia absorbida motor

P_2 = Potencia suminitrada por el motor

I_N = Potencia suministrada motor

I_S = Corriente de arranque

- Las electrobombas pueden funcionar en servicio continuo S1 con motor sumergido, en servicio intermitente S3 (ver relativos grados de intermitencia en la tabla) con motor no sumergido.
El servicio S3 indica un funcionamiento intermitente con ciclos iguales de 10 minutos de los que se señalan los minutos del ciclo en el que el motor puede funcionar (Ej.: S3 = 25% el funcionamiento está compuesto de una secuencia repetitiva de 2,5 min. de funcionamiento y de 7,5 min. de parada). Ver norma CEI EN 60034-1.

- Los motores electricos están previstos para ser alimentados a las siguientes tensiones nominales de red: 400V ±10% estándar; 230V ±10% sobre demanda.

Tensiones distintas bajo pedido.

**X = Ex-geschützter Version*

P_1 = Vom Motor aufgenommene Leistung

P_2 = Abgabeleistung Motor

I_N = Vom Motor abgegebene Leistung

I_S = Anlaufstrom

- Die Elektropumpen sind mit untergetauchtem Motor für den Dauerbetrieb S1 und mit nicht untergetauchtem Motor für den Aussetzbetrieb S3 (vgl. Grad des Aussetzbetriebs in der Tabelle) geeignet.
Die Betriebsart S3 steht für Aussetzbetrieb, der sich aus Zyklen von je 10 Minuten Dauer zusammensetzt, von denen die Minuten des Zyklus angegeben werden, in denen der Motor laufen kann (Bsp.: S3 = 25%). Der Betrieb setzt sich aus einer Sequenz zusammen, in der sich 2,5 min Betrieb und 7,5 min Pause wiederholen. Vgl. Norm CEI EN 60034-1.

- Die Elektromotoren sind vorgesehen für folgende Spannungen: 400 V ± 10% Standard; 230 V ± 10% auf Wunsch.

Andere Spannungen auf Wunsch.

***X = Versione antideflagrante**

P_1 = Potenza assorbita motore

P_2 = Potenza resa dal motore

I_N = Corrente nominale

I_S = Corrente di avviamento

- Le elettropompe sono atte a funzionare in servizio continuo S1 con motore immerso, in servizio intermittente S3 con motore non immerso (vedi relativi gradi di intermittenza nella tabella).
Il servizio S3 sta ad indicare un funzionamento intermittente composto da cicli tutti uguali di 10 minuti di cui si indicano i minuti del ciclo in cui il motore può funzionare (Es. : S3 = 25% il funzionamento è composto da una sequenza ripetitiva di 2,5 minuti di funzionamento e di 7,5 minuti di sosta). Vedi norma CEI EN 60034-1.

- I motori elettrici sono previsti per essere alimentati alle seguenti tensioni nominali di rete: 400 V ± 10% standard; 230 V ± 10% a richiesta.

Tensioni diverse su richiesta.

Cod. 996486AD/01-26 - Copyright © 2006 Caprari S.p.A. - All Rights Reserved

K+
DN 250÷500

caprari

Campo de prestaciones
Leistungsbereich
Campo di prestazioni

KCM250T
KCD300T
KCD350T
KCD400U
KCD500V

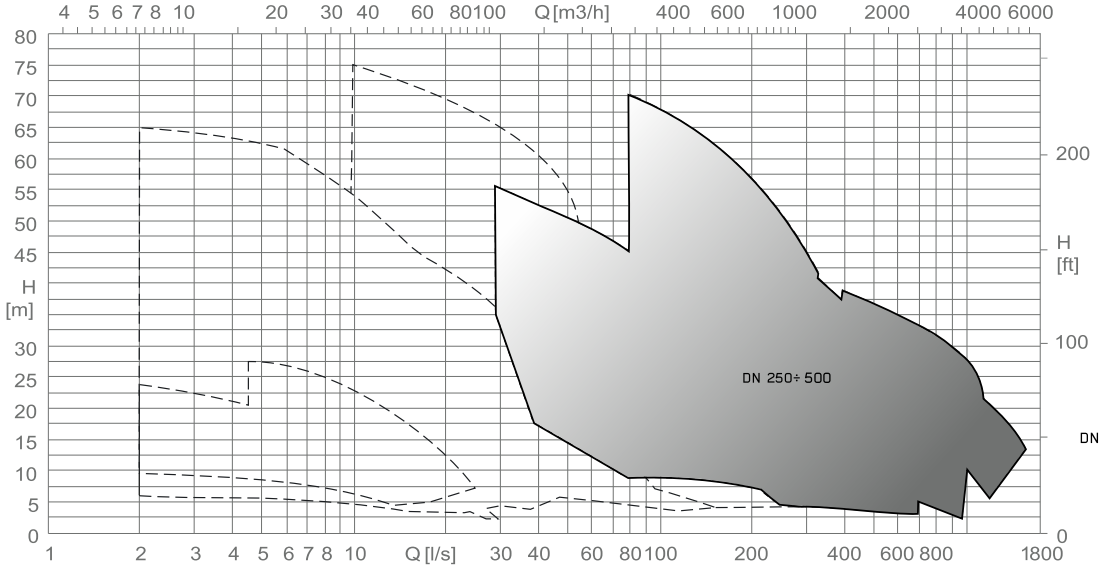

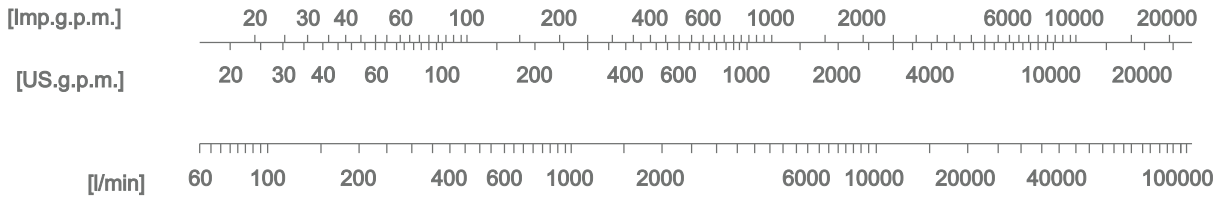

Cod. 996486AD/01-26 - Copyright © 2006 Caprari S.p.A. - All Rights Reserved

Ejemplificación sigla electrobomba
Erklärung der Typenbezeichnung der Elektropumpe
Esemplificazione sigla elettropompa

KCM250T
KCD300T
KCD350T
KCD400U
KCD500V

En comun con sigla motor
Gemeincode mit motorbezeichnung
Comunanze con sigla motore

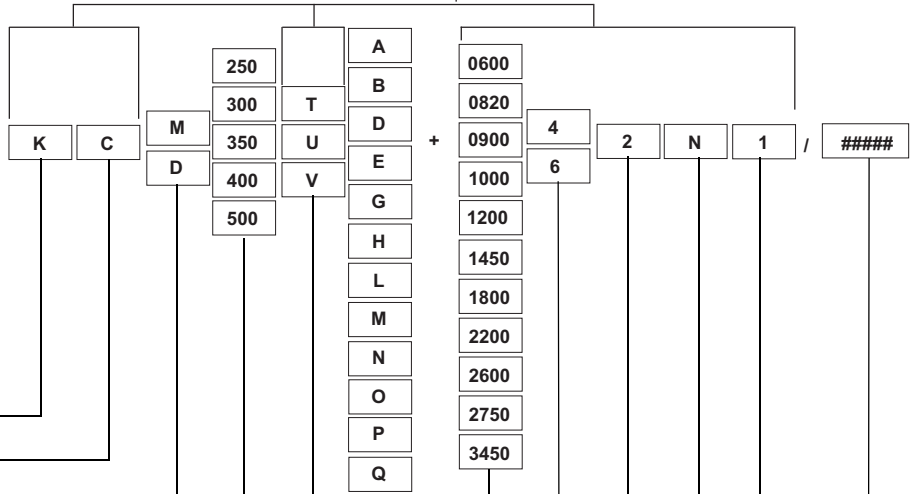

Serie - *Baureihe* - **Serie**

50 Hz

Rodete: monocanal "M" - Bicanal "D"
Laufrad: Einkanal-Version "M" - Zweikanal "D"
Girante: monocanale "M"; bicanale "D"

Tamaño parte hidráulica (DNm)
Baugröße der hydraulischen Teile (DNm)
Grandezza parte idraulica (DNm)

Dimensión embridamiento motor eléctrico
Flanschgröße Elektromotor
Grandezza flangiatura motore elettrico

Reducción rodete - *Laufraddurchmesser*- **Riduzione girante**

Código potencia suministrada por el motor
Abgabelleistung Motor Code
Codice potenza resa motore

Número polos - *Polzahl* - **Numero poli**

Características de fabricación del motor eléctrico trifásico, clase de aislamiento F, grado de protección IP68-IEC
Baudaten elektrischer Drehstrommotor, Isolierstoffklasse F, Schutzart IP68-IEC
Caratteristiche costruttive motore elettrico trifase, classe di isolamento F, grado di protezione IP68-IEC
1 = 400 (380-415) V-Y
2 = 400 (380-415) V-Δ / 700 (660-720) V-Y
3 = 230 (220-240) V-Δ / 400 (380-415) V-Y
4 = 230 (220-240) V-Δ
S = Speciali -*Especiales* - Spezialausführung

Electrobomba estándar: (N)
Standard Elektropumpe: (N)
Elettropompa standard: (N)

Código generacional - *Zeugunscode* - **Codice generazionale**

Especialidades diferentes - *Verschiedene Spezialität* -
Specialità varie

Cod. 996486AD/01-26 - Copyright © 2006 Caprari S.p.A. - All Rights Reserved

K+
DN 250÷500

caprari

Fabricación y materiales
Konstruktion und Werkstoffe
Costruzione e materiali

KCM250T
KCD300T
KCD350T
KCD400U
KCD500V

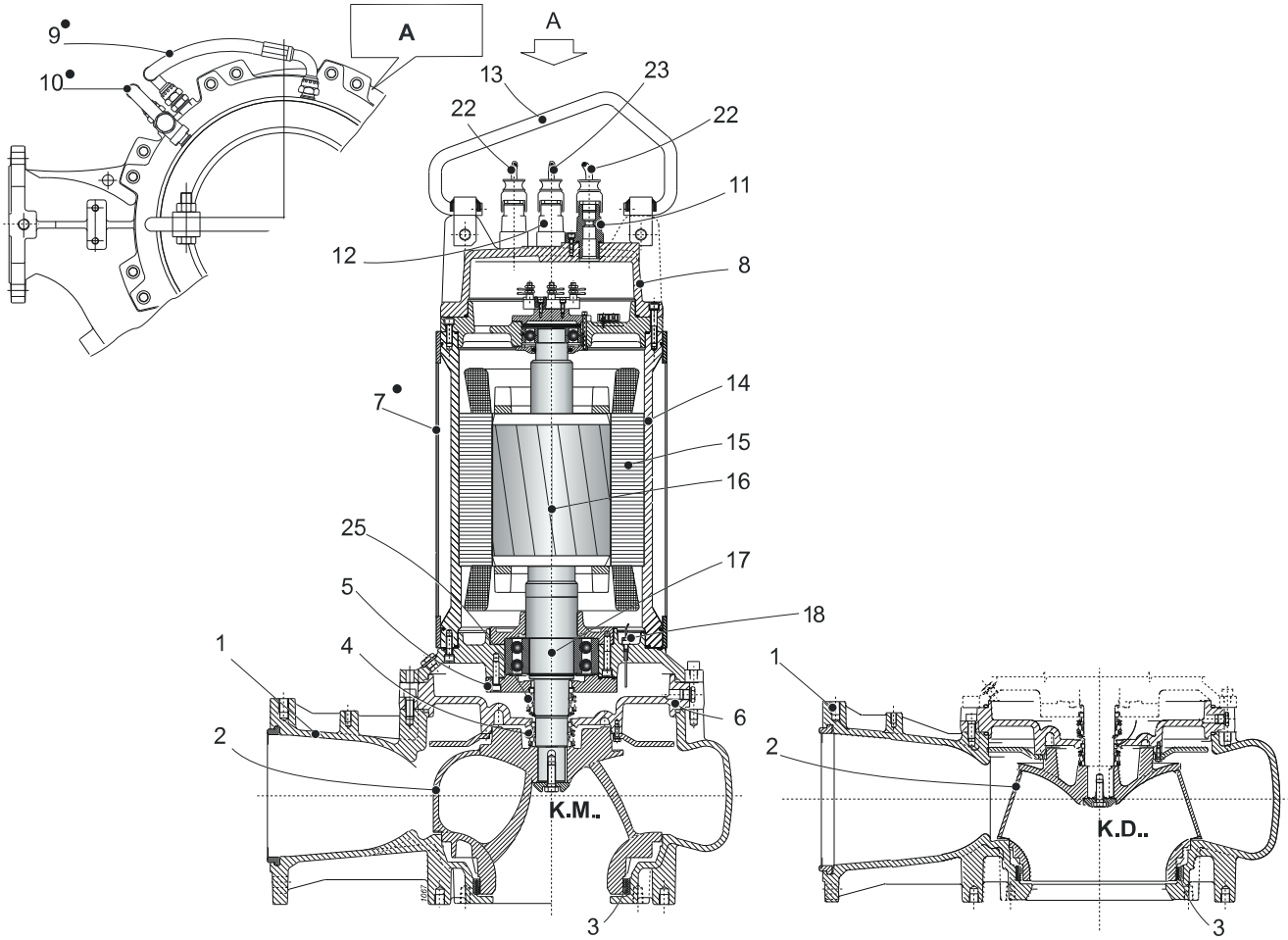

Pos.	Numero	Material	*Bezeichnung*	*Werkstoffe*	**Nomenclatura**	**Materiale**
1	Cuerpo impulsión	Hierro fundido	*Druckgehäuse*	*Grauguss*	**Corpo mandata**	**Ghisa grigia**
2	Rodete	Hierro fundido	*Laufrad*	*Grauguss*	**Girante**	**Ghisa grigia**
3	Anillo alojam. rodete	Acero/Goma	*Spaltring*	*Stahl/Gummi*	**Anello sede girante**	**Acciaio/Gomma**
4	Cierre mecánico lado bomba	Carburo de silicio/ carburo de silicio	*Mech. Dichtring pumpseitig*	*Siliziumkarbid/ siliziumkarbid*	**Tenuta meccanica lato pompa**	**Carburo di silicio/ carburo di silicio**
5	Soporte cojinete	Fundicion esferoidal	*Lagergehäuse*	*Spharoguss*	**Supporto cuscinetto**	**Ghisa sferoidale**
6	Caja aceite	Hierro fundido	*Öltrennkammer*	*Grauguss*	**Scatola olio**	**Ghisa grigia**
7●	Camisa	Acero inox	*Gehäuse*	*Rostfreier edelstahl*	**Mantello**	**Acciaio inox**
8	Tapa cabezal	Hierro fundido	*Kopfdeckel*	*Grauguss*	**Coperchio testata**	**Ghisa grigia**
9 - 10●	Tubo de refrigeración	Acero inox	*Kühlrohr*	*Rostfreier edelstahl*	**Tubo di raffreddamento**	**Acciaio inox**
11 - 12	Sujeta-cable	Hierro fundido	*Kabelverschraubung*	*Grauguss*	**Pressacavo**	**Ghisa grigia**
13	Manilla	Acero inox	*Griff*	*Rostfreier edelstahl*	**Maniglia**	**Acciaio inox**
14	Carcasa motor	Hierro fundido	*Motorgehäuse*	*Grauguss*	**Carcassa motore**	**Ghisa grigia**
15	Estátor	Chapa magnética	*Stator*	*Elektroblech*	**Statore**	**Lamierino magnetico**
16	Rotor	Chapa magnética	*Rotor*	*Elektroblech*	**Rotore**	**Lamierino magnetico**
17	Eje	Acero inox	*Welle*	*Rostfreier edelstahl*	**Albero**	**Acciaio inox**
18	Sonda de conductividad	-	*Leitfähigkeitsaufnehmer*	-	**Sonda di conduttività**	-
22	Cable redondo de alimentación	-	*Rundes Speisekabel*	-	**Cavo tondo di alimentazione**	-
23	Cable redondo auxiliar	-	*Rundes Zusatzkabe*	-	**Cavo tondo ausiliario**	-
25	Cierre mecánico lado motor	Carburo de silicio/ carburo de silicio	*Mech. Dichtring motorseitig*	*Siliziumkarbid/ siliziumkarbid*	**Tenuta meccanica lato motore**	**Carburo di silicio/ carburo di silicio**
25	Cierre mecánico lado motor	Acero inox/grafito	*Mech. Dichtring motorseitig*	*Rostfreier edelstahl/ Grafit*	**Tenuta meccanica lato motore**	**Acciaio inox/grafite**

● Componentes sistema de refrigeración (Versión ../R)
Tornillos y tuercas acero inox
Comercializado versión con rodetes de acero inoxidable AISI 316.

● Komponenten des Kühlsystems (Version ../R)
Schrauben und Muttern aus rostfreiem Edelstahl
Erhältlich ausführung mit laufrädern aus rostfreiem edelstahl AISI 316.

● Componenti sistema di raffreddamento (Versione .../R)
Viti e dadi in acciaio inox
Disponibile versione con girante in acciaio inox AISI 316.

Cod. 996486AD/01-26 - Copyright © 2006 Caprari S.p.A. - All Rights Reserved

KCM250T

Rodete monocanal *Einkanal-Laufrad* **Girante monocanale**

Tipo *Typ* **Tipo**	KCM250T..+...42N1	
Sondas térmicas *Temperaturfühler* **Sonde termiche**	Sì *Ja* **Sì**	
Sonda de conductividad *Leitfähigkeits-Aufnehmer* **Sonda di conduttività**	Sì *Ja* **Sì**	

Versión cable (1)
Version kabel (1)
Cavo Versione (1)

Electrobomba tipo *Elektropumpe Typ* **Elettropompa tipo**	Alimentación *Stromversorgung* **Alimentazione**	Auxiliar *Hilfskabel* **Ausiliario**
KCM250TL+100042N1	2x(4x50)x10	1x(5x1,5)x10
KCM250TH+100042N1	2x(4x50)x10	1x(5x1,5)x10
KCM250TG+120042N1	2x(4x50)x10	1x(5x1,5)x10
KCM250TE+145042N1	2x(4x50)x10	1x(5x1,5)x10
KCM250TD+145042N1	2x(4x50)x10	1x(5x1,5)x10
KCM250TB+145042N1	2x(4x50)x10	1x(5x1,5)x10
KCM250TA+180042N1	2x(4x95)x10	1x(5x1,5)x10

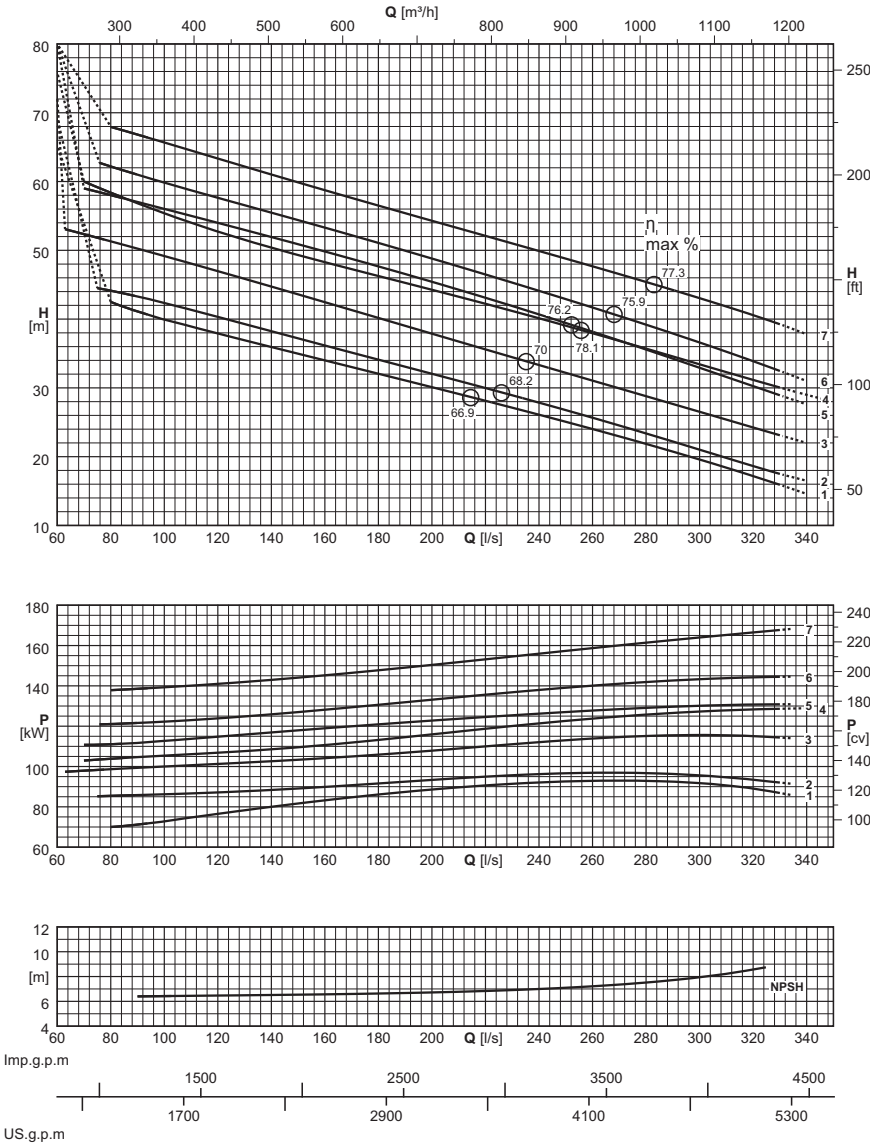

(1) = n. cables x (n° conductores por cable x sección [mm²]) x longitud cable [m] - Cable H07RN-F (OZOFLEX Plus)

Longitud cable superior de 10 m opcional

(1) = Stück Kabel x (N. der Leiter pro Kabel x Querschnitt [mm²] x Kabellänge [m] - Kabel H07RN-F (OZOFLEX Plus)

Kabellängen über 10 m auf Wunsch

(1) = n°. cavi x (n°. conduttori per cavo x sezione [mm²]) x lunghezza cavo [m] - Cavo H07RN-F (OZOFLEX Plus)

Lunghezza cavo superiore a 10 m - su richiesta

Electrobomba tipo *Elektropumpe typ* **Elettropompa tipo**	Curva *Kurve* **Curva**	Potencia motor *Motor-leistung* **Potenza motore**	Caudal *Fördermenge* **Portata**																	
			[l/s]	0	70	80	90	100	125	150	175	200	225	250	275	300	325	345		
		P_2	**[m³/h]**	0	252	288	324	360	450	540	630	720	810	900	990	1080	1170	1242		
	(N°)	**[kW]**	Altura de carga *Förderhöe* **Prevalenza**																	
KCM250TL+100042N1	1	100	**[m]**	55,3		42,5	41,2	40	37,4	35	32,5	30,1	27,6	25,1	22,4	19,6	16,5			
KCM250TH+100042N1	2	100	**[m]**	59,3		44,1	43,3	42,3	39,8	37,2	34,6	32,1	29,5	26,8	24	21	18,1			
KCM250TG+120042N1	3	120	**[m]**	62,4	52,3	51,3	50,2	49,2	46,4	43,6	40,7	37,9	35	32,2	29,4	26,5	23,7			
KCM250TE+145042N1	4	145	**[m]**	65,9	60	58,4	56,9	55,4	52,1	49,3	46,8	44,3	41,7	39	36,3	33,4	30,6	28,5		
KCM250TD+145042N1	5	145	**[m]**	70,8	59	58	57	56	53,5	50,9	48,2	45,4	42,5	39,4	36,2	32,9	29,6			
KCM250TB+145042N1	6	145	**[m]**	74,1		62,2	61	59,9	57,1	54,4	51,6	48,8	45,9	42,9	39,8	36,6	33,2			
KCM250TA+180042N1	7	180	**[m]**	78,1			66,8	65,7	62,8	59,9	57,1	54,3	51,6	48,8	46	43	39,9			
$NPSH_R$			**[m]**				6,4	6,4	6,5	6,5	6,6	6,7	6,9	7,1	7,4	7,9	8,8			

P_2 = Potencia suminitrada por el motor

Tolerancias sobre las prestaciones según normas:
UNI/ISO 9906 Nivel 3B

Para las características de los motores ver página "Características motores"

Para los accesorios ver página "Accessories"

P_2 = Abgabeleistung Motor

Toleranz der Leistungen gemäß der Normen:
UNI/ISO 9906 Klasse 3B

Für die Motordaten bitte auf Seite "Merkmale der Motoren" nachschlagen.

Für die Zubehörteile bitte auf Seite "Zubehörteile" nachschlagen

P_2 = Potenza resa dal motore

Tolleranze sulle prestazioni secondo norme:
UNI/ISO 9906 Grado 3B

Per caratteristiche motori vedere pagina "caratteristiche motori"

Per accessori vedere pagina accessori

Cod. 996486AD/01-26 - Copyright © 2006 Caprari S.p.A. - All Rights Reserved

Versión fija sumergida / *Stationäre Naßinstallation*
Esecuzione immersa fissa

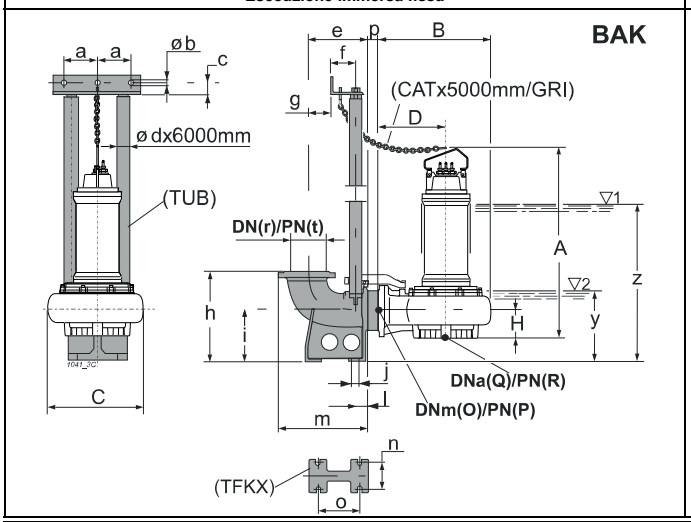

Versión sumergida con base soporte / *Mobile Naßinstallation*
Esecuzione immersa su telaio

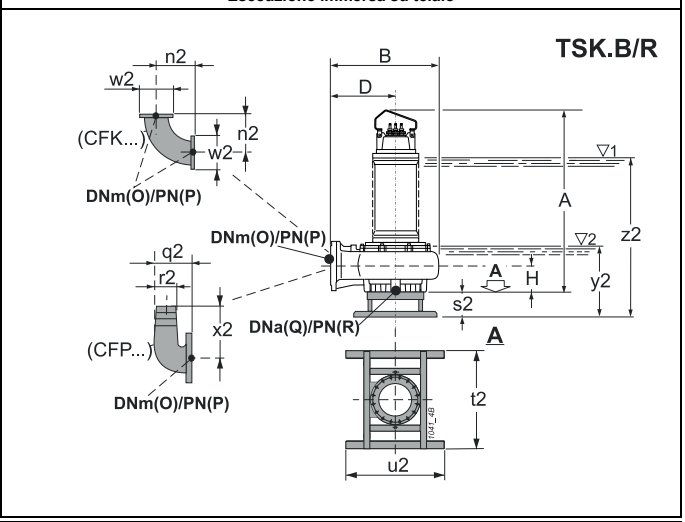

Versión para cámara seca - vertical (/R) / *Für Trockeninstallation - senkrecht (/R)*
Esecuzione per camera asciutta - verticale (/R)

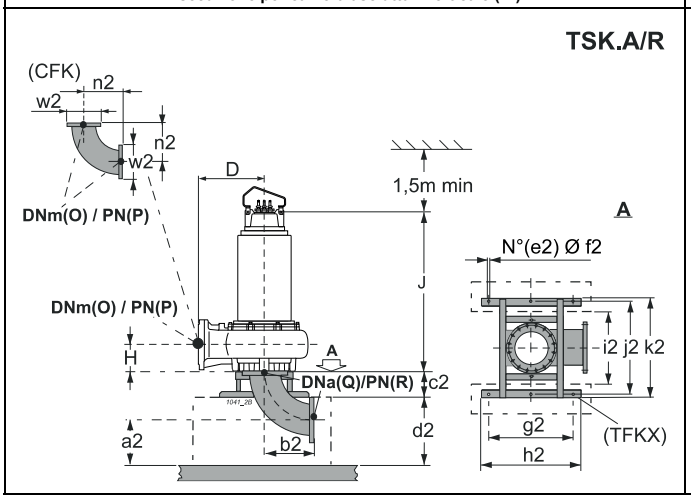

Versión para cámara seca - horizontal (/R) / *Für Trockeninstallation - waagerecht (/R)*
Esecuzione per camera asciutta - orizzontale (/R)

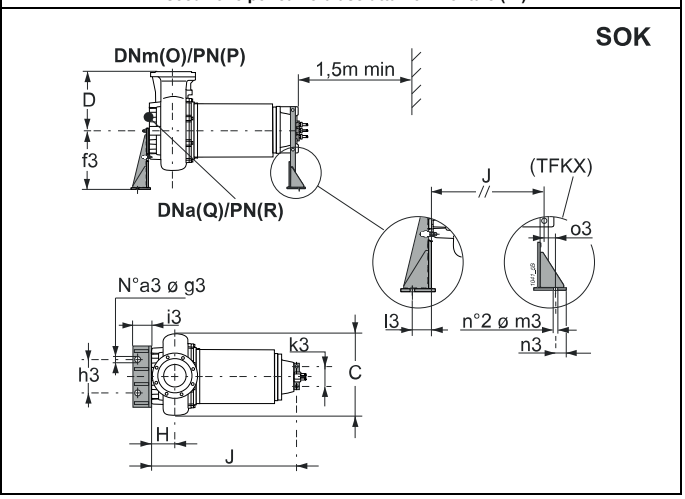

Tipo *Typ* **Tipo**	Paso libre *Kugeldurchgang* **Passaggio Libero**	Peso *Gewicht* **Peso**	A	B	C	D	H	J	O	P	Q	R	Accesorios *Zubehör* **Accessori**			
	[mm]	[kg]	[mm]										BAK.	SOK.	TSK.A/R	TSK.B/R
KCM250TL+100042N1	Ø 163	1078	1880	935	735	570	220	-	250	10	250	10	S300/250 3"	-	-	350
KCM250TL+100042N1/R	Ø 163	1311	1880	935	735	570	220	1512	250	10	250	10	S300/250 3"	350-280	250	-
KCM250TH+100042N1	Ø 163	1355	1880	935	735	570	220	-	250	10	250	10	S300/250 3"	-	-	350
KCM250TH+100042N1/R	Ø 163	1588	1880	935	735	570	220	1512	250	10	250	10	S300/250 3"	350-280	250	-
KCM250TG+120042N1	Ø 163	1416	1880	935	735	570	220	-	250	10	250	10	S300/250 3"	-	-	350
KCM250TG+120042N1/R	Ø 163	1650	1880	935	735	570	220	1512	250	10	250	10	S300/250 3"	350-280	250	-
KCM250TE+145042N1	Ø 163	1468	1880	935	735	570	220	-	250	10	250	10	S300/250 3"	-	-	350
KCM250TE+145042N1/R	Ø 163	1702	1880	935	735	570	220	1512	250	10	250	10	S300/250 3"	350-280	250	-
KCM250TD+145042N1	Ø 163	1469	1880	935	735	570	220	-	250	10	250	10	S300/250 3"	-	-	350
KCM250TD+145042N1/R	Ø 163	1703	1880	935	735	570	220	1512	250	10	250	10	S300/250 3"	350-280	250	-
KCM250TB+145042N1	Ø 163	1880	1880	935	735	570	220	-	250	10	250	10	S300/250 3"	-	-	350
KCM250TB+145042N1/R	Ø 163	1705	1880	935	735	570	220	1512	250	10	250	10	S300/250 3"	350-280	250	-
KCM250TA+180042N1	Ø 163	1872	2116	935	735	570	220	-	250	10	250	10	S300/250 3"	-	-	350
KCM250TA+180042N1/R	Ø 163	2200	2116	935	735	570	220	1730	250	10	250	10	S300/250 3"	350-315	250	-

BAK.	a	b	c	d	e	f	g	h	i	j	l	m	n	o	p	r	t	y	z
BAKS300/250 3"	157,5	12,5	35	3"	450	117	245	700	400	24	85	673	310	425	100	300	10	585	1750

SOK.	a3	f3	g3	h3	i3	k3	l3	m3	n3	o3
SOK350-280	3	530	22	500	160	270	100	22	100	20
SOK350-315	3	530	22	500	160	270	100	22	100	20

TSK.A/R	a2	b2	c2	d2	e2	f2	g2	h2	i2	j2	k2	n2	w2
TSK250A/R	295	385	280	400	6	22	850	1000	740	935	1000	385	395

TSK.B/R	n2	q2	r2	s2	t2	u2	w2	x2	y2	z2
TSK350B/R	385	525	250	280	1000	1000	395	575	685	1850

(3) z = Inmersión mínima para motor sin camisa en funcionamiento continuo S1 (compatiblemente con el NPSHR)

y = Inmersión mínima para motor sin camisa en funcionamiento intermitente S3 (compatiblemente con el NPSHR)

(3) z = Mindesttauchtiefe für Motor ohne Außengehäuse in Dauerbetrieb S1 (kompatibel mit der NPSHR)

y = Mindesttauchtiefe für Motor ohne Außengehäuse in Aussetzbetrieb S3 (kompatibel mit der NPSHR)

(3) z = Immersione minima per motore senza mantello in funzione continuo S1 compatibilmente con l'NPSHR

y = Immersione minima con motore senza mantello in funzione intermittente S3 compatibilmente con l'NPSHR

Cod. 996486AD/01-26 - Copyright © 2006 Caprari S.p.A. - All Rights Reserved

KCD300T

Rodete bicanal *Zweikanal-Laufrad* **Girante bicanale**
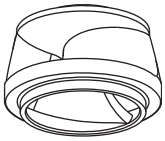

Tipo *Typ* **Tipo**	KCD300T..+...42N1	
Sondas térmicas *Temperaturfühler* **Sonde termiche**	Sì *Ja* **Sì**	
Sonda de conductividad *Leitfähigkeits-Aufnehmer* **Sonda di conduttività**	Sì *Ja* **Sì**	

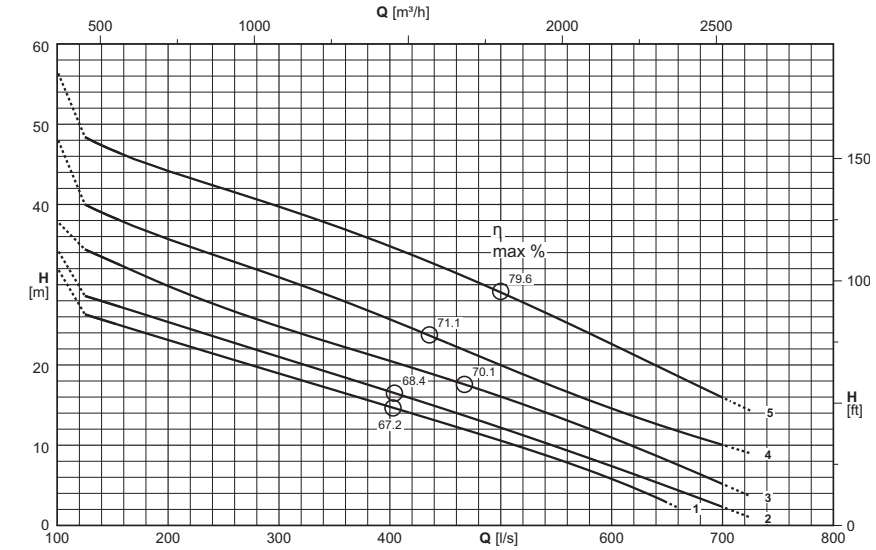

Versión cable (1) *Version kabel (1)* **Cavo Versione (1)**		
Electrobomba tipo *Elektropumpe Typ* **Elettropompa tipo**	Alimentación *Stromversorgung* **Alimentazione**	Auxiliar *Hilfskabel* **Ausiliario**
KCD300TP+090042N1/R	2x(4x50)x10	1x(5x1,5)x10
KCD300TM+090042N1	2x(4x50)x10	1x(5x1,5)x10
KCD300TL+100042N1/R	2x(4x50)x10	1x(5x1,5)x10
KCD300TI+100042N1	2x(4x50)x10	1x(5x1,5)x10
KCD300TH+120042N1/R	2x(4x50)x10	1x(5x1,5)x10
KCD300TG+120042N1	2x(4x50)x10	1x(5x1,5)x10
KCD300TE+145042N1/R	2x(4x50)x10	1x(5x1,5)x10
KCD300TD+145042N1	2x(4x50)x10	1x(5x1,5)x10
KCD300TB+180042N1/R	2x(4x95)x10	1x(5x1,5)x10
KCD300TA+180042N1	2x(4x95)x10	1x(5x1,5)x10

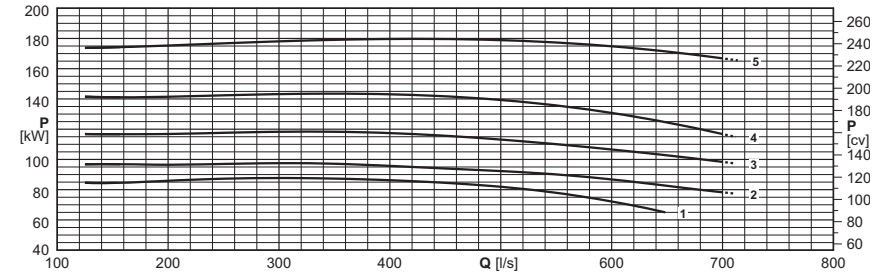

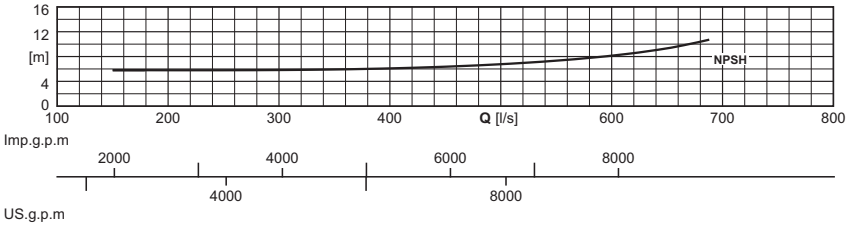

(1) = n. cables x (n° conductores por cable x sección [mm²]) x longitud cable [m] - Cable H07RN-F (OZOFLEX Plus)

Longitud cable superior de 10 m opcional

(1) = Stück Kabel x (N. der Leiter pro Kabel x Querschnitt [mm²] x Kabellänge [m] - Kabel H07RN-F (OZOFLEX Plus)

Kabellängen über 10 m auf Wunsch

(1) = n°. cavi x (n°. conduttori per cavo x sezione [mm²]) x lunghezza cavo [m] - Cavo H07RN-F (OZOFLEX Plus)

Lunghezza cavo superiore a 10 m - su richiesta

Electrobomba tipo *Elektropumpe typ* **Elettropompa tipo**	Curva *Kurve* **Curva**	Potencia motor *Motor-leistung* **Potenza motore**	Caudal *Fördermenge* **Portata**																	
			[l/s]	0	130	150	175	200	250	300	350	400	450	500	550	600	650	700	726
		P_2	**[m³/h]**	0	468	540	630	720	900	1080	1260	1440	1620	1800	1980	2160	2340	2520	2613,6
	(N°)	**[kW]**	Altura de carga *Förderhöe* **Prevalenza**																	
●KCD300TP+090042N1/R	1	90	**[m]**	32,1	26,1	25,2	24,2	23,1	21	18,9	16,9	14,8	12,7	10,6	8,3	5,8	2,8		
❍KCD300TM+090042N1	1	90	**[m]**	32,1	26,1	25,2	24,2	23,1	21	18,9	16,9	14,8	12,7	10,6	8,3	5,8	2,8		
●KCD300TL+100042N1/R	2	100	**[m]**	34,4	28,4	27,5	26,4	25,4	23,2	21	18,9	16,7	14,5	12,2	9,8	7,4	4,9	2,3	
❍KCD300TI+100042N1	2	100	**[m]**	34,4	28,4	27,5	26,4	25,4	23,2	21	18,9	16,7	14,5	12,2	9,8	7,4	4,9	2,3	
●KCD300TH+120042N1/R	3	120	**[m]**	37,9	34,1	32,9	31,3	29,9	27,2	24,8	22,6	20,5	18,3	16,1	13,6	10,9	8,1	5,2	
❍KCD300TG+120042N1	3	120	**[m]**	37,9	34,1	32,9	31,3	29,9	27,2	24,8	22,6	20,5	18,3	16,1	13,6	10,9	8,1	5,2	
●KCD300TE+145042N1/R	4	145	**[m]**	48,3	39,7	38,4	37	35,7	33,3	30,9	28,4	25,7	22,8	20	17,2	14,6	12,2	10	
❍KCD300TD+145042N1	4	145	**[m]**	48,3	39,7	38,4	37	35,7	33,3	30,9	28,4	25,7	22,8	20	17,2	14,6	12,2	10	
●KCD300TB+180042N1/R	5	180	**[m]**	56,6	48,1	46,8	45,4	44,2	42	39,7	37,4	34,8	32	29	25,9	22,6	19,3	15,9	14,3
❍KCD300TA+180042N1	5	180	**[m]**	56,6	48,1	46,8	45,4	44,2	42	39,7	37,4	34,8	32	29	25,9	22,6	19,3	15,9	14,3
$NPSH_R$			**[m]**			5,8	5,8	5,8	5,8	5,8	5,9	6,1	6,4	6,8	7,3	8,1	9,3	11,5	

● Versión para cámara seca (/R)

❍ Versión sumergida

P_2 = Potencia suministrada por el motor

Tolerancias sobre las prestaciones según normas: UNI/ISO 9906 Nivel 3B

Para las características de los motores ver página "Características motores"

Para los accesorios ver página "Accessories"

Los rodetes de la bomba son torneados para obtener el punto de trabajo requerido.

● *Für Trockeninstallation (/R)*

❍ *Naßinstallation*

P_2 = Abgabeleistung Motor

Toleranz der Leistungen gemäß der Normen: UNI/ISO 9906 Klasse 3B

Für die Motordaten bitte auf Seite "Merkmale der Motoren" nachschlagen.

Für die Zubehörteile bitte auf Seite "Zubehörteile" nachschlagen

Die Laufräder werden auf den Betriebspunkt abgedreht

● Esecuzione per camera asciutta (/R)

❍ Esecuzione Immersa

P_2 = Potenza resa dal motore

Tolleranze sulle prestazioni secondo norme: UNI/ISO 9906 Grado 3B

Per caratteristiche motori vedere pagina "caratteristiche motori"

Per accessori vedere pagina accessori

Le giranti vengono tornite in modo da ottenere il punto di lavoro richiesto

Cod. 996486AD/01-26 - Copyright © 2006 Caprari S.p.A. - All Rights Reserved

Versión fija sumergida
Stationäre Naßinstallation
Esecuzione immersa fissa

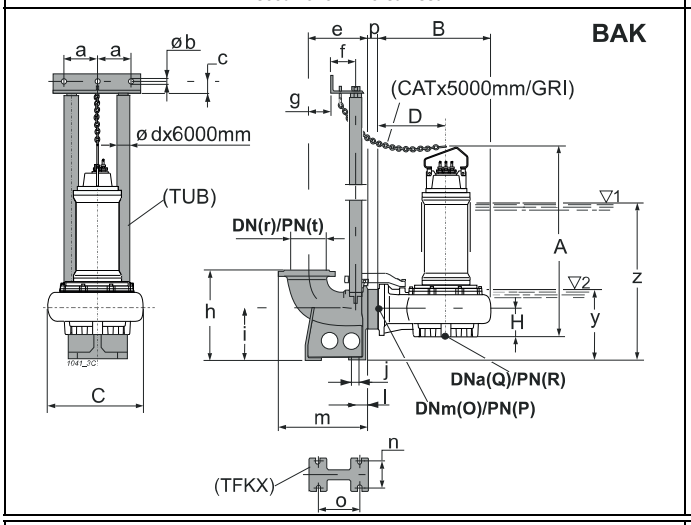

Versión sumergida con base soporte
Mobile Naßinstallation
Esecuzione immersa su telaio

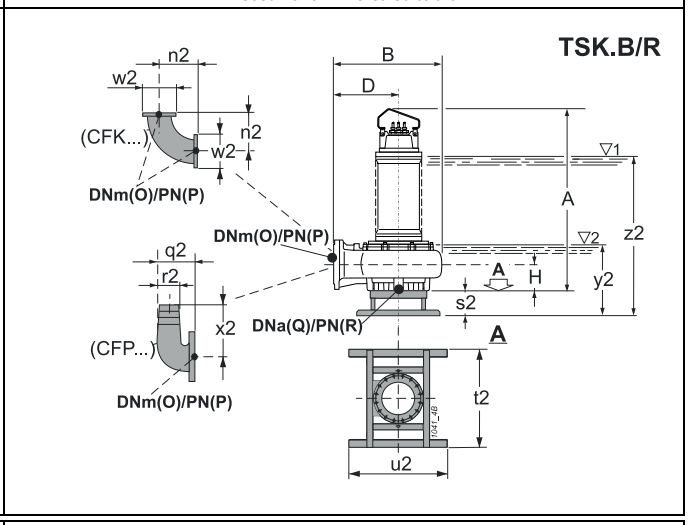

Versión para cámara seca - vertical (/R)
Für Trockeninstallation - senkrecht (/R)
Esecuzione per camera asciutta - verticale (/R)

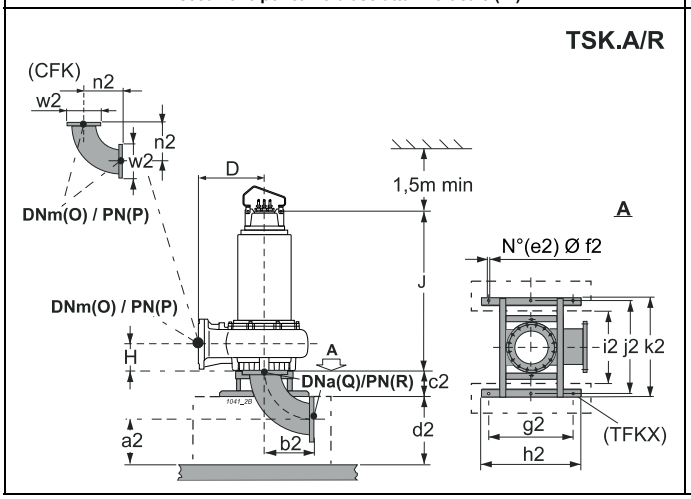

Versión para cámara seca - horizontal (/R)
Für Trockeninstallation - waagerecht (/R)
Esecuzione per camera asciutta - orizzontale (/R)

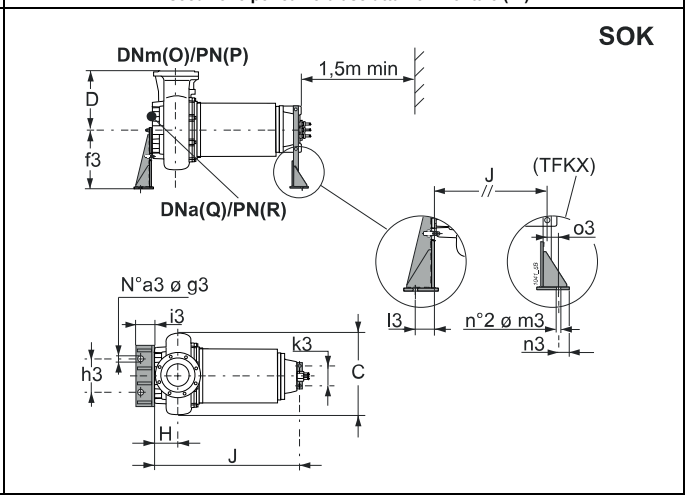

Tipo / *Typ* / **Tipo**	Paso libre / *Kugeldurchgang* / **Passaggio Libero**	Peso / *Gewicht* / **Peso**	A	B	C	D	H	J	O	P	Q	R	Accesorios / *Zubehör* / **Accessori**			
	[mm]	[kg]	[mm]										BAK.	SOK.	TSK.A/R	TSK.B/R
●KCD300TP+090042N1/R	Ø 143	1141	1653,5	1030	820	620	230	1366	300	10	300	10	S350/300 3"	350-250	300	-
❍KCD300TM+090042N1	Ø 143	1121	1653,5	1030	820	620	230	-	300	10	300	10	S350/300 3"	-	-	350
●KCD300TL+100042N1/R	Ø 143	1611	1867	1030	820	620	230	1499	300	10	300	10	S350/300 3"	350-280	300	-
❍KCD300TI+100042N1	Ø 143	1378	1867	1030	820	620	230	-	300	10	300	10	S350/300 3"	-	-	350
●KCD300TH+120042N1/R	Ø 143	1672	1867	1030	820	620	230	1499	300	10	300	10	S350/300 3"	350-280	300	-
❍KCD300TG+120042N1	Ø 143	1438	1867	1030	820	620	230	-	300	10	300	10	S350/300 3"	-	-	350
●KCD300TE+145042N1/R	Ø 143	1724	1867	1030	820	620	230	1499	300	10	300	10	S350/300 3"	350-280	300	-
❍KCD300TD+145042N1	Ø 143	1490	1867	1030	820	620	230	-	300	10	300	10	S350/300 3"	-	-	350
●KCD300TB+180042N1/R	Ø 143	2220	2103	1030	820	620	230	1717	300	10	300	10	S350/300 3"	350-315	300	-
❍KCD300TA+180042N1	Ø 143	1963	2103	1030	820	620	230	-	300	10	300	10	S350/300 3"	-	-	350

BAK.	a	b	c	d	e	f	g	h	i	j	l	m	n	o	p	r	t	y	z
BAKS350/300 3"	157,5	12,5	35	3"	500	117	295	820	500	24	90	755	360	475	50	350	10	655	1815

SOK.	a3	f3	g3	h3	i3	k3	l3	m3	n3	o3
SOK350-250	3	530	22	500	160	270	100	22	40	85
SOK350-280	3	530	22	500	160	270	100	22	100	20
SOK350-315	3	530	22	500	160	270	100	22	100	20

TSK.A/R	a2	b2	c2	d2	e2	f2	g2	h2	i2	j2	k2	n2	w2
TSK300A/R	320	465	280	500	6	22	850	1000	740	935	1000	465	445

TSK.B/R	n2	s2	t2	u2	w2	y2	z2
TSK350B/R	465	280	1000	1000	445	665	1825

(3) z = Inmersión mínima para motor sin camisa en funcionamiento continuo S1 (compatiblemente con el NPSHR)

y = Inmersión mínima para motor sin camisa en funcionamiento intermitente S3 (compatiblemente con el NPSHR)

(3) z = Mindesttauchtiefe für Motor ohne Außengehäuse in Dauerbetrieb S1 (kompatibel mit der NPSHR)

y = Mindesttauchtiefe für Motor ohne Außengehäuse in Aussetzbetrieb S3 (kompatibel mit der NPSHR)

(3) z = Immersione minima per motore senza mantello in funzione continuo S1 compatibilmente con l'NPSHR

y = Immersione minima con motore senza mantello in funzione intermittente S3 compatibilmente con l'NPSHR

Cod. 996486AD/01-26 - Copyright © 2006 Caprari S.p.A. - All Rights Reserved

KCD350T

Rodete bicanal *Zweikanal-Laufrad* **Girante bicanale**
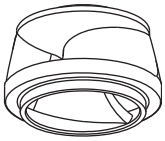

Tipo *Typ* **Tipo**	KCD350T..+...62N1	
Sondas térmicas *Temperaturfühler* **Sonde termiche**	Sì *Ja* **Sì**	
Sonda de conductividad *Leitfähigkeits-Aufnehmer* **Sonda di conduttività**	Sì *Ja* **Sì**	

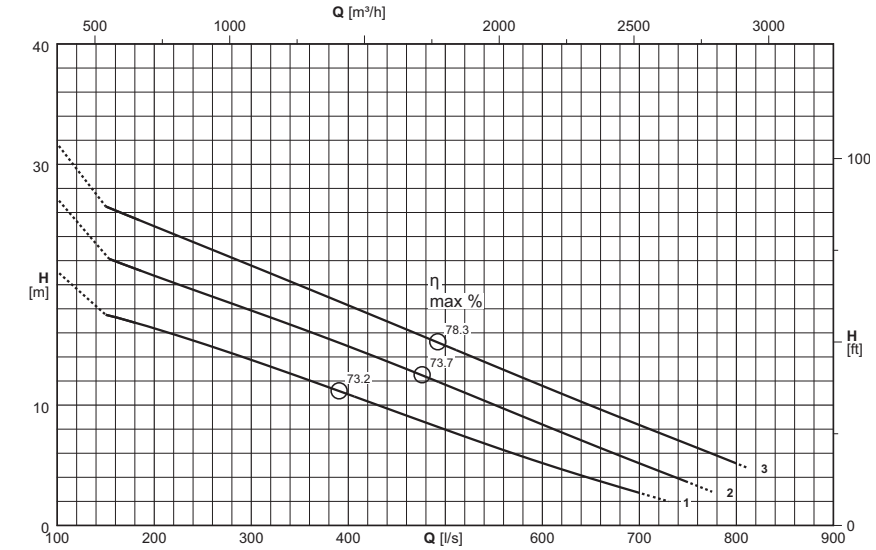

Versión cable (1) *Version kabel (1)* **Cavo Versione (1)**		
Electrobomba tipo *Elektropumpe Typ* **Elettropompa tipo**	Alimentación *Stromversorgung* **Alimentazione**	Auxiliar *Hilfskabel* **Ausiliario**
KCD350TP+060062N1/R	2x(4x50)x10	1x(5x1,5)x10
KCD350TO+060062N1	2x(4x50)x10	1x(5x1,5)x10
KCD350TH+082062N1/R	2x(4x50)x10	1x(5x1,5)x10
KCD350TG+082062N1	2x(4x50)x10	1x(5x1,5)x10
KCD350TB+100062N1/R	2x(4x50)x10	1x(5x1,5)x10
KCD350TA+100062N1	2x(4x50)x10	1x(5x1,5)x10

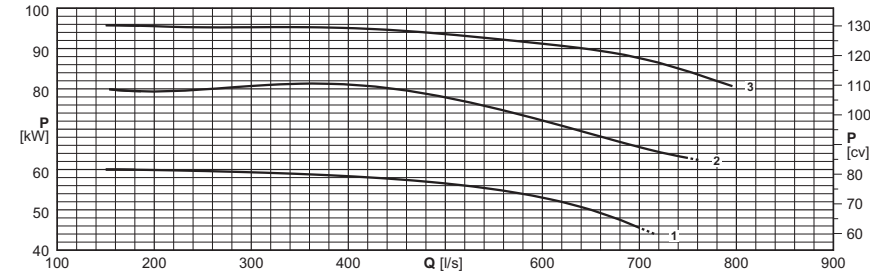

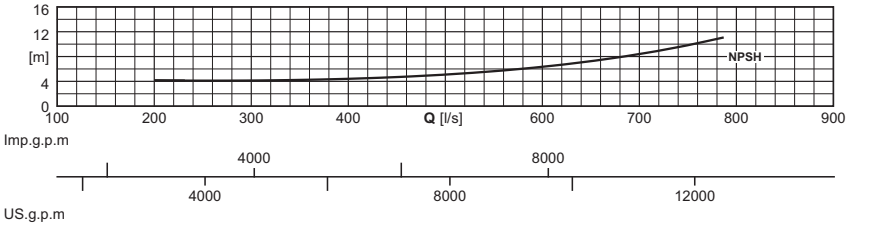

(1) = n. cables x (n° conductores por cable x sección [mm²]) x longitud cable [m] - Cable H07RN-F (OZOFLEX Plus)

Longitud cable superior de 10 m opcional

(1) = Stück Kabel x (N. der Leiter pro Kabel x Querschnitt [mm²] x Kabellänge [m] - Kabel H07RN-F (OZOFLEX Plus)

Kabellängen über 10 m auf Wunsch

(1) = n°. cavi x (n°. conduttori per cavo x sezione [mm²]) x lunghezza cavo [m] - Cavo H07RN-F (OZOFLEX Plus)

Lunghezza cavo superiore a 10 m - su richiesta

Electrobomba tipo *Elektropumpe typ* **Elettropompa tipo**	Curva *Kurve* **Curva**	Potencia motor *Motor-leistung* **Potenza motore**	Caudal *Fördermenge* **Portata**																		
			[l/s]	0	160	175	200	250	300	350	400	450	500	550	600	650	700	750	800	810
		P_2	**[m³/h]**	0	576	630	720	900	1080	1260	1440	1620	1800	1980	2160	2340	2520	2700	2880	2916
	(N°)	**[kW]**	Altura de carga *Förderhöe* **Prevalenza**																		
●KCD350TP+060062N1/R	1	60	**[m]**	21,1	17,3	17	16,4	15,1	13,8	12,3	10,9	9,4	8	6,5	5,2	3,9	2,7			
❍KCD350TO+060062N1	1	60	**[m]**	21,1	17,3	17	16,4	15,1	13,8	12,3	10,9	9,4	8	6,5	5,2	3,9	2,7			
●KCD350TH+082062N1/R	2	82	**[m]**	27,2	21,9	21,5	20,8	19,3	17,9	16,4	14,9	13,3	11,7	10	8,4	6,8	5,2	3,6		
❍KCD350TG+082062N1	2	82	**[m]**	27,2	21,9	21,5	20,8	19,3	17,9	16,4	14,9	13,3	11,7	10	8,4	6,8	5,2	3,6		
●KCD350TB+100062N1/R	3	100	**[m]**	31,7	26,2	25,7	24,9	23,2	21,6	19,9	18,3	16,6	14,9	13,3	11,6	10	8,3	6,8	5,2	4,8
❍KCD350TA+100062N1	3	100	**[m]**	31,7	26,2	25,7	24,9	23,2	21,6	19,9	18,3	16,6	14,9	13,3	11,6	10	8,3	6,8	5,2	4,8
$NPSH_R$			**[m]**				4,2	4,1	4,1	4,2	4,4	4,7	5,1	5,6	6,4	7,3	8,4	9,8	11,6	

● Versión para cámara seca (/R)

❍ Versión sumergida

P_2 = Potencia suministrada por el motor

Tolerancias sobre las prestaciones según normas: UNI/ISO 9906 Nivel 3B

Para las características de los motores ver página "Características motores"

Para los accesorios ver página "Accessories"

Los rodetes de la bomba son torneados para obtener el punto de trabajo requerido.

● *Für Trockeninstallation (/R)*

❍ *Naßinstallation*

P_2 *= Abgabeleistung Motor*

Toleranz der Leistungen gemäß der Normen: UNI/ISO 9906 Klasse 3B

Für die Motordaten bitte auf Seite "Merkmale der Motoren" nachschlagen.

Für die Zubehörteile bitte auf Seite "Zubehörteile" nachschlagen

Die Laufräder werden auf den Betriebspunkt abgedreht

● Esecuzione per camera asciutta (/R)

❍ Esecuzione Immersa

P_2 = Potenza resa dal motore

Tolleranze sulle prestazioni secondo norme: UNI/ISO 9906 Grado 3B

Per caratteristiche motori vedere pagina "caratteristiche motori"

Per accessori vedere pagina accessori

Le giranti vengono tornite in modo da ottenere il punto di lavoro richiesto

Cod. 996486AD/01-26 - Copyright © 2006 Caprari S.p.A. - All Rights Reserved

Versión fija sumergida
Stationäre Naßinstallation
Esecuzione immersa fissa

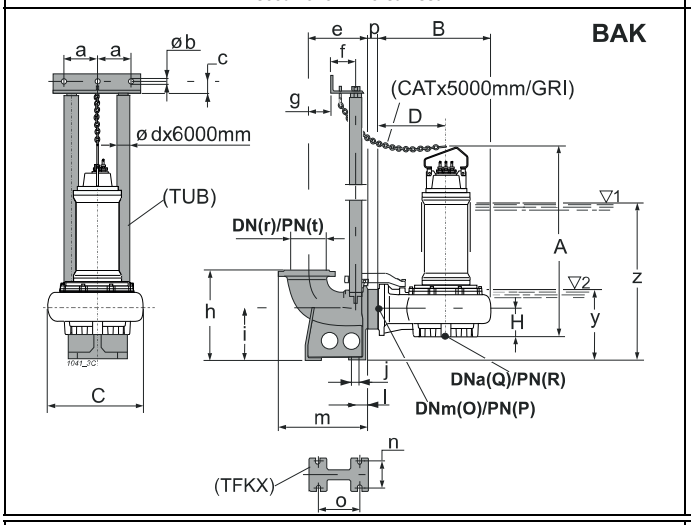

Versión sumergida con base soporte
Mobile Naßinstallation
Esecuzione immersa su telaio

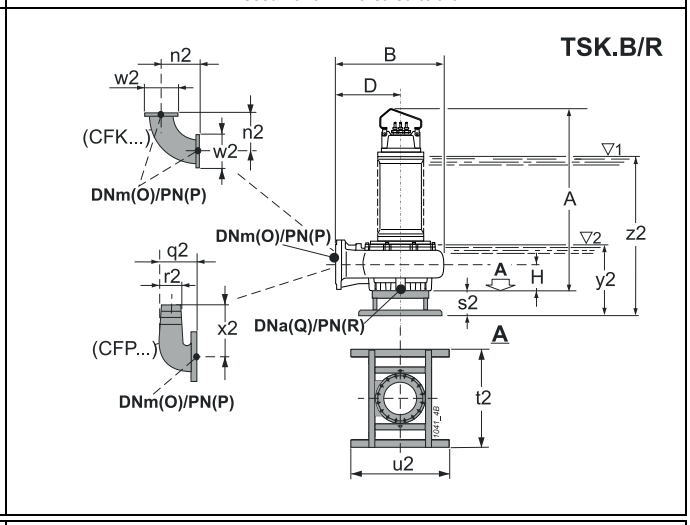

Versión para cámara seca - vertical (/R)
Für Trockeninstallation - senkrecht (/R)
Esecuzione per camera asciutta - verticale (/R)

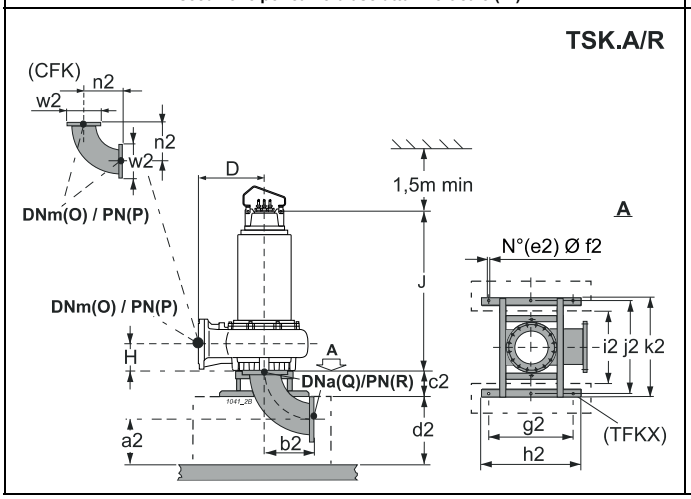

Versión para cámara seca - horizontal (/R)
Für Trockeninstallation - waagerecht (/R)
Esecuzione per camera asciutta - orizzontale (/R)

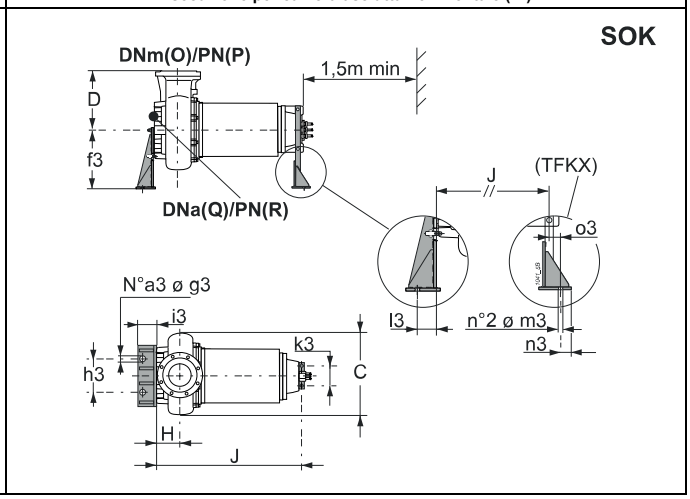

Tipo / *Typ* / **Tipo**	Paso libre / *Kugeldurchgang* / **Passaggio Libero**	Peso / *Gewicht* / **Peso**	A	B	C	D	H	J	O	P	Q	R	Accesorios / *Zubehör* / **Accessori**			
	[mm]	[kg]	[mm]										BAK.	SOK.	TSK.A/R	TSK.B/R
●KCD350TP+060062N1/R	Ø 164	1642	1908	1170	935	700	268	1540	350	10	350	10	S400/350 3"	350-280	350	-
❍KCD350TO+060062N1	Ø 164	1409	1908	1170	935	700	268	-	350	10	350	10	S400/350 3"	-	-	350
●KCD350TH+082062N1/R	Ø 164	1715	1908	1170	935	700	268	1540	350	10	350	10	S400/350 3"	350-280	350	-
❍KCD350TG+082062N1	Ø 164	1482	1908	1170	935	700	268	-	350	10	350	10	S400/350 3"	-	-	350
●KCD350TB+100062N1/R	Ø 164	1778	1908	1170	935	700	268	1540	350	10	350	10	S400/350 3"	350-280	350	-
❍KCD350TA+100062N1	Ø 164	1544	1908	1170	935	700	268	-	350	10	350	10	S400/350 3"	-	-	350

BAK.	a	b	c	d	e	f	g	h	i	j	l	m	n	o	p	r	t	y	z
BAKS400/350 3"	157,5	12,5	35	3"	525	117	320	920	575	24	95	810	400	510	50	400	10	767	1752

SOK.	a3	f3	g3	h3	i3	k3	l3	m3	n3	o3
SOK350-280	3	530	22	500	160	270	100	22	100	20

TSK.A/R	a2	b2	c2	d2	e2	f2	g2	h2	i2	j2	k2	n2	w2
TSK350A/R	345	540	280	600	6	22	850	1000	740	935	1000	540	505

TSK.B/R	n2	s2	t2	u2	w2	y2	z2
TSK350B/R	540	280	1000	1000	505	740	1725

(3) z = Inmersión mínima para motor sin camisa en funcionamiento continuo S1 (compatiblemente con el NPSHR)

y = Inmersión mínima para motor sin camisa en funcionamiento intermitente S3 (compatiblemente con el NPSHR)

(3) z = Mindesttauchtiefe für Motor ohne Außengehäuse in Dauerbetrieb S1 (kompatibel mit der NPSHR)

y = Mindesttauchtiefe für Motor ohne Außengehäuse in Aussetzbetrieb S3 (kompatibel mit der NPSHR)

(3) z = Immersione minima per motore senza mantello in funzione continuo S1 compatibilmente con l'NPSHR

y = Immersione minima con motore senza mantello in funzione intermittente S3 compatibilmente con l'NPSHR

Cod. 996486AD/01-26 - Copyright © 2006 Caprari S.p.A. - All Rights Reserved

KCD400U

Rodete bicanal *Zweikanal-Laufrad* **Girante bicanale**
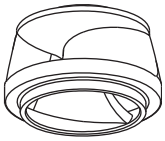

Tipo *Typ* **Tipo**	KCD400U..+...62N1	
Sondas térmicas *Temperaturfühler* **Sonde termiche**	Sì *Ja* **Sì**	
Sonda de conductividad *Leitfähigkeits-Aufnehmer* **Sonda di conduttività**	Sì *Ja* **Sì**	

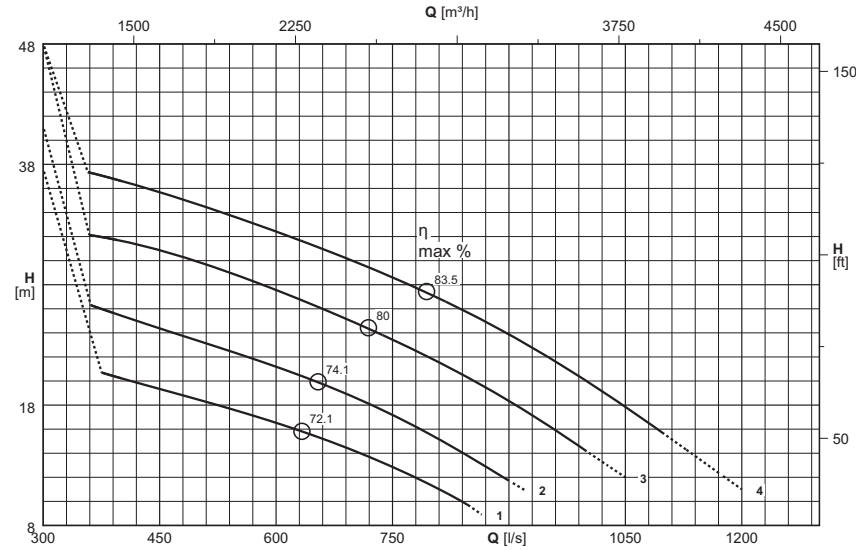

Versión cable (1) *Version kabel (1)* **Cavo Versione (1)**		
Electrobomba tipo *Elektropumpe Typ* **Elettropompa tipo**	Alimentación *Stromversorgung* **Alimentazione**	Auxiliar *Hilfskabel* **Ausiliario**
KCD400UL+145062N1	2x(4x70)x10	1x(5x1,5)x10
KCD400UG+180062N1	4x(4x35)x10	1x(5x1,5)x10
KCD400UD+220062N1	4x(4x50)x10	1x(5x1,5)x10
KCD400UA+260062N1	4x(4x70)x10	1x(5x1,5)x10

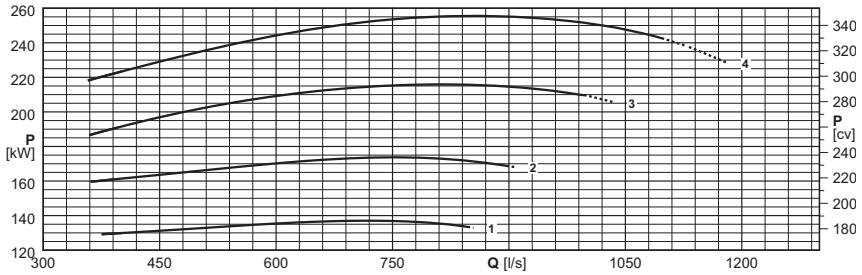

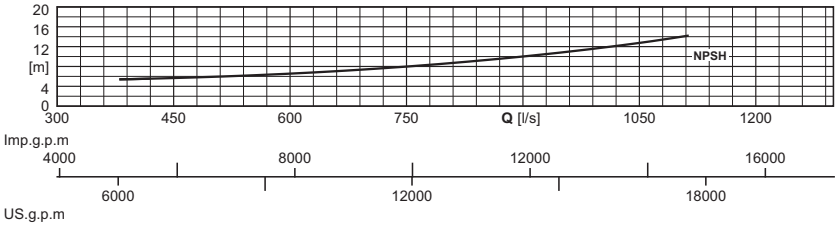

(1) = n. cables x (n° conductores por cable x sección [mm²]) x longitud cable [m] - Cable H07RN-F (OZOFLEX Plus)

Longitud cable superior de 10 m opcional

(1) = Stück Kabel x (N. der Leiter pro Kabel x Querschnitt [mm²] x Kabellänge [m] - Kabel H07RN-F (OZOFLEX Plus)

Kabellängen über 10 m auf Wunsch

(1) = n°. cavi x (n°. conduttori per cavo x sezione [mm²]) x lunghezza cavo [m] - Cavo H07RN-F (OZOFLEX Plus)

Lunghezza cavo superiore a 10 m - su richiesta

Electrobomba tipo *Elektropumpe typ* **Elettropompa tipo**	Curva *Kurve* **Curva**	Potencia motor *Motor-leistung* **Potenza motore**	Caudal *Fördermenge* **Portata**																			
			[l/s]	0	375	400	450	500	550	600	650	700	750	800	850	900	950	1000	1050	1100	1150	1200
		P_2	**[m³/h]**	0	1350	1440	1620	1800	1980	2160	2340	2520	2700	2880	3060	3240	3420	3600	3780	3960	4140	4320
	(N°)	**[kW]**	Altura de carga *Förderhöe* **Prevalenza**																			
KCD400UL+145062N1	1	145	**[m]**	29,6		20,2	19,3	18,4	17,5	16,5	15,4	14,2	12,9	11,3	9,5							
KCD400UG+180062N1	2	180	**[m]**	33,1	26	25,4	24,4	23,3	22,3	21,2	20	18,7	17,2	15,5	13,7	11,7						
KCD400UD+220062N1	3	220	**[m]**	40,2	31,9	31,6	30,8	29,9	28,8	27,6	26,3	24,9	23,4	21,9	20,2	18,3	16,3	14,2	12			
KCD400UA+260062N1	4	260	**[m]**	45,8	37,1	36,6	35,7	34,6	33,6	32,4	31,2	29,9	28,6	27,2	25,6	23,9	22	20	17,8	15,6	13,3	11
$NPSH_R$			**[m]**			5,5	5,7	5,9	6,2	6,6	7	7,4	8	8,6	9,3	10	10,8	11,7	12,7	13,9		

P_2 = Potencia suministrada por el motor

Tolerancias sobre las prestaciones según normas: UNI/ISO 9906 Nivel 3B

Para las características de los motores ver página "Características motores"

Para los accesorios ver página "Accessories"

Los rodetes de la bomba son torneados para obtener el punto de trabajo requerido.

P_2 = Abgabeleistung Motor

Toleranz der Leistungen gemäß der Normen: UNI/ISO 9906 Klasse 3B

Für die Motordaten bitte auf Seite "Merkmale der Motoren" nachschlagen.

Für die Zubehörteile bitte auf Seite "Zubehörteile" nachschlagen

Die Laufräder werden auf den Betriebspunkt abgedreht

P_2 = Potenza resa dal motore

Tolleranze sulle prestazioni secondo norme: UNI/ISO 9906 Grado 3B

Per caratteristiche motori vedere pagina "caratteristiche motori"

Per accessori vedere pagina accessori

Le giranti vengono tornite in modo da ottenere il punto di lavoro richiesto

Cod. 996486AD/01-26 - Copyright © 2006 Caprari S.p.A. - All Rights Reserved

Versión fija sumergida
Stationäre Naßinstallation
Esecuzione immersa fissa

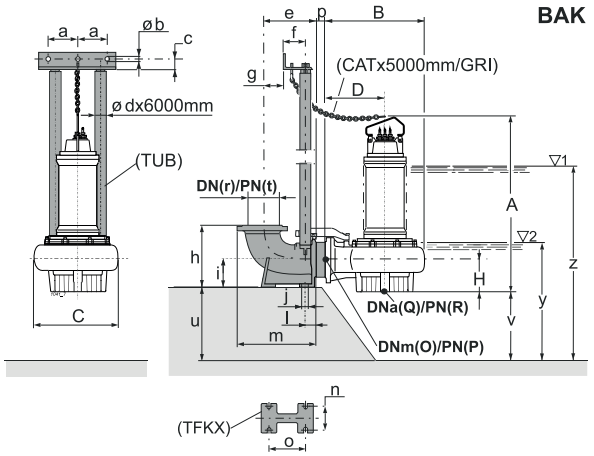

Versión para cámara seca - vertical (/R)
Für Trockeninstallation - senkrecht (/R)
Esecuzione per camera asciutta - verticale (/R)

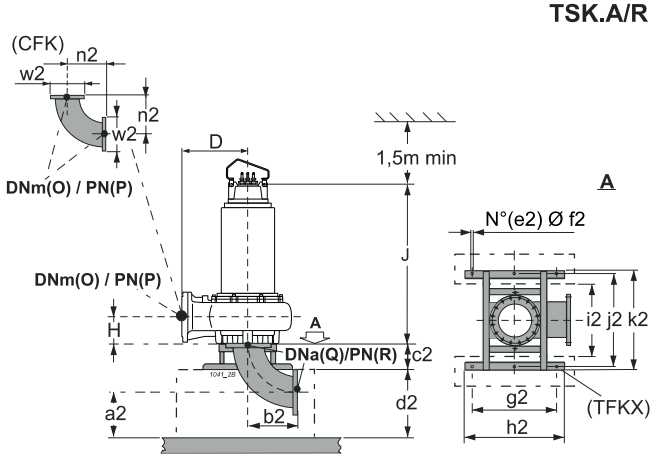

Versión para cámara seca - horizontal (/R)
Für Trockeninstallation - waagerecht (/R)
Esecuzione per camera asciutta - orizzontale (/R)

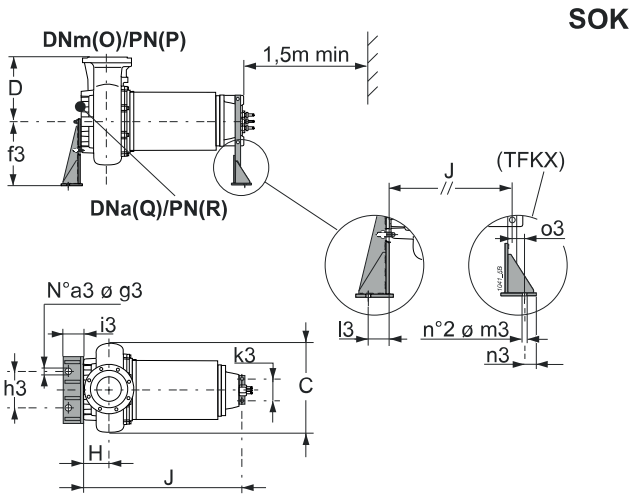

Tipo / *Typ* / **Tipo**	Paso libre / *Kugeldurchgang* / **Passaggio Libero**	Peso / *Gewicht* / **Peso**	A	B	C	D	H	J	O	P	Q	R	Accesorios / *Zubehör* / **Accessori**		
	[mm]	[kg]	[mm]										BAK.	SOK.	TSK.A
KCD400UL+145062N1	Ø 110	2390	2516	1390	1074	850	352	-	400	10	400	10	400/400 3"	-	-
KCD400UL+145062N1/R	Ø 110	2610	2516	1390	1074	850	352	2138	400	10	400	10	400/400 3"	400	400
KCD400UG+180062N1	Ø 110	2450	2516	1390	1074	850	352	-	400	10	400	10	400/400 3"	-	-
KCD400UG+180062N1/R	Ø 110	2670	2516	1390	1074	850	352	2138	400	10	400	10	400/400 3"	400	400
KCD400UD+220062N1	Ø 110	2980	2716	1390	1074	850	352	-	400	10	400	10	400/400 3"	-	-
KCD400UD+220062N1/R	Ø 110	3240	2716	1390	1074	850	352	2338	400	10	400	10	400/400 3"	400	400
KCD400UA+260062N1	Ø 110	3120	2716	1390	1074	850	352	-	400	10	400	10	400/400 3"	-	-
KCD400UA+260062N1/R	Ø 110	3380	2716	1390	1074	850	352	2338	400	10	400	10	400/400 3"	400	400

BAK.	a	b	c	d	e	f	g	h	i	j	l	m	n	o	p	r	t	u	v	y	z
BAK400/400 3"	157,5	12,5	35	3"	675	117	440	750	300	28	120	975,5	580	615	57	400	10	300	250	1150	2100

SOK.	a3	f3	g3	h3	i3	k3	l3	m3	n3	o3
SOK400	3	690	22	640	180	270	100	22	100	20

TSK.A	a2	b2	c2	d2	e2	f2	g2	h2	i2	j2	k2	n2	w2
TSK400A	375	620	285	710	6	26	1050	1150	850	1130	1259	620	565

(3) z = Inmersión mínima para motor sin camisa en funcionamiento continuo S1 (compatiblemente con el NPSHR)

y = Inmersión mínima para motor sin camisa en funcionamiento intermitente S3 (compatiblemente con el NPSHR)

(3) z = Mindesttauchtiefe für Motor ohne Außengehäuse in Dauerbetrieb S1 (kompatibel mit der NPSHR)

y = Mindesttauchtiefe für Motor ohne Außengehäuse in Aussetzbetrieb S3 (kompatibel mit der NPSHR)

(3) z = Immersione minima per motore senza mantello in funzione continuo S1 compatibilmente con l'NPSHR

y = Immersione minima con motore senza mantello in funzione intermittente S3 compatibilmente con l'NPSHR

Cod. 996486AD/01-26 - Copyright © 2006 Caprari S.p.A. - All Rights Reserved

KCD500V

Rodete bicanal *Zweikanal-Laufrad* **Girante bicanale**
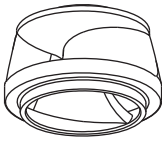

Tipo *Typ* **Tipo**	KCD500V..+...62N1	
Sondas térmicas *Temperaturfühler* **Sonde termiche**	Sì *Ja* **Sì**	
Sonda de conductividad *Leitfähigkeits-Aufnehmer* **Sonda di conduttività**	Sì *Ja* **Sì**	

Versión cable (1) *Version kabel (1)* **Cavo Versione (1)**		
Electrobomba tipo *Elektropumpe Typ* **Elettropompa tipo**	Alimentación *Stromversorgung* **Alimentazione**	Auxiliar *Hilfskabel* **Ausiliario**
KCD500VP+145062N1	2x(4x70)x10	1x(5x1,5)x10
KCD500VL+180062N1	4x(4x35)x10	1x(5x1,5)x10
KCD500VG+220062N1	4x(4x50)x10	1x(5x1,5)x10
KCD500VD+275062N1	4x(4x70)x10	1x(5x1,5)x10
KCD500VA+345062N1	4x(4x95)x10	1x(5x1,5)x10

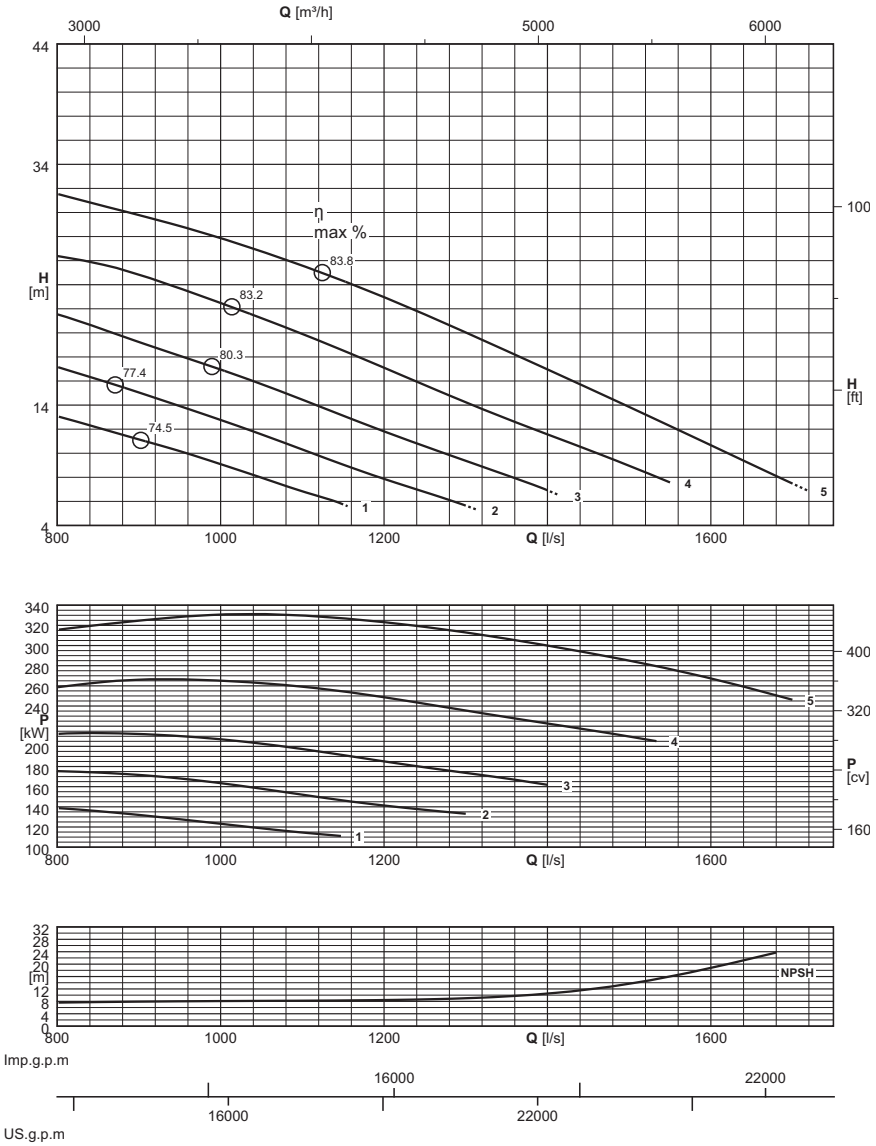

(1) = n. cables x (n° conductores por cable x sección [mm²]) x longitud cable [m] - Cable H07RN-F (OZOFLEX Plus)

Longitud cable superior de 10 m opcional

(1) = Stück Kabel x (N. der Leiter pro Kabel x Querschnitt [mm²] x Kabellänge [m] - Kabel H07RN-F (OZOFLEX Plus)

Kabellängen über 10 m auf Wunsch

(1) = n°. cavi x (n°. conduttori per cavo x sezione [mm²]) x lunghezza cavo [m] - Cavo H07RN-F (OZOFLEX Plus)

Lunghezza cavo superiore a 10 m - su richiesta

Electrobomba tipo *Elektropumpe typ* **Elettropompa tipo**	Curva *Kurve* **Curva**	Potencia motor *Motor-leistung* **Potenza motore**	Caudal *Fördermenge* **Portata**																					
			[l/s]	0	800	850	900	950	1000	1050	1100	1150	1200	1250	1300	1350	1400	1450	1500	1550	1600	1650	1700	1720
		P_2	**[m³/h]**	0	2880	3060	3240	3420	3600	3780	3960	4140	4320	4500	4680	4860	5040	5220	5400	5580	5760	5940	6120	6192
	(N°)	**[kW]**	Altura de carga *Förderhöe* **Prevalenza**																					
KCD500VP+145062N1	1	145	**[m]**	20	13,1	12,1	11,1	10,2	9,1	8	6,8	5,7												
KCD500VL+180062N1	2	180	**[m]**	25	17,2	16,1	15	13,9	12,8	11,6	10,3	9,1	7,9	6,8	5,6									
KCD500VG+220062N1	3	220	**[m]**	30	21,5	20,4	19,2	18,1	16,9	15,7	14,4	13,1	11,8	10,6	9,4	8,2	6,9							
KCD500VD+275062N1	4	275	**[m]**	35	26,4	25,7	24,8	23,7	22,5	21,2	19,9	18,5	17,1	15,7	14,2	12,9	11,6	10,3	9	7,6				
KCD500VA+345062N1	5	345	**[m]**	40	31,6	30,7	29,8	28,9	27,9	26,8	25,6	24,3	23	21,5	20	18,5	17	15,4	13,8	12,3	10,7	9,1	7,5	6,9
$NPSH_R$			**[m]**		7,6	7,8	7,9	8	8,1	8,1	8,2	8,3	8,4	8,6	9	9,6	10,5	11,9	13,7	16	18,8	21,9	25	

P_2 = Potencia suministrada por el motor

Tolerancias sobre las prestaciones según normas:
UNI/ISO 9906 Nivel 3B

Para las características de los motores ver página "Características motores"

Para los accesorios ver página "Accessories"

Los rodetes de la bomba son torneados para obtener el punto de trabajo requerido.

P_2 = Abgabeleistung Motor

Toleranz der Leistungen gemäß der Normen:
UNI/ISO 9906 Klasse 3B

Für die Motordaten bitte auf Seite "Merkmale der Motoren" nachschlagen.

Für die Zubehörteile bitte auf Seite "Zubehörteile" nachschlagen

Die Laufräder werden auf den Betriebspunkt abgedreht

P_2 = Potenza resa dal motore

Tolleranze sulle prestazioni secondo norme:
UNI/ISO 9906 Grado 3B

Per caratteristiche motori vedere pagina "caratteristiche motori"

Per accessori vedere pagina accessori

Le giranti vengono tornite in modo da ottenere il punto di lavoro richiesto

Cod. 996486AD/01-26 - Copyright © 2006 Caprari S.p.A. - All Rights Reserved

Versión fija sumergida
Stationäre Naßinstallation
Esecuzione immersa fissa

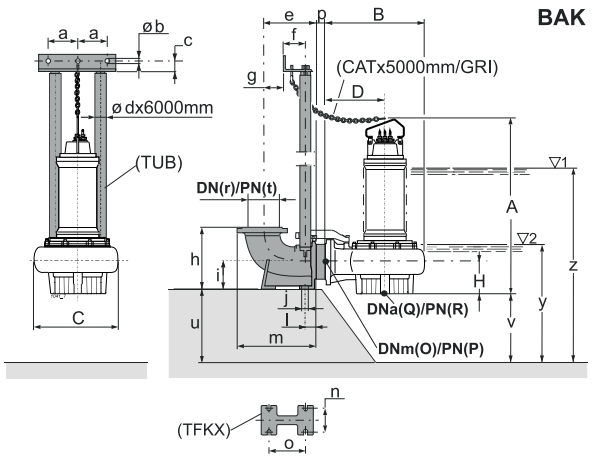

Versión para cámara seca - vertical (/R)
Für Trockeninstallation - senkrecht (/R)
Esecuzione per camera asciutta - verticale (/R)

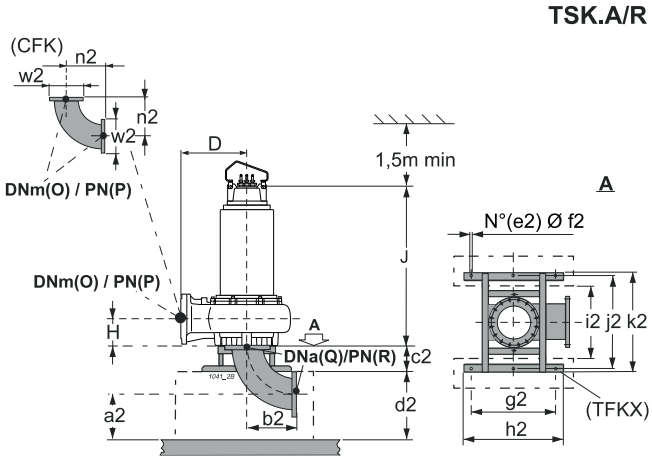

Versión para cámara seca - horizontal (/R)
Für Trockeninstallation - waagerecht (/R)
Esecuzione per camera asciutta - orizzontale (/R)

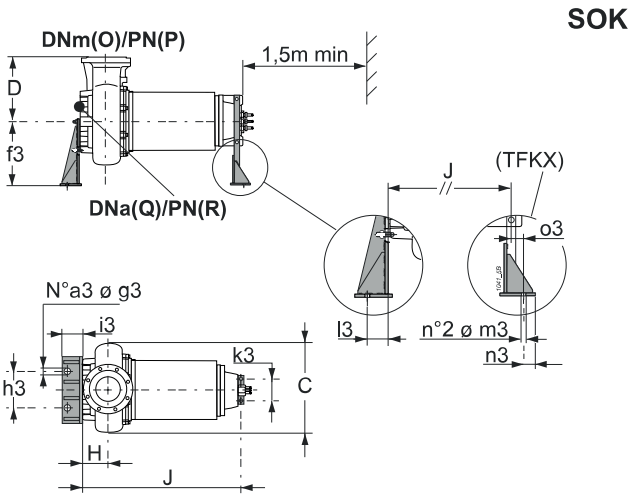

Tipo / *Typ* / **Tipo**	Paso libre / *Kugeldurchgang* / **Passaggio Libero**	Peso / *Gewicht* / **Peso**	A	B	C	D	H	J	O	P	Q	R	Accesorios / *Zubehör* / **Accessori**		
	[mm]	**[kg]**	**[mm]**										BAK.	SOK.	TSK.A
KCD500VP+145062N1	Ø 72	2790	2746,3	1744,5	1299,5	1120	493	-	500	10	500	10	500/500 3"	-	-
KCD500VP+145062N1/R	Ø 72	3010	2746,3	1744,5	1299,5	1120	493	2368,3	500	10	500	10	500/500 3"	500	500
KCD500VL+180062N1	Ø 72	2853	2746,3	1744,5	1299,5	1120	493	-	500	10	500	10	500/500 3"	-	-
KCD500VL+180062N1/R	Ø 72	3073	2746,3	1744,5	1299,5	1120	493	2368,3	500	10	500	10	500/500 3"	500	500
KCD500VG+220062N1	Ø 72	3265	2946,3	1744,5	1299,5	1120	493	-	500	10	500	10	500/500 3"	-	-
KCD500VG+220062N1/R	Ø 72	3525	2946,3	1744,5	1299,5	1120	493	2568,3	500	10	500	10	500/500 3"	500	500
KCD500VD+275062N1	Ø 72	3445	2946,3	1744,5	1299,5	1120	493	-	500	10	500	10	500/500 3"	-	-
KCD500VD+275062N1/R	Ø 72	3965	2946,3	1744,5	1299,5	1120	493	2568,3	500	10	500	10	500/500 3"	500	500
KCD500VA+345062N1	Ø 72	4334	3431,6	1744,5	1299,5	1120	493	-	500	10	500	10	500/500 3"	-	-
KCD500VA+345062N1/R	Ø 72	4754	3431,6	1744,5	1299,5	1120	493	2998,3	500	10	500	10	500/500 3"	500	500

BAK.	a	b	c	d	e	f	g	h	i	j	l	m	n	o	p	r	t	u	v	y	z
BAK500/500 3"	157,5	12,5	35	3"	845,7	117	558,8	937,5	375	28	152	1180,7	680	775	57	500	10	400	285	1435	2730

SOK.	a3	f3	g3	h3	i3	k3	l3	m3	n3	o3
SOK500	3	800	32	740	220	400	100	32	150	35

TSK.A	a2	b2	c2	d2	e2	f2	g2	h2	i2	j2	k2	n2	w2
TSK500A	435	762	508	1197	6	26	1400	1500	1050	1415	1570	766	670

(3) z = Inmersión mínima para motor sin camisa en funcionamiento continuo S1 (compatiblemente con el NPSHR)

y = Inmersión mínima para motor sin camisa en funcionamiento intermitente S3 (compatiblemente con el NPSHR)

(3) z = Mindesttauchtiefe für Motor ohne Außengehäuse in Dauerbetrieb S1 (kompatibel mit der NPSHR)

y = Mindesttauchtiefe für Motor ohne Außengehäuse in Aussetzbetrieb S3 (kompatibel mit der NPSHR)

(3) z = Immersione minima per motore senza mantello in funzione continuo S1 compatibilmente con l'NPSHR

y = Immersione minima con motore senza mantello in funzione intermittente S3 compatibilmente con l'NPSHR

Cod. 996486AD/01-26 - Copyright © 2006 Caprari S.p.A. - All Rights Reserved

Accesorios
Zubehör
Accessori

Se ofrecen además: tirafondos; reguladores de nivel y cuadros eléctricos

Außerdem lieferbar: Ankerschrauben, Niveauschalter und Schaltkästen

Sono inoltre disponibili: tirafondi, regolatori di livello e quadri elettrici

Base para acoplamiento automático (*) *Automatischer Kupplungsfußkrümmer (*)* **Piede di accoppiamento automatico (*)**	Tipo *Typ* **Tipo**	A		B		Peso *Gewicht* **Peso**	Electrobomba tipo *Elektropumpe Typ* **Elettropompa tipo**				
		DN	UNI PN	DN	UNI PN	**[Kg]**	KCM250T	KCD300T	KCD350T	KCD400U	KCD500V
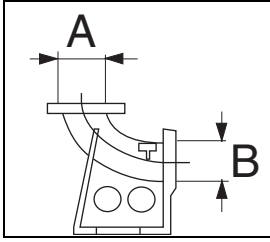	BAK400/400 3"	400	10	400	10	419	-	-	-	●	-
	BAK500/500 3"	500	10	500	10	689	-	-	-	-	●
	BAKS300/250 3"	300	10	250	10	204	●	-	-	-	-
	BAKS350/300 3"	350	10	300	10	252	-	●	-	-	-
	BAKS400/350 3"	400	10	350	10	318	-	-	●	-	-

(*) = Con:
Abrazadera cuerpo de impulsión (fundición modular)
Soporte para tubos de guía (acero inoxidable)
Piezas menores

(*) = Komplett mit:
Pumpengehäusebügel (Sphäroguß)
Obere Führungsrohrbefestigung (Edelstahl)
Kleinteile

(*) = Completo di:
Staffa corpo premente (ghisa sferoidale)
Staffa per tubi guida (acciaio inox)
Minuteria

Tubos guía (*) (acero galvanizado en caliente) *Führungsrohre (*) (feuerverzinkter Stahl)* **Tubi guida (*) (acciaio zincato a caldo)**	Tipo *Typ* **Tipo**	Peso *Gewicht* **Peso**	Electrobomba tipo *Elektropumpe Typ* **Elettropompa tipo**				
		[Kg]	KCM250T	KCD300T	KCD350T	KCD400U	KCD500V
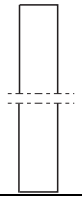	TUB 3"	51	●	●	●	●	●

(*) = Opcional: acero inoxidable

(*) = Auf Wunsch: Edelstahl

(*) = Su richiesta: acciaio inox

Kit Cadena y mosquetón (*) *Kette und Schäckel Kit (*)* **Kit Catena e Grillo (*)**	Tipo *Typ* **Tipo**	Caudal máx *Max. Belastbarkeit* **Portata max**	Longitud *Länge* **Lunghezza**	Electrobomba tipo *Elektropumpe Typ* **Elettropompa tipo**				
		[Kg]	**[m]**	KCM250T	KCD300T	KCD350T	KCD400U	KCD500V
CAT	CAT D.14 / GRL D.16	2500	5	●	●	●	-	-
	CAT D.16 / GRL D.20	4000	5	-	-	-	●	●
GRI								

(*) = Opcional: acero inoxidable

(*) = Auf Wunsch: Edelstahl

(*) = Su richiesta: acciaio inox

Estructura de soporte (acero galvanizado en caliente) *Stützgestell (feuerverzinkter Stahl)* **Telaio di sostegno (acciaio zincato a caldo)**	Tipo *Typ* **Tipo**	Peso *Gewicht* **Peso**	Electrobomba tipo *Elektropumpe Typ* **Elettropompa tipo**				
		[Kg]	KCM250T	KCD300T	KCD350T	KCD400U	KCD500V
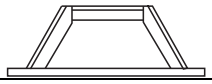	TSK350B/R	53	●	●	●	-	-

Curva con brida portatubo (acero galvanizado) *Flanschbogen für Schlauchanschluß (feuerverzinkter Stahl)* **Curva flangiata portagomma (acciaio zincato a caldo)**	Tipo *Typ* **Tipo**	Peso *Gewicht* **Peso**	Electrobomba tipo *Elektropumpe Typ* **Elettropompa tipo**				
		[Kg]	KCM250T	KCD300T	KCD350T	KCD400U	KCD500V
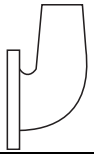	CFP250	51	●	-	-	-	-

Cod. 996486AD/01-26 - Copyright © 2006 Caprari S.p.A. - All Rights Reserved

caprari

Accesorios
Zubehör
Accessori

Tubos guía (Acero con pintura protectora) *Führungsrohre (Stahl mit Schutzlack)* **Supporti (acciaio con vernice protettiva)**	Tipo *Typ* **Tipo**	Peso *Gewicht* **Peso**	Electrobomba tipo *Elektropumpe Typ* **Elettropompa tipo**				
		[Kg]	KCM250T	KCD300T	KCD350T	KCD400U	KCD500V
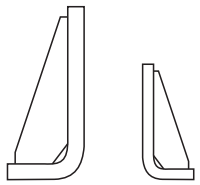	SOK350-250	73	-	90	-	-	-
	SOK350-280	115	100-120-145	100-120-145	60-82-100	-	-
	SOK350-315	115	180	180	-	-	-
	SOK400	168	-	-	-	145-180-220-260	-
	SOK500	310	-	-	-	-	145-180-220-275-345

Estructura de soporte (acero galvanizado en caliente) *Stützgestell (feuerverzinkter Stahl)* **Telaio di sostegno (acciaio zincato a caldo)**	Tipo *Typ* **Tipo**	A		B		Peso *Gewicht* **Peso**	Electrobomba tipo *Elektropumpe Typ* **Elettropompa tipo**				
		DN	UNI PN	DN	UNI PN	**[Kg]**	KCM250T	KCD300T	KCD350T	KCD400U	KCD500V
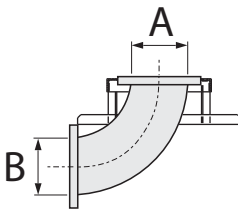	TSK250A/R	250	10	250	10	101	●	-	-	-	-
	TSK300A/R	300	10	300	10	116	-	●	-	-	-
	TSK350A/R	350	10	350	10	128	-	-	●	-	-
	TSK400A	400	10	400	10	253	-	-	-	●	-
	TSK500A	500	10	500	10	0	-	-	-	-	●

(*) = Versión para cámara seca *(*) = Für Trockeninstallation* **(*) = Esecuzione per camera asciutta**

Curva embridada (acero galvanizado) *Flanschkrümmer (feuerverzinkter Stahl)* **Curva flangiata (acciaio zincato a caldo)**	Tipo *Typ* **Tipo**	A		B		Peso *Gewicht* **Peso**	Electrobomba tipo *Elektropumpe Typ* **Elettropompa tipo**				
		DN	UNI PN	DN	UNI PN	**[Kg]**	KCM250T	KCD300T	KCD350T	KCD400U	KCD500V
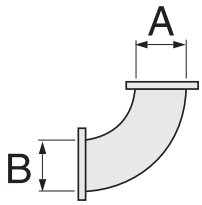	CFK250	250	10	250	10	43,5	●	-	-	-	-
	CFK300	300	10	300	10	62	-	●	-	-	-
	CFK350	350	10	350	10	87,5	-	-	●	-	-
	CFK400	400	10	400	10	0	-	-	-	●	-
	CFK500	500	10	500	10	0	-	-	-	-	●

Cod. 996486AD/01-26 - Copyright © 2006 Caprari S.p.A. - All Rights Reserved

Características motores a 50 Hz (*N/X)
*Merkmale der 50 Hz - Motoren (*N/X)*
Caratteristiche motori a 50 Hz (*N/X)

Polos *Pole* **Poli**	Motor tipo *Motor Typ* **Motore tipo**	Potencia motor *Motor-leistung* **Potenza motore**		Consumo *Stromaufnahme* **Assorbimento**	Arranque directo *Direktes Starten* **Avviamento diretto**	Arranque directo2 *Direktes Starten2* **Avviamento diretto2**		Máx. arranques/hora *Max. Anläufe/Stunde* **Max avviamenti/ora**	Grado de intermitencia *Grad des Aussetzbetriebs* **Grado di intermittenza**
		P_1	P_2	IN (400V)		(Estándar) *(Standard)* **(Standard)**			
		[kW]		**[A]**	I_S/I_N	Directo *Direktes* **Diretto**	Y - Δ	No.	S3 **[%]**
6	KC06006..T280..	65,9	60	109,8	6,7	●	●	8	-
	KC08206..T280..	89,1	82	144,8	6,7	●	●	8	-
	KC10006..T280..	109,9	100	177	6,7	●	●	8	-
	KC14506..U315..	154,26	145	235	6,6	●	●	6	-
	KC14506..V315..	152,4	145	262	5,12	●	●	10	-
	KC18006..U315..	189,47	180	280	6,3	●	●	6	-
	KC18006..V315..	189,7	180	347	5,7	●	●	10	-
	KC22006..U315..	231,58	220	375	6,8	●	●	6	-
	KC22006..V315..	231,78	220	412	6,64	●	●	10	-
	KC26006..U315..	273,68	260	465	6,8	●	●	6	-
	KC27506..V315..	286,95	275	498	6	●	●	10	-
	KC34506..V355..	368	345	595	6,21	●	●	10	-
4	KC09004..T250..	97,8	90	159	6,7	●	●	10	-
	KC10004..T280..	109,9	100	184,1	6,7	●	●	8	-
	KC12004..T280..	131,9	120	223,4	6,4	●	●	8	-
	KC14504..T280..	154,3	145	261,6	7	●	●	8	-
	KC18004..T315..	191,5	180	321,2	6,8	●	●	6	-

*N = Versión estàndard
*X = Versión antideflagrante
P_1 = Potencia absorbida motor
P_2 = Potencia suminitrada por el motor
I_N = Potencia suministrada motor
I_S = Corriente de arranque

- Las electrobombas pueden funcionar en servicio continuo S1 con motor sumergido, en servicio intermitente S3 (ver relativos grados de intermitencia en la tabla) con motor no sumergido.
El servicio S3 indica un funcionamiento intermitente con ciclos iguales de 10 minutos de los que se señalan los minutos del ciclo en el que el motor puede funcionar (Ej.: S3 = 25% el funcionamiento está compuesto de una secuencia repetitiva de 2,5 min. de funcionamiento y de 7,5 min. de parada). Ver norma CEI EN 60034-1.

- Los motores electricos están previstos para ser alimentados a las siguientes tensiones nominales de red: 400V ±10% estándar; 230V ±10% sobre demanda.

Tensiones distintas bajo pedido.

**N = Standard Version*
**X = Ex-geschützer Version*
P_1 = Vom Motor aufgenommene Leistung
P_2 = Abgabeleistung Motor
I_N = Vom Motor abgegebene Leistung
I_S = Anlaufstrom

- Die Elektropumpen sind mit untergetauchtem Motor für den Dauerbetrieb S1 und mit nicht untergetauchtem Motor für den Aussetzbetrieb S3 (vgl. Grad des Aussetzbetriebs in der Tabelle) geeignet.
Die Betriebsart S3 steht für Aussetzbetrieb, der sich aus Zyklen von je 10 Minuten Dauer zusammensetzt, von denen die Minuten des Zyklus angegeben werden, in denen der Motor laufen kann (Bsp.: S3 = 25%). Der Betrieb setzt sich aus einer Sequenz zusammen, in der sich 2,5 min Betrieb und 7,5 min Pause wiederholen. Vgl. Norm CEI EN 60034-1.

- Die Elektromotoren sind vorgesehen für folgende Spannungen: 400 V ± 10% Standard; 230 V ± 10% auf Wunsch.

Andere Spannungen auf Wunsch.

***N = Versione standard**
***X = Versione antideflagrante**
P_1 = Potenza assorbita motore
P_2 = Potenza resa dal motore
I_N = Corrente nominale
I_S = Corrente di avviamento

- Le elettropompe sono atte a funzionare in servizio continuo S1 con motore immerso, in servizio intermittente S3 con motore non immerso (vedi relativi gradi di intermittenza nella tabella).
Il servizio S3 sta ad indicare un funzionamento intermittente composto da cicli tutti uguali di 10 minuti di cui si indicano i minuti del ciclo in cui il motore può funzionare (Es. : S3 = 25% il funzionamento è composto da una sequenza ripetitiva di 2,5 minuti di funzionamento e di 7,5 minuti di sosta). Vedi norma CEI EN 60034-1.

- I motori elettrici sono previsti per essere alimentati alle seguenti tensioni nominali di rete: 400 V ± 10% standard; 230 V ± 10% a richiesta.

Tensioni diverse su richiesta.

Cod. 996486AD/01-26 - Copyright © 2006 Caprari S.p.A. - All Rights Reserved

Bridas (UNI EN 1092-2)
Flansche (UNI EN 1092-2)
Flange (UNI EN 1092-2)

DN80-PN16(*)

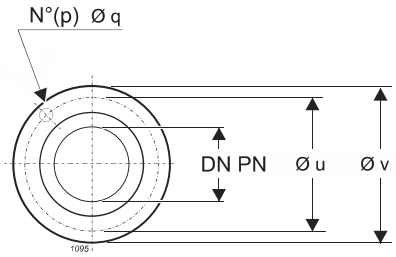

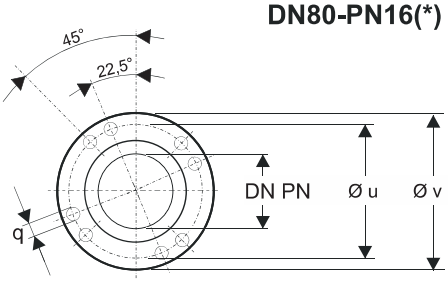

per K.M100N_ 4 poli: DNm=DN100-PN16 øq=M16
for K.M100N_ 4 poles: DNm=DN100-PN16 øq=M16

n°4 fori DN80 PN16 + n°4 fori ex DN80 PN10
n°4 holes DN80 PN16 + n°4 holes ex DN80 PN10

Boca ø *ø Öffnung* **ø Bocca**	Orificios *Bohrungen* **Fori**		**ø u**	**ø v**
	p	**q DNa - q DNm**		
DN [mm] - PN [bar]	**N°**	**ø [mm]**	**[mm]**	
DN65 - PN16	4	(-) - 18	145	185
DN65 - PN16 (*)	4	M16 - (-)	145	185
DN80 - ex PN10	4	(-) - 18	160	200
DN80 - PN16	8	(-) - 18	160	200
DN80 - PN16 (*)	4	M16 - (-)	160	200
DN100 - PN16	8	(-) - 18	180	220
DN100 - PN16	8	M16 - (-)	180	220
DN100 - PN16 (*)	4	M16 - (-)	180	220
DN150 - PN16	8	(-) - 22	240	285
DN150 - PN16	8	M20 - (-)	240	285
DN150 - PN16 (*)	4	M20 - (-)	240	285
DN200 - PN10	8	M20 - 22	295	340
DN250 - PN10	12	M20 - 22	350	395
DN300 - PN10	12	M20 - 22	400	445
DN350 - PN10	16	M20 - 22	460	505
DN400 - PN10	8	(M24) - (-)	515	565
DN400 - PN10	16	(-) - 26	515	565
DN500 - PN10	8	(M24) - (-)	620	670
DN500 - PN10	20	(-) - 26	620	670

Cod. 996486AD/01-26 - Copyright © 2006 Caprari S.p.A. - All Rights Reserved

Cod. 996486AD/01-26 - Copyright © 2006 Caprari S.p.A. - All Rights Reserved

Las dimensiones tienen carácter indicativo. El diseño ejecutivo se suministrará bajo pedido en fase de orden.
CAPRARI S.p.A. se reserva el derecho de efectuar modificaciones para mejorar sus productos en cualquier momento sin obligación de aviso previo.

Die Abmessungen sind nur Anhaltswerte. Die definitive Zeichnung wird auf Anfrage in der Bestellphase geliefert.
CAPRARI S.p.A. behält sich das Recht vor, jederzeit und ohne Vorbescheid Änderungen zur Verbesserung der eigenen Produkte vorzunehmen.

Le dimensioni hanno valore indicativo. Il disegno esecutivo sarà fornito su richiesta in fase d'ordine.
CAPRARI S.p.A. si riserva facoltà di apportare modifiche atte a migliorare i propri prodotti in qualsiasi momento e senza preavviso alcuno.

Cod. 996486AD/01-26 - Copyright © 2006 Caprari S.p.A. - All Rights Reserved