ELECTRIC SUBMERSIBLE PUMPS
WITH SHREDDER
ELECTROBOMBAS SUMERGIBLES
CON TRITURADOR
ELETTROPOMPE SOMMERGIBILI
CON TRITURATORE

KST+

60 Hz

K+ energy
DRYWET SYSTEM

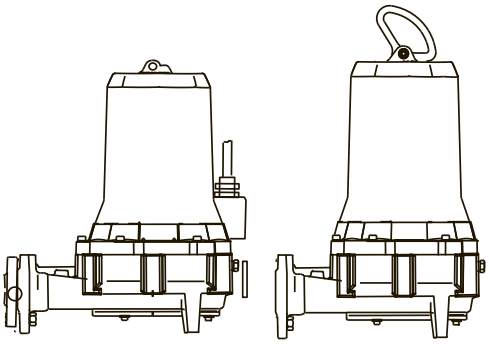

caprari

ISO 9001
ISO 14001
ISO 45001
BUREAU VERITAS
Certification

Cod. 996506E/10-26 - Copyright © 2006 Caprari S.p.A. - All Rights Reserved

Pagina - *Page* - Page

Introduction; *Presentación;* **Presentazione** 3
Mechanical features; *Características mecánicas;* **Caratteristiche meccaniche** 4
Performances range; *Campo de prestaciones;* **Campo di prestazioni** 5
Possible installations; *Instalaciones posibles;* **Installazioni possibili** 6
Technical and operational features; *Características técnicas y de prestaciones;* **Caratteristiche tecniche e di funzionamento** 7
Electric pump coding; *Ejemplificación sigla electrobomba;* **Esemplificazione sigla elettropompa** 8

DN 40
KST040F (*N/X)

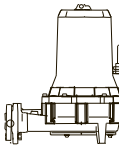

Construction and materials; *Fabricación y materiales;* **Costruzione e materiali** 9
Technical features, dimensions and weights; *Características de funcionamiento, dimensiones y pesos;* **Caratteristiche di funzionamento, dimensioni e pesi** 11
Accessories; *Accesorios;* **Accessori** 15
60 Hz motor features; C*aracterísticas motores a 60 Hz*; **Caratteristiche motori a 60 Hz** 16

DN 40
KST040H (*N/X)

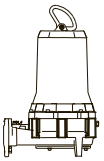

Construction and materials; *Fabricación y materiales;* **Costruzione e materiali** 10
Technical features, dimensions and weights; *Características de funcionamiento, dimensiones y pesos;* **Caratteristiche di funzionamento, dimensioni e pesi** 13
Accessories; *Accesorios;* **Accessori** 15
60 Hz motor features; C*aracterísticas motores a 60 Hz*; **Caratteristiche motori a 60 Hz** 16

Flanges (UNI EN 1092) - *Bridas* (UNI EN 1092) - **Flange (UNI EN 1092)** 17

*N = Standard version - *N =*Versión estàndard* - ***N = Versione standard**
*X = Explosion-proof version - **X = Versión antideflagrante* - ***X = Versione antideflagrante**

See "Pump coding" - *Ver "Ejemplificación sigla"* - **Vedi "Esemplificazione sigla"**

Cod. 996506E/10-26 - Copyright © 2006 Caprari S.p.A. - All Rights Reserved

Introduction
Presentación
Presentazione

KST+ series electric submersible pumps with shredder are able to raise water containing solid or fibrous matter from housing estates, detached houses, camp-sites, hotels, filling stations, supermarkets, farms, food preserving industries, paper-mills and whenever solids in suspension must be shredded.

Innovative technical solutions sensibly improve performances, efficiency and reliability, guaranteeing a notable reduction in running and maintenance costs.

Although limited motor power ratings are used, the high pressure created allows the waste water to be conveyed over long distances and to overcome notable differences in level, making these pumps particularly suitable for other uses as well.

The hydraulic section is close coupled to the electric motor making the pumping unit compact, easy to install and reliable in operation.

Las electrobombas sumergibles con triturador de la serie KST+ permiten de afrontar todos los problemas de bombeo de aguas de descarga que contengan cuerpos sólidos o fibrosos procedentes de centros urbanos, viviendas individuales, campamentos, hoteles, estaciones de servicio, supermercados,empresas agrícolas, industrias de la conservación, papeleras, y para toda otra aplicación en la que se haga necesaria la trituración de sólidos en suspensión.

Innovadoras soluciones técnicas adoptadas aseguran una sensible optimización de las prestaciones, de los rendimientos y de la fiabilidad, garantizando una notable reducción de los costos de explotación y mantenimiento.

Si bien utilizan potencias de motor limitadas, la elevada presión generada permite la conducción a grandes distancias de las aguas utilizadas y así mismo superar notables desniveles, lo que hace a estas bombas particularmente idóneas para otras aplicaciones.

La parte hidráulica está estrechamente relacionada con el motor eléctrico y precisamente esta particular compacidad constructivahace fácil la instalación y otorga fiabilidad al funcionamiento.

Le elettropompe sommergibili con trituratore della serie KST+ permettono di affrontare tutti i problemi di sollevamento di acque di scarico contenenti corpi solidi o fibrosi provenienti da agglomerati urbani, singole abitazioni, campeggi, alberghi, stazioni di servizio, supermercati, aziende agricole, industrie conserviere, cartiere, e per qualsiasi altra applicazione in cui sia necessaria la frantumazione di solidi in sospensione.

Innovative soluzioni tecniche adottate assicurano un sensibile miglioramento delle prestazioni, dei rendimenti e dell'affidabilità, garantendo una notevole riduzione dei costi d'esercizio e manutenzione.

Pur utilizzando potenze motore limitate, l'elevata pressione generata permette il convogliamento delle acque da smaltire a lunghe distanze ed il superamento di notevoli dislivelli, rendendo queste pompe particolarmente adatte anche per altre applicazioni.

La parte idraulica è strettamente connessa al motore elettrico e proprio questa particolare compattezza costruttiva le rende di facile installazione e di sicuro funzionamento.

Cod. 996506E/10-26 - Copyright © 2006 Caprari S.p.A. - All Rights Reserved

Mechanical features
Características mecánicas
Caratteristiche meccaniche

PUMP END
The hydraulic part consists of the impeller and pump casing. Two mechanical seals installed in series protect against ingress from the pump casing to the motor chamber.
The hydraulic profiles have been accurately designed to notably reduce the risk of rotating parts becoming clogged and/or blocked bysolids that are particularly hard to shred.
The hydraulic specifications can be easily recovered whilst the pumps are operating since play caused by wear between the impeller and frontal disk can be reduced.

SHREDDER
Made of very hard stainless steel, the shape of the shredder ensures long-life and fade-free shredding capacity.
No particular tools are required to replace this part.

MOTOR
Asynchronous, three-phase or single-phase with squirrel-cage rotor, the motor is cooled by the fluid in which it is submerged .
The motor is separated from the pump by a large chamber partially filled with oil that acts as a lubricant for the mechanical seals and as a heat exchanger.
Ensure compliance with the minimum head value given with the dimensions of each individual electric pump in order to ensure that the motor is correctly cooled.

SUPPORTS
The motor shaft, on which the shredder and the impeller are mounted, is guided by two grease lubricated bearings; the lower one supports the axial thrust.
The rotating assembly is very compact, with a short overhung pump shaft which reduces bearing loads and ensures reliability and long life.

MECHANICAL SEALS
The double mechanical seal (mounted in series) is a dual guarantee safeguarding the electric motor. If the seal on the pump side becomes faulty, the motor will not be damaged thanks to the second seal on the motor side.
These seals are made of particularly suitable materials able to withstand heavy-duty conditions; the pump side seal is made with abrasion proof materials.

SAFE OPERATION
The conductivity sensor in the oil chamber warns if there is water in the oil and transmits the relative signal to the appropriately preset electric panel. This checks that the mechanical seal on the pump side operates correctly.
The motor has two thermic probes connected in series and installed in the stator winding.
Connected in series with the power supply of the remote control switch coil, these probes activate in the event of overtemperatures (exceeding 132°C), cutting off the power until the temperature drops at least by 15°C.

PARTE HIDRAULICA
La parte hidráulica está constituida por el rodete y el cuerpo bomba. La defensa contra filtraciones del cuerpo bomba a la cámara motor está garantizada por dos cierres mecánicos montados en serie.
Los perfiles hidráulicos han sido especialmente estudiados para reducir significativamente la posibilidad de obstrucción y/o bloqueo de las partes rotativas en presencia de sólidos particularmente dificiles de triturar.
Las características hidráulicas pueden ser fácilmente restablecidas durante el trabajo,siendo posible reducir el juego causado por el desgaste entre rodete y disco frontal.

TRITURADOR
De acero inoxidable de elevada dureza; su conformación garantiza una elevada durabilidad y el mantenimiento de las capacidades de trituración. Su eventual sustitución no requiere herramientas especiales.

MOTOR
Asincrónico, trifásico o monofásico, con rotor en jaula de ardilla, la refrigeración la efectúa el mismo líquido en el cual está sumergido.
El motor está separado del cuerpo bomba por una amplia cámara rellena parcialmente de aceite que actúa como lubricante para los cierres mecánicos y como cambiador de calor.
Para permitir la correcta refrigeración del motores necesario respetar la cota de mínimo nivel indicada en las dimensiones de cada electrobomba.

SOPORTES
El eje del motor, sobre el cual están montadas la cuchilla giratoria del triturador y el rodete, está guiado por dos cojinetes lubricados con grasa; el inferior está dimensionado para soportar el empuje axial.
La particular compacidad de la electrobomba permite reducir la longitud del eje saliente y, por lo tanto, la carga sobre los cojinetes, aumentando así la fiabilidad.

CIERRES MECANICOS
El doble cierre mecánico (montado en serie) constituye una doble garantía para salvaguardar el motor eléctrico.
En el caso de avería del cierre lado bomba , el motor no sedaña gracias al cierre lado motor. Son de materiales particularmente adecuados para condiciones de gran esfuerzo; el cierre lado bomba está realizado con materiales particularmente resistentes a la abrasión.

SEGURIDAD DE FUNCIONAMIENTO
El sensor de conductividad en la cámara de aceite advierte la presencia de agua en el aceite y la señala al cuadro eléctrico adecuadamente predispuesto. Esto sirve para verificar el correcto funcionamiento del cierre mecánico lado bomba.
El motor dispone de dos sondas térmicas conectadas en serie e insertadas en el bobinado estatórico.
Conectadas en serie con la alimentación de la bobina del telerruptor, en el caso de elevada temperatura (superior a 132°C) éstas intervienen interrumpiendo la alimentación hasta que la temperatura descienda por lo menos 15°C.

PARTE IDRAULICA
La parte idraulica è costituita da girante e corpo pompa. Lo sbarramento contro le infiltrazioni dal corpo pompa alla camera motore è garantito da due tenute meccaniche montate in serie.
I profili idraulici sono stati accuratamente studiati per ridurre notevolmente la possibilità di intasamento e/o bloccaggio delle parti rotanti in presenza di solidi particolarmente consistenti da triturare.
Le caratteristiche idrauliche possono essere facilmente recuperate durante l'esercizio, essendo possibile ridurre il gioco causato dall'usura tra girante e disco frontale.

TRITURATORE
In acciaio inossidabile di elevata durezza; la sua conformazione assicura lunga durata e mantenimento delle capacità di triturazione.
L'eventuale sostituzione non richiede attrezzature particolari.

MOTORE
Asincrono, trifase o monofase, con rotore a gabbia di scoiattolo, il raffreddamento è effettuato dallo stesso liquido in cui è immerso.
Il motore è separato dal corpo pompa da un'ampia camera parzialmente riempita d'olio che funge da lubrificante per le tenute meccaniche e da scambiatore di calore.
Al fine di consentire il corretto raffreddamento del motore occorre osservare la quota di minimo battente indicata nelle dimensioni di ogni singola elettropompa.

SUPPORTAZIONE
L'albero del motore, su cui sono montati il coltello rotante del trituratore e la girante, è guidato da due cuscinetti lubrificati a grasso; quello inferiore è dimensionato per la supportazione della spinta assiale.
La particolare compattezza dell'elettropompa consente il contenimento della lunghezza dell'albero a sbalzo e, di conseguenza, il carico sui cuscinetti a beneficio dell'affidabilità e durata.

TENUTE MECCANICHE
La doppia tenuta meccanica (montate in serie) è una doppia garanzia di salvaguardia del motore elettrico.
Nel caso di avaria della tenuta lato pompa il motore non subisce danni grazie alla presenza della tenuta lato motore.
Esse sono di materiali adatti per condizioni di impiego gravose; quella lato pompa è realizzata con materiali particolarmente resistenti all'abrasione.

SICUREZZA DI FUNZIONAMENTO
Il sensore di conduttività presente nella camera olio avverte della presenza d'acqua nell'olio e lo segnala al quadro elettrico adeguatamente predisposto. Esso serve a verificare il corretto funzionamento della tenuta meccanica lato pompa.
Il motore ha due sonde termiche collegate in serie ed inserite nell'avvolgimento statorico. Collegate in serie all'alimentazione della bobina del teleruttore, in caso di sovratemperatura (superiore a 132°C) esse intervengono interrompendo l'alimentazione fintantochè la temperatura non sia diminuita di almeno 15°C.

Cod. 996506E/10-26 - Copyright © 2006 Caprari S.p.A. - All Rights Reserved

Performances range
Campo de prestaciones
Campo di prestazioni

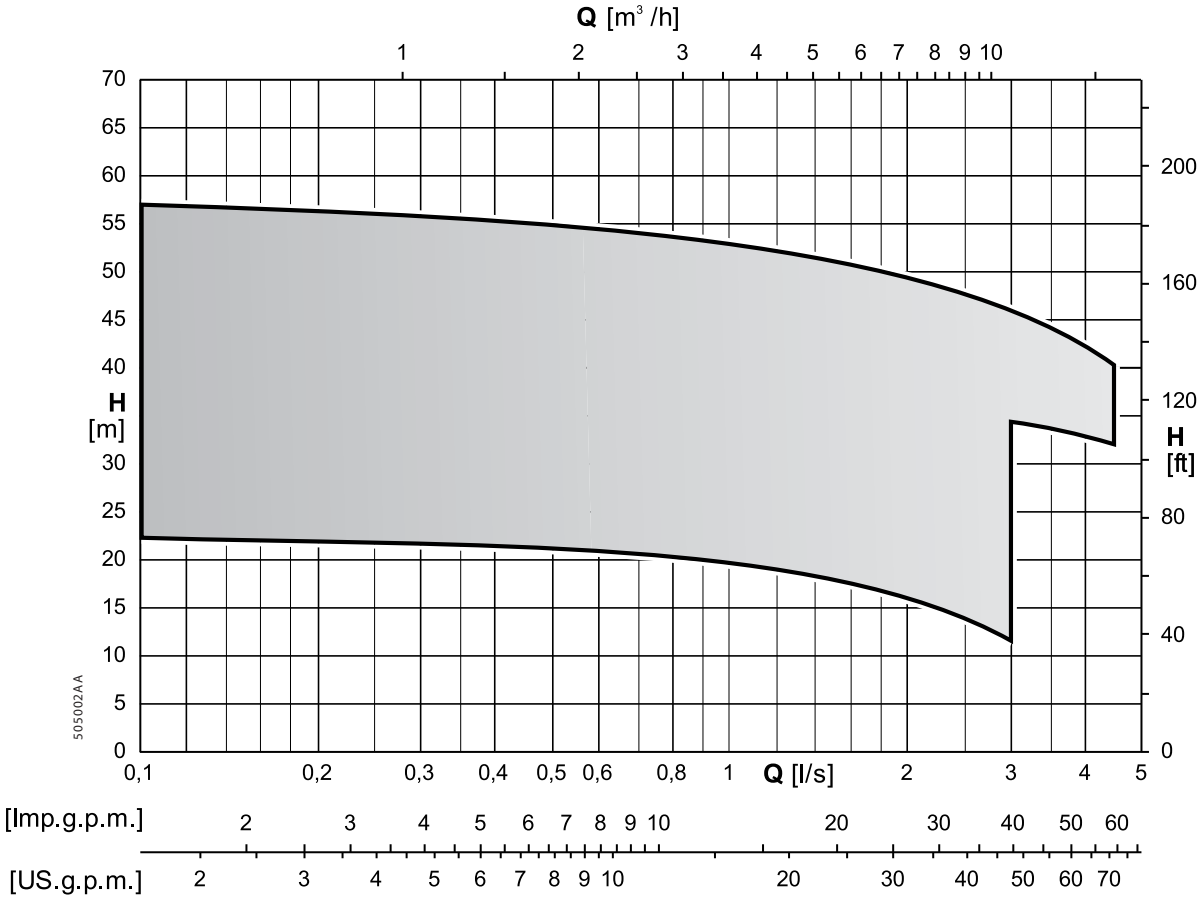

Cod. 996506E/10-26 - Copyright © 2006 Caprari S.p.A. - All Rights Reserved

Possible installations
Instalaciones posibles
Installazioni possibili

FIXED WITH SUBMERSED OR SUSPENDED AUTOMATIC COUPLING
These are is the most suitable installations for permanent pumping stations. No particular structures is required and the system is easy to raise.
Quick connection ensures that the pump can be rapidly and easily removed from the tank and successively reinstalled. This means that routine or extraordinary maintenance work can be carried out in complete safety without the need to enter the accumulation tank.
For this installation are available the connecting foot, the guide pipes, chain, etc.

FIJA CON ENGANCHE AUTOMATICO SUMERGIDO O SUSPENDIDO
Son las instalaciones más apropiadas para las estaciones de bombeo fijas.
No son necesarias particulares infraestructuras para la construcción y la instalación se realiza fácilmente.
El acoplamiento rápido hace posible una extracción rápida y fácil y un sucesivo nuevo emplazamiento de la electrobomba en la cámara, permitiendo realizar las operaciones de mantenimiento rutinario o extraordinario de manera segura y sin tener que entrar en la cámara de bombeo.
Para esta instalación se ofrece el soporte de acoplamiento, cadena, etc.

FISSA CON AGGANCIO AUTOMATICO SOMMERSO O SOSPESO
Sono le installazione più indicate per le stazioni di sollevamento fisse.
Non sono richieste particolari infrastrutture e l'impianto è di facile realizzazione.
L'accoppiamento rapido consente una veloce e facile estrazione e successivo riposizionamento dell'elettropompa nella vasca permettendo di eseguire l'ordinaria manutenzione o l'intervento eccezionale in tutta sicurezza senza dovere entrare nella vasca di raccolta.
Per questa installazione sono disponibili il piede di accoppiamento, tubi guida, catena ecc.

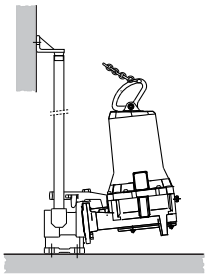

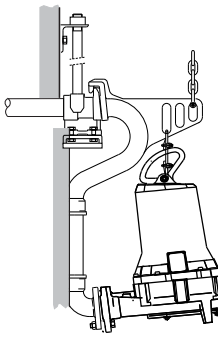

SUBMERSED PORTABLE VERSION
This is particularly suitable for:
- all infrequent or non-routine uses;
- use on building sites or where mobile systems are required;
- remodelling of existing stations with architectural constraints.

Outlet pipe connection, chain, etc. available on demand.
EX. The pump has its own support feet, so no other accessories are required.

SUMERGIDA TRANSPORTABLE
Está particularmente indicada para:
- todos aquellos usos que tienen caráctere sporádico o extraordinario.
- el empleo en obras o donde se requiera movilidad.
- reestructuración de estaciones existentes con disposiciones arquitectónicas.
Bajo pedido suministramos la curva deimpulsión, la cadena, etc.
NOTA: La bomba posee pies de apoyo propios, evitando así el empleo de un accesorio extra.

IMMERSA TRASPORTABILE
E' particolarmente indicata per:
- tutti gli impieghi saltuari o che hanno carattere di eccezionalità;
- impiego in cantiere o dove sia richiesta la mobilità;
- ristrutturazione di stazioni esistenti con vincoli architettonici.
Su richiesta sono fornibili la curva di mandata, la catena, ecc..
N.B. La pompa è dotata di propri piedi d'appoggio, evitando l'impiego di un ulteriore accessorio.

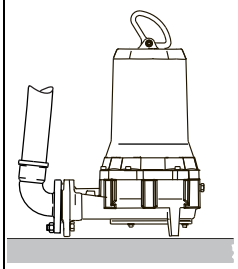

Cod. 996506E/10-26 - Copyright © 2006 Caprari S.p.A. - All Rights Reserved

Technical and operational features
Características técnicas y de prestaciones
Caratteristiche tecniche e di funzionamento

- Asynchronous, three-phase or single-phase electric motor with squirrel-cage rotor, class H insulation (max. 180°C), submersible, with protection degree IP68 in compliance with IEC 529 standards or IP58 according to EN 60034-5 standards. Continuous or intermittent service.
- Tolerable voltage:
  220V, 230V ± 5%; 380V ± 5%; 460V ± 5%.
- Maximum power draw unbalance: 5%.
- Minimum submergence depth: consult data stated on each performance page.
- Maximum submergence depth: 20 m.
- Maximum temperature of pumped fluid: 40°C.-pH of raised fluid: 6 ÷ 10.
- Contact our technical department if the density of the pumped fluid exceeds 1 kg/dm3 and/or if the viscosity exceeds 1 mm2/s (1 cSt).
- If the percentage of dry matter in the fluid exceeds 4%, it will be necessary to consider the consequences of the variation in the specific weight and viscosity of the fluid.
- When the electric pump is installed in compliance with the instructions given in the use and maintenance instructions, the acoustic pressure level issued by the machine within the forecast operating field will never reach 70 dB(A). Noise measurement was conducted according to ISO 3746 and the gauging points complied with EU directive 98/37. The maximum value is evenly distributed around the product.
- Construction of electric pump models in the flameproof version (X) complies with standards EN60079-0 - EN60079-1 type ATEX II 2G Exd IIB T4.
- Rotation direction: Clockwise viewed from above.

- *Motor eléctrico, asíncrono,trifásico o monofásico con rotor en jaula de ardilla, aislamiento de clase H (180°C máx.), sumergido con grado de protección IP68 según las normas IEC 529 o IP58 según las normas EN 60034-5, servicio continuo o intermitente.*
- *Variación de la tensión de alimentación: 220V, 230V ± 5%; 380V ± 5%; 460V ± 5%.*
- *Desequilibrio máximo permitido en la corriente absorbida: 5%*
- *Profundidad de inmersión mínima: ver la cota indicada en cada página característica.*
- *Profundidad de inmersión máxima : 20m*
- *Temperatura máxima líquido bombeado: 40°C.*
- *pH del líquido a elevar: 6 ÷ 10.*
- *Ponerse en contacto con nuestras oficinas técnicas ante la presencia de una densidad superior a 1kg/dm³ y/o de una viscosidad superior a 1mm²/s (1 cSt).*
- *Si se observa un porcentaje seco del fluido superior al 4%, es necesario considerar las consecuencias debidas a la variación del peso específico y de la viscosidad de la mezcla líquida.*
- *Cuando la electrobomba se instala siguiendo las indicaciones suministradas con el manual de uso y mantenimiento, el nivel de ruido emitido por la máquina en el campo de funcionamiento previsto, no alcanzará en ningún caso los 70 dB (A).*
  La medición del ruido ha sido efectuada según la Norma ISO 3746 y los puntos de medición segun la directiva 98/37/CE. El valor maximo se encuentra uniformemente distribuido entorno al producto.
- *Para los modelos de electrobombas en la versión antideflagrante (X), la construcciónes según las normas EN60079-0 - EN60079-1 tipo ATEX II 2G Exd IIB T4.*
- *Sentido de rotación: horario visto desde arriba.*

- **Motore elettrico, asincrono trifase o monofase, con rotore a gabbia di scoiattolo, isolamento in classe H (180°C max.), sommergibile con grado di protezione IP68 secondo le norme IEC 529 o IP58 secondo le norme EN 60034-5, servizio continuo o intermittente.**
- **Variazione della tensione di alimentazione: 220V, 230V ± 5%; 380V ± 5%; 460V ± 5%.**
- **Squilibrio massimo ammesso sulla corrente assorbita: 5%.**
- **Profondità di immersione minima: vedi quota indicata su ogni pagina caratteristica.-**
- **Profondità di immersione massima: 20m.**
- **Temperatura max. liquido pompato: 40°C.**
- **pH del liquido da sollevare: 6 ÷ 10.**
- **Interpellare i nostri uffici tecnici in presenza di una densità superiore a 1kg/dm³ e/o di una viscosità superiore a 1 mm²/s (1 cSt) .Se si riscontra una percentuale secca del fluido superiore al 4% occorre considerare le conseguenze dovute alla variazione del peso specifico e della viscosità della miscela liquida.**
- **Quando l'elettropompa viene installata secondo le indicazioni fornite sul manuale di uso e manutenzione il livello di pressione acustica emesso dalla macchina nel campo di funzionamento previsto, non raggiunge in nessun caso i 70 dB(A). La misura del rumore è stata condotta secondo la ISO3746 ed i punti di rilievo secondo la direttiva 98/37/CE. Il valore massimo si trova uniformemente distribuito attorno al prodotto.**
- **Per i modelli di elettropompe in versione antideflagrante (X), la costruzione è conforme alle norme EN60079-0 - EN60079-1 tipo ATEX II 2G Exd IIB T4.**
- **Senso di rotazione: orario vista dall'alto.**

Cod. 996506E/10-26 - Copyright © 2006 Caprari S.p.A. - All Rights Reserved

caprari

Electric pump coding
Ejemplificación sigla electrobomba
Esemplificazione sigla elettropompa

Motor code match
En comun con sigla motor
Comunanze con sigla motore

K S T 040 F H G I M N + 0015 0018 0022 0030 0040 0055 2 1 2 3 4 5 7 0 M N X 2 3 / #####

Series - *Serie* - **Serie**

60 Hz

Open impeller with shredder
Rodete abierto con triturador
Girante aperta con trituratore

Size of pump end (DNm)
Tamaño parte hidráulica(DNm)
Grandezza parte idraulica (DNm)

Size of electric motor flanging
Dimensión embridamiento motor eléctrico
Grandezza flangiatura motore elettrico

Impeller diameter - *Reducción rodete* - **Riduzione girante**

Motor output power code
Código potencia suministrada por el motor
Codice potenza resa motore

Number of poles - *Número polos* - **Numero poli**

Constructional features of electric motor threephase, class F insulation, IP68-IEC protection degree
Características de fabricación del motor eléctrico trifásico, clase de aislamiento F, grado de protección IP68-IEC
Caratteristiche costruttive motore elettrico trifase, classe di isolamento F, grado di protezione IP68-IEC

1 = 460 (440) V-Y
2 = 460 (440) V-Δ / 800 V-Y
5 = 380 V-Y
380 V-Δ / 660 V-Y

3 = 230 (220-260) V-Δ / 380 V-Y
4 = 230 (220-260) V-Δ
7 = 220 V
0 = Specials - *Especiales* - **Speciali**

Single-phase - *Monofásico* - **Monofase**

Standard electric pump: (N) ; explosion-proof version: (X) (construction according to EN60079-0 - EN60079-1 tipo ATEX II 2G Exd IIB T4)
Electrobomba estándar: (N) ; versión antideflagrante: (X) (la fabricación respeta las normas EN60079-0 - EN60079-1 tipo ATEX II 2G Exd IIB T4)
Elettropompa standard: (N) ; versione antideflagrante: (X) (la costruzione è conforme alle norme EN60079-0 - EN60079-1 tipo ATEX II 2G Exd IIB T4)

Generational code - *Código generacional* - **Codice generazionale**

Various specialities - *Especialidades diferentes* - **Specialità varie**

Cod. 996506E/10-26 - Copyright © 2006 Caprari S.p.A. - All Rights Reserved

Construction and materials
Fabricación y materiales
Costruzione e materiali

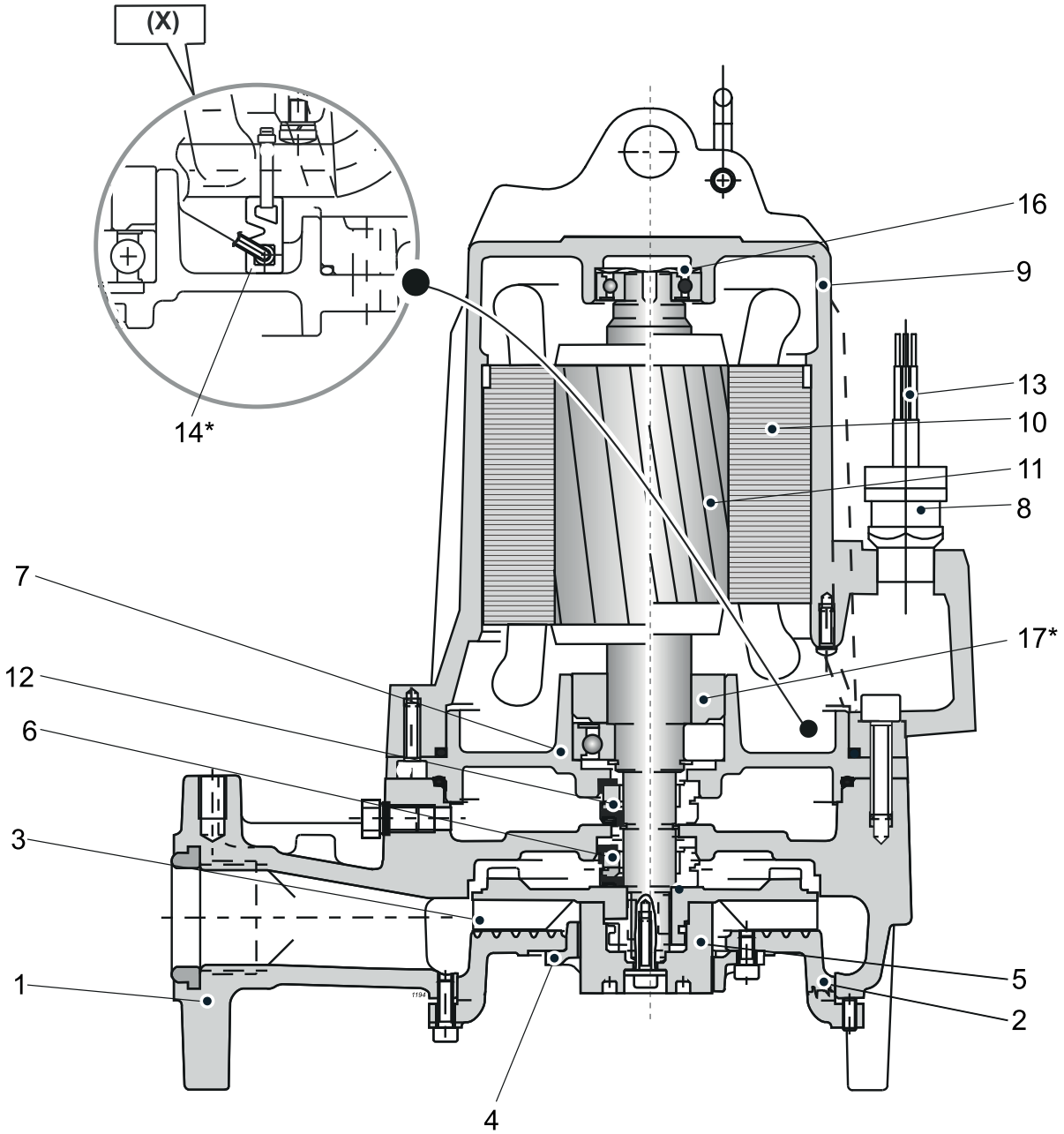

Pos.	Parts	Materials	*Numero*	*Material*	**Nomenclatura**	**Materiale**
1	Delivery body	Cast iron	*Cuerpo impulsión*	*Hierro fundido*	**Corpo mandata**	**Ghisa grigia**
2	Suction support	Cast iron	*Soporte aspiración*	*Hierro fundido*	**Supporto aspirazione**	**Ghisa grigia**
3	Impeller	Cast iron	*Rodete*	*Hierro fundido*	**Girante**	**Ghisa grigia**
4	Fixed blade	Stainless steel	*Cuchilla fija*	*Acero inox*	**Coltello fisso**	**Acciaio inox**
5	Rotating blade	Stainless steel	*Cuchilla giratoria*	*Acero inox*	**Coltello rotante**	**Acciaio inox**
6	Mechanical seal on pump side	Silicon carbide/silicon carbide/NBR	*Cierre mecánico lado bomba*	*Carburo de silicio/ carburo de silicio/NBR*	**Tenuta meccanica lato pompa**	**Carburo di silicio/ carburo di silicio/NBR**
7	Support bearing	Nodular cast iron	*Soporte cojinete*	*Fundicion esferoidal*	**Supporto cuscinetto**	**Ghisa sferoidale**
8	Cable clamp	Brass	*Sujeta-cable*	*Latón*	**Pressacavo**	**Ottone**
9	Motor casing	Cast iron	*Carcasa motor*	*Hierro fundido*	**Carcassa motore**	**Ghisa grigia**
10	Stator	Electrical steel	*Estátor*	*Chapa magnética*	**Statore**	**Lamierino magnetico**
11	Complete shaft with rotor	Stainless steel/ Magnetic steel	*Eje con rotor*	*Acero inox/Chapa magnética*	**Albero completo di rotore**	**Acciaio inox/ Lamierino magnetico**
12	Mechanical seal on motor side	Ceramic/graphite	*Cierre mecánico lado motor*	*Cerámica/grafito*	**Tenuta meccanica lato motore**	**Ceramica/grafite**
13	Round power cable	-	*Cable redondo de alimentación*	-	**Cavo tondo di alimentazione**	-
14*	Conductivity probe	-	*Sonda de conductividad*	-	**Sonda di conduttività**	-
16	Elastic ring	Stainless steel	*Anillo elástico*	*Acero inox*	**Anello elastico**	**Acciaio inox**
17*	Spacer sleeve	-	*Separador*	-	**Distanziale**	-

Screws and nuts in stainless steel. *Tornillos y tuercas acero inox.* **Viti e dadi in acciaio inox.**

* For explosion-proof versions (X); On demand for (N) versions. *Para versiones antideflagrantes(X);bajo pedido para versiones (N).* *** Per versioni antideflagranti (X); su richiesta per versioni (N).**

Sonductivity probe in the motor casing *Sonda de conductividad en la carcasa motor* **Sonda di conduttività nella carcassa motore**

Cod. 996506E/10-26 - Copyright © 2006 Caprari S.p.A. - All Rights Reserved

caprari

Construction and materials
Fabricación y materiales
Costruzione e materiali

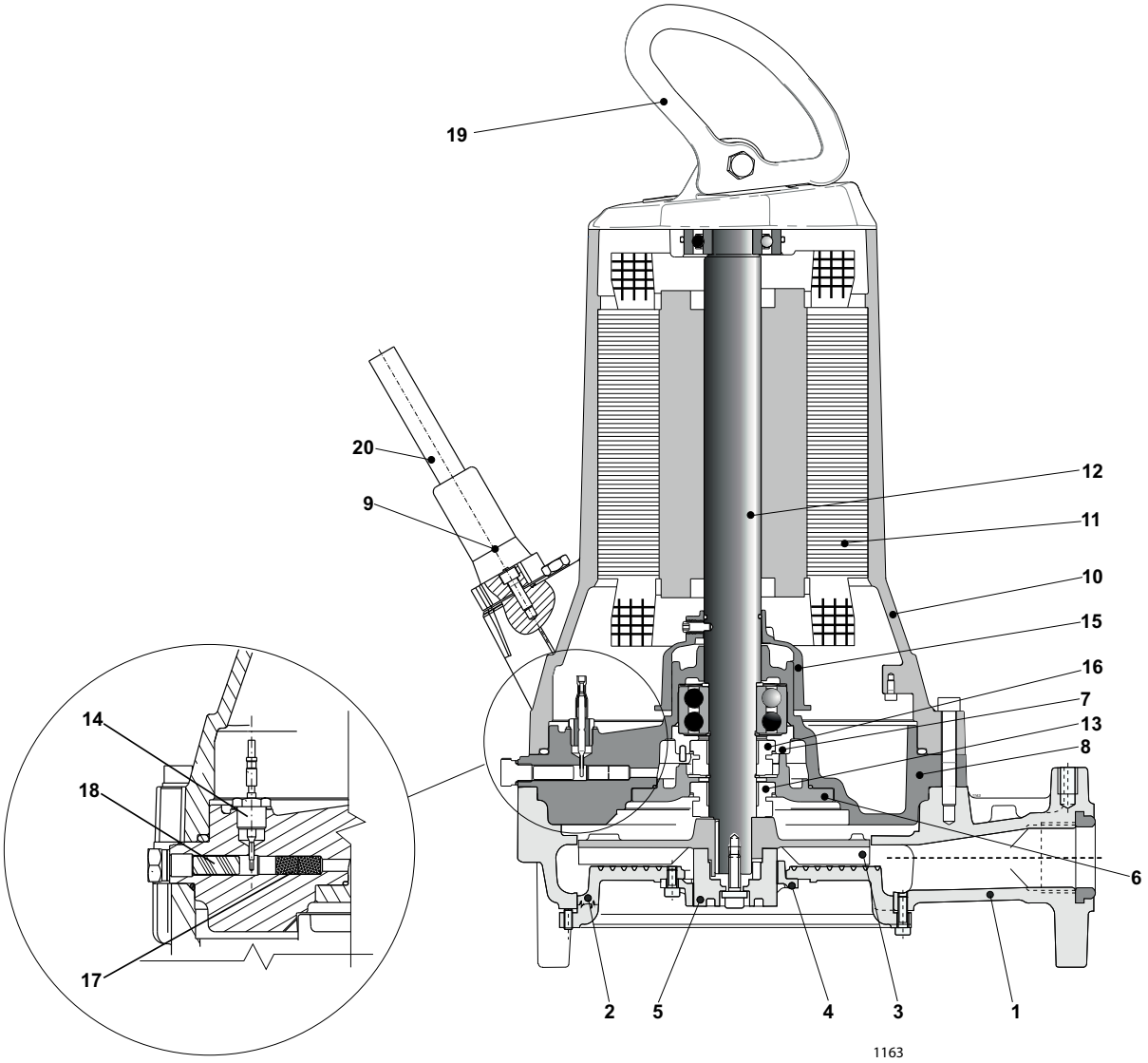

Pos.	Parts	Materials	*Numero*	*Material*	**Nomenclatura**	**Materiale**
1	Delivery body	Cast iron	*Cuerpo impulsión*	*Hierro fundido*	**Corpo mandata**	**Ghisa grigia**
2	Suction support	Cast iron	*Soporte aspiración*	*Hierro fundido*	**Supporto aspirazione**	**Ghisa grigia**
3	Impeller	Cast iron	*Rodete*	*Hierro fundido*	**Girante**	**Ghisa grigia**
4	Fixed blade	Stainless steel	*Cuchilla fija*	*Acero inox*	**Coltello fisso**	**Acciaio inox**
5	Rotating blade	Stainless steel	*Cuchilla giratoria*	*Acero inox*	**Coltello rotante**	**Acciaio inox**
6	Flange for mechanical seal	Stainless steel	*Brida porta cierre mecánico*	*Acero inox*	**Flangia porta tenuta meccanica**	**Acciaio inox**
7	Support bearing	Cast iron	*Soporte cojinete*	*Hierro fundido*	**Supporto cuscinetto**	**Ghisa grigia**
8	Oil box	Cast iron	*Caja aceite*	*Hierro fundido*	**Scatola olio**	**Ghisa grigia**
9	Cable clamp	Stainless steel	*Sujeta-cable*	*Acero inox*	**Pressacavo**	**Acciaio inox**
10	Motor casing	Cast iron	*Carcasa motor*	*Hierro fundido*	**Carcassa motore**	**Ghisa grigia**
11	Stator	Electrical steel	*Estátor*	*Chapa magnética*	**Statore**	**Lamierino magnetico**
12	Complete shaft with rotor	Stainless steel/ Magnetic steel	*Eje con rotor*	*Acero inox/Chapa magnética*	**Albero completo di rotore**	**Acciaio inox/ Lamierino magnetico**
13	Mechanical seal on pump side	Silicon carbide/silicon carbide/NBR	*Cierre mecánico lado bomba*	*Carburo de silicio/ carburo de silicio/NBR*	**Tenuta meccanica lato pompa**	**Carburo di silicio/ carburo di silicio/NBR**
14	Conductivity probe	-	*Sonda de conductividad*	-	**Sonda di conduttività**	**-**
15	Oil centrifuge	Technopolymer	*Centrifugator de aceite*	*Tecnopolímero*	**Centrifugatore olio**	**Tecnopolimero**
16	Mechanical seal on motor side	Ceramic/graphite	*Cierre mecánico lado motor*	*Cerámica/grafito*	**Tenuta meccanica lato motore**	**Ceramica/grafite**
17	Flame arrester	Stainless steel	*Arestador de flama*	*Acero inox*	**Arrestatore di fiamma**	**Acciaio inox**
18	Diaphragm	Steel/Rubber	*Diafragma*	*Acero/Goma*	**Membrana**	**Acciaio/Gomma**
19	Handle	Stainless steel	*Manilla*	*Acero inox*	**Maniglia**	**Acciaio inox**
20	Round power cable	-	*Cable redondo de alimentación*	-	**Cavo tondo di alimentazione**	**-**

Screws and nuts in stainless steel.
* For explosion-proof versions (X); On demand for (N) versions.

Tornillos y tuercas acero inox.
Para versiones antideflagrantes(X);bajo pedido para versiones (N).

Viti e dadi in acciaio inox.
*** Per versioni antideflagranti (X); su richiesta per versioni (N).**

Cod. 996506E/10-26 - Copyright © 2006 Caprari S.p.A. - All Rights Reserved

Open impeller with shredder *Rodete abierto con triturador* **Girante aperta con trituratore**

Type *Tipo* **Tipo**	KST040F..+...21N3	KST040F..+...21X3
Thermal probes *Sondas térmicas* **Sonde termiche**	On request *Opcional* **Su richiesta**	Yes *Sì* **Sì**
Conductivity probe *Sonda de conductividad* **Sonda di conduttività**	On request *Opcional* **Su richiesta**	Yes *Sì* **Sì**

Version cable (1) *Versión cable (1)* **Cavo Versione (1)**		
Electric pump type *Electrobomba tipo* **Elettropompa tipo**	Power supply *Alimentación* **Alimentazione**	Auxiliary *Auxiliar* **Ausiliario**
KST040FM+002021N3	1x(4x1.5)x10	
KST040FM+002027MN2	1x(4x1.5)x10	
KST040FI+002021N3	1x(4x1.5)x10	
KST040FI+002027MN2	1x(4x1.5)x10	
KST040FG+002521N3	1x(4x1.5)x10	
KST040FG+002527MN2	1x(4x1.5)x10	

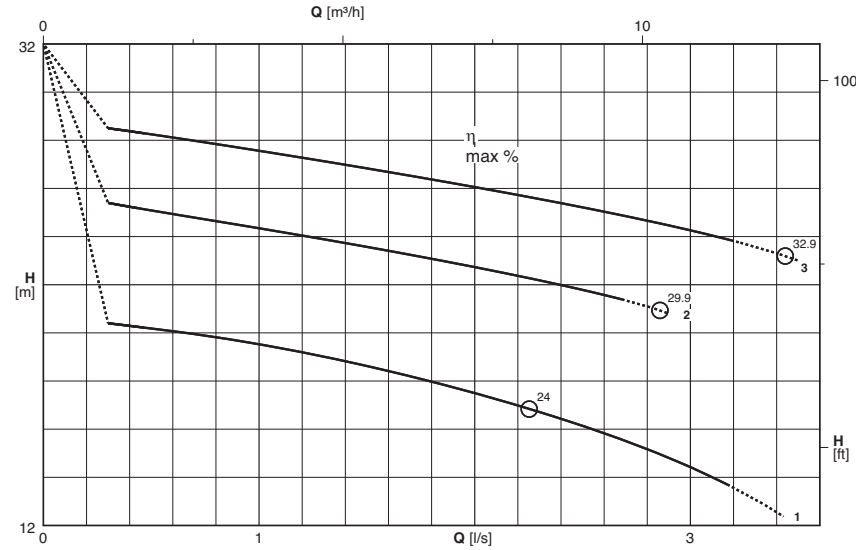

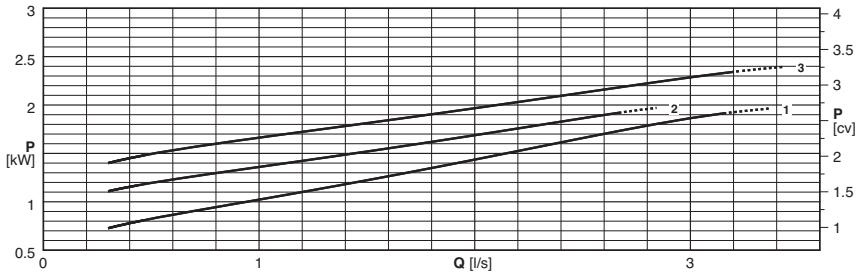

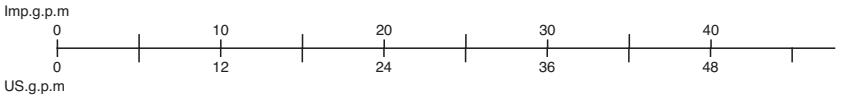

(1) = n°. of cables x (n°. of wires each cable x size [mm²]) x cable length [m] - Cable sheath in rubber H07RN8-F (Version .....+...21X3: Cable NSSHOU-J)

Version .....+...21X3 Power supply:1x(7x1.5)x10

Cable length exceeding 10 m on request

(1) = n. cables x (n° conductores por cable x sección [mm²]) x longitud cable [m] - Vaina del cable de goma H07RN8-F (Versión .....+...21X3: Cable NSSHOU-J)

Versión .....+...21X3 Alimentación:1x(7x1.5)x10

Longitud cable superior de 10 m opcional

(1) = n°. cavi x (n°. conduttori per cavo x sezione [mm²]) x lunghezza cavo [m] - Guaina cavo in gomma H07RN8-F (Versione .....+...21X3: Cavo NSSHOU-J)

Versione .....+...21X3 Alimentazione:1x(7x1.5)x10

Lunghezza cavo superiore a 10 m - su richiesta

Electric pump type *Electrobomba tipo* **Elettropompa tipo**	Curve *Curva* **Curva**	Motor power *Potencia motor* **Potenza motore**	Capacity *Caudal* **Portata**											
			[l/s]	0	0,3	0,4	0,5	0,6	0,7	0,8	0,9	1	2	3
		P_2	**[m³/h]**	0	1,1	1,4	1,8	2,2	2,5	2,9	3,2	3,6	7,2	10,8
(2)	(N°)	**[kW]**	Head *Altura de carga* **Prevalenza**											
KST040FM+002021N3	1	2	**[m]**	21,6	20,4	20,3	20,2	20,1	19,9	19,8	19,7	19,5	17,5	14,4
KST040FM+002027MN2	1	2	**[m]**	21,6	20,4	20,3	20,2	20,1	19,9	19,8	19,7	19,5	17,5	14,4
KST040FI+002021N3	2	2	**[m]**	27	25,4	25,2	25,1	24,9	24,8	24,6	24,5	24,3	22,7	
KST040FI+002027MN2	2	2	**[m]**	27	25,4	25,2	25,1	24,9	24,8	24,6	24,5	24,3	22,7	
KST040FG+002521N3	3	2,5	**[m]**	30,3	28,5	28,4	28,2	28,1	28	27,8	27,7	27,6	26,1	24,3
KST040FG+002527MN2	3	2,5	**[m]**	30,3	28,5	28,4	28,2	28,1	28	27,8	27,7	27,6	26,1	24,3

P_2 = Power rated by the motor

Performance tolerance as per:
UNI/ISO 9906 Grade 3B

(2) For models in the ATEX II 2G Exd IIB T4 explosion-proof version, the final part of the electric pump code becomes ... + ...21X3

For motor performances specification see page "motor features"

For the accessories specification see page "Accessories"

P_2 = Potencia suminitrada por el motor

Tolerancias sobre las prestaciones según normas:
UNI/ISO 9906 Nivel 3B

(2) Para los modelos en versión antideflagrante ATEX II 2G Exd IIB T4 la paryte final de la sigla de la electrobomba pasa a ser ... + ...21X3

Para las características de los motores ver página "Características motores"

Para los accesorios ver página "Accessories"

P_2 = Potenza resa dal motore

Tolleranze sulle prestazioni secondo norme:
UNI/ISO 9906 Grado 3B

(2) Per i modelli in versione antideflagrante ATEX II 2G Exd IIB T4, la parte finale della sigla dell'elettropompa diviene ... + ...21X3

Per caratteristiche motori vedere pagina "caratteristiche motori"

Per accessori vedere pagina accessori

Cod. 996506E/10-26 - Copyright © 2006 Caprari S.p.A. - All Rights Reserved

Suspended automatic coupling
Enganche automático suspendido
Aggancio automatico sospeso

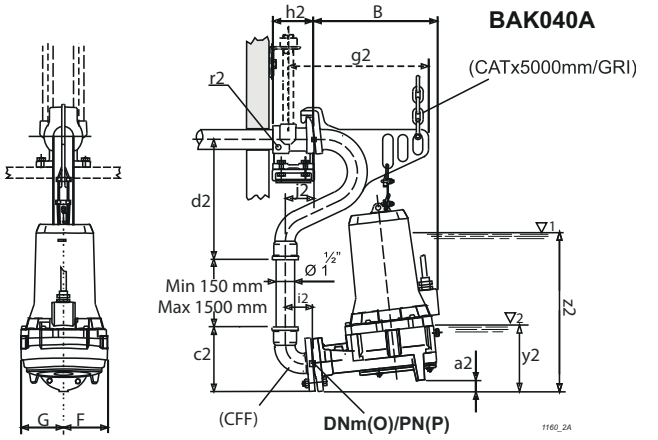

Permanent submersible version
Versión fija sumergida
Esecuzione immersa fissa

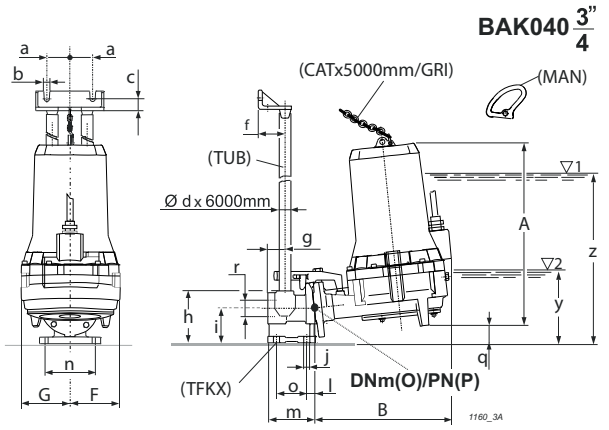

Portable submersible version (with accessories kit)
Versión transportable sumergida (Con Kit accesorios)
Esecuzione immersa trasportabile (con kit accessori)

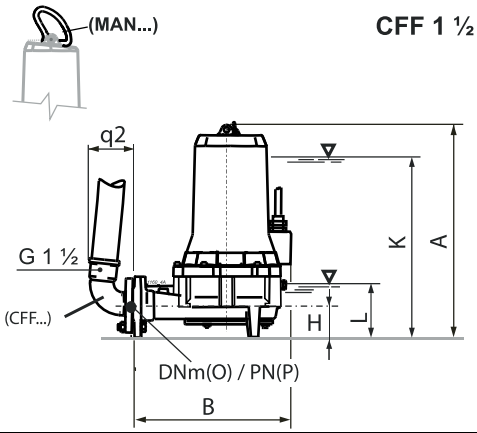

Type *Tipo* **Tipo**	Weight *Peso* **Peso**	A	B	F	G	H	K	L	O	P	Accessories *Accesorios* **Accessori**	
	[kg]	**[mm]**	**[mm]**								BAK.	CFF.
KST040FM+002021N3	52	476	338	112	112	73	261	61	40	6	040A 040 3/4"	1 1/2
KST040FM+002027MN2	49	465	338	112	112	73	261	61	40	6	040A 040 3/4"	1 1/2
KST040FI+002021N3	52	476	338	112	112	73	261	61	40	6	040A 040 3/4"	1 1/2
KST040FI+002027MN2	49	465	338	112	112	73	261	61	40	6	040A 040 3/4"	1 1/2
KST040FG+002521N3	54	476	338	112	112	73	261	61	40	6	040A 040 3/4"	1 1/2
KST040FG+002527MN2	49	465	338	112	112	73	261	61	40	6	040A 040 3/4"	1 1/2

BAK.	a	a2	b	c	c2	d	d2	f	g	g2	h	h2	i	i2	j	j2	l	m	n	o	q	q2	r	r2	y	y2	z	z2
BAK040A	-	29	-	-	165	-	315	-	-	403	-	107	-	76	-	76	-	-	-	-	-	110	-	G1 1/2"	-	163	-	363
BAK040 3/4"	52,5	-	12	27	-	3/4"	-	60	40	-	120	-	80	-	14	-	21,5	113	115	70	37	-	G1 1/2"	-	141	-	341	-

CFF.	q2
CFF 1 1/2	110

Cod. 996506E/10-26 - Copyright © 2006 Caprari S.p.A. - All Rights Reserved

KST040H

Open impeller with shredder *Rodete abierto con triturador* **Girante aperta con trituratore**

Type *Tipo* **Tipo**	KST040H..+...N3	KST040H..+...X3
Thermal probes *Sondas térmicas* **Sonde termiche**	Yes *Sì* **Sì**	Yes *Sì* **Sì**
Conductivity probe *Sonda de conductividad* **Sonda di conduttività**	Yes *Sì* **Sì**	Yes *Sì* **Sì**

Version cable (1) *Versión cable (1)* **Cavo Versione (1)**		
Electric pump type *Electrobomba tipo* **Elettropompa tipo**	Power supply *Alimentación* **Alimentazione**	Auxiliary *Auxiliar* **Ausiliario**
KST040HM+004821N3	1x(7x1.5)x10	
KST040HI+004821N3	1x(7x1.5)x10	
KST040HI+006522N3	1x(10x2.5)x10	
KST040HG+006522N3	1x(10x2.5)x10	

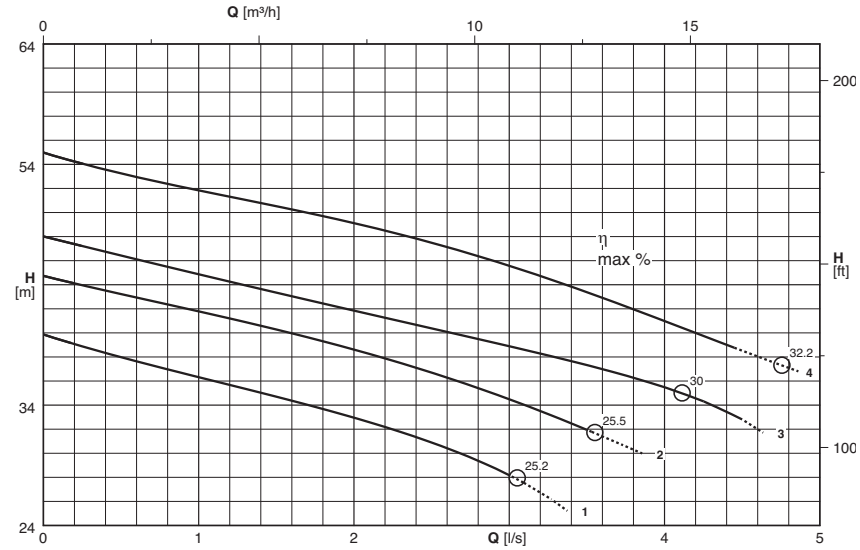

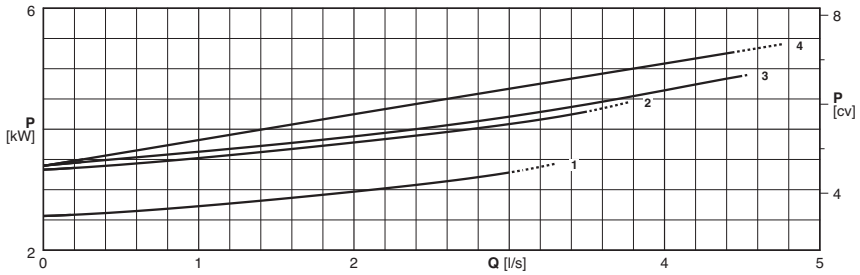

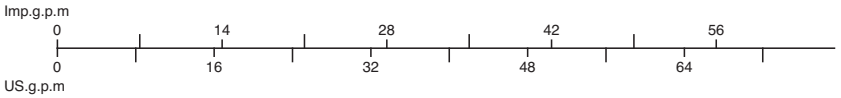

(1) = n°. of cables x (n°. of wires each cable x size [mm²]) x cable length [m] - Cable NSSHOU-J

Cable length exceeding 10 m on request

(1) = n. cables x (n° conductores por cable x sección [mm²]) x longitud cable [m] - Cable NSSHOU-J

Longitud cable superior de 10 m opcional

(1) = n°. cavi x (n°. conduttori per cavo x sezione [mm²]) x lunghezza cavo [m] - Cavo NSSHOU-J

Lunghezza cavo superiore a 10 m - su richiesta

Electric pump type *Electrobomba tipo* **Elettropompa tipo**	Curve *Curva* **Curva**	Motor power *Potencia motor* **Potenza motore**	Capacity *Caudal* **Portata**													
			[l/s]	0	0,2	0,3	0,4	0,5	0,6	0,7	0,8	0,9	1	2	3	4
		P_2	**[m³/h]**	0	0,7	1,1	1,4	1,8	2,2	2,5	2,9	3,2	3,6	7,2	10,8	14,4
(2)	(N°)	**[kW]**	Head *Altura de carga* **Prevalenza**													
KST040HM+004821N3	1	4,8	**[m]**	39,9	39,1	38,7	38,3	38	37,6	37,3	37	36,6	36,3	32,9	28,2	
KST040HI+004821N3	2	4,8	**[m]**	44,7		43,8	43,5	43,2	42,9	42,7	42,4	42,1	41,8	38,6	34,5	
KST040HI+006522N3	3	6,5	**[m]**	48		47,1	46,7	46,4	46,1	45,8	45,5	45,2	44,9	41,9	38,9	35,5
KST040HG+006522N3	4	6,5	**[m]**	55		53,9	53,6	53,3	53	52,7	52,4	52,1	51,8	49,1	45,6	41

P_2 = Power rated by the motor

Performance tolerance as per:
UNI/ISO 9906 Grade 3B

(2) For models in the ATEX II 2G Exd IIB T4 explosion-proof version, the final part of the electric pump code becomes ... + ...22X3

For motor performances specification see page "motor features"

For the accessories specification see page "Accessories"

P_2 = Potencia suminitrada por el motor

Tolerancias sobre las prestaciones según normas:
UNI/ISO 9906 Nivel 3B

(2) Para los modelos en versión antideflagrante ATEX II 2G Exd IIB T4 la paryte final de la sigla de la electrobomba pasa a ser ... + ...22X3

Para las características de los motores ver página "Características motores"

Para los accesorios ver página "Accessories"

P_2 = Potenza resa dal motore

Tolleranze sulle prestazioni secondo norme:
UNI/ISO 9906 Grado 3B

(2) Per i modelli in versione antideflagrante ATEX II 2G Exd IIB T4, la parte finale della sigla dell'elettropompa diviene ... + ...22X3

Per caratteristiche motori vedere pagina "caratteristiche motori"

Per accessori vedere pagina accessori

Cod. 996506E/10-26 - Copyright © 2006 Caprari S.p.A. - All Rights Reserved

Suspended automatic coupling
Enganche automático suspendido
Aggancio automatico sospeso

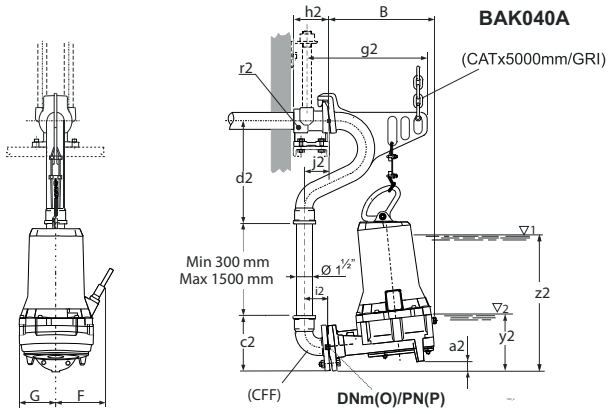

Permanent submersible version
Versión fija sumergida
Esecuzione immersa fissa

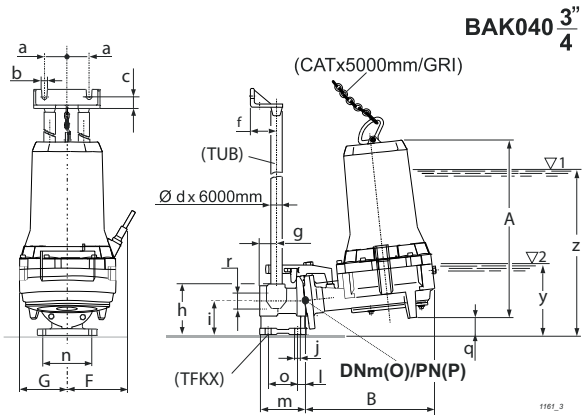

Portable submersible version (with accessories kit)
Versión transportable sumergida (Con Kit accesorios)
Esecuzione immersa trasportabile (con kit accessori)

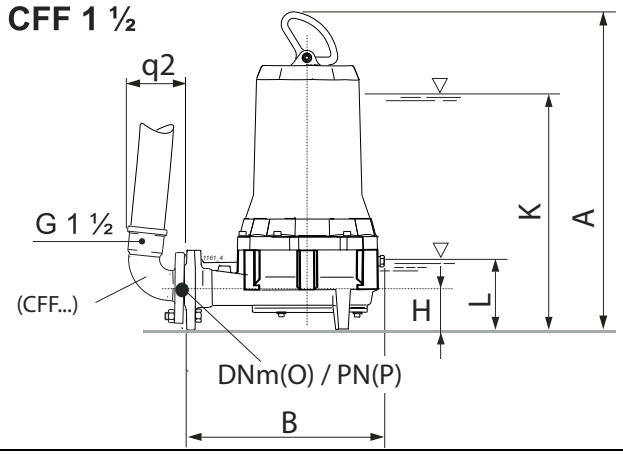

Type *Tipo* **Tipo**	Weight *Peso* **Peso**	A	B	F	G	H	K	L	O	P	Accessories *Accesorios* **Accessori**	
	[kg]	[mm]	[mm]								BAK.	CFF.
KST040HM+004821N3	82	571	373	204,5	136,5	73	317	49	40	6	040A 040 3/4"	1 1/2
KST040HI+004821N3	82	571	373	204,5	136,5	73	317	49	40	6	040A 040 3/4"	1 1/2
KST040HI+006522N3	102	640	373	221	136,5	73	317	49	40	6	040A 040 3/4"	1 1/2
KST040HG+006522N3	102	640	373	221	136,5	73	317	49	40	6	040A 040 3/4"	1 1/2

BAK.	a	a2	b	c	c2	d	d2	f	g	g2	h	h2	i	i2	j	j2	l	m	n	o	q	q2	r	r2	y	y2	z	z2
BAK040A	-	29	-	-	165	-	315	-	-	403	-	107	-	76	-	76	-	-	-	-	-	110	-	G1 1/2"	-	151	-	419
BAK040 3/4"	52,5	-	12	27	-	3/4"	-	60	40	-	120	-	80	-	14	-	21,5	113	115	70	37	-	G1 1/2"	-	129	-	397	-

CFF.	q2
CFF 1 1/2	110

Cod. 996506E/10-26 - Copyright © 2006 Caprari S.p.A. - All Rights Reserved

Accessories
Accesorios
Accessori

The following are also available: Anchoring bolts, level regulators and Electric panels

Se ofrecen además: tirafondos; reguladores de nivel y cuadros eléctricos

Sono inoltre disponibili: tirafondi, regolatori di livello e quadri elettrici

Duck-foot pedestal for automatic coupling (*) *Base para acoplamiento automático (*)* **Piede di accoppiamento automatico (*)**	Type *Tipo* **Tipo**	A		B		Weight *Peso* **Peso**	Electric pump type *Electrobomba tipo* **Elettropomba tipo**							
		DN	UNI PN	DN	UNI PN	**[Kg]**	KST040F	KST040H						
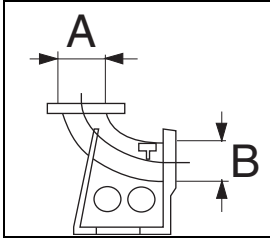	BAK040 3/4"	G1 1/2"	-	40	6	5	●	●						
	BAK040A	G1 1/2"	-	40	6	13	●	●						

(*) = Complete with:
Pump coupling bracket (nodular cast iron)
Rail pipes anchor bracket (stainless steel)
Screw and nuts

(*) = Con:
Abrazadera cuerpo de impulsión (fundición modular)
Soporte para tubos de guía (acero inoxidable)
Piezas menores

(*) = Completo di:
Staffa corpo premente (ghisa sferoidale)
Staffa per tubi guida (acciaio inox)
Minuteria

Rail pipes (*) (dipped galvanized steel) *Tubos guía (*) (acero galvanizado en caliente)* **Tubi guida (*) (acciaio zincato a caldo)**	Type *Tipo* **Tipo**	Weight *Peso* **Peso**	Electric pump type *Electrobomba tipo* **Elettropompa tipo**							
		[Kg]	KST040F	KST040H						
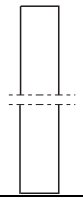	TUB 3/4"	10,5	●	●						

(*) = On demand: stainless steel

(*) = Opcional: acero inoxidable

(*) = Su richiesta: acciaio inox

Chain and Shackle Kit (*) *Kit Cadena y mosquetón (*)* **Kit Catena e Grillo (*)**	Type *Tipo* **Tipo**	Max load *Caudal máx* **Portata max**	Length *Longitud* **Lunghezza**	Electric pump type *Electrobomba tipo* **Elettropompa tipo**							
		[Kg]	**[m]**	KST040F	KST040H						
CAT **GRI**	CAT D.6/ GRL D.8	140	5	●	●						

(*) = On demand: stainless steel

(*) = Opcional: acero inoxidable

(*) = Su richiesta: acciaio inox

Outlet pipe connection *Curva de envío* **Curva di mandata**	Type *Tipo* **Tipo**	Weight *Peso* **Peso**	Electric pump type *Electrobomba tipo* **Elettropompa tipo**							
		[Kg]	KST040F	KST040H						
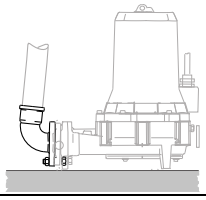	CFF 1 1/2	2,5	●	●						

Handle in stainless steel (*) *Manilla de enganche en acero inoxidable (*)* **Maniglia di aggancio in acciaio inox (*)**	Type *Tipo* **Tipo**	Weight *Peso* **Peso**	Electric pump type *Electrobomba tipo* **Elettropompa tipo**							
		[Kg]	KST040F	KST040H						
	MAN-235/3	0,5	●	-						

(*) = Complete with screw and bolts

(*) = Completa de tornillos y tuercas

(*) = Completa di minuteria

Cod. 996506E/10-26 - Copyright © 2006 Caprari S.p.A. - All Rights Reserved

DN 40

caprari

60 Hz motor features
Características motores a 60 Hz
Caratteristiche motori a 60 Hz

Poles *Polos* **Poli**	Motor type *Motor tipo* **Motore tipo**	Motor power *Potencia motor* **Potenza motore**		Absorption *Consumo* **Assorbimento**	Direct starting *Arranque directo* **Avviamento diretto**	Direct starting2 *Arranque directo2* **Avviamento diretto2**		Starts / hour max *Máx. arranques/hora* **Max avviamenti/ora**	Degree of intermittence *Grado de intermitencia* **Grado di intermittenza**	Run capacitor *Capacidad del condensator de marcha* **Capacità condensatore di marcia**	Capacity of starter capacitor with circuit breaker *Capacidad del condensador de arranque con disyuntor* **Capacità condensatore di avviamento con disgiuntore**
		P_1	P_2	IN		(Standard) *(Estándar)* **(Standard)**					
		[kW]		**[A]**	I_S/I_N	Direct *Directo* **Diretto**	Y - Δ	No.	S3 **[%]**	**[µF]**	
2	KC0020.1F090..	2,42	2	3,6 (460V)	6,9	●		20	30	-	-
	KC0020.1F090..	2,42	2	3,6 (460V)	7,5	●		20	30	-	-
	KS0020.7MF100..	2,47	2	11,8 (220V)	6,7	●		20	30	60	320
	KS0020.7MF100..	2,47	2	11,8 (220V)	7,4	●		20	30	60	320
	KC0025.1F090..	2,93	2,5	4,8 (460V)	8,9	●		20	40	-	-
	KC0025.1F090..	2,93	2,5	4,8 (460V)	9,7	●		20	40	-	-
	KS0025.7MF100..	3,02	2,5	14 (220V)	5,5	●		20	30	60	320
	KS0025.7MF100..	3,02	2,5	14 (220V)	6,3	●		20	30	60	320
	KC0048.1H112..	5,61	4,8	7,9 (460V)	8,8	●		20	25	-	-
	KC0048.1H112..	5,61	4,8	7,9 (460V)	9,8	●		20	25	-	-
	KC0065.2H132..	7,45	6,5	10,5 (460V)	9	●	●	15	30	-	-
	KC0065.2H132..	7,45	6,5	10,5 (460V)	9,9	●	●	15	30	-	-

*N = Standard version
*X = Explosion-proof version
P_1 = Power absorbed by the motor
P_2 = Power rated by the motor
I_N = Rated current
I_S = Starting current
- The electric pumps are suitable for S1 continuous service with submersed motor and for S3 intermittent service (see relative degrees of intermittence in the table) with non-submersed motor.
S3 service stands for intermittent service consisting of 10 minute equal cycles of which the previous table indicates the minutes of the cycle during which the motor may operate (eg. : S3 = 25%. operation consists of a repetitive sequence of 2,5 minutes operation and 7,5 minutes at a standstill). See standard CEI EN 60034-1

- The electric motors are produced in the following voltage ratings: 400 V ± 10% standard; 230 V ± 10% on request.

Other voltages on request.

**N = Versión estàndard*
**X = Versión antideflagrante*
P_1 = Potencia absorbida motor
P_2 = Potencia suminitrada por el motor
I_N = Potencia suministrada motor
I_S = Corriente de arranque
- Las electrobombas pueden funcionar en servicio continuo S1 con motor sumergido, en servicio intermitente S3 (ver relativos grados de intermitencia en la tabla) con motor no sumergido.
El servicio S3 indica un funcionamiento intermitente con ciclos iguales de 10 minutos de los que se señalan los minutos del ciclo en el que el motor puede funcionar (Ej.: S3 = 25% el funcionamiento está compuesto de una secuencia repetitiva de 2,5 min. de funcionamiento y de 7,5 min. de parada). Ver norma CEI EN 60034-1.

- Los motores electricos están previstos para ser alimentados a las siguientes tensiones nominales de red: 400V ±10% estándar; 230V ±10% sobre demanda.

Tensiones distintas bajo pedido.

***N = Versione standard**
***X = Versione antideflagrante**
P_1 = Potenza assorbita motore
P_2 = Potenza resa dal motore
I_N = Corrente nominale
I_S = Corrente di avviamento
- Le elettropompe sono atte a funzionare in servizio continuo S1 con motore immerso, in servizio intermittente S3 con motore non immerso (vedi relativi gradi di intermittenza nella tabella).
Il servizio S3 sta ad indicare un funzionamento intermittente composto da cicli tutti uguali di 10 minuti di cui si indicano i minuti del ciclo in cui il motore può funzionare (Es. : S3 = 25% il funzionamento è composto da una sequenza ripetitiva di 2,5 minuti di funzionamento e di 7,5 minuti di sosta). Vedi norma CEI EN 60034-1.

- I motori elettrici sono previsti per essere alimentati alle seguenti tensioni nominali di rete: 400 V ± 10% standard; 230 V ± 10% a richiesta.

Tensioni diverse su richiesta.

Cod. 996506E/10-26 - Copyright © 2006 Caprari S.p.A. - All Rights Reserved

Flanges (UNI EN 1092-2)
Bridas (UNI EN 1092-2)
Flange (UNI EN 1092-2)

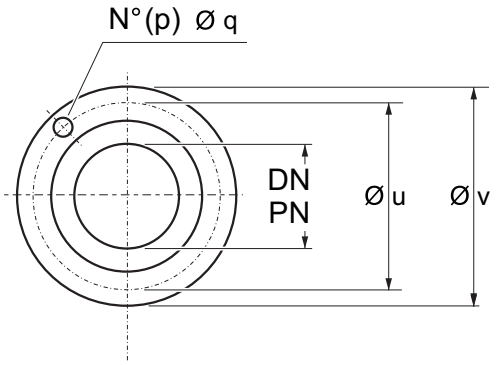

Port ø *ø Boca* **ø Bocca**	Holes *Orificios* **Fori**		**ø u**	**ø v**
	p	**q**		
DN [mm] - PN [bar]	**N°**	**ø [mm]**	**[mm]**	
DN40 - PN6	4	14	100	146

Cod. 996506E/10-26 - Copyright © 2006 Caprari S.p.A. - All Rights Reserved

CAPRARI S.p.A. reserves the right to make changes to improve its products at any time and without any notice
CAPRARI, S.p.A., se reserva el derecho de aportar cambios en cualquier momento y sin preaviso, destinados a la mejora de los productos
La CAPRARI S.p.A. si riserva facoltà di apportare modifiche atte a migliorare i propri prodotti in qualsiasi momento e senza preavviso alcuno

Cod. 996506E/10-26 - Copyright © 2006 Caprari S.p.A. - All Rights Reserved