ELECTRIC SUBMERSIBLE PUMPS
FOR DRAINAGE AND SEWAGE
ELECTROBOMBAS SUMERGIBLES
PARA DRENAJE Y AGUAS SUCIAS
ELETTROPOMPE SOMMERGIBILI PER
DRENAGGIO E ACQUE LURIDE

D-M

60 Hz

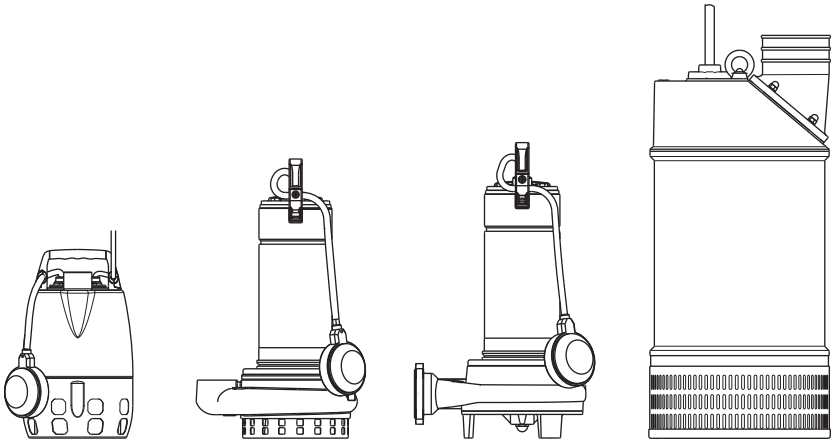

caprari

Cod. 996915A/11-26 - Copyright © 2025 Caprari S.p.A - All Rights Reserved

ISO 9001
ISO 14001
ISO 45001
BUREAU VERITAS
Certification

Page - *Pág* - **Pagina**

Introduction; *Presentación*; **Presentazione** 3

Uses - Performances range; *Empleos - Campo de prestaciones;* **Impieghi - Campo di prestazioni** 4

DA

Technical and operational features; *Características técnicas y de prestaciones*; **Caratteristiche tecniche e di funzionamento** 5
Electric pump coding; *Ejemplificación sigla electrobomba*; **Esemplificazione sigla elettropompa** 5
Construction and materials - *Fabricación y materiales* - **Costruzione e materiali** 6
Operating data; *Caracteristicas de funcionamiento*; **Caratteristiche di funzionamento** 7-10-13
Overall dimensions and weights; *Dimensiones máximas y pesos*; **Dimensioni di ingombro e pesi** 8-11-14
Technical features; *Caracteristicas tecnicas*; **Caratteristiche tecniche** 9-12-15

DM

Technical and operational features; *Características técnicas y de prestaciones*; **Caratteristiche tecniche e di funzionamento** 17
Electric pump coding; *Ejemplificación sigla electrobomba*; **Esemplificazione sigla elettropompa** 17
Construction and materials - *Fabricación y materiales* - **Costruzione e materiali** 18
Operating data; *Caracteristicas de funcionamiento*; **Caratteristiche di funzionamento** 19
Overall dimensions and weights; *Dimensiones máximas y pesos*; **Dimensioni di ingombro e pesi** 20
Technical features; *Caracteristicas tecnicas*; **Caratteristiche tecniche** 21

DX - DW

Technical and operational features; *Características técnicas y de prestaciones*; **Caratteristiche tecniche e di funzionamento** 23
Electric pump coding; *Ejemplificación sigla electrobomba*; **Esemplificazione sigla elettropompa** 23
Construction and materials - *Fabricación y materiales* - **Costruzione e materiali** 24
Operating data; *Caracteristicas de funcionamiento*; **Caratteristiche di funzionamento** 29-32-35-38
Overall dimensions and weights; *Dimensiones máximas y pesos*; **Dimensioni di ingombro e pesi** 30-33-36-39
Technical features; *Caracteristicas tecnicas*; **Caratteristiche tecniche** 31-34-37-40

MG

Technical and operational features; *Características técnicas y de prestaciones*; **Caratteristiche tecniche e di funzionamento** 41
Electric pump coding; *Ejemplificación sigla electrobomba*; **Esemplificazione sigla elettropompa** 41
Construction and materials - *Fabricación y materiales* - **Costruzione e materiali** 42
Operating data; *Caracteristicas de funcionamiento*; **Caratteristiche di funzionamento** 43-46
Overall dimensions and weights; *Dimensiones máximas y pesos*; **Dimensioni di ingombro e pesi** 44-47
Technical features; *Caracteristicas tecnicas*; **Caratteristiche tecniche** 45-48

MS

Technical and operational features; *Características técnicas y de prestaciones*; **Caratteristiche tecniche e di funzionamento** 49
Electric pump coding; *Ejemplificación sigla electrobomba*; **Esemplificazione sigla elettropompa** 49
Construction and materials - *Fabricación y materiales* - **Costruzione e materiali** 50
Operating data; *Caracteristicas de funcionamiento*; **Caratteristiche di funzionamento** 52-55-58-61-64
Overall dimensions and weights; *Dimensiones máximas y pesos*; **Dimensioni di ingombro e pesi** 53-56-59-62-65
Technical features; *Caracteristicas tecnicas*; **Caratteristiche tecniche** 54-57-60-63-66

MS.T

Technical and operational features; *Características técnicas y de prestaciones*; **Caratteristiche tecniche e di funzionamento** 67
Electric pump coding; *Ejemplificación sigla electrobomba*; **Esemplificazione sigla elettropompa** 67
Construction and materials - *Fabricación y materiales* - **Costruzione e materiali** 68
Operating data; *Caracteristicas de funcionamiento*; **Caratteristiche di funzionamento** 70
Overall dimensions and weights; *Dimensiones máximas y pesos*; **Dimensioni di ingombro e pesi** 71
Technical features; *Caracteristicas tecnicas*; **Caratteristiche tecniche** 72

MX

Technical and operational features; *Características técnicas y de prestaciones*; **Caratteristiche tecniche e di funzionamento** 73
Electric pump coding; *Ejemplificación sigla electrobomba*; **Esemplificazione sigla elettropompa** 73
Construction and materials - *Fabricación y materiales* - **Costruzione e materiali** 74
Operating data; *Caracteristicas de funcionamiento*; **Caratteristiche di funzionamento** 75
Overall dimensions and weights; *Dimensiones máximas y pesos*; **Dimensioni di ingombro e pesi** 76
Technical features; *Caracteristicas tecnicas*; **Caratteristiche tecniche** 77

Cod. 996915A/11-26 - Copyright © 2025 Caprari S.p.A - All Rights Reserved

Electric, submersible, vertical, close-coupled pumps.
The wide range of models can meet an even wider range of needs.
From the specially designed, lightweight and easily portable pumps for domestic use to heavy duty work site pumps suitable for even the toughest job.
These pumps are easy to use: just connect the power cable to the electrical control and protecting equipment and the delivery hose to the relative pump outlet.

DM - DX - DA SERIES
D... series pumps can be used for clean or slightly dirty but non-aggressive water with no fibers or filaments which could clog the strainer slots or pump impeller.

MS - MG - MX SERIES
M... series pumps have wider ball passages and can convey screened waste water carrying larger solids than the previous types. The size of the solids will depend on the available ball passage.

MS(T) SERIES
MS(T) series electric pumps are equipped with a treated stainless-steel grinder for reducing the coarse and fibrous solids contained in sewage into small fragments.

All electric pumps comply with the pertinent European Directives.

Electrobombas sumergibles con tipología constructiva vertical, monobloque.
La amplia gama de modelos permite satisfacer múltiples exigencias.
De las electrobombas específicamente estudiadas para el empleo doméstico, livianas y fáciles de manejar, a las robustas electrobombas para obras, aptas para operar en las condiciones más exigentes.
De fácil empleo, es necesario solamente conectar el cable de alimentación al equipo eléctrico de protección y mando y el tubo de impulsión a la relativa boca de la electrobomba.

SERIE DM - DX - DA
Las electrobombas serie D... pueden transportar aguas limpias o levemente turbias, no agresivas, sin fibras ni compuestos filamentosos que puedan obstruir las ranuras de la alcachofa o el rodete.

SERIE MS - MG - MX
Las electrobombas serie M... disponen de amplios pasajes libres y pueden transportar aguas residuales filtradas con cuerpos sólidos en suspensión, en relación con el pasaje libre disponible.

SERIE MS(T)
Las electrobombas de la serie MS(T) incluyen un triturador de acero inoxidable tratado que reduce en pequeños fragmentos los cuerpos sólidos fibrosos y filamentosos contenidos en las aguas residuales.

Todas las electrobombas respetan las Directivas Europeas pertinentes.

Elettropompe sommergibili a tipologia costruttiva verticale, monoblocco.
L'ampia gamma di modelli permette di soddisfare molteplici esigenze.
Dalle elettropompe appositamente studiate per l'impiego domestico, leggere e maneggevoli, alle robuste elettropompe per cantiere adatte alle condizioni di lavoro più gravose.
Di facile impiego, occorre solamente collegare il cavo di alimentazione all'apparecchiatura elettrica di protezione e comando e la tubazione di mandata alla relativa bocca dell'elettropompa.

SERIE DM - DX - DA
Le elettropompe serie D... possono convogliare acque pulite o leggermente torbide, non aggressive, prive di fibre e composti filamentosi che possono ostruire le feritoie della succheruola o la girante.

SERIE MS - MG - MX
Le elettropompe serie M... dispongono di ampi passaggi liberi e possono convogliare acque di scarico grigliate con corpi solidi in sospensione in relazione al passaggio libero disponibile.

SERIE MS(T)
Le elettropompe serie MS(T) sono dotate di un trituratore in acciaio inossidabile trattato in grado di ridurre in piccoli frammenti i solidi grossolani e filamentosi contenuti nei liquami.

Tutte le elettropompe sono in accordo con le Direttive Europee pertinenti.

Cod. 996915A/11-26 - Copyright © 2025 Caprari S.p.A - All Rights Reserved

Performance ranges
Campos de trabajo
Campi di prestazione

SERIES - *SÉRIE* - **SERIE D**

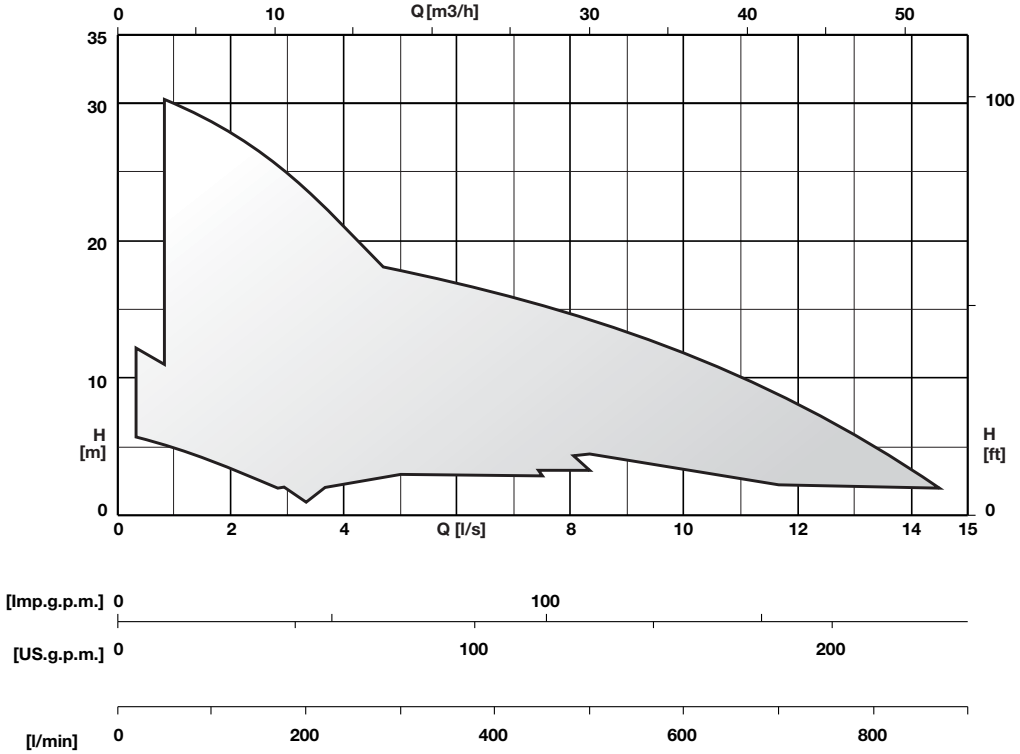

SERIES - *SÉRIE* - **SERIE M**

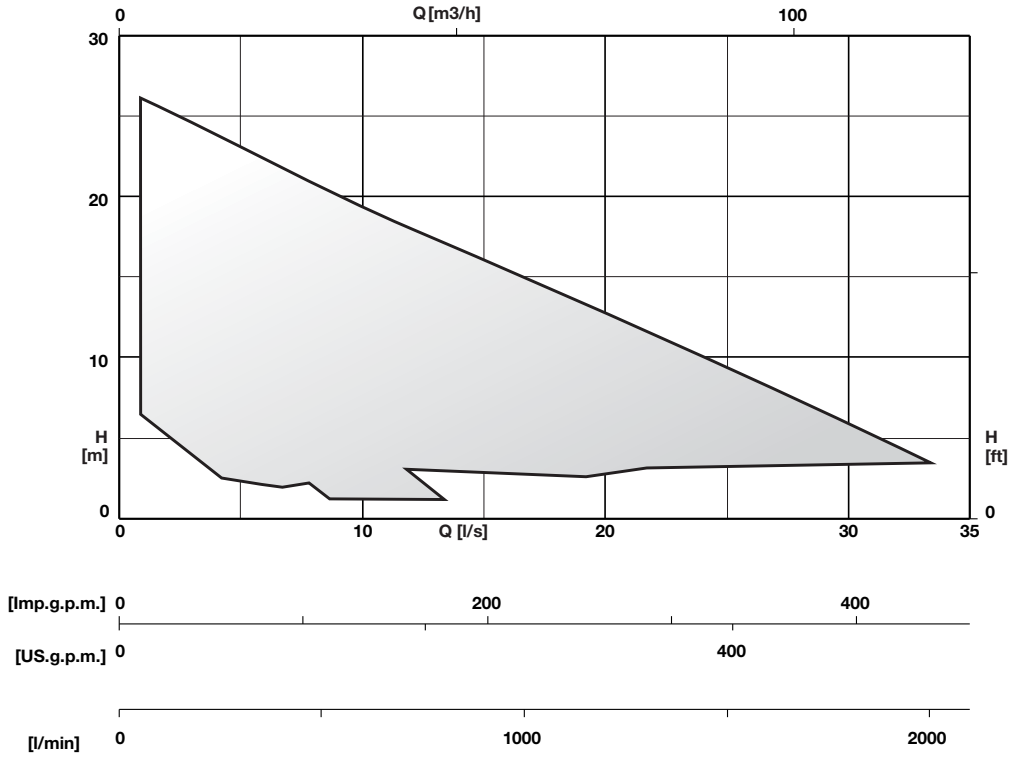

Cod. 996915A/11-26 - Copyright © 2025 Caprari S.p.A - All Rights Reserved

Technical features
Características técnicas
Caratteristiche tecniche

EXECUTION
Single-impeller submersible drainage pump, with open impeller.
DA.R: with threaded vertical delivery port (G1 ½).
DA.R 10 32: with horizontal DN 32 PN 6 flanged and G1 ½ threaded delivery port.
Double mechanical shaft seal with interposed oil chamber, to protect against dry-running.
Single-phase version with standard float
Three-phase version with float upon request

APPLICATIONS
- For clean water with suspended solids up to a diameter of 10 mm.
- Emptying of flooded rooms or tanks.
- Extraction of water from ponds, flowing water or pits for collection of rain water. For irrigation purposes.

OPERATING CONDITIONS
- Liquid temperature up to 35° C.
- Maximum immersion depth: 5 m.
- Minimum immersion depth: 205 mm.

MOTOR
- 2-pole induction motor, 60Hz (n ˜ 3500 1/min).
- DA.R: three-phase 220V ± 10% 380V ± 10% Cable: H07RN-F, 4G1 mm², length 10 m, without plug.
- DA.R.M: single-phase 220V ± 10% with float switch and thermal protector.
- Incorporated capacitor.
- Cable: H07RN-F, 3G1 mm², length 10 m, with plug CEI-UNEL 47166. Insulation class F.
- Protection IP 68 (for continuous immersion).
- Constructed in accordance with EN 60034-1, EN 60335-1, EN 60335-2-41.

SPECIAL FEATURES ON REQUEST
- Other voltages.
- Other mechanical seal.
- Cable length other than standard
- Motor suitable for operation with frequency converter.
- Single-phase version without float

EJECUCIÓN
Bomba sumergible para achique con rodete abierto.
DA.R: con boca de impulsión vertical roscada (G1 ½).
DA.R 10 32: con boca de impulsión horizontal roscada G1 ½ y con bridas DN 32 PN 6.
Doble sello en el eje, con cámara de aceite interpuesta, protegida contra el funcionamiento en seco.
Versión monofásica con interruptor de nivel de serie
Versión trifásica con interruptor de nivel bajo demanda

APLICACIONES
- *Para agua limpia con cuerpos sólidos en suspensión de hasta 10 mm de diámetro.*
- *Vaciado de locales inundados o depósitos.*
- *Elevación de agua de estanques, regueros, pozos para la recogida de aguas pluviales.*
- *Riego.*

LÍMITES DE EMPLEO
- *Temperatura del líquido hasta 35 °C.*
- *Profundidad de inmersión máxima: 5 m.*
- *Profundidad de inmersión mínima: 205 mm.*

MOTOR
- *Motor de inducción de 2 polos, 60Hz (n ≈ 3500 1/min).*
- *DA.R: trifásico 220V ± 10 % 400 V ± 10 % Cable H07RN-F, 4G1 mm², longitud 10 m, sin clavija.*
- *DX.R.M: monofásico 230 V ± 10 %, con interruptor de nivel y protector térmico.*
- *Con condensador incorporado.*
- *Cable: H07RN-F, 3G1 mm², longitud 10 m, con clavija CEI-UNEL 47166. Aislamiento clase F.*
- *Protección IP 68 (para inmersión continua).*
- *Ejecución según EN 60034-1 EN 60335-1, EN 60335-2-41.*

OTRAS EJECUCIONES BAJO DEMANDA
- *Otras tensiones.*
- *Otro sello mecánico.*
- *Longitud cable distinta de la estándar*
- *Motor preparado para el funcionamiento con inverter.*
- *Versión monofásica sin interruptor de nivel*

ESECUZIONE
Pompe monogiranti sommergibili per il drenaggio, con girante aperta (a rasamento).
DA.R: con bocca di mandata verticale filettata (G1 ½).
DA.R 10 32: con bocca di mandata orizzontale filettata G1 ½ e flangiata DN 32 PN 6.
Doppia tenuta sull'albero, con camera d'olio interposta, protetta contro il funzionamento a secco.
Versione monofase con galleggiante standard
Versione trifase con galleggiante su richiesta

IMPIEGHI
- **Per acqua pulita con corpi solidi in sospensione fino ad un diametro di 10 mm.**
- **Svuotamento locali allagati o vasche.**
- **Prelievo d'acqua da stagni, corsi d'acqua, pozzetti di raccolta dell'acqua piovana per irrigazione.**

LIMITI D'IMPIEGO
- **Temperatura liquido fino a 35 °C.**
- **Profondità massima di immersione: 5 m.**
- **Profondità minima di immersione: 205 mm.**

MOTORE
- **Motore a induzione a 2 poli, 60Hz (n ≈ 3500 1/min).**
- **DA.R: trifase 220V ± 10% 380V ± 10% Cavo H07RN-F, 4G1 mm², lunghezza 10 m, senza spina.**
- **DA.R.M: monofase 220V ± 10% con interruttore a galleggiante e termoprotettore.**
- **Condensatore incorporato.**
- **Cavo H07RN-F, 3G1 mm², lunghezza 10 m, con spina CEIUNEL 47166. Isolamento classe F.**
- **Protezione IP 68 (per immersione continua).**
- **Esecuzione secondo EN 60034-1 EN 60335-1, EN 60335-2-41.**

ESECUZIONI SPECIALI A RICHIESTA
- **Altre tensioni.**
- **Altra tenuta meccanica.**
- **Lunghezza cavo diversa dallo standard**
- **Motore predisposto per il funzionamento con inverter.**
- **Versione monofase senza galleggiante**

Pump coding
Ejemplificación sigla
Esemplificazione sigla

Example - *Ejemplo* - **Esempio**: DASR032D10+000521M1/G

DA S R 032 D 10 + 0005 2 1 M 1 /G

DA = Series - *Serie* - **Serie**
S = 60 Hz frequency - *Frecuencia 60 Hz* - **Frequenza 60 Hz**
R = Open impeller - *Rodete abierto* - **Girante aperta**
032 = Delivery DN - *DN impulsión* - **DN mandata**
D = Flanged/threaded delivery port - *Boca de impulsión con bridas/roscada* - **Bocca di mandata flangiata/filettata**
10 = Total head in m indoors - *Altura manométrica total en m, a boca cerrada* - **Prevalenza totale in m al chiuso**
0005 = Nominal power in kW - *Potencia nominal en kW* - **Potenza nominale in kW**
2 = Number of poles - *Número de polos* - **Numero di poli**
1 = Supply voltage - *Tensión de alimentación* - **Tensione di alimentazione**
M = Single-phase (T = Three-phase) - *Monofásico (T = Trifásico)* - **Monofase (T = Trifase)**
1 = Generational code - *Código generacional* - **Codice generazionale**
/G = With float - *Con interruptor de nivel* - **Con galleggiante**

Cod. 996915A/11-26 - Copyright © 2025 Caprari S.p.A - All Rights Reserved

Pump construction and materials
Construcción bomba y materialess
Costruzione pompa e materiali

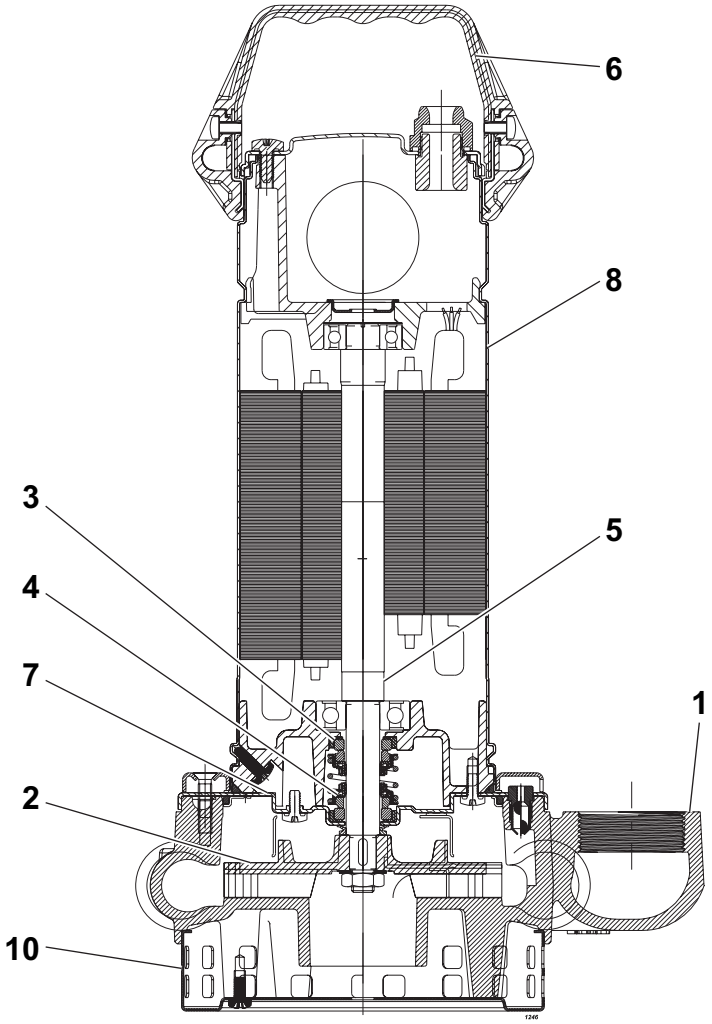

Pos.	Parts	Materials	*Numero*	*Material*	**Nomenclatura**	**Materiale**
1	Pump casing	Cast iron	*Cuerpo bomba*	*Hierro fundido*	**Corpo pompa**	**Ghisa grigia**
2	Impeller	Cast iron	*Rodete*	*Hierro fundido*	**Girante**	**Ghisa grigia**
3	Mechanical seal on motor side	Alumina/Carbon/ rubber	*Cierre mecánico lado motor*	*Aluminio/Carbón/goma*	**Tenuta meccanica lato motore**	**Allumina/Carbone/ gomma**
4	Mechanical seal on pump side	Alumina/Carbon/ rubber	*Cierre mecánico lado bomba*	*Aluminio/Carbón/goma*	**Tenuta meccanica lato pompa**	**Allumina/Carbone/ gomma**
5	Shaft	Stainless steel	*Eje*	*Acero inox*	**Albero**	**Acciaio inox**
6	Handle	Polypropylene/ Stainless steel	*Manilla*	*polipropileno/Acero inox*	**Maniglia**	**Polipropilene/Acciaio inox**
7	Body cover	Stainless steel	*Cubierta del cuerpo*	*Acero inox*	**Coperchio corpo**	**Acciaio inox**
8	Motor shroud	Stainless steel	*Cubierta del motor*	*Acero inox*	**Mantello motore**	**Acciaio inox**
10	Filter	Stainless steel	*Filtro*	*Acero inox*	**Filtro**	**Acciaio inox**

Screws and nuts in stainless steel. *Tornillos y tuercas acero inox* **Viti e dadi in acciaio inox.**

Cod. 996915A/11-26 - Copyright © 2025 Caprari S.p.A - All Rights Reserved

Operating data
Caracteristicas de funcionamiento
Caratteristiche di funzionamento

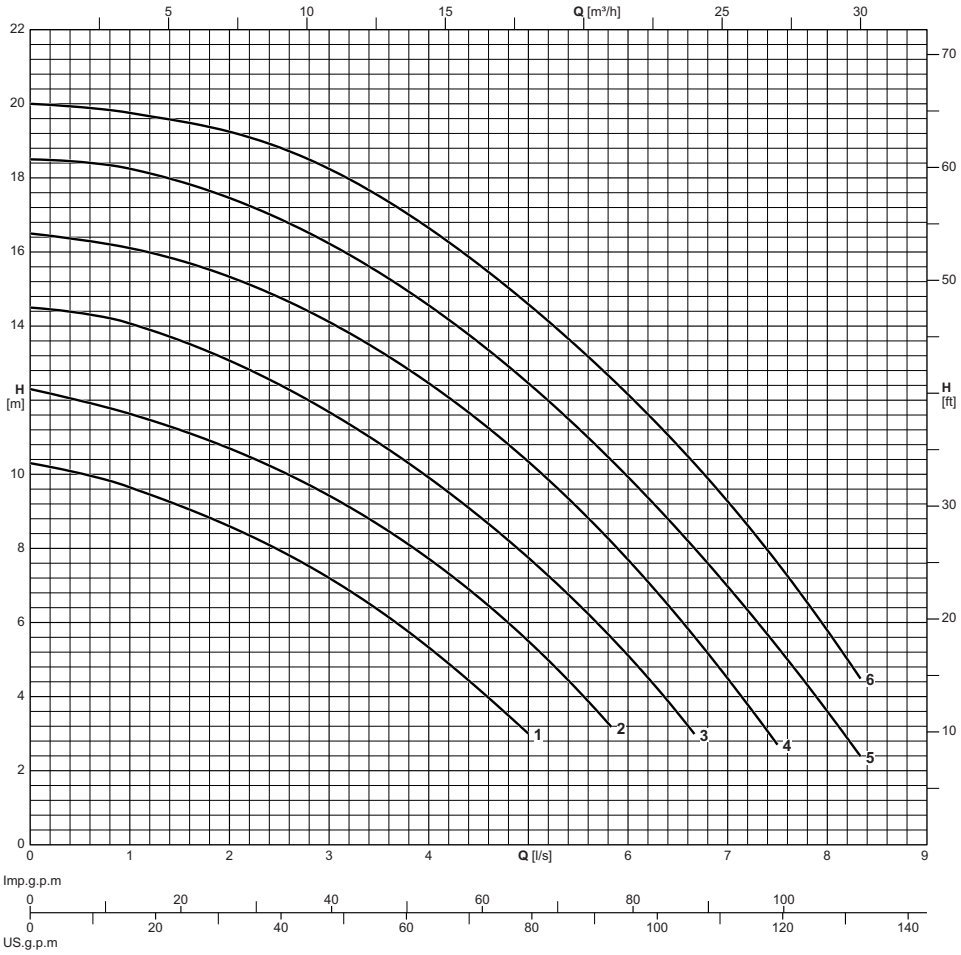

Electric pump type *Electrobomba tipo* **Elettropompa tipo**	Curve *Curva* **Curva**	Motor power *Potencia motor* **Potenza motore**	Delivery *Impulsión* **Mandata**	Capacity *Caudal* **Portata**																			
				[l/s]	0	0.5	1	1.5	2	2.5	3	3.5	4	4.5	5	5.5	6	6.5	7	7.5	8	8.3
				[l/min]	0	30	60	90	120	150	180	210	240	270	300	330	360	390	420	450	480	498
				[m³/h]	0	1.8	3.6	5.4	7.2	9	10.8	12.6	14.4	16.2	18	19.8	21.6	23.4	25.2	27	28.8	29.9
	N°	**[kW]**	**DN**	Head *Altura de carga* **Prevalenza**																			
DASR032D10+000523M1/G	1	0,45	G1 1/2" / DN32	**[m]**	10,3	10	9,7	9,2	8,5	8	7,2	6,4	5,3	4,2	3							
DASR032D10+000524T1	1	0,45	G1 1/2" / DN32	**[m]**	10,3	10	9,7	9,2	8,5	8	7,2	6,4	5,3	4,2	3							
DASR040G10+000523M1/G	1	0,45	G1 1/2"	**[m]**	10,3	10	9,7	9,2	8,5	8	7,2	6,4	5,3	4,2	3							
DASR040G10+000524T1	1	0,45	G1 1/2"	**[m]**	10,3	10	9,7	9,2	8,5	8	7,2	6,4	5,3	4,2	3							
DASR032D12+000623M1/G	2	0,55	G1 1/2" / DN32	**[m]**	12,3	12	11,6	11,2	10,7	10,1	9,4	8,7	7,7	6,6	5,4	4,2						
DASR032D12+000624T1	2	0,55	G1 1/2" / DN32	**[m]**	12,3	12	11,6	11,2	10,7	10,1	9,4	8,7	7,7	6,6	5,4	4,2						
DASR040G12+000623M1/G	2	0,55	G1 1/2"	**[m]**	12,3	12	11,6	11,2	10,7	10,1	9,4	8,7	7,7	6,6	5,4	4,2						
DASR040G12+000624T1	2	0,55	G1 1/2"	**[m]**	12,3	12	11,6	11,2	10,7	10,1	9,4	8,7	7,7	6,6	5,4	4,2						
DASR032D14+000823M1/G	3	0,75	G1 1/2" / DN32	**[m]**	14,5	14,3	14	13,6	13,1	12,5	11,7	10,8	9,9	8,8	7,7	6,4	5,2	3,7				
DASR032D14+000824T1	3	0,75	G1 1/2" / DN32	**[m]**	14,5	14,3	14	13,6	13,1	12,5	11,7	10,8	9,9	8,8	7,7	6,4	5,2	3,7				
DASR040G14+000823M1/G	3	0,75	G1 1/2"	**[m]**	14,5	14,3	14	13,6	13,1	12,5	11,7	10,8	9,9	8,8	7,7	6,4	5,2	3,7				
DASR040G14+000824T1	3	0,75	G1 1/2"	**[m]**	14,5	14,3	14	13,6	13,1	12,5	11,7	10,8	9,9	8,8	7,7	6,4	5,2	3,7				
DASR032D16+000923M1/G	4	0,9	G1 1/2" / DN32	**[m]**	16,5	16,3	16,1	15,7	15,3	14,8	14,1	13,3	12,5	11,4	10,2	9	7,7	6	4,4	2,7		
DASR032D16+000924T1	4	0,9	G1 1/2" / DN32	**[m]**	16,5	16,3	16,1	15,7	15,3	14,8	14,1	13,3	12,5	11,4	10,2	9	7,7	6	4,4	2,7		
DASR040G16+000923M1/G	4	0,9	G1 1/2"	**[m]**	16,5	16,3	16,1	15,7	15,3	14,8	14,1	13,3	12,5	11,4	10,2	9	7,7	6	4,4	2,7		
DASR040G16+000924T1	4	0,9	G1 1/2"	**[m]**	16,5	16,3	16,1	15,7	15,3	14,8	14,1	13,3	12,5	11,4	10,2	9	7,7	6	4,4	2,7		
DASR032D18+001123M1/G	5	1,1	G1 1/2" / DN32	**[m]**	18,5	18,3	18,2	17,9	17,4	16,9	16,2	15,4	14,6	13,6	12,5	11,3	10	8,6	6,9	5,2	3,5	2,4
DASR032D18+001124T1	5	1,1	G1 1/2" / DN32	**[m]**	18,5	18,3	18,2	17,9	17,4	16,9	16,2	15,4	14,6	13,6	12,5	11,3	10	8,6	6,9	5,2	3,5	2,4
DASR040G18+001123M1/G	5	1,1	G1 1/2"	**[m]**	18,5	18,3	18,2	17,9	17,4	16,9	16,2	15,4	14,6	13,6	12,5	11,3	10	8,6	6,9	5,2	3,5	2,4
DASR040G18+001124T1	5	1,1	G1 1/2"	**[m]**	18,5	18,3	18,2	17,9	17,4	16,9	16,2	15,4	14,6	13,6	12,5	11,3	10	8,6	6,9	5,2	3,5	2,4
DASR032D20+001523M1/G	6	1,5	G1 1/2" / DN32	**[m]**	20	19,9	19,7	19,5	19,2	18,8	18,2	17,5	16,7	15,7	14,6	13,5	12,2	10,9	9,2	7,5	5,6	4,5
DASR032D20+001524T1	6	1,5	G1 1/2" / DN32	**[m]**	20	19,9	19,7	19,5	19,2	18,8	18,2	17,5	16,7	15,7	14,6	13,5	12,2	10,9	9,2	7,5	5,6	4,5
DASR040G20+001523M1/G	6	1,5	G1 1/2"	**[m]**	20	19,9	19,7	19,5	19,2	18,8	18,2	17,5	16,7	15,7	14,6	13,5	12,2	10,9	9,2	7,5	5,6	4,5
DASR040G20+001524T1	6	1,5	G1 1/2"	**[m]**	20	19,9	19,7	19,5	19,2	18,8	18,2	17,5	16,7	15,7	14,6	13,5	12,2	10,9	9,2	7,5	5,6	4,5

Performance tolerance as per:
UNI/ISO 9906 Grade 3B

Version with float (/G) available on request.

Tolerancias sobre las prestaciones según normas:
UNI/ISO 9906 Nivel 3B

Versión con flotador (/G) disponible bajo pedido.

Tolleranze sulle prestazioni secondo norme:
UNI/ISO 9906 Grado 3B

Versione con galleggiante (/G) disponibile su richiesta.

Cod. 996915A/11-26 - Copyright © 2025 Caprari S.p.A - All Rights Reserved

Overall dimensions and weights
Dimensiones máximas y pesos
Dimensioni di ingombro e pesi

DA.R032

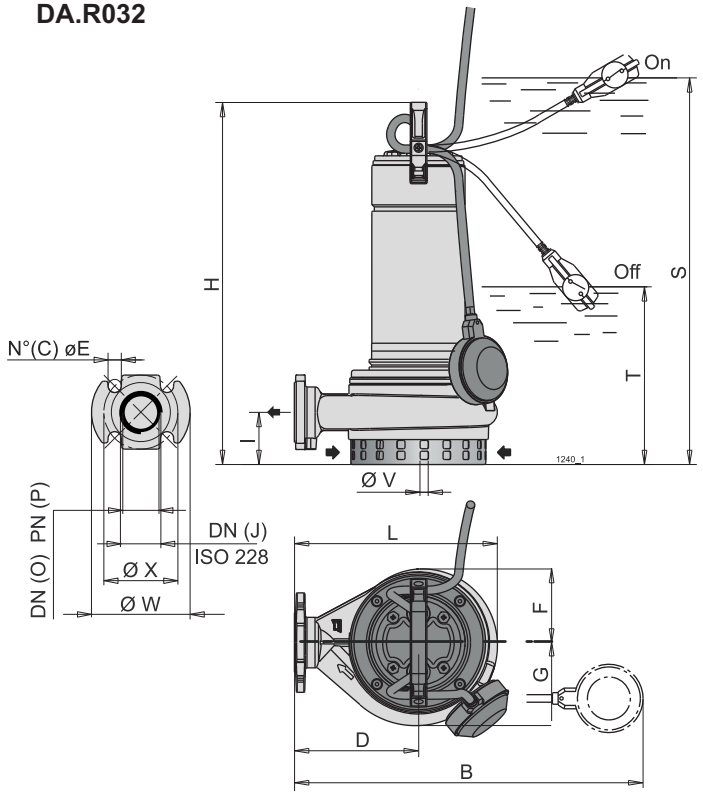

DA.R040

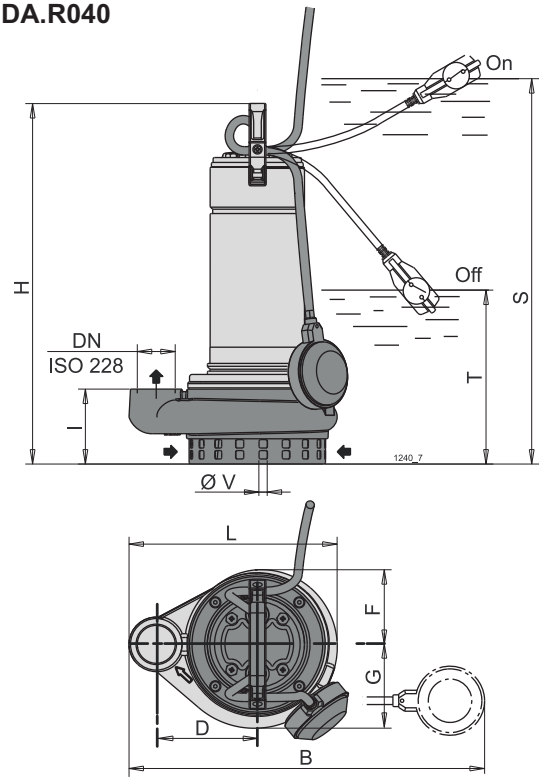

Electric pump type *Electrobomba tipo* **Elettropompa tipo**	Weight *Peso* **Peso**	**DN**	Cable *Cable* **Cavo**	Cable cross-section *Sección del cable* **Sezione del cavo**	Cable length *Longitud cable* **Lunghezza cavo**	B	C	D	E	F	G	H	I	J	L	O	P	S	T	V	W	X
	[kg]			[mm²]	[m]	[mm]																
DASR032D10+000523M1/G	14,5	G1 1/2" / DN32	H07RN-F	1x(3x1)	10	430	4	120	16	89	100	395	62	G1 1/2	245	32	6	415	210	10	120	90
DASR032D10+000524T1	13,4	G1 1/2" / DN32	H07RN-F	1x(4x1)	10	-	4	120	16	89	100	395	62	G1 1/2	245	32	6	415	210	10	120	90
DASR040G10+000523M1/G	13	G1 1/2"	H07RN-F	1x(3x1)	10	430	-	120	-	89	100	390	-	-	247	-	-	410	205	10	-	-
DASR040G10+000524T1	12,8	G1 1/2"	H07RN-F	1x(4x1)	10	-	-	120	-	89	100	390	-	-	247	-	-	410	205	10	-	-
DASR032D12+000623M1/G	15,6	G1 1/2" / DN32	H07RN-F	1x(3x1)	10	430	4	120	16	89	100	410	62	G1 1/2	245	32	6	430	225	10	120	90
DASR032D12+000624T1	14,54	G1 1/2" / DN32	H07RN-F	1x(4x1)	10	-	4	120	16	89	100	410	62	G1 1/2	245	32	6	430	225	10	120	90
DASR040G12+000623M1/G	15,1	G1 1/2"	H07RN-F	1x(3x1)	10	430	-	120	-	89	100	430	-	-	247	-	-	425	220	10	-	-
DASR040G12+000624T1	14,3	G1 1/2"	H07RN-F	1x(4x1)	10	-	-	120	-	89	100	405	-	-	247	-	-	425	220	10	-	-
DASR032D14+000823M1/G	15,53	G1 1/2" / DN32	H07RN-F	1x(3x1)	10	430	4	120	16	89	100	410	62	G1 1/2	245	32	6	430	225	10	120	90
DASR032D14+000824T1	14,5	G1 1/2" / DN32	H07RN-F	1x(4x1)	10	-	4	120	16	89	100	410	62	G1 1/2	245	32	6	430	225	10	120	90
DASR040G14+000823M1/G	15,4	G1 1/2"	H07RN-F	1x(3x1)	10	430	-	120	-	89	100	430	-	-	247	-	-	425	220	10	-	-
DASR040G14+000824T1	14,3	G1 1/2"	H07RN-F	1x(4x1)	10	-	-	120	-	89	100	405	-	-	247	-	-	425	220	10	-	-
DASR032D16+000923M1/G	17,7	G1 1/2" / DN32	H07RN-F	1x(3x1)	10	430	4	120	16	89	100	435	62	G1 1/2	245	32	6	455	250	10	120	90
DASR032D16+000924T1	15,55	G1 1/2" / DN32	H07RN-F	1x(4x1)	10	-	4	120	16	89	100	435	62	G1 1/2	245	32	6	455	250	10	120	90
DASR040G16+000923M1/G	18,07	G1 1/2"	H07RN-F	1x(3x1)	10	430	-	120	-	89	100	430	-	-	247	-	-	450	245	10	-	-
DASR040G16+000924T1	16	G1 1/2"	H07RN-F	1x(4x1)	10	-	-	120	-	89	100	430	-	-	247	-	-	450	245	10	-	-
DASR032D18+001123M1/G	19	G1 1/2" / DN32	H07RN-F	1x(3x1)	10	430	4	120	16	89	100	455	62	G1 1/2	245	32	6	475	270	10	120	90
DASR032D18+001124T1	17,21	G1 1/2" / DN32	H07RN-F	1x(4x1)	10	-	4	120	16	89	100	455	62	G1 1/2	245	32	6	475	270	10	120	90
DASR040G18+001123M1/G	18,5	G1 1/2"	H07RN-F	1x(3x1)	10	430	-	120	-	89	100	450	-	-	247	-	-	470	265	10	-	-
DASR040G18+001124T1	17,5	G1 1/2"	H07RN-F	1x(4x1)	10	-	-	120	-	89	100	450	-	-	247	-	-	470	265	10	-	-
DASR032D20+001523M1/G	21,7	G1 1/2" / DN32	H07RN-F	1x(3x1)	10	430	4	120	16	89	100	485	62	G1 1/2	245	32	6	505	300	10	120	90
DASR032D20+001524T1	18,7	G1 1/2" / DN32	H07RN-F	1x(4x1)	10	-	4	120	16	89	100	455	62	G1 1/2	245	32	6	505	300	10	120	90
DASR040G20+001523M1/G	21	G1 1/2"	H07RN-F	1x(3x1)	10	430	-	120	-	89	100	480	-	-	247	-	-	500	295	10	-	-
DASR040G20+001524T1	18,45	G1 1/2"	H07RN-F	1x(4x1)	10	-	-	120	-	89	100	450	-	-	247	-	-	-	265	10	-	-

Version with float (/G) available on request. *Versión con flotador (/G) disponible bajo pedido.* **Versione con galleggiante (/G) disponibile su richiesta.**

Cod. 996915A/11-26 - Copyright © 2025 Caprari S.p.A - All Rights Reserved

Technical features
Caracteristicas tecnicas
Caratteristiche tecniche

Electric pump type *Electrobomba tipo* **Elettropompa tipo**	Curve *Curva* **Curva**	Delivery *Impulsión* **Mandata**	Motor *Motores* **Motore**				
			Motor power *Potencia motor* **Potenza motore**		Tension *Tensión* **Tensione**	Absorption *Consumo* **Assorbimento**	Poles *Polos* **Poli**
			P_1	P_2		In	
	N°	DN	[kW]		[V]	[A]	N°
DASR032D10+000523M1/G	1	G1 1/2" / DN32	-	0.45	220	-	2
DASR032D10+000524T1	1	G1 1/2" / DN32	-	0.45	380	-	2
DASR040G10+000523M1/G	1	G1 1/2"	-	0.45	220	-	2
DASR040G10+000524T1	1	G1 1/2"	-	0.45	380	-	2
DASR032D12+000623M1/G	2	G1 1/2" / DN32	-	0.55	220	-	2
DASR032D12+000624T1	2	G1 1/2" / DN32	-	0.55	380	-	2
DASR040G12+000623M1/G	2	G1 1/2"	-	0.55	220	-	2
DASR040G12+000624T1	2	G1 1/2"	-	0.55	380	-	2
DASR032D14+000823M1/G	3	G1 1/2" / DN32	-	0.75	220	-	2
DASR032D14+000824T1	3	G1 1/2" / DN32	-	0.75	380	-	2
DASR040G14+000823M1/G	3	G1 1/2"	-	0.75	220	-	2
DASR040G14+000824T1	3	G1 1/2"	-	0.75	380	-	2
DASR032D16+000923M1/G	4	G1 1/2" / DN32	-	0.9	220	-	2
DASR032D16+000924T1	4	G1 1/2" / DN32	-	0.9	380	-	2
DASR040G16+000923M1/G	4	G1 1/2"	-	0.9	220	-	2
DASR040G16+000924T1	4	G1 1/2"	-	0.9	380	-	2
DASR032D18+001123M1/G	5	G1 1/2" / DN32	-	1.1	220	-	2
DASR032D18+001124T1	5	G1 1/2" / DN32	-	1.1	380	-	2
DASR040G18+001123M1/G	5	G1 1/2"	-	1.1	220	-	2
DASR040G18+001124T1	5	G1 1/2"	-	1.1	380	-	2
DASR032D20+001523M1/G	6	G1 1/2" / DN32	-	1.5	220	-	2
DASR032D20+001523M1/G	6	G1 1/2" / DN32	2.2	1.5	220	-	2
DASR032D20+001524T1	6	G1 1/2" / DN32	-	1.5	380	-	2
DASR040G20+001523M1/G	6	G1 1/2"	-	1.5	220	-	2
DASR040G20+001524T1	6	G1 1/2"	-	1.5	380	-	2

P_1 = Power absorbed by the motor
P_2 = Power rated by the motor
Version with float (/G) available on request.

P_1 = Potencia absorbida motor
P_2 = Potencia suminitrada por el motor
Versión con flotador (/G) disponible bajo pedido.

P_1 = Potenza assorbita motore
P_2 = Potenza resa dal motore
Versione con galleggiante (/G) disponibile su richiesta.

Cod. 996915A/11-26 - Copyright © 2025 Caprari S.p.A - All Rights Reserved

Operating data
Caracteristicas de funcionamiento
Caratteristiche di funzionamento

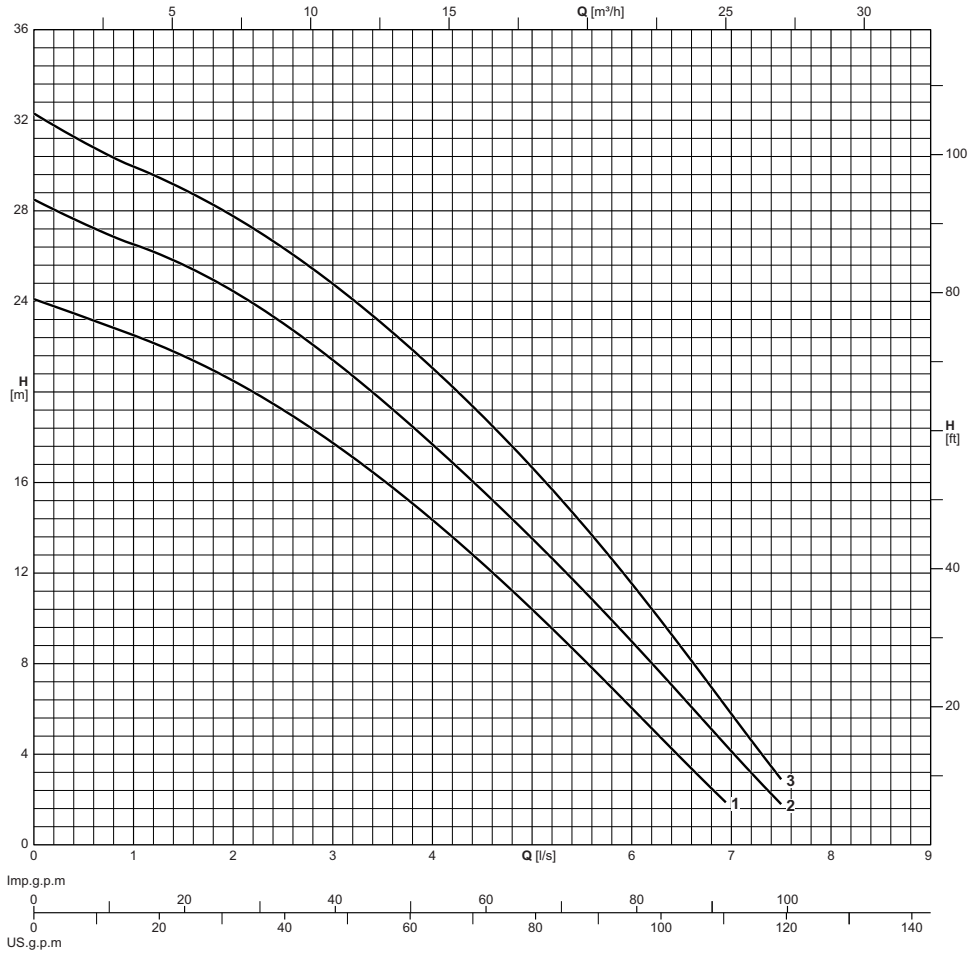

Electric pump type *Electrobomba tipo* **Elettropompa tipo**	Curve *Curva* **Curva**	Motor power *Potencia motor* **Potenza motore**	Delivery *Impulsión* **Mandata**	Capacity *Caudal* **Portata**																
				[l/s]	0	0.5	1	1.5	2	2.5	3	3.5	4	4.5	5	5.5	6	6.5	7	7.5
				[l/min]	0	30	60	90	120	150	180	210	240	270	300	330	360	390	420	450
				[m³/h]	0	1.8	3.6	5.4	7.2	9	10.8	12.6	14.4	16.2	18	19.8	21.6	23.4	25.2	27
	N°	**[kW]**	**DN**	Head *Altura de carga* **Prevalenza**																
DASR032D24+001123M1	1	1,1	G1 1/2" / DN32	**[m]**	24,1	23,3	22,6	21,6	20,5	19,1	17,8	16,1	14,2	12,5	10,3	8,3	6,1	3,7		
DASR032D24+001124T1	1	1,1	G1 1/2" / DN32	**[m]**	24,1	23,3	22,6	21,6	20,5	19,1	17,8	16,1	14,2	12,5	10,3	8,3	6,1	3,7		
DASR032D27+001523M1	2	1,5	G1 1/2" / DN32	**[m]**	28,5	27,6	26,6	25,5	24,4	23	21,3	19,5	17,7	15,6	13,3	11,2	8,9	6,4	4	1,8
DASR032D27+001524T1	2	1,5	G1 1/2" / DN32	**[m]**	28,5	27,6	26,6	25,5	24,4	23	21,3	19,5	17,7	15,6	13,3	11,2	8,9	6,4	4	1,8
DASR032D30+001824T1	3	1,8	G1 1/2" / DN32	**[m]**	32,3	31,2	30,1	28,9	27,7	26,4	24,7	22,9	21,1	18,9	16,5	14,1	11,5	8,5	5,6	2,9

Performance tolerance as per:
UNI/ISO 9906 Grade 3B

Version with float (/G) available on request.

Tolerancias sobre las prestaciones según normas:
UNI/ISO 9906 Nivel 3B

Versión con flotador (/G) disponible bajo pedido.

Tolleranze sulle prestazioni secondo norme:
UNI/ISO 9906 Grado 3B

Versione con galleggiante (/G) disponibile su richiesta.

Cod. 996915A/11-26 - Copyright © 2025 Caprari S.p.A - All Rights Reserved

Overall dimensions and weights
Dimensiones máximas y pesos
Dimensioni di ingombro e pesi

DA.R032

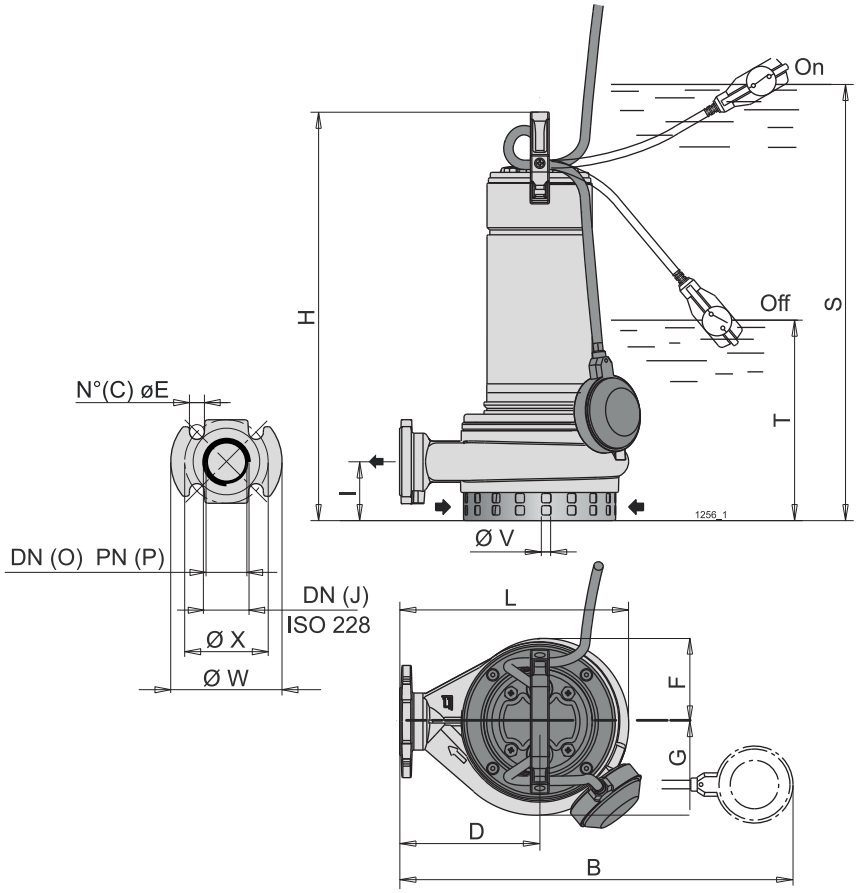

Electric pump type *Electrobomba tipo* **Elettropompa tipo**	Weight *Peso* **Peso**	**DN**	Cable *Cable* **Cavo**	Cable cross-section *Sección del cable* **Sezione del cavo**	Cable length *Longitud cable* **Lunghezza cavo**	B	C	D	E	F	G	H	I	J	L	O	P	S	T	V	W	X
	[kg]			**[mm²]**	**[m]**	**[mm]**																
DASR032D24+001123M1	-	G1 1/2" / DN32	H07RN-F	1x(3x1)	10	430	4	160	16	99	91	498,5	75	G1 1/2	254	DN32	6	574	314	6	120	90
DASR032D24+001124T1	-	G1 1/2" / DN32	H07RN-F	1x(4x1)	10	430	4	160	16	99	91	498,5	75	G1 1/2	254	DN32	6	574	314	6	120	90
DASR032D27+001523M1	-	G1 1/2" / DN32	H07RN-F	1x(3x1)	10	430	4	160	16	99	91	518,5	75	G1 1/2	254	DN32	6	594	334	6	120	90
DASR032D27+001524T1	-	G1 1/2" / DN32	H07RN-F	1x(4x1)	10	430	4	160	16	99	91	498,5	75	G1 1/2	254	DN32	6	574	314	6	120	90
DASR032D30+001824T1	-	G1 1/2" / DN32	H07RN-F	1x(4x1)	10	430	4	160	16	99	91	518,5	75	G1 1/2	254	DN32	6	594	334	6	120	90

Version with float (/G) available on request. *Versión con flotador (/G) disponible bajo pedido.* **Versione con galleggiante (/G) disponibile su richiesta.**

Cod. 996915A/11-26 - Copyright © 2025 Caprari S.p.A - All Rights Reserved

Technical features
Caracteristicas tecnicas
Caratteristiche tecniche

Electric pump type *Electrobomba tipo* **Elettropompa tipo**	Curve *Curva* **Curva**	Delivery *Impulsión* **Mandata**	Motor *Motores* **Motore**				
			Motor power *Potencia motor* **Potenza motore**		Tension *Tensión* **Tensione**	Absorption *Consumo* **Assorbimento**	Poles *Polos* **Poli**
			P_1	P_2		In	
	N°	**DN**	**[kW]**		**[V]**	**[A]**	**N°**
DASR032D24+001123M1	1	G1 1/2" / DN32	-	1.1	220	-	2
DASR032D24+001124T1	1	G1 1/2" / DN32	-	1.1	380	-	2
DASR032D27+001523M1	2	G1 1/2" / DN32	-	1.5	220	-	2
DASR032D27+001524T1	2	G1 1/2" / DN32	-	1.5	380	-	2
DASR032D30+001824T1	3	G1 1/2" / DN32	-	1.8	380	-	2

P_1 = Power absorbed by the motor
P_2 = Power rated by the motor
Version with float (/G) available on request.

P_1 = Potencia absorbida motor
P_2 = Potencia suminitrada por el motor
Versión con flotador (/G) disponible bajo pedido.

P_1 = Potenza assorbita motore
P_2 = Potenza resa dal motore
Versione con galleggiante (/G) disponibile su richiesta.

Cod. 996915A/11-26 - Copyright © 2025 Caprari S.p.A - All Rights Reserved

Operating data
Caracteristicas de funcionamiento
Caratteristiche di funzionamento

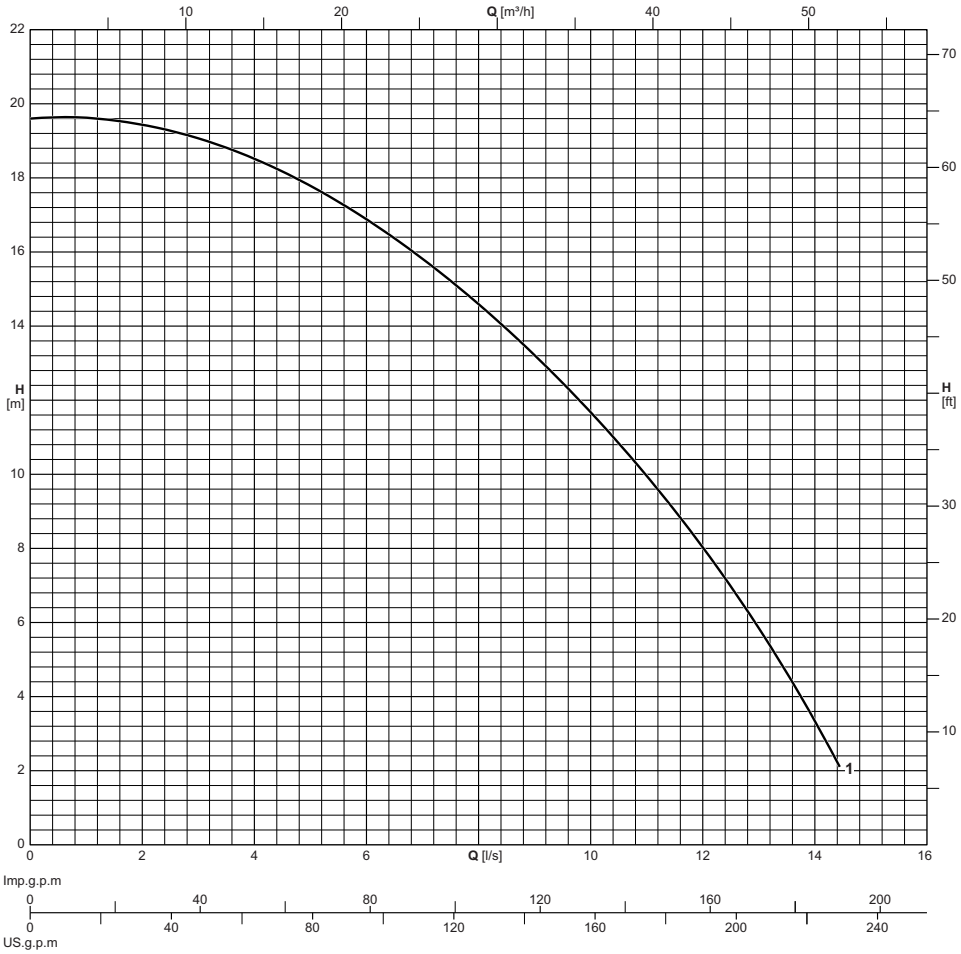

Electric pump type *Electrobomba tipo* **Elettropompa tipo**	Curve *Curva* **Curva**	Motor power *Potencia motor* **Potenza motore**	Delivery *Impulsión* **Mandata**	Capacity *Caudal* **Portata**															
				[l/s]	0	1	2	3	4	5	6	7	8	9	10	11	12	13	14
				[l/min]	0	60	120	180	240	300	360	420	480	540	600	660	720	780	840
				[m³/h]	0	3.6	7.2	10.8	14.4	18	21.6	25.2	28.8	32.4	36	39.6	43.2	46.8	50.4
	N°	**[kW]**	**DN**	Head *Altura de carga* **Prevalenza**															
DASR050D18+002024T1	1	2	G2	**[m]**	19,6	19,6	19,4	19,1	18,5	17,8	16,8	15,8	14,6	13,2	11,6	10	8	5,8	3,2

Performance tolerance as per:
UNI/ISO 9906 Grade 3B

Version with float (/G) available on request.

Tolerancias sobre las prestaciones según normas:
UNI/ISO 9906 Nivel 3B

Versión con flotador (/G) disponible bajo pedido.

Tolleranze sulle prestazioni secondo norme:
UNI/ISO 9906 Grado 3B

Versione con galleggiante (/G) disponibile su richiesta.

Cod. 996915A/11-26 - Copyright © 2025 Caprari S.p.A - All Rights Reserved

Overall dimensions and weights
Dimensiones máximas y pesos
Dimensioni di ingombro e pesi

DA.R050

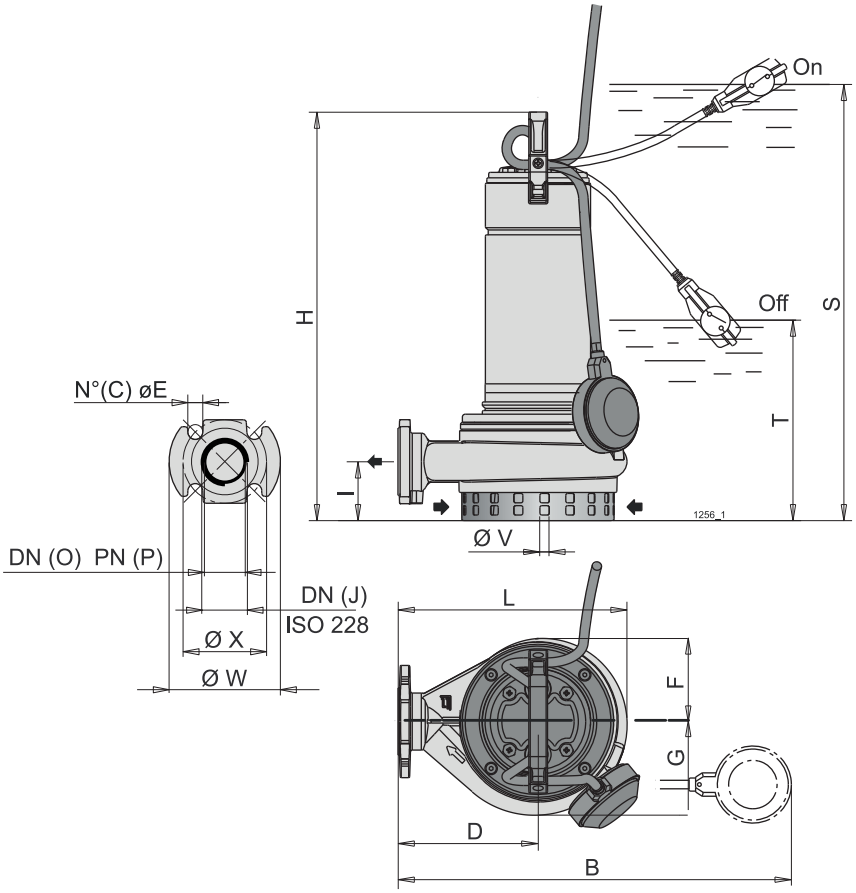

Electric pump type *Electrobomba tipo* **Elettropompa tipo**	Weight *Peso* **Peso**	**DN**	Cable *Cable* **Cavo**	Cable cross-section *Sección del cable* **Sezione del cavo**	Cable length *Longitud cable* **Lunghezza cavo**	B	C	D	E	F	G	H	I	J	L	O	P	S	T	V	W	X
	[kg]			[mm²]	[m]	[mm]																
DASR050D18+002024T1	-	G2	H07RN-F	1x(4x1)	10	-	4	150	19	90	108	487	62	G2	248	DN50	10-16	-	302	10	165	125

Version with float (/G) available on request. *Versión con flotador (/G) disponible bajo pedido.* **Versione con galleggiante (/G) disponibile su richiesta.**

Cod. 996915A/11-26 - Copyright © 2025 Caprari S.p.A - All Rights Reserved

Technical features
Caracteristicas tecnicas
Caratteristiche tecniche

Electric pump type *Electrobomba tipo* **Elettropompa tipo**	Curve *Curva* **Curva**	Delivery *Impulsión* **Mandata**	Motor *Motores* **Motore**				
			Motor power *Potencia motor* **Potenza motore**		Tension *Tensión* **Tensione**	Absorption *Consumo* **Assorbimento**	Poles *Polos* **Poli**
			P_1	P_2		In	
	N°	**DN**	**[kW]**		**[V]**	**[A]**	**N°**
DASR050D18+002024T1	1	G2	-	2	380	-	2

P_1 = Power absorbed by the motor
P_2 = Power rated by the motor
Version with float (/G) available on request.

P_1 = Potencia absorbida motor
P_2 = Potencia suminitrada por el motor
Versión con flotador (/G) disponible bajo pedido.

P_1 = Potenza assorbita motore
P_2 = Potenza resa dal motore
Versione con galleggiante (/G) disponibile su richiesta.

Cod. 996915A/11-26 - Copyright © 2025 Caprari S.p.A - All Rights Reserved

Cod. 996915A/11-26 - Copyright © 2025 Caprari S.p.A - All Rights Reserved

Technical features
Características técnicas
Caratteristiche tecniche

EXECUTION
Submersible drainage pump made of stainless steel and polymers.
Double shaft seal with oil chamber.
Equipped with float switch for automatic start and stop.

APPLICATIONS
- Clean or slightly dirty water.
- Draining of flooded rooms or tanks.
- Water extraction from ponds, flowing streams, or pits for rainwater collection.
- Irrigation.

OPERATING CONDITIONS
- Maximum liquid temperature: 35 °C (with immersed motor).
- Immersion depth: 5 m max.
- Continuous duty.

MOTOR
- 2-pole induction motor, 60 Hz (n ˜ 3500 rpm).
- Single-phase 220 V ± 10%, with thermal protector.
- Incorporated capacitor.
- H05RN-F cable, 3G0.75 mm², length 5 m, with CEI-UNEL 47166 plug.
- Insulation class F.
- Protection IP 68.

SPECIAL FEATURES ON REQUEST
- Other voltages.
- Other mechanical seal.
- Single-phase version without float

EJECUCIÓN
Bomba sumergible para achique de acero inoxidable y polímeros.
Doble sello en el eje con cámara de aceite interpuesta.
Con interruptor de nivel (nivostato) para el arranque y paro automático.

APLICACIONES
- *Agua limpia o ligeramente sucia.*
- *Vaciado de locales inundados o depósitos.*
- *Elevación de agua de estanques, regueros, pozos para la recogida de aguas pluviales.*
- *Riego.*

LÍMITES DE EMPLEO
- *Temperatura máxima del líquido: 35 °C (con el motor sumergido).*
- *Profundidad de inmersión máxima: 5 m*
- *Servicio continuo.*

MOTOR
- *Motor de inducción de 2 polos, 60 Hz (n = 3500 1/min).*
- *Monofásico 220 V ± 10%, con protector térmico.*
- *Con condensador incorporado.*
- *Cable: H05RN-F, 3G0,75 mm2, longitud 5 m, con clavija CEI-UNEL 47166.*
- *Aislamiento clase F.*
- *Protección IP 68.*

OTRAS EJECUCIONES BAJO DEMANDA
- *Otras tensiones.*
- *Otro sello mecánico.*
- *Versión monofásica sin interruptor de nivel*

ESECUZIONE
Pompa sommergibile per il drenaggio in acciaio inox e polimeri.
Doppia tenuta sull'albero con camera d'olio interposta.
Con interruttore a galleggiante per l'avviamento e l'arresto automatico.

IMPIEGHI
- **Acqua pulita o leggermente sporca.**
- **Svuotamento di locali allagati o vasche.**
- **Prelievo d'acqua da stagni, corsi d'acqua, pozzetti di raccolta dell'acqua piovana.**
- **Irrigazione.**

LIMITI D'IMPIEGO
- **Massima temperatura liquido: 35 °C (con motore sommerso).**
- **Profondità di immersione: max 5 m**
- **Servizio continuo.**

MOTORE
- **Motore ad induzione a 2 poli, 60 Hz (n ˜ 3500 1/min).**
- **Monofase 220 V ± 10%, con termoprotettore.**
- **Condensatore incorporato.**
- **Cavo H05RN-F, 3G0,75 mm², lunghezza 5 m, con spina CEI-UNEL 47166.**
- **Isolamento classe F.**
- **Protezione IP 68.**

ESECUZIONI SPECIALI A RICHIESTA
- **Altre tensioni.**
- **Altra tenuta meccanica.**
- **Versione monofase senza galleggiante**

Pump coding
Ejemplificación sigla
Esemplificazione sigla

Example - *Ejemplo* - **Esempio**: DMSR040G08+000321M1/G

DM S R 040 G 08 + 0003 2 1 M 1 /G

DM = Series - *Serie* - **Serie**
S = 60 Hz frequency - *Frecuencia 60 Hz* - **Frequenza 60 Hz**
R = Open impeller - *Rodete abierto* - **Girante aperta**
040 = Delivery DN - *DN impulsión* - **DN mandata**
G = Threaded delivery port - *Boca de impulsión roscada* - **Bocca di mandata filettata**
08 = Total head in m indoors - *Altura manométrica total en m, a boca cerrada* - **Prevalenza totale in m al chiuso**
0003 = Nominal power in kW - *Potencia nominal en kW* - **Potenza nominale in kW**
2 = Number of poles - *Número de polos* - **Numero di poli**
1 = Supply voltage - *Tensión de alimentación* - **Tensione di alimentazione**
M = Single-phase - *Monofásico* - **Monofase**
1 = Generational code - *Código generacional* - **Codice generazionale**
/G = With float - *Con interruptor de nivel* - **Con galleggiante**

Cod. 996915A/11-26 - Copyright © 2025 Caprari S.p.A - All Rights Reserved

Pump construction and materials
Construcción bomba y materialess
Costruzione pompa e materiali

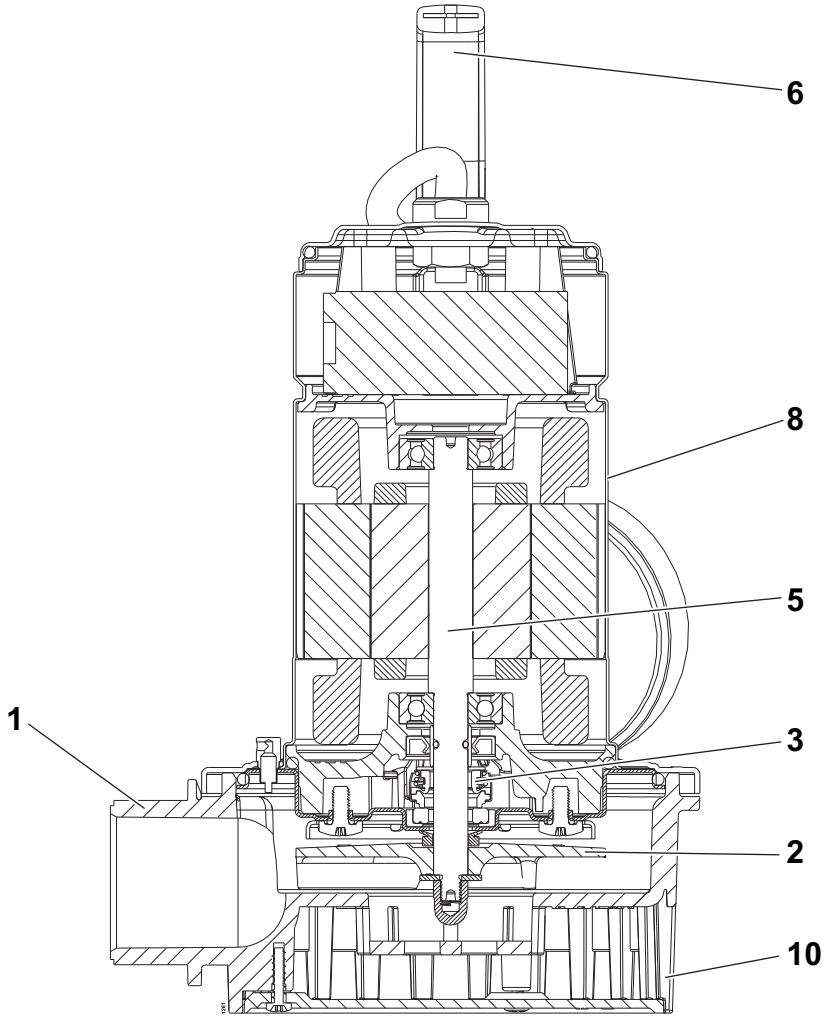

Pos.	Parts	Materials	*Numero*	*Material*	**Nomenclatura**	**Materiale**
1	Pump casing	Technopolymer	*Cuerpo bomba*	*Tecnopolímero*	**Corpo pompa**	**Tecnopolimero**
2	Impeller	Technopolymer	*Rodete*	*Tecnopolímero*	**Girante**	**Tecnopolimero**
3	Mechanical seal	Alumina/Carbon/ rubber	*Cierre mecánico*	*Aluminio/Carbón/goma*	**Tenuta meccanica**	**Allumina/Carbone/ gomma**
5	Shaft	Stainless steel	*Eje*	*Acero inox*	**Albero**	**Acciaio inox**
6	Handle	Polypropylene	*Manilla*	*polipropileno*	**Maniglia**	**Polipropilene**
8	Motor shroud	Stainless steel	*Cubierta del motor*	*Acero inox*	**Mantello motore**	**Acciaio inox**
10	Filter	Polypropylene	*Filtro*	*polipropileno*	**Filtro**	**Polipropilene**

Screws and nuts in stainless steel. *Tornillos y tuercas acero inox* **Viti e dadi in acciaio inox.**

Cod. 996915A/11-26 - Copyright © 2025 Caprari S.p.A - All Rights Reserved

Operating data
Caracteristicas de funcionamiento
Caratteristiche di funzionamento

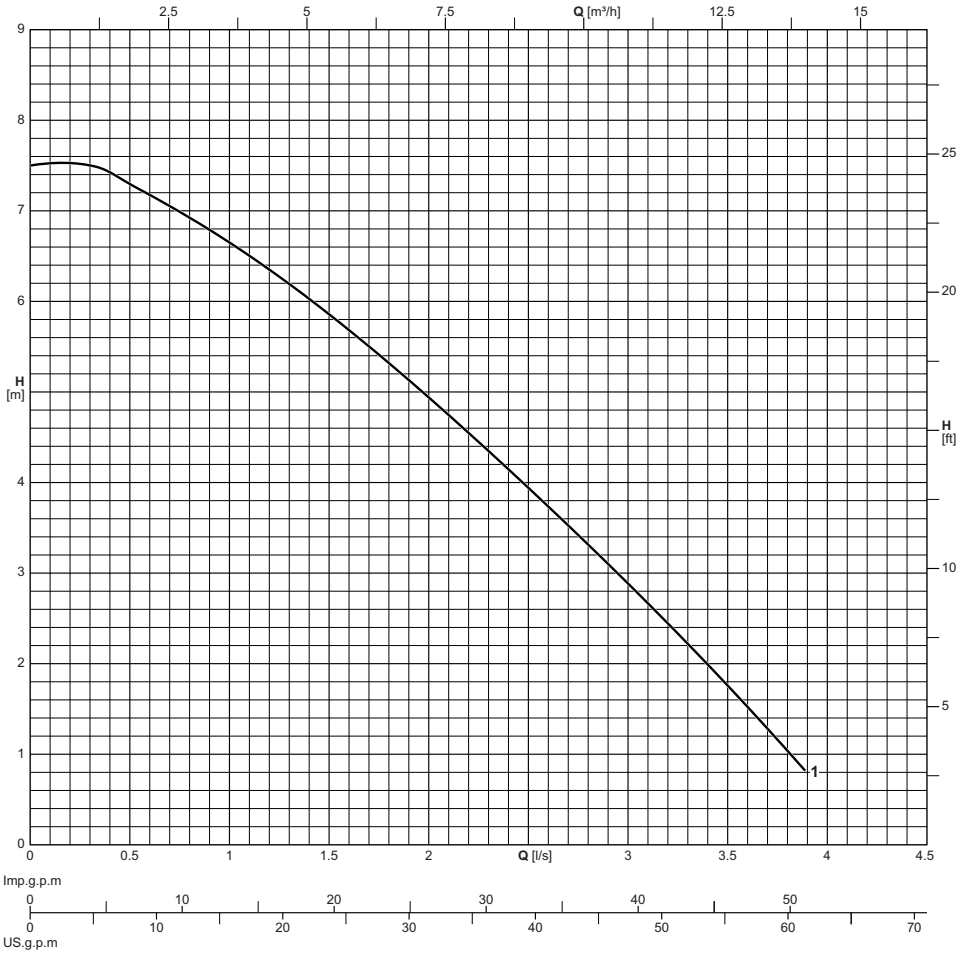

Electric pump type *Electrobomba tipo* **Elettropompa tipo**	Curve *Curva* **Curva**	Motor power *Potencia motor* **Potenza motore**	Delivery *Impulsión* **Mandata**	Capacity *Caudal* **Portata**											
				[l/s]	0	0.4	0.8	1.2	1.6	2	2.4	2.8	3.2	3.6	3.9
				[l/min]	0	24	48	72	96	120	144	168	192	216	234
				[m³/h]	0	1.4	2.9	4.3	5.8	7.2	8.6	10.1	11.5	13	14
	N°	**[kW]**	**DN**	Head *Altura de carga* **Prevalenza**											
DMSR040G08+000323M1	1	0,25	G1 1/2"	**[m]**	7,5	7,3	6,9	6,4	5,6	4,9	4,2	3,4	2,4	1,5	0,8

Performance tolerance as per:
UNI/ISO 9906 Grade 3B

Version with float (/G) available on request.

Tolerancias sobre las prestaciones según normas:
UNI/ISO 9906 Nivel 3B

Versión con flotador (/G) disponible bajo pedido.

Tolleranze sulle prestazioni secondo norme:
UNI/ISO 9906 Grado 3B

Versione con galleggiante (/G) disponibile su richiesta.

Cod. 996915A/11-26 - Copyright © 2025 Caprari S.p.A - All Rights Reserved

Overall dimensions and weights
Dimensiones máximas y pesos
Dimensioni di ingombro e pesi

DM.R040

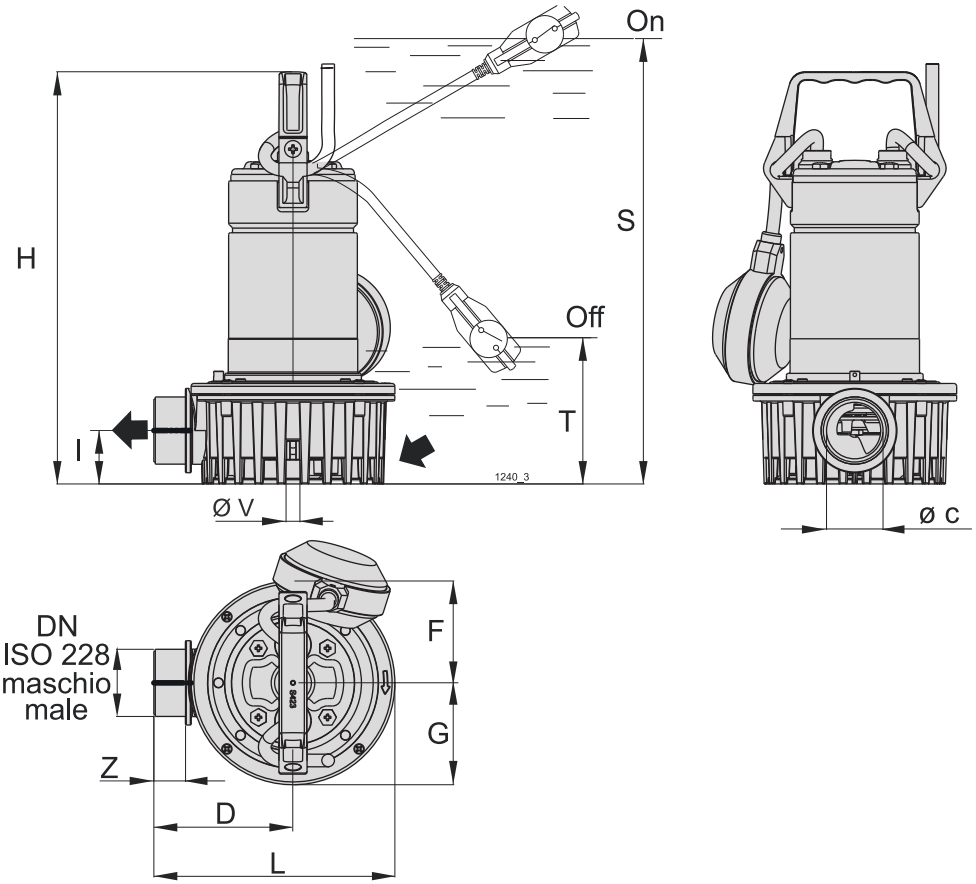

Electric pump type *Electrobomba tipo* **Elettropompa tipo**	Weight *Peso* **Peso**	**DN**	Cable *Cable* **Cavo**	Cable cross-section *Sección del cable* **Sezione dei cavo**	Cable length *Longitud cable* **Lunghezza cavo**	C	D	F	G	H	I	L	S	T	V	Z
	[kg]			**[mm²]**	**[m]**	**[mm]**										
DMSR040G08+000323M1	4,4	G1 1/2"	H05RN-F	1x(3x0,75)	5	38,2	99	72,5	72,5	293,4	38	171,5	-	110	10	22,5

Version with float (/G) available on request. *Versión con flotador (/G) disponible bajo pedido.* **Versione con galleggiante (/G) disponibile su richiesta.**

Cod. 996915A/11-26 - Copyright © 2025 Caprari S.p.A - All Rights Reserved

Technical features
Caracteristicas tecnicas
Caratteristiche tecniche

Electric pump type *Electrobomba tipo* **Elettropompa tipo**	Curve *Curva* **Curva**	Delivery *Impulsión* **Mandata**	Motor *Motores* **Motore**				
			Motor power *Potencia motor* **Potenza motore**		Tension *Tensión* **Tensione**	Absorption *Consumo* **Assorbimento**	Poles *Polos* **Poli**
			P_1	P_2		In	
	N°	DN	[kW]		[V]	[A]	N°
DMSR040G08+000323M1	1	G1 1/2"	-	0.25	220	-	2

P_1 = Power absorbed by the motor
P_2 = Power rated by the motor
Version with float (/G) available on request.

P_1 = Potencia absorbida motor
P_2 = Potencia suminitrada por el motor
Versión con flotador (/G) disponible bajo pedido.

P_1 = Potenza assorbita motore
P_2 = Potenza resa dal motore
Versione con galleggiante (/G) disponibile su richiesta.

Cod. 996915A/11-26 - Copyright © 2025 Caprari S.p.A - All Rights Reserved

Cod. 996915A/11-26 - Copyright © 2025 Caprari S.p.A - All Rights Reserved

Technical features
Características técnicas
Caratteristiche tecniche

EXECUTION
Single-impeller submersible pumps in AISI304 (DX) and AISI316(DW) stainless steel with vertical delivery port.
DX.R: with open impeller.
DX.W- DW.W: with free-flow (vortex) impeller.
Motor cooled by the pumped water passing between the motor jacket and the external jacket.
Double shaft seal with oil chamber.
Single-phase version with standard float
Three-phase version with float upon request

APPLICATIONS
- *DX.R: Clean water with suspended solids up to a diameter of 10 mm (12 mm for DX.R 12...).*
- *Draining of flooded rooms or tanks.*
- *Water extraction from ponds, streams, or pits for rainwater collection.*
- *DX.W: For clean or slightly dirty water, containing solids up to 25 mm grain size.*

OPERATING CONDITIONS
- *Liquid temperature up to 50°C (40 °C for DX.R 12...).*
- *Maximum immersion depth: 5 m.*
- *Minimum water level with float: DX.R = 70 mm, DX.W = 130 mm.*
- *Minimum water level manual operation: DX.R = 15 mm, DX.W = 30 mm.*

MOTOR
- *2-pole induction motor, 60 Hz (n ˜ 3500 rpm).*
- *DX.R, DX.W: three-phase 220 V ± 10%; 380 V ± 10%;*
- *DX.R.M, DX.W.M: single-phase 220 V ± 10%, with float switch and thermal protector*
- *Incorporated capacitor*
- *Insulation class F.*
- *Protection IP 68 (for continuous immersion)*
- *Constructed in accordance with EN 60034-1.*

SPECIAL FEATURES ON REQUEST
- *Other voltages.*
- *Other mechanical seal.*
- *Cable length other than standard*
- *Motor suitable for operation with frequency converter.*
- *Single-phase version without float*

EJECUCIÓN
Bombas sumergibles monorodete de acero inoxidable AISI304 (DX) y AISI316 (DW) con boca de impulsión vertical.
DX.R: con rodete abierto.
DX.W - DW.W: con rodete tipo vortex.
Motor refrigerado por el agua bombeada con deslizamiento entre la camisa del motor y la camisa externa. Doble sello en el eje con cámara de aceite intermedia.
Versión monofásica con interruptor de nivel de serie
Versión trifásica con interruptor de nivel bajo demanda

APLICACIONES
- *DX.R: Agua limpia con cuerpos sólidos en suspensión de hasta 10 mm de diámetro (12 mm para DX.R 12...).*
- *Vaciado de locales inundados o depósitos.*
- *Elevación de agua de estanques, regueros, pozos para la recogida de aguas pluviales.*
- *Riego.*
- *DX.W: Agua limpia o ligeramente sucia con cuerpos sólidos en suspensión de hasta 25 mm de diámetro.*

LÍMITES DE EMPLEO
- *Temperatura del líquido hasta 50 °C (40 °C para DX.R 12...).*
- *Profundidad de inmersión máxima: 5 m.*
- *Nivel mínimo de vaciado con interruptor de nivel 70 mm para DX.R y 130 mm para DX.W.*
- *Nivel mínimo de vaciado manual 15 mm para DX.R y 30 mm para DX.W.*

MOTOR
- *Motor de inducción de 2 polos, 60 Hz (n = 3500 1/min).*
- *DX.R, DX.W: trifásico 220 V ± 10 %; 380 V ± 10 %;*
- *DX.R.M, DX.W.M: monofásico 220 V ± 10 %, con interruptor de nivel y protector térmico*
- *Con condensador incorporado.*
- *Aislamiento clase F.*
- *Protección IP 68 (para inmersión continua).*
- *Ejecución según EN 60034-1.*

OTRAS EJECUCIONES BAJO DEMANDA
- *Otras tensiones.*
- *Otro sello mecánico.*
- *Longitud cable distinta de la estándar*
- *Motor preparado para funcionamiento con inverter.*
- *Versión monofásica sin interruptor de nivel*

ESECUZIONE
Pompe monogiranti sommergibili di acciaio inossidabile AISI304 (DX) e AISI316(DW), con bocca di mandata verticale.
DX.R: con girante aperta (a rasamento).
DX.W- DW.W: con girante arretrata (a vortice).
Motore raffreddato dall'acqua pompata con scorrimento tra camicia motore e camicia esterna. Doppia tenuta sull'albero con camera d'olio interposta.
Versione monofase con galleggiante standard
Versione trifase con galleggiante su richiesta

IMPIEGHI
- **DX.R: Acqua pulita con corpi solidi in sospensione fino ad un diametro di 10 mm (12 mm per DX.R 12...).**
- **Svuotamento di locali allagati o vasche.**
- **Prelievo d'acqua da stagni, corsi d'acqua, pozzetti di raccolta dell'acqua piovana e per irrigazione.**
- **DX.W: Acqua pulita o leggermente sporca con corpi solidi in sospensione fino ad un diametro di 25 mm.**

LIMITI D'IMPIEGO
- **Temperatura liquido fino a 50 °C (40 °C per DX.R 12...).**
- **Profondità d'immersione massima: 5 m.**
- **Livello minimo di svuotamento con galleggiante 70 mm per DX.R e 130 mm per DX.W.**
- **Livello minimo di svuotamento manuale 15 mm per DX.R e 30 mm per DX.W.**

MOTORE
- **Motore ad induzione a 2 poli, 60 Hz (n ˜ 3500 1/min).**
- **DX.R, DX.W: trifase 220 V ± 10%; 380 V ± 10%;**
- **DX.R.M, DX.W.M: monofase 220 V ± 10%, con interruttore a galleggiante e termoprotettore**
- **Condensatore incorporato**
- **Isolamento classe F.**
- **Protezione IP 68 (per immersione continua)**
- **Esecuzione secondo EN 60034-1.**

ESECUZIONI SPECIALI A RICHIESTA
- **Altre tensioni.**
- **Altra tenuta meccanica.**
- **Lunghezza cavo diversa dallo standard**
- **Motore predisposto per funzionamento con inverter.**
- **Versione monofase senza galleggiante**

Pump coding
Ejemplificación sigla
Esemplificazione sigla

Example - *Ejemplo* - **Esempio**: DXSW032G06+000321M1/G

DX S W 032 G 06 + 0003 2 1 M 1 /G

DX = Series (DW version AISI 316) - *Serie (DW version AISI 316)* - **Serie (DW versione AISI 316)**
S = 60 Hz frequency - *Frecuencia 60 Hz* - **Frequenza 60 Hz**
W = Vortex R open impeller - *Rodete vortex R rodete abierto* - **Girante Vortex R girante aperta**
032 = Delivery DN - *DN impulsión* - **DN mandata**
G = Threaded delivery port - *Boca de impulsión roscada* - **Bocca di mandata filettata**
06 = Total head in m indoors - *Altura manométrica total en m, a boca cerrada* - **Prevalenza totale in m al chiuso**
0003 = Nominal power in kW - *Potencia nominal en kW* - **Potenza nominale in kW**
2 = Number of poles - *Número de polos* - **Numero di poli**
1 = Supply voltage - *Tensión de alimentación* - **Tensione di alimentazione**
M = Single-phase (T = Three-phase) - *Monofásico (T = Trifásico)* - **Monofase (T = Trifase)**
1 = Generational code - *Código generacional* - **Codice generazionale**
/G = With float - *Con interruptor de nivel* - **Con galleggiante**

Cod. 996915A/11-26 - Copyright © 2025 Caprari S.p.A - All Rights Reserved

Pump construction and materials
Construcción bomba y materialess
Costruzione pompa e materiali

DX.C

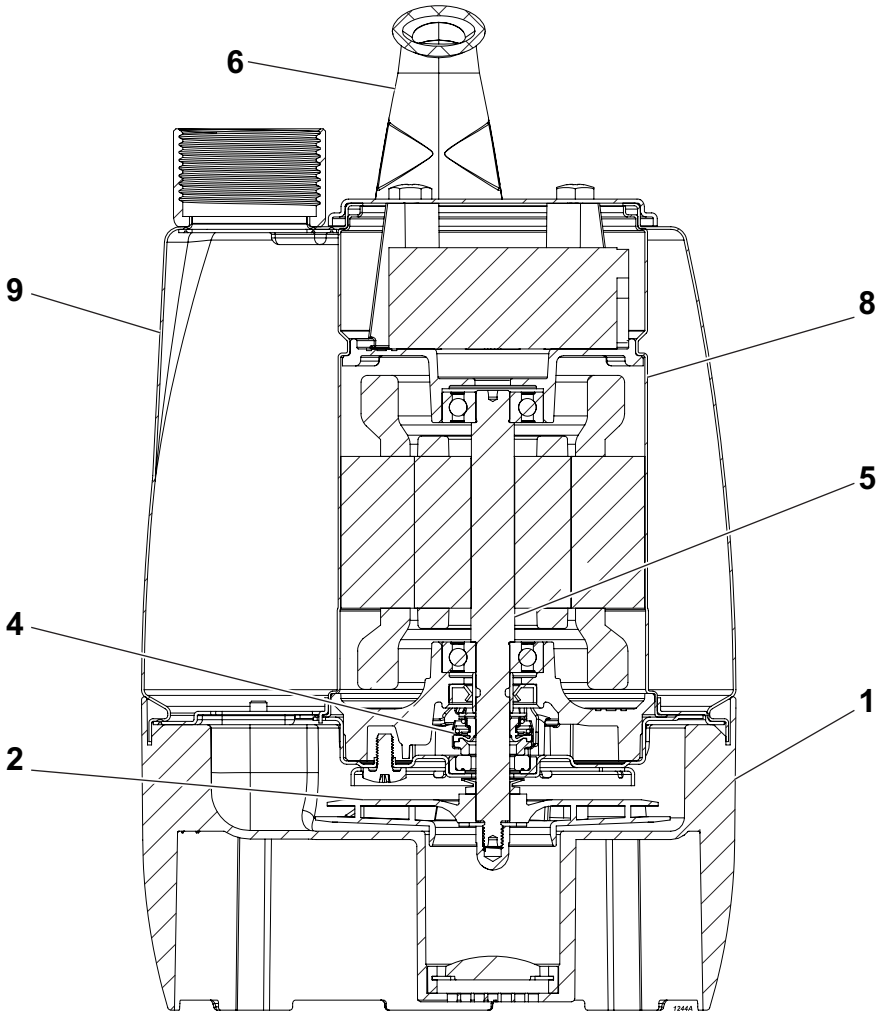

Pos.	Parts	Materials	*Numero*	*Material*	Nomenclatura	Materiale
1	Pump casing	Technopolymer	*Cuerpo bomba*	*Tecnopolímero*	**Corpo pompa**	**Tecnopolimero**
2	Impeller	Technopolymer	*Rodete*	*Tecnopolímero*	**Girante**	**Tecnopolimero**
4	Mechanical seal	Alumina/Carbon/ rubber	*Cierre mecánico*	*Aluminio/Carbón/goma*	**Tenuta meccanica**	**Allumina/Carbone/ gomma**
5	Shaft	Stainless steel	*Eje*	*Acero inox*	**Albero**	**Acciaio inox**
6	Handle	Polypropylene	*Manilla*	*polipropileno*	**Maniglia**	**Polipropilene**
8	Motor shroud	Stainless steel	*Cubierta del motor*	*Acero inox*	**Mantello motore**	**Acciaio inox**
9	Pump shroud	Stainless steel	*Cubierta de la bomba*	*Acero inox*	**Mantello pompa**	**Acciaio inox**

Screws and nuts in stainless steel. *Tornillos y tuercas acero inox.* **Viti e dadi in acciaio inox.**

Cod. 996915A/11-26 - Copyright © 2025 Caprari S.p.A - All Rights Reserved

Pump construction and materials
Construcción bomba y materialess
Costruzione pompa e materiali

DX.R032

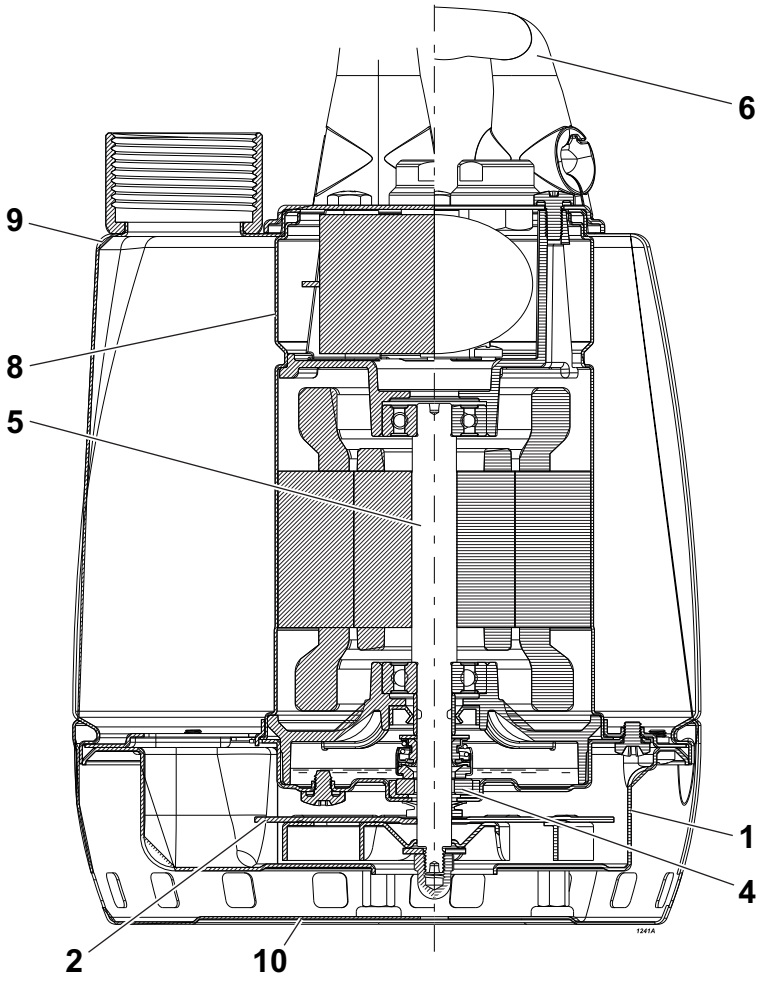

Pos.	Parts	Materials	*Numero*	*Material*	**Nomenclatura**	**Materiale**
1	Pump casing	Stainless steel	*Cuerpo bomba*	*Acero inox*	**Corpo pompa**	**Acciaio inox**
2	Impeller	Stainless steel	*Rodete*	*Acero inox*	**Girante**	**Acciaio inox**
4	Mechanical seal	Alumina/Carbon/ rubber	*Cierre mecánico*	*Aluminio/Carbón/goma*	**Tenuta meccanica**	**Allumina/Carbone/ gomma**
5	Shaft	Stainless steel	*Eje*	*Acero inox*	**Albero**	**Acciaio inox**
6	Handle	Polypropylene	*Manilla*	*polipropileno*	**Maniglia**	**Polipropilene**
8	Motor shroud	Stainless steel	*Cubierta del motor*	*Acero inox*	**Mantello motore**	**Acciaio inox**
9	Pump shroud	Stainless steel	*Cubierta de la bomba*	*Acero inox*	**Mantello pompa**	**Acciaio inox**
10	Filter	Stainless steel	*Filtro*	*Acero inox*	**Filtro**	**Acciaio inox**

Screws and nuts in stainless steel. *Tornillos y tuercas acero inox.* **Viti e dadi in acciaio inox.**

Cod. 996915A/11-26 - Copyright © 2025 Caprari S.p.A - All Rights Reserved

Pump construction and materials
Construcción bomba y materialess
Costruzione pompa e materiali

DX.R040

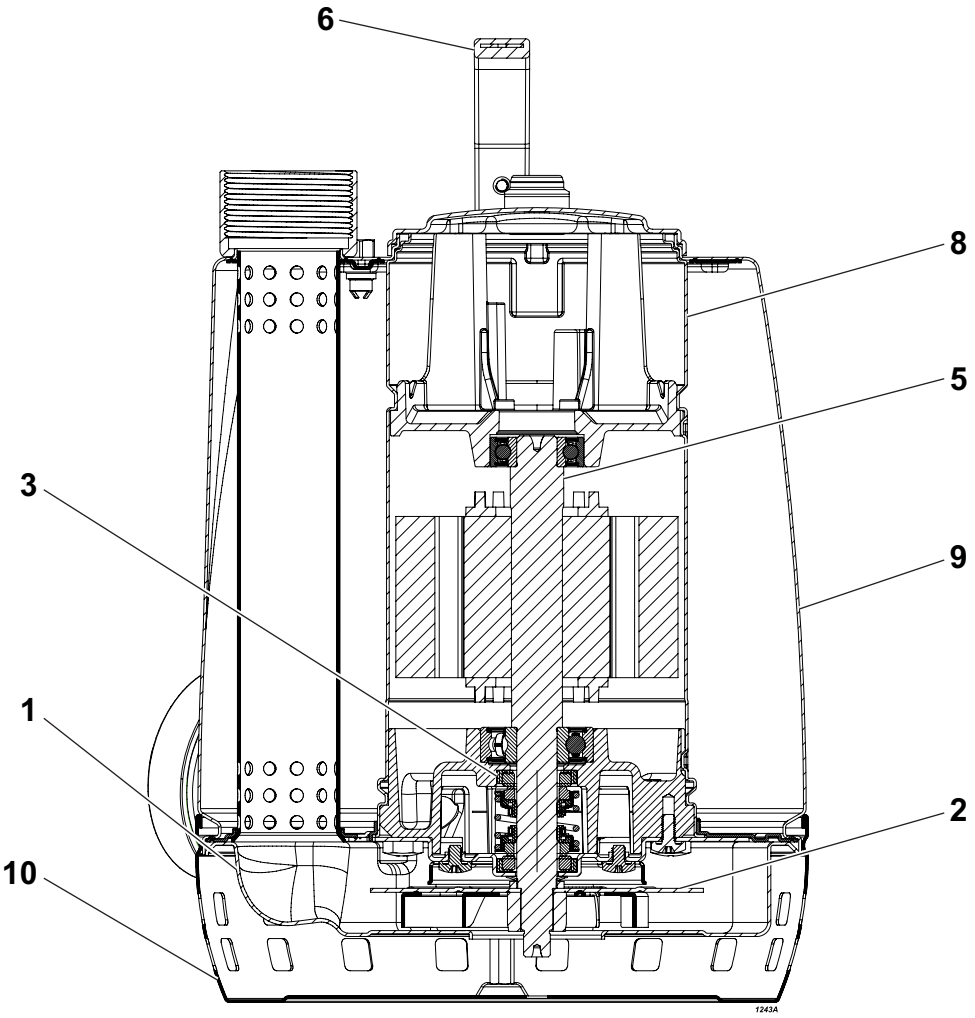

Pos.	Parts	Materials	*Numero*	*Material*	**Nomenclatura**	**Materiale**
1	Pump casing	Stainless steel	*Cuerpo bomba*	*Acero inox*	**Corpo pompa**	**Acciaio inox**
2	Impeller	Stainless steel	*Rodete*	*Acero inox*	**Girante**	**Acciaio inox**
3	Mechanical seal	Alumina/Carbon/ rubber	*Cierre mecánico*	*Aluminio/Carbón/goma*	**Tenuta meccanica**	**Allumina/Carbone/ gomma**
5	Shaft	Stainless steel	*Eje*	*Acero inox*	**Albero**	**Acciaio inox**
6	Handle	Polypropylene	*Manilla*	*polipropileno*	**Maniglia**	**Polipropilene**
8	Motor shroud	Stainless steel	*Cubierta del motor*	*Acero inox*	**Mantello motore**	**Acciaio inox**
9	Pump shroud	Stainless steel	*Cubierta de la bomba*	*Acero inox*	**Mantello pompa**	**Acciaio inox**
10	Filter	Stainless steel	*Filtro*	*Acero inox*	**Filtro**	**Acciaio inox**

Screws and nuts in stainless steel. *Tornillos y tuercas acero inox.* **Viti e dadi in acciaio inox.**

Cod. 996915A/11-26 - Copyright © 2025 Caprari S.p.A - All Rights Reserved

Pump construction and materials
Construcción bomba y materialess
Costruzione pompa e materiali

DX.W

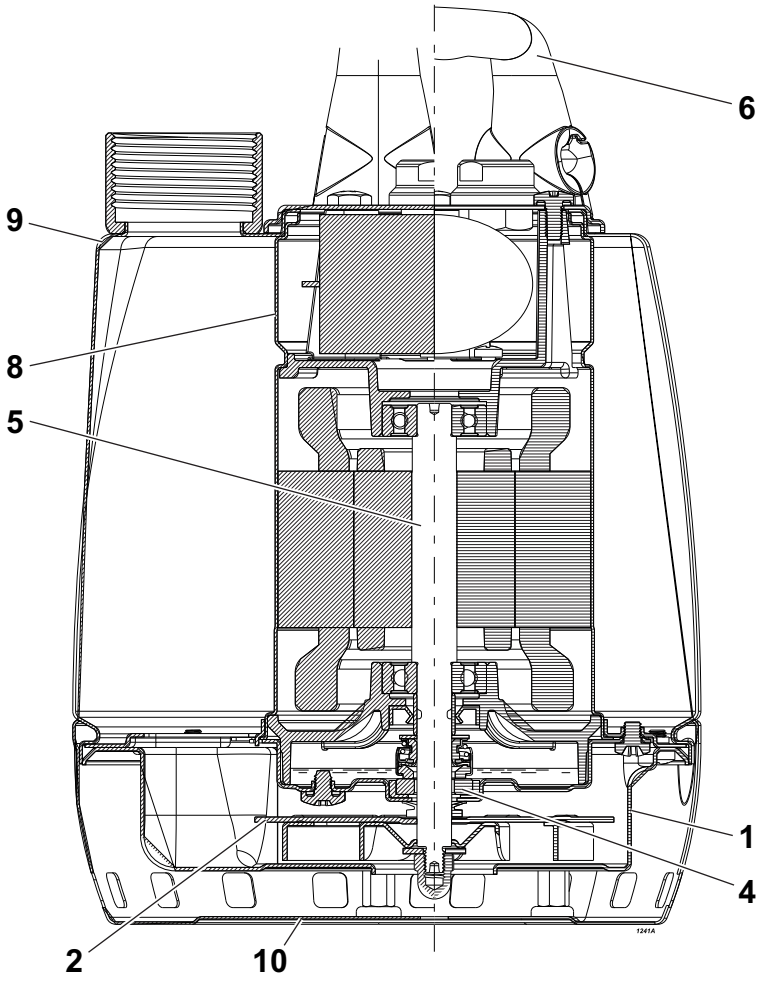

Pos.	Parts	Materials	*Numero*	*Material*	**Nomenclatura**	**Materiale**
1	Pump casing	Stainless steel	*Cuerpo bomba*	*Acero inox*	**Corpo pompa**	**Acciaio inox**
2	Impeller	Stainless steel	*Rodete*	*Acero inox*	**Girante**	**Acciaio inox**
4	Mechanical seal	Alumina/Carbon/ rubber	*Cierre mecánico*	*Aluminio/Carbón/goma*	**Tenuta meccanica**	**Allumina/Carbone/ gomma**
5	Shaft	Stainless steel	*Eje*	*Acero inox*	**Albero**	**Acciaio inox**
6	Handle	Polypropylene	*Manilla*	*polipropileno*	**Maniglia**	**Polipropilene**
8	Motor shroud	Stainless steel	*Cubierta del motor*	*Acero inox*	**Mantello motore**	**Acciaio inox**
9	Pump shroud	Stainless steel	*Cubierta de la bomba*	*Acero inox*	**Mantello pompa**	**Acciaio inox**
10	Filter	Stainless steel	*Filtro*	*Acero inox*	**Filtro**	**Acciaio inox**

Screws and nuts in stainless steel. *Tornillos y tuercas acero inox.* **Viti e dadi in acciaio inox.**

Cod. 996915A/11-26 - Copyright © 2025 Caprari S.p.A - All Rights Reserved

Pump construction and materials
Construcción bomba y materialess
Costruzione pompa e materiali

DW

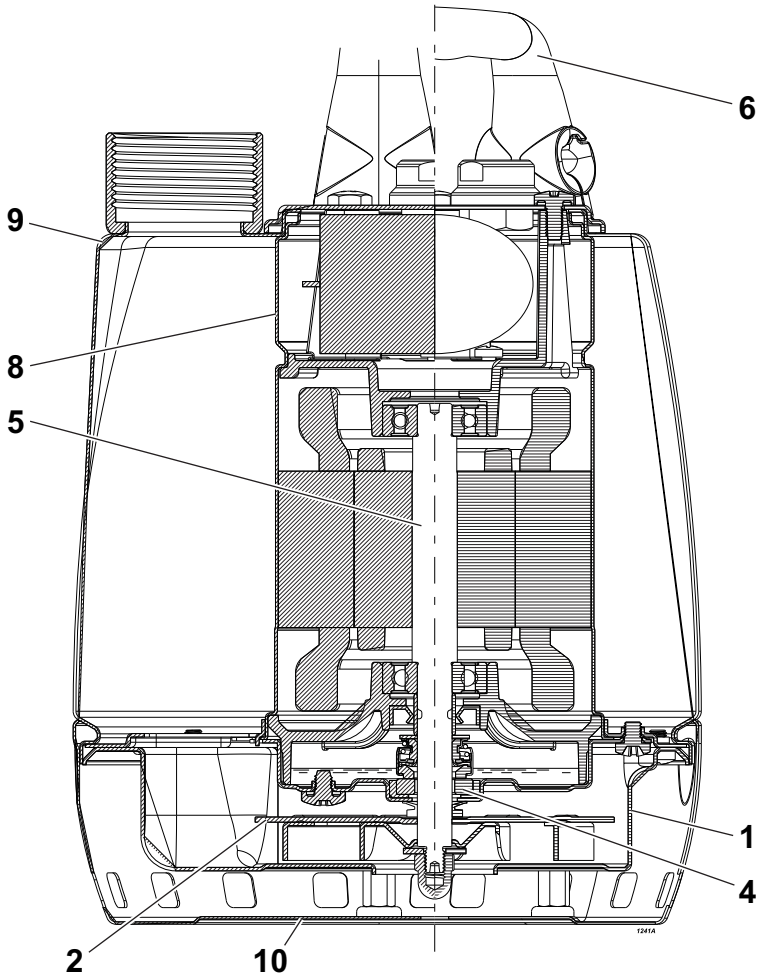

Pos.	Parts	Materials	*Numero*	*Material*	Nomenclatura	Materiale
1	Pump casing	Stainless steel	*Cuerpo bomba*	*Acero inox*	**Corpo pompa**	**Acciaio inox**
2	Impeller	Stainless steel	*Rodete*	*Acero inox*	**Girante**	**Acciaio inox**
4	Mechanical seal	Nitrile rubber	*Cierre mecánico*	*Goma nitrilica*	**Tenuta meccanica**	**Gomma nitrilica**
5	Shaft	Stainless steel	*Eje*	*Acero inox*	**Albero**	**Acciaio inox**
6	Handle	Polypropylene	*Manilla*	*polipropileno*	**Maniglia**	**Polipropilene**
8	Motor shroud	Stainless steel	*Cubierta del motor*	*Acero inox*	**Mantello motore**	**Acciaio inox**
9	Pump shroud	Stainless steel	*Cubierta de la bomba*	*Acero inox*	**Mantello pompa**	**Acciaio inox**
10	Filter	Stainless steel	*Filtro*	*Acero inox*	**Filtro**	**Acciaio inox**

Screws and nuts in stainless steel. *Tornillos y tuercas acero inox.* **Viti e dadi in acciaio inox.**

Cod. 996915A/11-26 - Copyright © 2025 Caprari S.p.A - All Rights Reserved

Operating data
Caracteristicas de funcionamiento
Caratteristiche di funzionamento

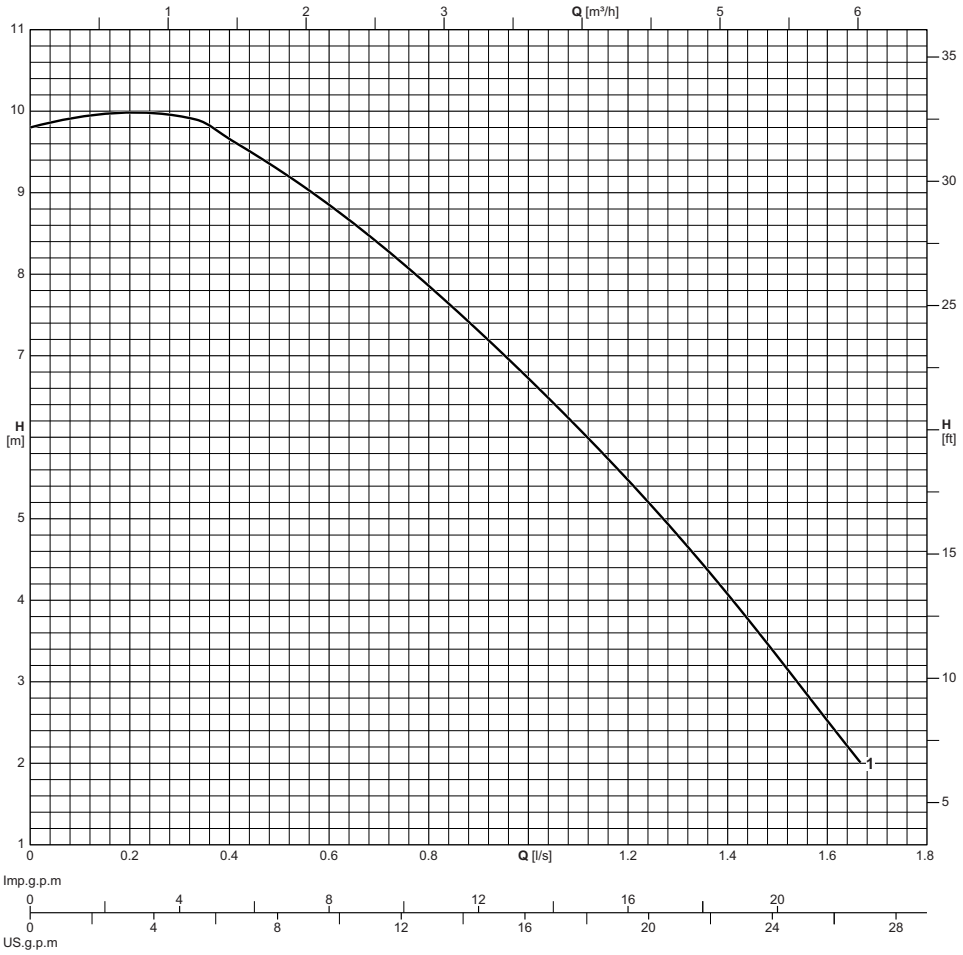

Electric pump type *Electrobomba tipo* **Elettropompa tipo**	Curve *Curva* **Curva**	Motor power *Potencia motor* **Potenza motore**	Delivery *Impulsión* **Mandata**	Capacity *Caudal* **Portata**																		
				[l/s]	0	0.1	0.2	0.3	0.4	0.5	0.6	0.7	0.8	0.9	1	1.1	1.2	1.3	1.4	1.5	1.6	1.7
				[l/min]	0	6	12	18	24	30	36	42	48	54	60	66	72	78	84	90	96	102
				[m³/h]	0	0.4	0.7	1.1	1.4	1.8	2.2	2.5	2.9	3.2	3.6	4	4.3	4.7	5	5.4	5.8	6.1
	N°	**[kW]**	**DN**	Head *Altura de carga* **Prevalenza**																		
DXSC032G10+000323M1	1	0,25	G1 1/4"	**[m]**	9,8	9,8	9,7	9,7	9,6	9,4	8,8	8,5	8,1	7,3	6,9	6,1	5,6	4,7	4,2	3,1	2,6	2
DXSC032G10+000324T1	1	0,25	G1 1/4"	**[m]**	9,8	9,8	9,7	9,7	9,6	9,4	8,8	8,5	8,1	7,3	6,9	6,1	5,6	4,7	4,2	3,1	2,6	2

Performance tolerance as per:
UNI/ISO 9906 Grade 3B

Version with float (/G) available on request.

Tolerancias sobre las prestaciones según normas:
UNI/ISO 9906 Nivel 3B

Versión con flotador (/G) disponible bajo pedido.

Tolleranze sulle prestazioni secondo norme:
UNI/ISO 9906 Grado 3B

Versione con galleggiante (/G) disponibile su richiesta.

Cod. 996915A/11-26 - Copyright © 2025 Caprari S.p.A - All Rights Reserved

Overall dimensions and weights
Dimensiones máximas y pesos
Dimensioni di ingombro e pesi

DX.C032

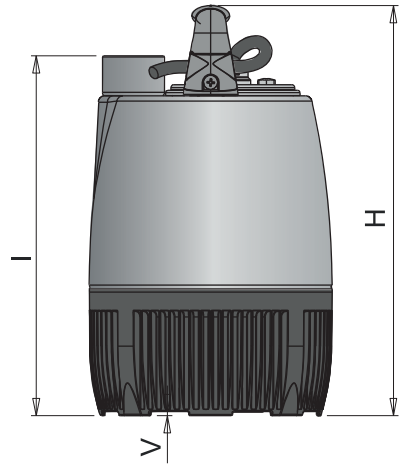

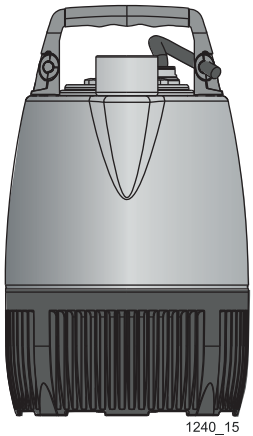

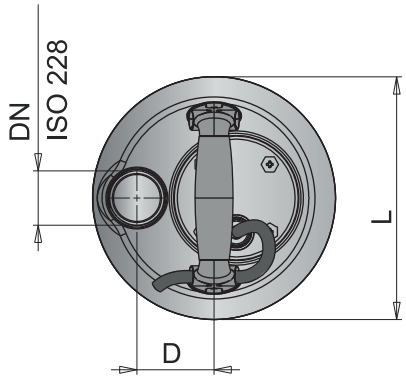

Electric pump type *Electrobomba tipo* **Elettropompa tipo**	Weight *Peso* **Peso**	**DN**	Cable *Cable* **Cavo**	Cable cross-section *Sección del cable* **Sezione dei cavo**	Cable length *Longitud cable* **Lunghezza cavo**	D	H	I	L	V
	[kg]			**[mm²]**	**[m]**	**[mm]**				
DXSC032G10+000323M1	5,4	G1 1/4"	H05RN-F	1x(3x0,75)	10	56	297	261	176	3
DXSC032G10+000324T1	6	G1 1/4"	H05RN-F	1x(4x0,75)	10	56	297	261	176	3

Version with float (/G) available on request. *Versión con flotador (/G) disponible bajo pedido.* **Versione con galleggiante (/G) disponibile su richiesta.**

Cod. 996915A/11-26 - Copyright © 2025 Caprari S.p.A - All Rights Reserved

Technical features
Caracteristicas tecnicas
Caratteristiche tecniche

Electric pump type *Electrobomba tipo* **Elettropompa tipo**	Curve *Curva* **Curva**	Delivery *Impulsión* **Mandata**	Motor *Motores* **Motore**				
			Motor power *Potencia motor* **Potenza motore**		Tension *Tensión* **Tensione**	Absorption *Consumo* **Assorbimento**	Poles *Polos* **Poli**
			P_1	P_2		In	
	N°	**DN**	**[kW]**		**[V]**	**[A]**	**N°**
DXSC032G10+000323M1	1	G1 1/4"	-	0.25	220	-	2
DXSC032G10+000324T1	1	G1 1/4"	-	0.25	380	-	2

P_1 = Power absorbed by the motor
P_2 = Power rated by the motor
Version with float (/G) available on request.

P_1 = Potencia absorbida motor
P_2 = Potencia suministrada por el motor
Versión con flotador (/G) disponible bajo pedido.

P_1 = Potenza assorbita motore
P_2 = Potenza resa dal motore
Versione con galleggiante (/G) disponibile su richiesta.

Cod. 996915A/11-26 - Copyright © 2025 Caprari S.p.A - All Rights Reserved

Operating data
Caracteristicas de funcionamiento
Caratteristiche di funzionamento

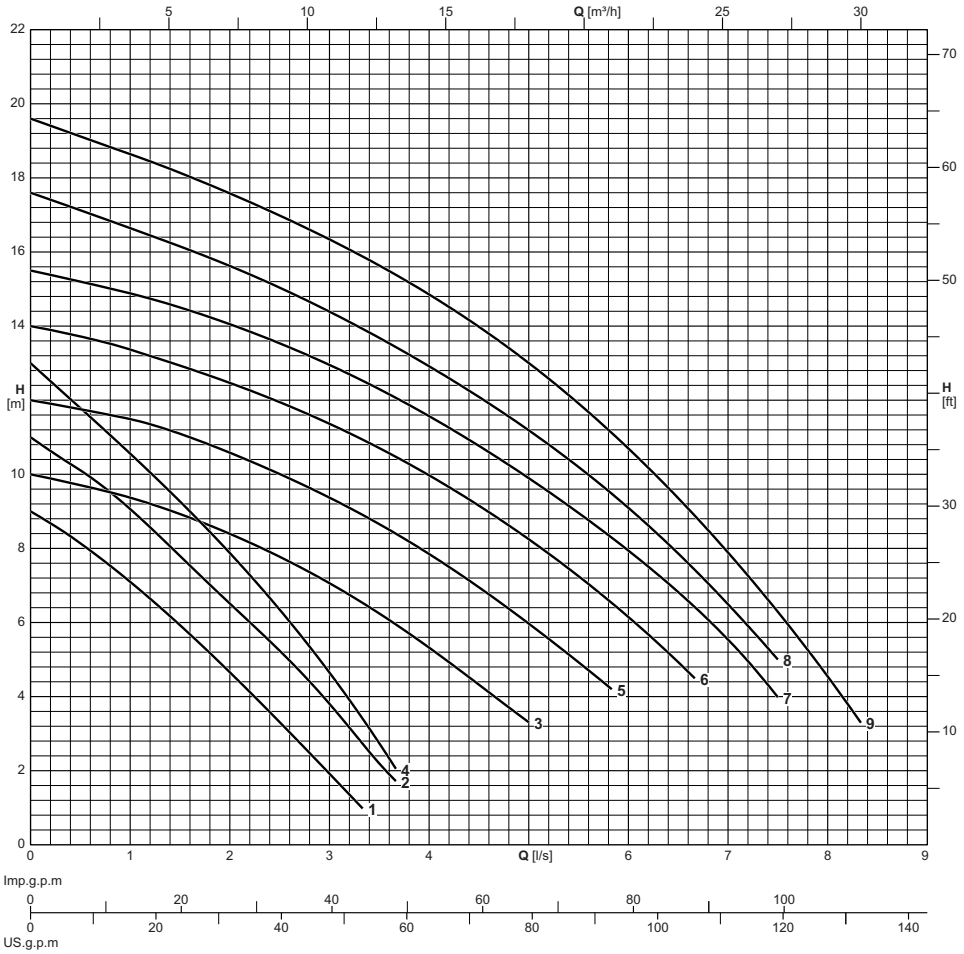

Electric pump type *Electrobomba tipo* **Elettropompa tipo**	Curve *Curva* **Curva**	Motor power *Potencia motor* **Potenza motore**	Delivery *Impulsión* **Mandata**	Capacity *Caudal* **Portata**																		
				[l/s]	0	0.5	1	1.5	2	2.5	3	3.5	4	4.5	5	5.5	6	6.5	7	7.5	8	8.3
				[l/min]	0	30	60	90	120	150	180	210	240	270	300	330	360	390	420	450	480	498
				[m³/h]	0	1.8	3.6	5.4	7.2	9	10.8	12.6	14.4	16.2	18	19.8	21.6	23.4	25.2	27	28.8	29.9
	N°	**[kW]**	**DN**	Head *Altura de carga* **Prevalenza**																		
DXSR032G09+000323M1	1	0,25	G1 1/4"	**[m]**	9	8,2	7,2	5,9	4,7	3,2	1,9											
DXSR032G09+000324T1	1	0,25	G1 1/4"	**[m]**	9	8,2	7,2	5,9	4,7	3,2	1,9											
DXSR032G11+000423M1	2	0,37	G1 1/4"	**[m]**	11	10,1	9	7,9	6,5	5,2	3,9	2,2										
DXSR032G11+000424T1	2	0,37	G1 1/4"	**[m]**	11	10,1	9	7,9	6,5	5,2	3,9	2,2										
DXSR040G10+000523M1/G	3	0,45	G1 1/2"	**[m]**	10	9,7	9,4	8,9	8,3	7,8	7	6,3	5,3	4,3	3,3							
DXSR040G10+000524T1	3	0,45	G1 1/2"	**[m]**	10	9,7	9,4	8,9	8,3	7,8	7	6,3	5,3	4,3	3,3							
DXSR032G13+000523M1	4	0,45	G1 1/4"	**[m]**	13	11,8	10,5	9,3	7,9	6,3	4,8	2,8										
DXSR032G13+000524T1	4	0,45	G1 1/4"	**[m]**	13	11,8	10,5	9,3	7,9	6,3	4,8	2,8										
DXSR040G12+000623M1/G	5	0,55	G1 1/2"	**[m]**	12	11,7	11,5	11,1	10,6	10	9,3	8,7	7,9	6,9	5,9	5						
DXSR040G12+000624T1	5	0,55	G1 1/2"	**[m]**	12	11,7	11,5	11,1	10,6	10	9,3	8,7	7,9	6,9	5,9	5						
DXSR040G14+000823M1/G	6	0,75	G1 1/2"	**[m]**	14	13,7	13,3	12,9	12,5	12	11,4	10,7	10	9,1	8,2	7,2	6,2	5				
DXSR040G14+000824T1	6	0,75	G1 1/2"	**[m]**	14	13,7	13,3	12,9	12,5	12	11,4	10,7	10	9,1	8,2	7,2	6,2	5				
DXSR040G16+000923M1/G	7	0,9	G1 1/2"	**[m]**	15,5	15,2	14,9	14,5	14	13,5	12,9	12,3	11,6	10,7	9,8	8,9	7,9	6,7	5,4	4		
DXSR040G16+000924T1	7	0,9	G1 1/2"	**[m]**	15,5	15,2	14,9	14,5	14	13,5	12,9	12,3	11,6	10,7	9,8	8,9	7,9	6,7	5,4	4		
DXSR040G18+001123M1/G	8	1,1	G1 1/2"	**[m]**	17,6	17,1	16,7	16,1	15,6	15	14,4	13,6	12,9	12,1	11,1	10,2	9,1	7,8	6,4	5		
DXSR040G18+001124T1	8	1,1	G1 1/2"	**[m]**	17,6	17,1	16,7	16,1	15,6	15	14,4	13,6	12,9	12,1	11,1	10,2	9,1	7,8	6,4	5		
DXSR040G20+001523M1/G	9	1,5	G1 1/2"	**[m]**	19,6	19,1	18,6	18,1	17,6	17	16,3	15,6	14,9	14	13	12	10,8	9,5	7,8	6,1	4,4	3,3
DXSR040G20+001524T1	9	1,5	G1 1/2"	**[m]**	19,6	19,1	18,6	18,1	17,6	17	16,3	15,6	14,9	14	13	12	10,8	9,5	7,8	6,1	4,4	3,3

Performance tolerance as per:
UNI/ISO 9906 Grade 3B

Version with float (/G) available on request.

Tolerancias sobre las prestaciones según normas:
UNI/ISO 9906 Nivel 3B

Versión con flotador (/G) disponible bajo pedido.

Tolleranze sulle prestazioni secondo norme:
UNI/ISO 9906 Grado 3B

Versione con galleggiante (/G) disponibile su richiesta.

Cod. 996915A/11-26 - Copyright © 2025 Caprari S.p.A - All Rights Reserved

Overall dimensions and weights
Dimensiones máximas y pesos
Dimensioni di ingombro e pesi

DX.R032

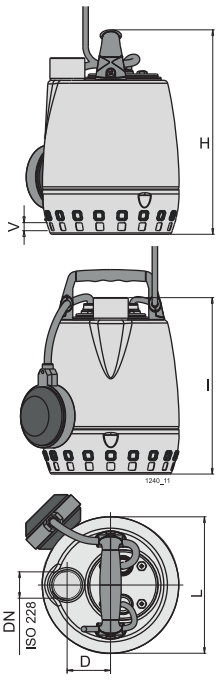

DX.R040(M)

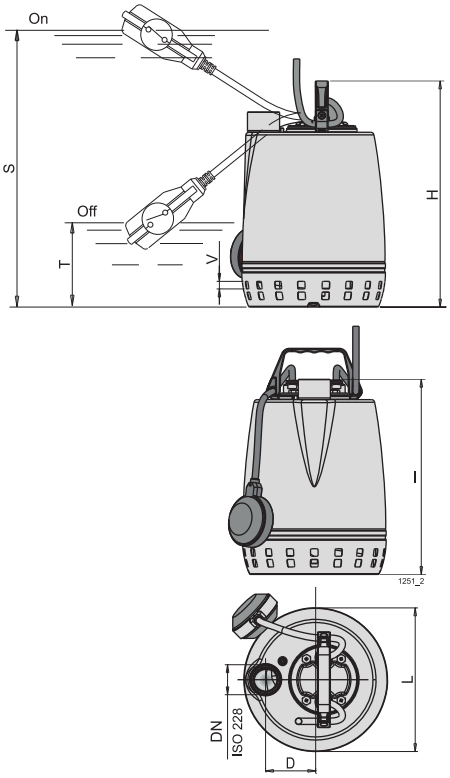

DX.R040(T)

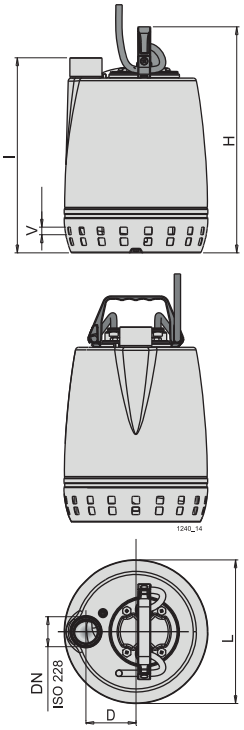

Electric pump type *Electrobomba tipo* **Elettropompa tipo**	Weight *Peso* **Peso**	**DN**	Cable *Cable* **Cavo**	Cable cross-section *Sección del cable* **Sezione del cavo**	Cable length *Longitud cable* **Lunghezza cavo**	D	H	I	L	S	T	V
	[kg]			**[mm²]**	**[m]**	**[mm]**						
DXSR032G09+000323M1	5,2	G1 1/4"	HO5RN-F	1x(3x0,75)	5	56	265	230	176	-	-	10
DXSR032G09+000324T1	5,2	G1 1/4"	HO5RN-F	1x(4x0,75)	5	56	265	230	176	-	-	10
DXSR032G11+000423M1	6,5	G1 1/4"	HO7RN-F	1x(3x1)	5	56	300	265	176	-	-	10
DXSR032G11+000424T1	6,3	G1 1/4"	HO7RN-F	1x(4x1)	5	56	300	265	176	-	-	10
DXSR032G13+000523M1	7,2	G1 1/4"	HO7RN-F	1x(3x1)	5	56	300	265	176	-	-	10
DXSR032G13+000524T1	7	G1 1/4"	HO7RN-F	1x(4x1)	5	56	300	265	176	-	-	10
DXSR040G10+000523M1/G	11,3	G1 1/2"	HO7RN-F	1x(3x1)	10	80	360	310	228	435	175	12
DXSR040G10+000524T1	10,3	G1 1/2"	HO7RN-F	1x(4x1)	10	80	360	310	228	-	-	12
DXSR040G12+000623M1/G	12,5	G1 1/2"	HO7RN-F	1x(3x1)	10	80	375	325	228	450	190	12
DXSR040G12+000624T1	11,4	G1 1/2"	HO7RN-F	1x(4x1)	10	80	375	325	228	-	-	12
DXSR040G14+000823M1/G	13,7	G1 1/2"	HO7RN-F	1x(3x1)	10	80	400	350	228	475	215	12
DXSR040G14+000824T1	12,5	G1 1/2"	HO7RN-F	1x(4x1)	10	80	400	350	228	-	-	12
DXSR040G16+000923M1/G	14,5	G1 1/2"	HO7RN-F	1x(3x1)	10	80	400	350	228	475	215	12
DXSR040G16+000924T1	12,6	G1 1/2"	HO7RN-F	1x(4x1)	10	80	400	350	228	-	-	12
DXSR040G18+001123M1/G	16,3	G1 1/2"	HO7RN-F	1x(3x1,5)	10	80	420	370	228	495	235	12
DXSR040G18+001124T1	14,3	G1 1/2"	HO7RN-F	1x(4x1)	10	80	420	370	228	-	-	12
DXSR040G20+001523M1/G	19	G1 1/2"	HO7RN-F	1x(3x2,5)	10	80	450	400	228	525	265	12
DXSR040G20+001524T1	15,5	G1 1/2"	HO7RN-F	1x(4x1)	10	80	450	400	228	-	-	12

Version with float (/G) available on request. *Versión con flotador (/G) disponible bajo pedido.* **Versione con galleggiante (/G) disponibile su richiesta.**

Cod. 996915A/11-26 - Copyright © 2025 Caprari S.p.A - All Rights Reserved

Technical features
Caracteristicas tecnicas
Caratteristiche tecniche

Electric pump type *Electrobomba tipo* **Elettropompa tipo**	Curve *Curva* **Curva**	Delivery *Impulsión* **Mandata**	Motor *Motores* **Motore**				
			Motor power *Potencia motor* **Potenza motore**		Tension *Tensión* **Tensione**	Absorption *Consumo* **Assorbimento**	Poles *Polos* **Poli**
			P_1	P_2		In	
	N°	**DN**	**[kW]**		**[V]**	**[A]**	**N°**
DXSR032G09+000323M1	1	G1 1/4"	-	0.25	220	-	2
DXSR032G09+000324T1	1	G1 1/4"	-	0.25	380	-	2
DXSR032G11+000423M1	2	G1 1/4"	-	0.37	220	-	2
DXSR032G11+000424T1	2	G1 1/4"	-	0.37	380	-	2
DXSR040G10+000523M1/G	3	G1 1/2"	-	0.45	220	-	2
DXSR040G10+000524T1	3	G1 1/2"	-	0.45	380	-	2
DXSR032G13+000523M1	4	G1 1/4"	-	0.45	220	-	2
DXSR032G13+000524T1	4	G1 1/4"	-	0.45	380	-	2
DXSR040G12+000623M1/G	5	G1 1/2"	-	0.55	220	-	2
DXSR040G12+000624T1	5	G1 1/2"	-	0.55	380	-	2
DXSR040G14+000823M1/G	6	G1 1/2"	-	0.75	220	-	2
DXSR040G14+000824T1	6	G1 1/2"	-	0.75	380	-	2
DXSR040G16+000923M1/G	7	G1 1/2"	-	0.9	220	-	2
DXSR040G16+000924T1	7	G1 1/2"	-	0.9	380	-	2
DXSR040G18+001123M1/G	8	G1 1/2"	-	1.1	220	-	2
DXSR040G18+001124T1	8	G1 1/2"	-	1.1	380	-	2
DXSR040G20+001523M1/G	9	G1 1/2"	-	1.5	220	-	2
DXSR040G20+001524T1	9	G1 1/2"	-	1.5	380	-	2

P_1 = Power absorbed by the motor
P_2 = Power rated by the motor
Version with float (/G) available on request.

P_1 = Potencia absorbida motor
P_2 = Potencia suminitrada por el motor
Versión con flotador (/G) disponible bajo pedido.

P_1 = Potenza assorbita motore
P_2 = Potenza resa dal motore
Versione con galleggiante (/G) disponibile su richiesta.

Cod. 996915A/11-26 - Copyright © 2025 Caprari S.p.A - All Rights Reserved

Operating data
Caracteristicas de funcionamiento
Caratteristiche di funzionamento

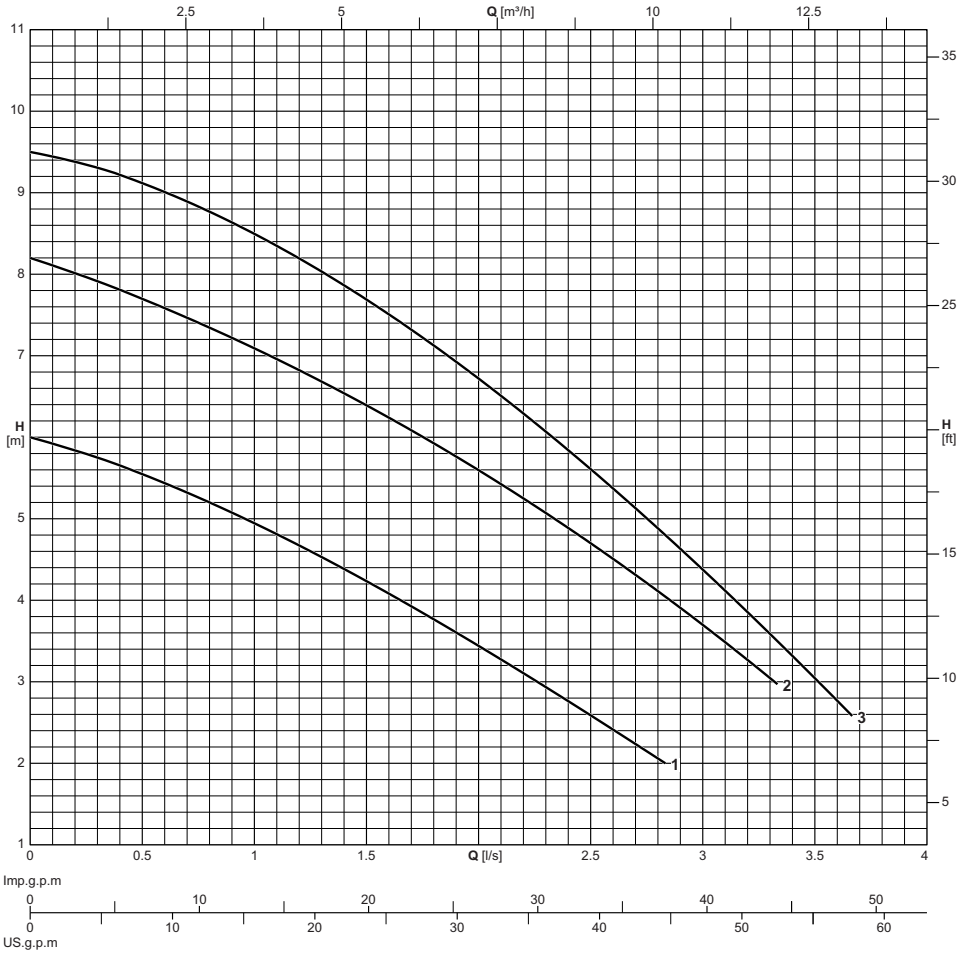

Electric pump type *Electrobomba tipo* **Elettropompa tipo**	Curve *Curva* **Curva**	Motor power *Potencia motor* **Potenza motore**	Delivery *Impulsión* **Mandata**	Capacity *Caudal* **Portata**											
				[l/s]	0	0.4	0.8	1.2	1.6	2	2.4	2.8	3.2	3.6	3.7
				[l/min]	0	24	48	72	96	120	144	168	192	216	222
				[m³/h]	0	1.4	2.9	4.3	5.8	7.2	8.6	10.1	11.5	13	13.3
	N°	**[kW]**	**DN**	Head *Altura de carga* **Prevalenza**											
DXSW032G06+000323M1/G	1	0,25	G1 1/4"	**[m]**	6	5,7	5,2	4,7	4	3,4	2,7	2			
DXSW032G06+000324T1	1	0,25	G1 1/4"	**[m]**	6	5,7	5,2	4,7	4	3,4	2,7	2			
DXSW032G08+000423M1/G	2	0,37	G1 1/4"	**[m]**	8,2	7,8	7,3	6,8	6,2	5,6	4,9	4,1	3,3		
DXSW032G08+000424T1	2	0,37	G1 1/4"	**[m]**	8,2	7,8	7,3	6,8	6,2	5,6	4,9	4,1	3,3		
DXSW032G10+000523M1/G	3	0,45	G1 1/4"	**[m]**	9,5	9,2	8,8	8,2	7,6	6,7	5,8	4,9	3,8	2,8	2,6

Performance tolerance as per:
UNI/ISO 9906 Grade 3B

Version with float (/G) available on request.

Tolerancias sobre las prestaciones según normas:
UNI/ISO 9906 Nivel 3B

Versión con flotador (/G) disponible bajo pedido.

Tolleranze sulle prestazioni secondo norme:
UNI/ISO 9906 Grado 3B

Versione con galleggiante (/G) disponibile su richiesta.

Cod. 996915A/11-26 - Copyright © 2025 Caprari S.p.A - All Rights Reserved

Overall dimensions and weights
Dimensiones máximas y pesos
Dimensioni di ingombro e pesi

DX.W032

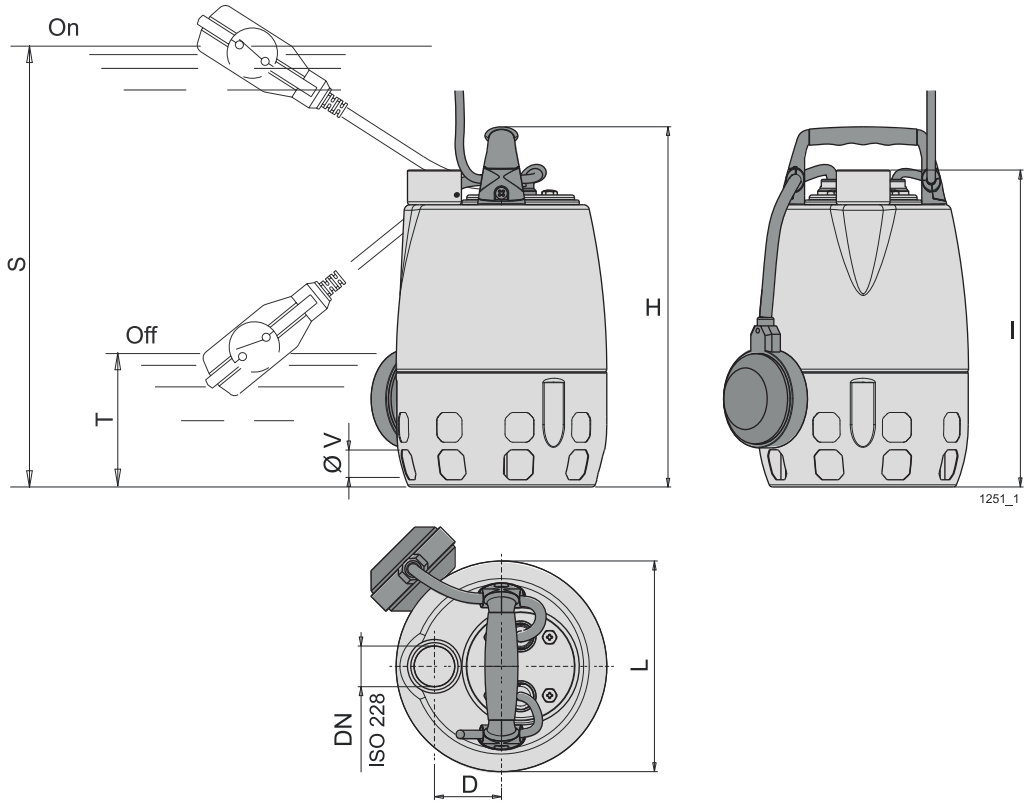

Electric pump type *Electrobomba tipo* **Elettropompa tipo**	Weight *Peso* **Peso**	**DN**	Cable *Cable* **Cavo**	Cable cross-section *Sección del cable* **Sezione dei cavo**	Cable length *Longitud cable* **Lunghezza cavo**	D	H	I	L	S	T	V
	[kg]			[mm²]	[m]	[mm]						
DXSW032G06+000323M1/G	5,3	G1 1/4"	HO5RN-F	1x(3x0,75)	5	56	302	267	176	375	130	25
DXSW032G06+000324T1	5,3	G1 1/4"	HO5RN-F	1x(4x0,75)	5	56	302	267	176	-	75	25
DXSW032G08+000423M1/G	6,88	G1 1/4"	HO7RN-F	1x(3x1)	5	56	337	302	176	375	130	25
DXSW032G08+000424T1	6,5	G1 1/4"	HO7RN-F	1x(4x1)	5	56	337	302	176	-	75	25
DXSW032G10+000523M1/G	7,4	G1 1/4"	HO7RN-F	1x(3x1)	5	56	337	302	176	375	130	25

Version with float (/G) available on request. *Versión con flotador (/G) disponible bajo pedido.* **Versione con galleggiante (/G) disponibile su richiesta.**

Cod. 996915A/11-26 - Copyright © 2025 Caprari S.p.A - All Rights Reserved

Technical features
Caracteristicas tecnicas
Caratteristiche tecniche

Electric pump type *Electrobomba tipo* **Elettropompa tipo**	Curve *Curva* **Curva**	Delivery *Impulsión* **Mandata**	Motor *Motores* **Motore**				
			Motor power *Potencia motor* **Potenza motore**		Tension *Tensión* **Tensione**	Absorption *Consumo* **Assorbimento**	Poles *Polos* **Poli**
			P_1	P_2		In	
	N°	DN	[kW]		[V]	[A]	N°
DXSW032G06+000323M1/G	1	G1 1/4"	-	0.25	220	-	2
DXSW032G06+000324T1	1	G1 1/4"	-	0.25	380	-	2
DXSW032G08+000423M1/G	2	G1 1/4"	-	0.37	220	-	2
DXSW032G08+000424T1	2	G1 1/4"	-	0.37	380	-	2
DXSW032G10+000523M1/G	3	G1 1/4"	0.95	0.45	220	-	2

P_1 = Power absorbed by the motor
P_2 = Power rated by the motor
Version with float (/G) available on request.

P_1 = Potencia absorbida motor
P_2 = Potencia suminitrada por el motor
Versión con flotador (/G) disponible bajo pedido.

P_1 = Potenza assorbita motore
P_2 = Potenza resa dal motore
Versione con galleggiante (/G) disponibile su richiesta.

Cod. 996915A/11-26 - Copyright © 2025 Caprari S.p.A - All Rights Reserved

Operating data
Caracteristicas de funcionamiento
Caratteristiche di funzionamento

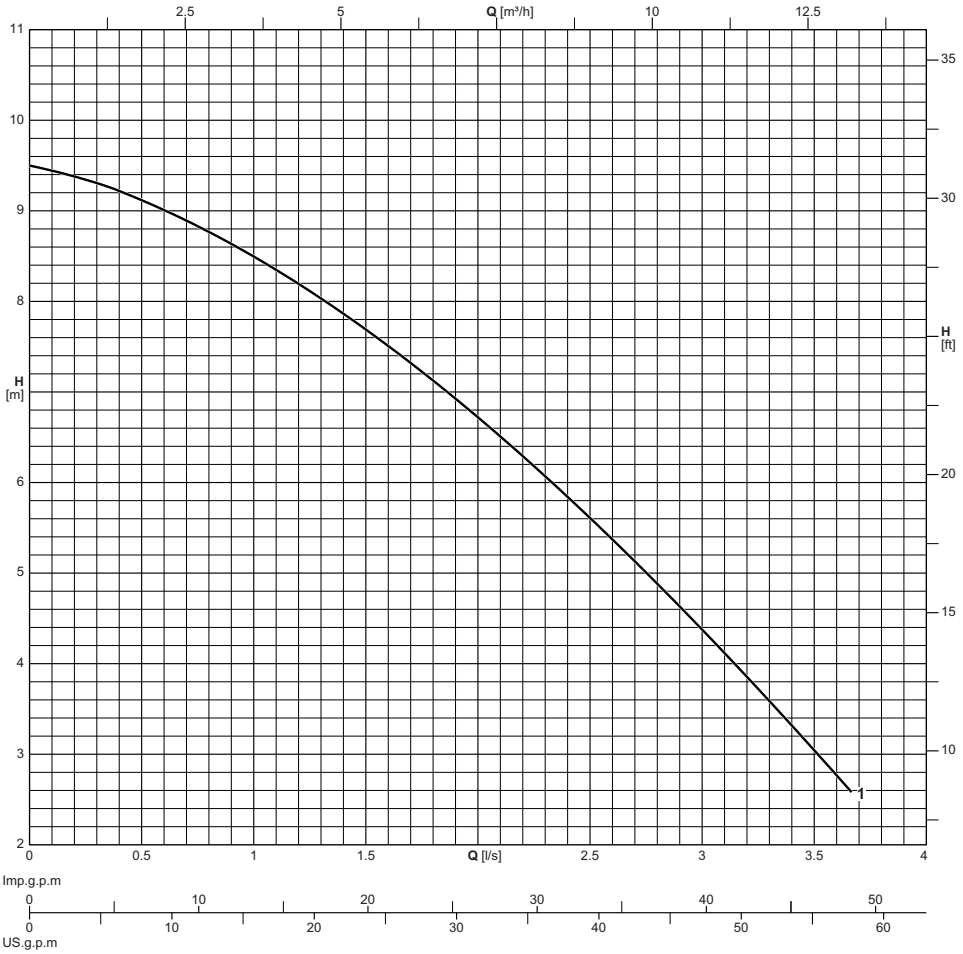

Electric pump type *Electrobomba tipo* **Elettropompa tipo**	Curve *Curva* **Curva**	Motor power *Potencia motor* **Potenza motore**	Delivery *Impulsión* **Mandata**	Capacity *Caudal* **Portata**											
				[l/s]	0	0.4	0.8	1.2	1.6	2	2.4	2.8	3.2	3.6	3.7
				[l/min]	0	24	48	72	96	120	144	168	192	216	222
				[m³/h]	0	1.4	2.9	4.3	5.8	7.2	8.6	10.1	11.5	13	13.3
	N°	**[kW]**	**DN**	Head *Altura de carga* **Prevalenza**											
DWSW032G10+000523M1/G	1	0,45	G1 1/4"	**[m]**	9,5	9,2	8,8	8,2	7,6	6,7	5,8	4,9	3,8	2,8	2,6
DWSW032G10+000524T1	1	0,45	G1 1/4"	**[m]**	9,5	9,2	8,8	8,2	7,6	6,7	5,8	4,9	3,8	2,8	2,6

Performance tolerance as per:
UNI/ISO 9906 Grade 3B

Version with float (/G) available on request.

Tolerancias sobre las prestaciones según normas:
UNI/ISO 9906 Nivel 3B

Versión con flotador (/G) disponible bajo pedido.

Tolleranze sulle prestazioni secondo norme:
UNI/ISO 9906 Grado 3B

Versione con galleggiante (/G) disponibile su richiesta.

Cod. 996915A/11-26 - Copyright © 2025 Caprari S.p.A - All Rights Reserved

Overall dimensions and weights
Dimensiones máximas y pesos
Dimensioni di ingombro e pesi

DW.W032

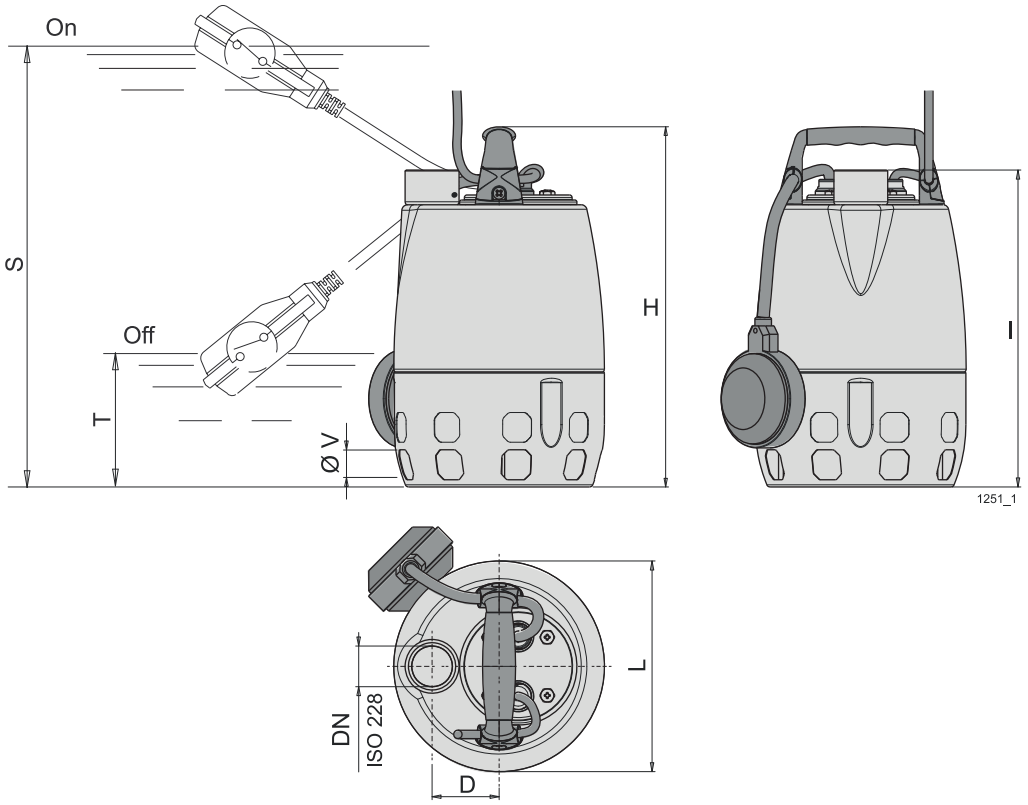

Electric pump type *Electrobomba tipo* **Elettropompa tipo**	Weight *Peso* **Peso**	**DN**	Cable *Cable* **Cavo**	Cable cross-section *Sección del cable* **Sezione del cavo**	Cable length *Longitud cable* **Lunghezza cavo**	D	H	I	L	S	T	V
	[kg]			**[mm²]**	**[m]**	**[mm]**						
DWSW032G10+000523M1/G	7	G1 1/4"	HO7RN-F	1x(3x1)	5	56	337	302	176	375	130	25
DWSW032G10+000524T1	7	G1 1/4"	HO7RN-F	1x(4x1)	5	56	337	302	176	-	75	25

Version with float (/G) available on request. *Versión con flotador (/G) disponible bajo pedido.* **Versione con galleggiante (/G) disponibile su richiesta.**

Cod. 996915A/11-26 - Copyright © 2025 Caprari S.p.A - All Rights Reserved

Technical features
Caracteristicas tecnicas
Caratteristiche tecniche

Electric pump type *Electrobomba tipo* **Elettropompa tipo**	Curve *Curva* **Curva**	Delivery *Impulsión* **Mandata**	Motor *Motores* **Motore**				
			Motor power *Potencia motor* **Potenza motore**		Tension *Tensión* **Tensione**	Absorption *Consumo* **Assorbimento**	Poles *Polos* **Poli**
			P_1	P_2		In	
	N°	**DN**	**[kW]**		**[V]**	**[A]**	**N°**
DWSW032G10+000523M1/G	1	G1 1/4"	-	0.45	220	-	2
DWSW032G10+000524T1	1	G1 1/4"	-	0.45	380	-	2

P_1 = Power absorbed by the motor
P_2 = Power rated by the motor
Version with float (/G) available on request.

P_1 = Potencia absorbida motor
P_2 = Potencia suminitrada por el motor
Versión con flotador (/G) disponible bajo pedido.

P_1 = Potenza assorbita motore
P_2 = Potenza resa dal motore
Versione con galleggiante (/G) disponibile su richiesta.

Cod. 996915A/11-26 - Copyright © 2025 Caprari S.p.A - All Rights Reserved

Technical features
Características técnicas
Caratteristiche tecniche

EXECUTION
Cast iron submersible electric pumps with vertical threaded or horizontal flanged delivery port
MG.M: with single-channel impeller.
MG.W: with free-flow (vortex) impeller.
Double mechanical shaft seal with interposed oil chamber, to protect against dry-running.
Single-phase version with standard float
Three-phase version with float upon request

APPLICATIONS
- civil and industrial wastewater that is not aggressive,
- dirty water even with solids with a diameter of 45 mm for MG.M and diameter of 50 mm for MG.W.

OPERATING CONDITIONS
- Operating conditions Maximum liquid temperature: 35 °C.
- pH value: 6-11.
- Maximum immersion depth: 10 m

MOTOR
- 2-pole induction motor, 60Hz (n ˜ 3500 1/min).
- MG.M, MS.W: three-phase 220V ± 10% 380V ± 10%
  2 built-in thermal protectors to be connected to a control box.
  H07RN-F cable, 4G1.5 mm²+2x0.5 mm², length 10 m, without plug.
- MG.M.M, MG.W.M: single-phase 220V ± 10% with float switch and thermal protector.
  Incorporated capacitor.
  H07RN-F cable, 3G1.5 mm², length 10 m, with CEI-UNEL 47166 plug.
- Insulation class F. Protection IP 68 (for continuous immersion).
- Constructed in accordance with EN 60034-1, EN 60335-1, EN 60335-2-41.

SPECIAL FEATURES ON REQUEST
- Other voltages.
- Motor suitable for operation with frequency converter.
- Single-phase version without float

EJECUCIÓN
Electrobombas sumergibles de fundición con boca de impulsión vertical roscada u horizontal con bridas
MG.M: con rodete monocanal.
MG.W: con rodete tipo vortex.
Doble sello en el eje, con cámara de aceite interpuesta, protegida contra el funcionamiento en seco.
Versión monofásica con interruptor de nivel de serie
Versión trifásica con interruptor de nivel bajo demanda

APLICACIONES
- *Aguas residuales civiles e industriales no agresivas.*
- *Aguas sucias con cuerpos sólidos de hasta 45 mm de diámetro para MG.M y 50 mm de diámetro para MG.W.*

LÍMITES DE EMPLEO
- *Temperatura máxima del líquido: 35 °C.*
- *Valor pH: 6-11.*
- *Profundidad de inmersión máxima: 10 m*

MOTOR
- *Motor de inducción de 2 polos, 60Hz (n ≈ 3500 1/min).*
- *MG.M, MG.W: trifásico 220 V ± 10 % 380 V ± 10 %*
- *2 protectores térmicos incorporados para conectar al panel de control.*
- *Cable H07RN-F, 4G1,5 mm²+2x0,5 mm², longitud 10 m, sin clavija.*
- *MG.M.M, MG.W.M: monofásico 220 V ± 10 %*
- *Con interruptor de nivel y protector térmico.*
- *Con condensador incorporado.*
- *Cable H07RN-F, 3G1,5 mm², longitud 10 m, con clavija CEI-UNEL 47166.*
- *Aislamiento clase F. Protección IP 68 (para inmersión continua).*
- *Ejecución según EN 60034-1, EN 60335-1, EN 60335-2-41.*

OTRAS EJECUCIONES BAJO DEMANDA
- *Otras tensiones.*
- *Motor preparado para funcionamiento con inverter.*
- *Versión monofásica sin interruptor de nivel*

ESECUZIONE
Elettropompe sommergibili in ghisa con bocca di mandata verticale filettata o orizzontale flangiata
MG.M: con girante monocanale.
MG.W: con girante arretrata (a vortice).
Doppia tenuta sull'albero, con camera d'olio interposta, protetta contro il funzionamento a secco.
Versione monofase con galleggiante standard
Versione trifase con galleggiante su richiesta

IMPIEGHI
- **acque di scarico civili e industriali non aggressive,**
- **acque sporche anche con corpi solidi fino a diametro 45 mm per MG.M e diametro 50 mm per MG.W.**

LIMITI D'IMPIEGO
- **Massima temperatura liquido: 35 °C.**
- **Valore pH: 6-11.**
- **Profondità di immersione massima: 10 m**

MOTORE
- **Motore a induzione a 2 poli, 60Hz (n ˜ 3500 1/min).**
- **MG.M, MG.W: trifase 220V ± 10% 380V ± 10%**
  2 termoprotettori incorporati da collegare al quadro comando.
  Cavo H07RN-F, 4G1,5 mm²+2x0,5 mm², lunghezza 10 m, senza spina.
- **MG.M.M, MG.W.M: monofase 220V ± 10%**
  Con interruttore a galleggiante e termoprotettore.
  Condensatore incorporato.
  Cavo H07RN-F, 3G1,5 mm², lunghezza 10 m, con spina CEI-UNEL 47166.
- **Isolamento classe F. Protezione IP 68 (per immersione continua).**
- **Esecuzione secondo EN 60034-1, EN 60335-1, EN 60335-2-41.**

ESECUZIONI SPECIALI A RICHIESTA
- **Altre tensioni.**
- **Motore predisposto per funzionamento con inverter.**
- **Versione monofase senza galleggiante**

Pump coding
Ejemplificación sigla
Esemplificazione sigla

Example - *Ejemplo* - **Esempio**: MGSW050G09+000821M1/G

MG S W 050 G 09 + 0008 2 1 M 1 /G

MG = Series - *Serie* - **Serie**
S = 60 Hz frequency - *Frecuencia 60 Hz* - **Frequenza 60 Hz**
W = Vortex impeller - *Rodete vortex* - **Girante vortice**
D = Double channel impeller - *Rodete bicanal* - **Girante bicanale**
050 = Delivery DN - *DN impulsión* - **DN mandata**
G = Threaded delivery port - *Boca de impulsión roscada* - **Bocca di mandata filettata**
F = Flanged delivery port - *Boca de impulsión con bridas* - **Bocca di mandata flangiata**
09 = Total head in m indoors - *Altura manométrica total en m, a boca cerrada* - **Prevalenza totale in m al chiuso**
0008 = Nominal power in kW - *Potencia nominal en kW* - **Potenza nominale in kW**
2 = Number of poles - *Número de polos* - **Numero di poli**
1 = Supply voltage - *Tensión de alimentación* - **Tensione di alimentazione**
M = Single-phase (T = Three-phase) - *Monofásico (T = Trifásico)* - **Monofase (T = Trifase)**
1 = Generational code - *Código generacional* - **Codice generazionale**
/G = With float - *Con interruptor de nivel* - **Con galleggiante**

Cod. 996915A/11-26 - Copyright © 2025 Caprari S.p.A - All Rights Reserved

Pump construction and materials
Construcción bomba y materialess
Costruzione pompa e materiali

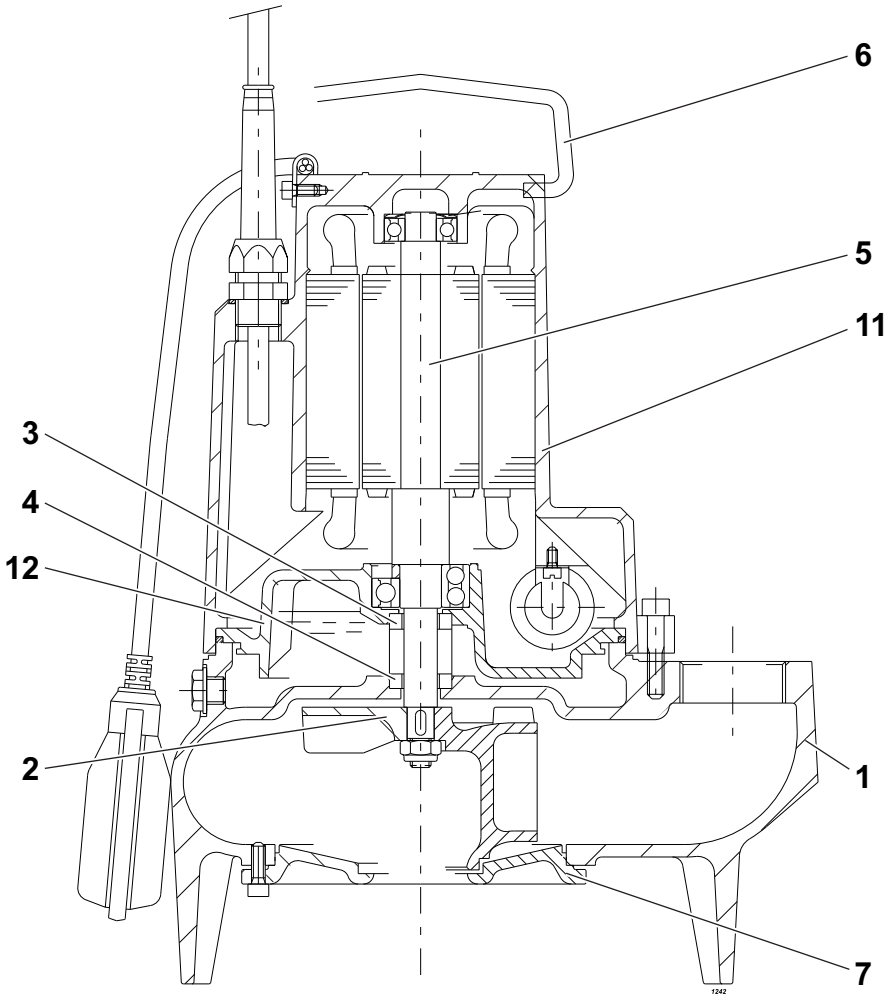

Pos.	Parts	Materials	*Numero*	*Material*	**Nomenclatura**	**Materiale**
1	Pump casing	Cast iron	*Cuerpo bomba*	*Hierro fundido*	**Corpo pompa**	**Ghisa grigia**
2	Impeller	Cast iron	*Rodete*	*Hierro fundido*	**Girante**	**Ghisa grigia**
3	Mechanical seal on motor side	Carbon/Ceramic/ rubber	*Cierre mecánico lado motor*	*Carbón/Cerámica/ goma*	**Tenuta meccanica lato motore**	**Carbone/Ceramica/ gomma**
4	Mechanical seal on pump side	Silicon carbide/silicon carbide/NBR	*Cierre mecánico lado bomba*	*Carburo de silicio/ carburo de silicio/NBR*	**Tenuta meccanica lato pompa**	**Carburo di silicio/ carburo di silicio/NBR**
5	Shaft	Stainless steel	*Eje*	*Acero inox*	**Albero**	**Acciaio inox**
6	Handle	Stainless steel	*Manilla*	*Acero inox*	**Maniglia**	**Acciaio inox**
7	Body cover	Cast iron	*Cubierta del cuerpo*	*Hierro fundido*	**Coperchio corpo**	**Ghisa grigia**
11	Motor casing	Cast iron	*Carcasa motor*	*Hierro fundido*	**Carcassa motore**	**Ghisa grigia**
12	Motor cover	Cast iron	*Cubierta del motor*	*Hierro fundido*	**Coperchio motore**	**Ghisa grigia**

Screws and nuts in stainless steel. *Tornillos y tuercas acero inox.* **Viti e dadi in acciaio inox.**

Cod. 996915A/11-26 - Copyright © 2025 Caprari S.p.A - All Rights Reserved

Operating data
Caracteristicas de funcionamiento
Caratteristiche di funzionamento

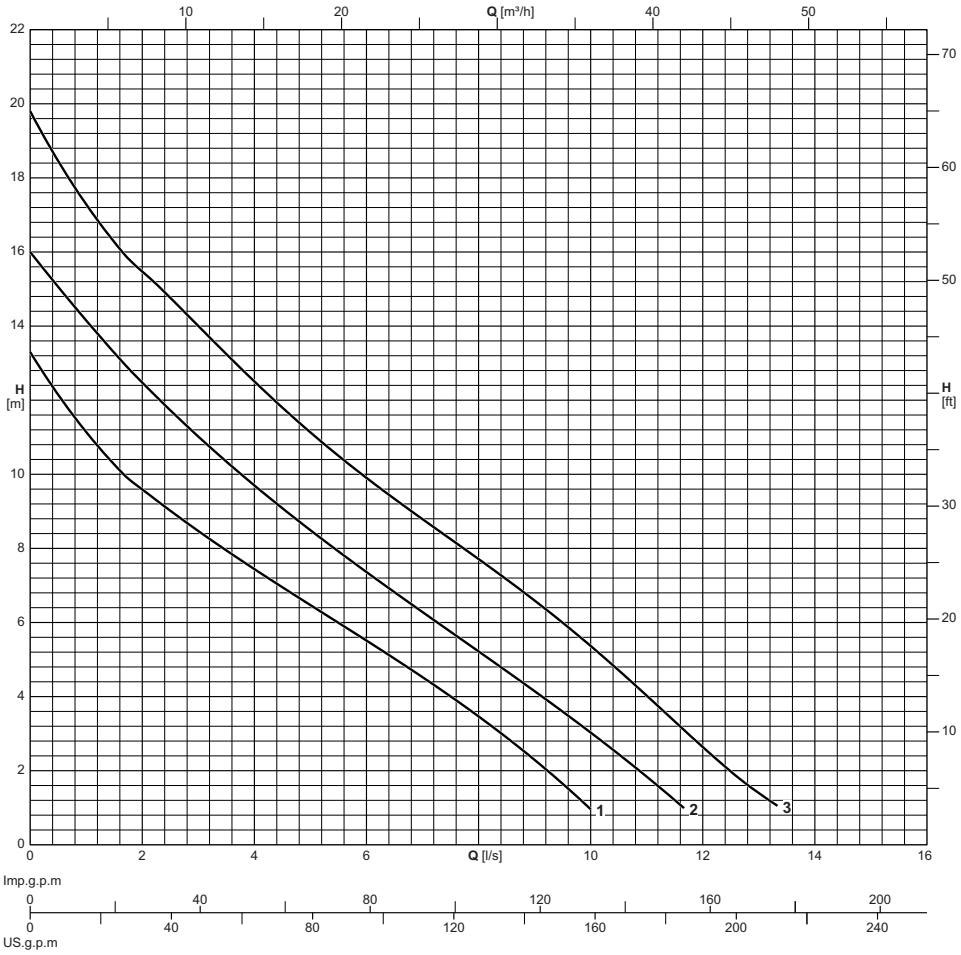

Electric pump type *Electrobomba tipo* **Elettropompa tipo**	Curve *Curva* **Curva**	Motor power *Potencia motor* **Potenza motore**	Delivery *Impulsión* **Mandata**	Capacity *Caudal* **Portata**														
				[l/s]	0	1	2	3	4	5	6	7	8	9	10	11	12	13
				[l/min]	0	60	120	180	240	300	360	420	480	540	600	660	720	780
				[m³/h]	0	3.6	7.2	10.8	14.4	18	21.6	25.2	28.8	32.4	36	39.6	43.2	46.8
	N°	**[kW]**	**DN**	Head *Altura de carga* **Prevalenza**														
MGSM050G13+000823M1/G	1	0,75	G2"	**[m]**	13,3	11,5	9,7	8,5	7,5	6,5	5,5	4,5	3,4	2,3	1			
MGSM050G13+000824T1	1	0,75	G2"	**[m]**	13,3	11,5	9,7	8,5	7,5	6,5	5,5	4,5	3,4	2,3	1			
MGSM065F13+000823M1/G	1	0,75	65	**[m]**	13,3	11,5	9,7	8,5	7,5	6,5	5,5	4,5	3,4	2,3	1			
MGSM065F13+000824T1	1	0,75	65	**[m]**	13,3	11,5	9,7	8,5	7,5	6,5	5,5	4,5	3,4	2,3	1			
MGSM050G16+001123M1/G	2	1,1	G2"	**[m]**	16	14,3	12,5	11	9,7	8,5	7,4	6,3	5,2	4,1	3	1,8		
MGSM050G16+001124T1	2	1,1	G2"	**[m]**	16	14,3	12,5	11	9,7	8,5	7,4	6,3	5,2	4,1	3	1,8		
MGSM065F16+001123M1/G	2	1,1	65	**[m]**	16	14,3	12,5	11	9,7	8,5	7,4	6,3	5,2	4,1	3	1,8		
MGSM065F16+001124T1	2	1,1	65	**[m]**	15,5	14	12,5	11	9,7	8,5	7,4	6,3	5,2	4,1	3	1,8		
MGSM050G20+001524T1	3	1,5	G2"	**[m]**	19,8	17,8	15,7	14	12,5	11,1	9,9	8,8	7,7	6,6	5,4	4,1	2,6	1,4
MGSM065F20+001524T1	3	1,5	65	**[m]**	19,8	17,8	15,7	14	12,5	11,1	9,9	8,8	7,7	6,6	5,4	4,1	2,6	1,4

Performance tolerance as per:
UNI/ISO 9906 Grade 3B
Version with float (/G) available on request.

Tolerancias sobre las prestaciones según normas:
UNI/ISO 9906 Nivel 3B
Versión con flotador (/G) disponible bajo pedido.

Tolleranze sulle prestazioni secondo norme:
UNI/ISO 9906 Grado 3B
Versione con galleggiante (/G) disponibile su richiesta.

Cod. 996915A/11-26 - Copyright © 2025 Caprari S.p.A - All Rights Reserved

Overall dimensions and weights
Dimensiones máximas y pesos
Dimensioni di ingombro e pesi

MG.M050

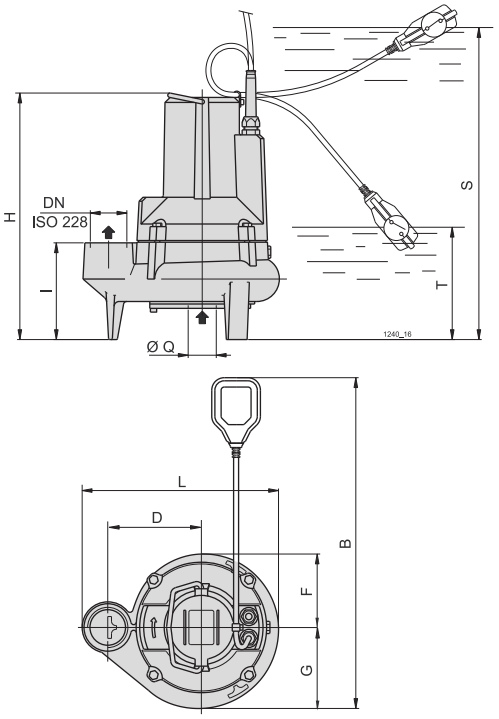

MG.M065

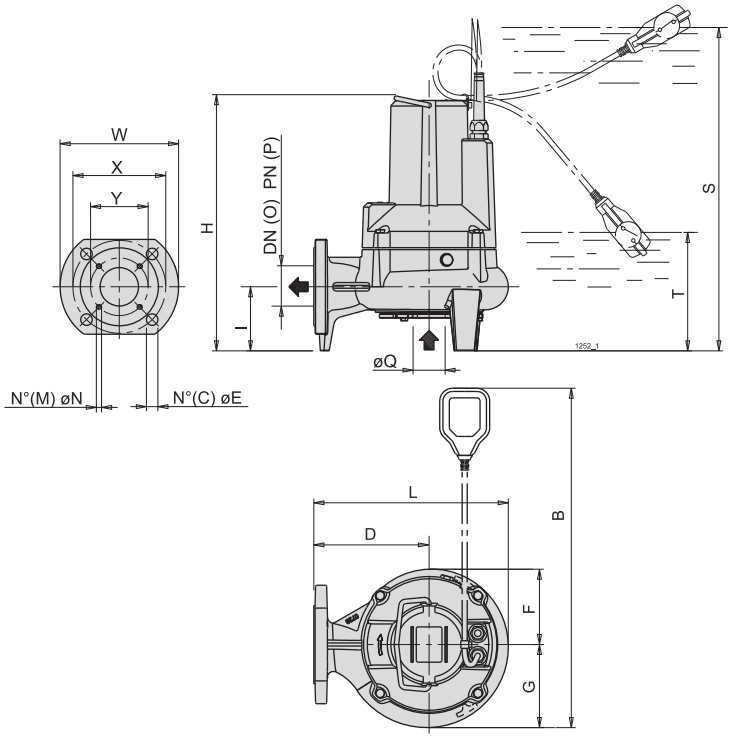

Electric pump type *Electrobomba tipo* **Elettropompa tipo**	Weight *Peso* **Peso**	**DN**	Cable *Cable* **Cavo**	Cable cross-section *Sección del cable* **Sezione del cavo**	Cable length *Longitud cable* **Lunghezza cavo**	B	C	D	E	F	G	H	I	L	M	N	O	P	Q	S	T	W	X	Y
	[kg]			[mm²]	[m]	[mm]																		
MGSM050G13+000823M1/G	28	G2"	H07RN-F	1x(3x1,5)	10	530	-	150	-	118	130	395	155	315	-	-	-	-	45	500	180	-	-	-
MGSM050G13+000824T1	27,3	G2"	FG50K	1x(4x1,5)+2x0,5	10	-	-	150	-	118	130	395	155	315	-	-	-	-	45	-	180	-	-	-
MGSM065F13+000823M1/G	28,7	65	H07RN-F	1x(3x1,5)	10	530	4	180	18	118	130	400	100	304	4	M8	65	10-16	45	505	185	185	145	122
MGSM065F13+000824T1	28	65	FG50K	1x(4x1,5)+2x0,5	10	-	4	180	18	118	130	400	100	304	4	M8	65	10-16	45	-	185	185	145	122
MGSM050G16+001123M1/G	30,5	G2"	H07RN-F	1x(3x1,5)	10	530	-	150	-	118	130	395	155	315	-	-	-	-	45	500	180	-	-	-
MGSM050G16+001124T1	28,6	G2"	FG50K	1x(4x1,5)+2x0,5	10	-	-	150	-	118	130	395	155	315	-	-	-	-	45	-	180	-	-	-
MGSM065F16+001123M1/G	30,6	65	H07RN-F	1x(3x1,5)	10	530	4	180	18	118	130	400	100	304	4	M8	65	10-16	45	505	185	185	145	122
MGSM065F16+001124T1	30,5	65	FG50K	1x(4x1,5)+2x0,5	10	-	4	180	18	118	130	400	100	304	4	M8	65	10-16	45	-	185	185	145	122
MGSM050G20+001524T1	30,2	G2"	FG50K	1x(4x1,5)+2x0,5	10	-	-	150	-	118	130	395	155	315	-	-	-	-	45	-	180	-	-	-
MGSM065F20+001524T1	30,7	65	FG50K	1x(4x1,5)+2x0,5	10	-	4	180	18	118	130	400	100	304	4	M8	65	10-16	45	-	185	185	145	122

Version with float (/G) available on request. *Versión con flotador (/G) disponible bajo pedido.* **Versione con galleggiante (/G) disponibile su richiesta.**

Cod. 996915A/11-26 - Copyright © 2025 Caprari S.p.A - All Rights Reserved

Technical features
Caracteristicas tecnicas
Caratteristiche tecniche

Electric pump type *Electrobomba tipo* **Elettropompa tipo**	Curve *Curva* **Curva**	Delivery *Impulsión* **Mandata**	Motor *Motores* **Motore**				
			Motor power *Potencia motor* **Potenza motore**		Tension *Tensión* **Tensione**	Absorption *Consumo* **Assorbimento**	Poles *Polos* **Poli**
			P_1	P_2		In	
	N°	DN	[kW]		[V]	[A]	N°
MGSM050G13+000823M1/G	1	G2"	-	0.75	220	-	2
MGSM050G13+000824T1	1	G2"	-	0.75	380	-	2
MGSM065F13+000823M1/G	1	65	-	0.75	220	-	2
MGSM065F13+000824T1	1	65	-	0.75	380	-	2
MGSM050G16+001123M1/G	2	G2"	-	1.1	220	-	2
MGSM050G16+001124T1	2	G2"	-	1.1	380	-	2
MGSM065F16+001123M1/G	2	65	-	1.1	220	-	2
MGSM065F16+001124T1	2	65	-	1.1	380	-	2
MGSM050G20+001524T1	3	G2"	-	1.5	380	-	2
MGSM065F20+001524T1	3	65	-	1.5	380	-	2

P_1 = Power absorbed by the motor
P_2 = Power rated by the motor
Version with float (/G) available on request.

P_1 = Potencia absorbida motor
P_2 = Potencia suminitrada por el motor
Versión con flotador (/G) disponible bajo pedido.

P_1 = Potenza assorbita motore
P_2 = Potenza resa dal motore
Versione con galleggiante (/G) disponibile su richiesta.

Cod. 996915A/11-26 - Copyright © 2025 Caprari S.p.A - All Rights Reserved

Operating data
Caracteristicas de funcionamiento
Caratteristiche di funzionamento

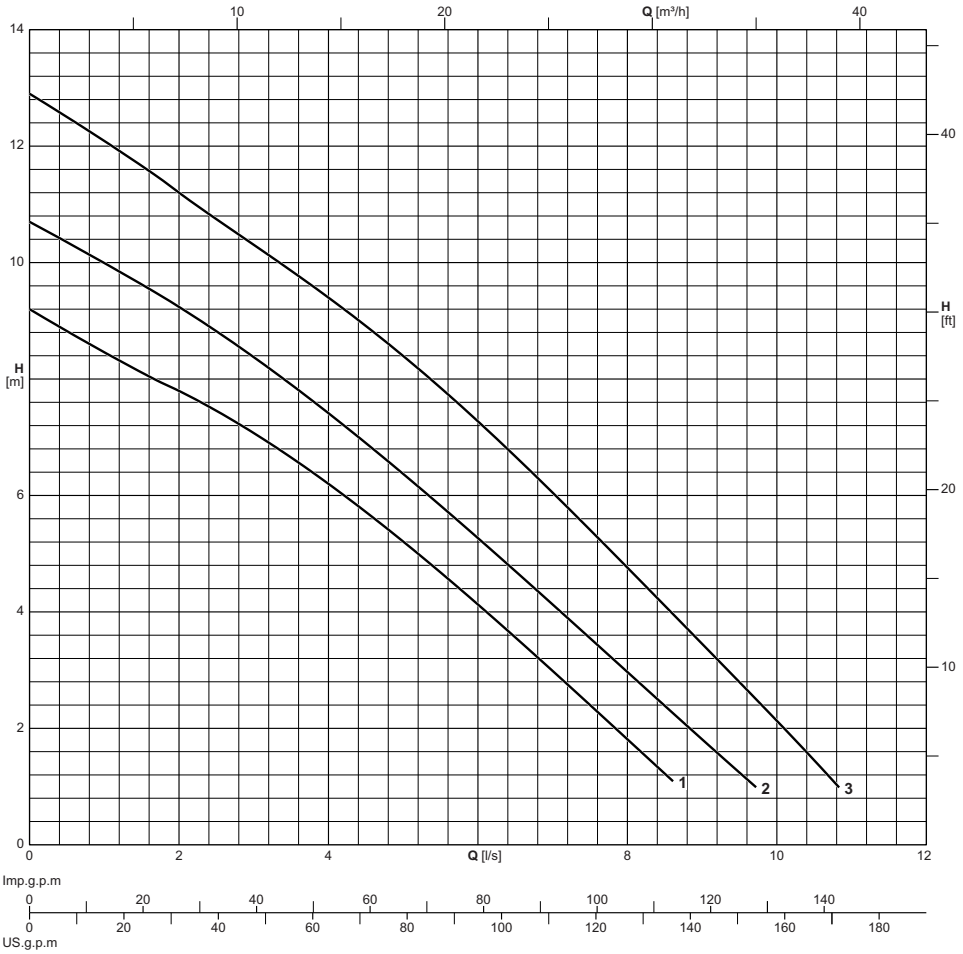

Electric pump type *Electrobomba tipo* **Elettropompa tipo**	Curve *Curva* **Curva**	Motor power *Potencia motor* **Potenza motore**	Delivery *Impulsión* **Mandata**	Capacity *Caudal* **Portata**											
				[l/s]	0	1	2	3	4	5	6	7	8	9	10
				[l/min]	0	60	120	180	240	300	360	420	480	540	600
				[m³/h]	0	3.6	7.2	10.8	14.4	18	21.6	25.2	28.8	32.4	36
	N°	**[kW]**	**DN**	Head *Altura de carga* **Prevalenza**											
MGSW050G09+000823M1/G	1	0,75	G2"	**[m]**	9,2	8,5	7,8	7,1	6,2	5,3	4,2	3	1,8		
MGSW050G09+000824T1	1	0,75	G2"	**[m]**	9,2	8,5	7,8	7,1	6,2	5,3	4,2	3	1,8		
MGSW065F09+000823M1/G	1	0,75	65	**[m]**	9,2	8,5	7,8	7,1	6,2	5,3	4,2	3	1,8		
MGSW065F09+000824T1	1	0,75	65	**[m]**	9,2	8,5	7,8	7,1	6,2	5,3	4,2	3	1,8		
MGSW050G11+001123M1/G	2	1,1	G2"	**[m]**	10,7	10	9,2	8,4	7,4	6,4	5,3	4,2	2,9	1,8	
MGSW050G11+001124T1	2	1,1	G2"	**[m]**	10,7	10	9,2	8,4	7,4	6,4	5,3	4,2	2,9	1,8	
MGSW065F11+001123M1/G	2	1,1	65	**[m]**	10,7	10	9,2	8,4	7,4	6,4	5,3	4,2	2,9	1,8	
MGSW065F11+001124T1	2	1,1	65	**[m]**	10,7	10	9,2	8,4	7,4	6,4	5,3	4,2	2,9	1,8	
MGSW050G13+001524T1	3	1,5	G2"	**[m]**	12,9	12	11,1	10,3	9,4	8,3	7,3	6,1	4,7	3,5	2,2
MGSW065F13+001524T1	3	1,5	65	**[m]**	12,9	12	11,1	10,3	9,4	8,3	7,3	6,1	4,7	3,5	2,2

Performance tolerance as per:
UNI/ISO 9906 Grade 3B

Version with float (/G) available on request.

Tolerancias sobre las prestaciones según normas:
UNI/ISO 9906 Nivel 3B

Versión con flotador (/G) disponible bajo pedido.

Tolleranze sulle prestazioni secondo norme:
UNI/ISO 9906 Grado 3B

Versione con galleggiante (/G) disponibile su richiesta.

Cod. 996915A/11-26 - Copyright © 2025 Caprari S.p.A - All Rights Reserved

Overall dimensions and weights
Dimensiones máximas y pesos
Dimensioni di ingombro e pesi

MG.W050

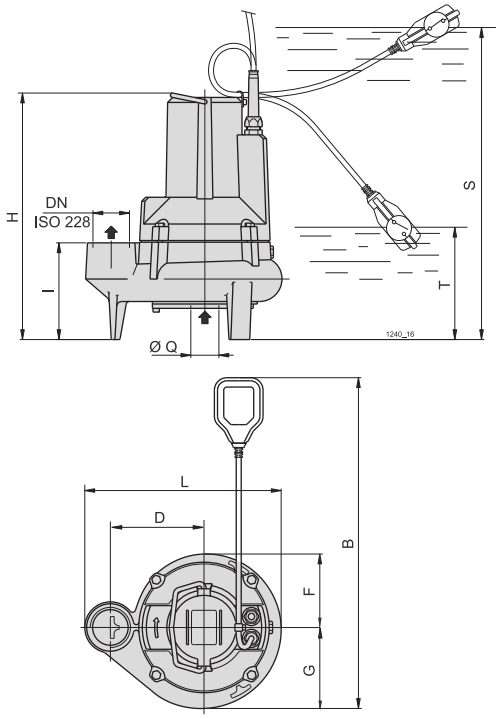

MG.W065

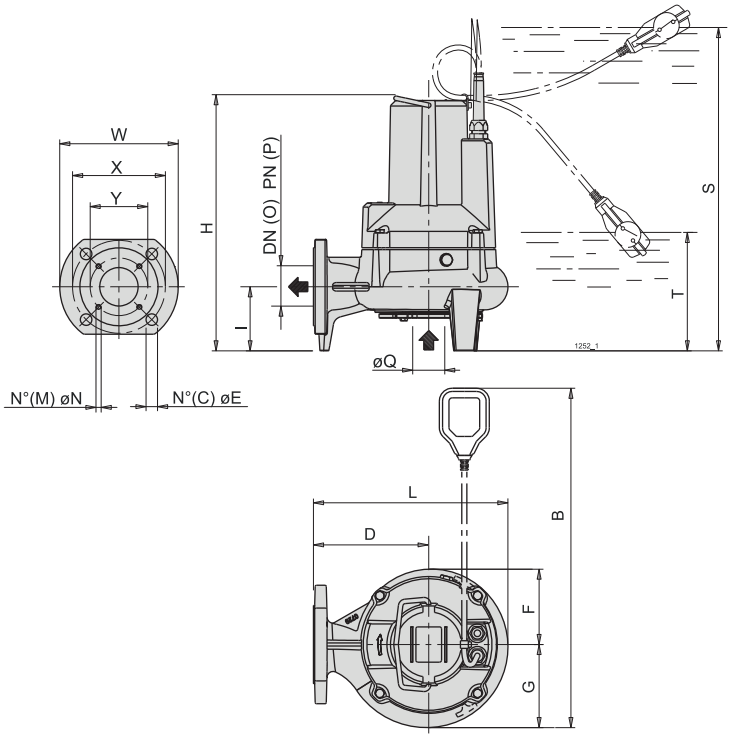

Electric pump type *Electrobomba tipo* **Elettropompa tipo**	Weight *Peso* **Peso**	**DN**	Cable *Cable* **Cavo**	Cable cross-section *Sección del cable* **Sezione del cavo**	Cable length *Longitud cable* **Lunghezza cavo**	B	C	D	E	F	G	H	I	L	M	N	O	P	Q	S	T	W	X	Y
	[kg]			[mm²]	[m]	[mm]																		
MGSW050G09+000823M1/G	27,2	G2"	H07RN-F	1x(3x1,5)	10	530	-	150	-	118	130	395	155	315	-	-	-	-	45	500	180	-	-	-
MGSW050G09+000824T1	26,5	G2"	FG50K	1x(4x1,5)+2x0,5	10	-	-	150	-	118	130	395	155	315	-	-	-	-	45	-	180	-	-	-
MGSW065F09+000823M1/G	29,4	65	H07RN-F	1x(3x1,5)	10	530	4	180	18	118	130	400	100	304	4	M8	65	10-16	50	505	185	185	145	122
MGSW065F09+000824T1	27,2	65	FG50K	1x(4x1,5)+2x0,5	10	-	4	180	18	118	130	400	100	304	4	M8	65	10-16	50	-	185	185	145	122
MGSW050G11+001123M1/G	29	G2"	H07RN-F	1x(3x1,5)	10	530	-	150	-	118	130	395	155	315	-	-	-	-	45	500	180	-	-	-
MGSW050G11+001124T1	27,2	G2"	FG50K	1x(4x1,5)+2x0,5	10	-	-	150	-	118	130	395	155	315	-	-	-	-	45	-	180	-	-	-
MGSW065F11+001123M1/G	31,46	65	H07RN-F	1x(3x1,5)	10	530	4	180	18	118	130	400	100	304	4	M8	65	10-16	50	505	185	185	145	122
MGSW065F11+001124T1	28,1	65	FG50K	1x(4x1,5)+2x0,5	10	-	4	180	18	118	130	400	100	304	4	M8	65	10-16	50	-	185	185	145	122
MGSW050G13+001524T1	29,1	G2"	FG50K	1x(4x1,5)+2x0,5	10	-	-	150	-	118	130	395	155	315	-	-	-	-	45	-	180	-	-	-
MGSW065F13+001524T1	29,8	65	FG50K	1x(4x1,5)+2x0,5	10	-	4	180	18	118	130	400	100	304	4	M8	65	10-16	50	-	185	185	145	122

Version with float (/G) available on request. *Versión con flotador (/G) disponible bajo pedido.* **Versione con galleggiante (/G) disponibile su richiesta.**

Cod. 996915A/11-26 - Copyright © 2025 Caprari S.p.A - All Rights Reserved

Technical features
Caracteristicas tecnicas
Caratteristiche tecniche

Electric pump type *Electrobomba tipo* **Elettropompa tipo**	Curve *Curva* **Curva**	Delivery *Impulsión* **Mandata**	Motor *Motores* **Motore**				
			Motor power *Potencia motor* **Potenza motore**		Tension *Tensión* **Tensione**	Absorption *Consumo* **Assorbimento**	Poles *Polos* **Poli**
			P_1	P_2		In	
	N°	**DN**	**[kW]**		**[V]**	**[A]**	**N°**
MGSW050G09+000823M1/G	1	G2"	-	0.75	220	-	2
MGSW050G09+000824T1	1	G2"	-	0.75	380	-	2
MGSW065F09+000823M1/G	1	65	-	0.75	220	-	2
MGSW065F09+000824T1	1	65	-	0.75	380	-	2
MGSW050G11+001123M1/G	2	G2"	-	1.1	220	-	2
MGSW050G11+001124T1	2	G2"	-	1.1	380	-	2
MGSW065F11+001123M1/G	2	65	-	1.1	220	-	2
MGSW065F11+001124T1	2	65	-	1.1	380	-	2
MGSW050G13+001524T1	3	G2"	-	1.5	380	-	2
MGSW065F13+001524T1	3	65	-	1.5	380	-	2

P_1 = Power absorbed by the motor
P_2 = Power rated by the motor
Version with float (/G) available on request.

P_1 = Potencia absorbida motor
P_2 = Potencia suminitrada por el motor
Versión con flotador (/G) disponible bajo pedido.

P_1 = Potenza assorbita motore
P_2 = Potenza resa dal motore
Versione con galleggiante (/G) disponibile su richiesta.

Cod. 996915A/11-26 - Copyright © 2025 Caprari S.p.A - All Rights Reserved

Technical features
Características técnicas
Caratteristiche tecniche

EXECUTION
Single-impeller submersible pumps made of cast iron and stainless steel with free-flow (vortex) or two-passage impeller.
MS.G: with threaded vertical delivery port G 1 1/2" or G 2".
MS.D: with horizontal G 2" or G 2 1/2" threaded and DN 50 or DN 65 flanged delivery.
Double mechanical shaft seal with interposed oil chamber, to protect against dry-running.
Single-phase version with standard float
Three-phase version with float upon request

APPLICATIONS
- For civil and industrial wastewater that is not aggressive to the pump materials, for dirty water even with solids with a diameter of 40, 50, 65 mm.
- Emptying of flooded rooms or tanks.
- Water extraction from ponds, flowing streams, or pits for rainwater collection.

OPERATING CONDITIONS
- Liquid temperature up to 35° C.
- pH value: 6-11.
- Maximum immersion depth: 5 m.
- Minimum immersion depth:- 200 mm for MS.G 40- 275 mm for MS.G, MS.D 50).- 355 mm for MS.D 65).

MOTOR
- 2-pole induction motor, 60Hz (n ˜ 3500 1/min).
- MS.G, MS.D: three-phase 220V ± 10% 380V ± 10%
  Cable: H07RN-F, 4G1 mm2, length 10 m, without plug.
- MS.G.M, MS.D.M: single-phase 220V ± 10% with float switch and thermal protector. Incorporated capacitor.
  Cable: H07RN-F, 3G1 mm2, length 10 m, with plug CEI-UNEL 47166. Insulation class F.
- Protection IP 68 (for continuous immersion).
- Constructed in accordance with EN 60034-1, EN 60335-1, EN 60335-2-41.

SPECIAL FEATURES ON REQUEST
- Other voltages.
- Other mechanical seal.
- Cable length other than standard
- Motor suitable for operation with frequency converter.
- Single-phase version without float

EJECUCIÓN
Bombas sumergibles monorodete de fundición y acero inoxidable con rodete tipo vortex o bicanal.
MS.G: con boca de impulsión vertical roscada G 1 1/2" o G 2".
MS.D: con boca de impulsión horizontal roscada G 2" o G 2 1/2" y con bridas DN 50 o DN 65.
Doble sello en el eje, con cámara de aceite interpuesta, protegida contra el funcionamiento en seco.
Versión monofásica con interruptor de nivel de serie
Versión trifásica con interruptor de nivel bajo demanda

APLICACIONES
- *Para aguas residuales civiles e industriales no agresivas para los materiales de la bomba, para aguas sucias incluso con cuerpos sólidos de 40,50,65 mm de diámetro.*
- *Vaciado de locales inundados o depósitos.*
- *Elevación de agua de estanques, regueros, pozos para la recogida de aguas pluviales.*

LÍMITES DE EMPLEO
- *Temperatura del líquido hasta 35 °C.*
- *Valor pH: 6-11.*
- *Profundidad de inmersión máxima: 5 m.*
- *Profundidad de inmersión mínima: - 200 mm para MS.G 40- 275 mm para MS.G, MS.D 50- 355 mm para MS.D 65.*

MOTOR
- *Motor de inducción de 2 polos, 60Hz (n ≈ 3500 1/min).*
- *MS.G, MS.D: trifásico 220 V ± 10 % 380 V ± 10 %*
- *Cable: H07RN-F, 4 G 1 mm2, longitud 10 m, sin clavija.*
- *MS.G.M, MS.D.M: monofásico 220 V ± 10 % con interruptor de nivel y protector térmico.*
- *Con condensador incorporado.*
- *Cable: H07RN-F, 3 G 1 mm2, longitud 10 m, con clavija CEI-UNEL 47166. Aislamiento clase F.*
- *Protección IP 68 (para inmersión continua).*
- *Ejecución según EN 60034-1, EN 60335-1, EN 60335-2-41.*

OTRAS EJECUCIONES BAJO DEMANDA
- *Otras tensiones.*
- *Otro sello mecánico.*
- *Longitud cable distinta de la estándar*
- *Motor preparado para el funcionamiento con inverter.*
- *Versión monofásica sin interruptor de nivel*

ESECUZIONE
Pompe monogiranti sommergibili in ghisa e acciaio inox con girante arretrata (a vortice) o bicanale.
MS.G: con bocca di mandata verticale filettata G 1 1/2" o G 2".
MS.D: con bocca di mandata orizzontale filettata G 2" o G 2 1/2" e flangiata DN 50 o DN 65.
Doppia tenuta sull'albero, con camera d'olio interposta, protetta contro il funzionamento a secco.
Versione monofase con galleggiante standard
Versione trifase con galleggiante su richiesta

IMPIEGHI
- **Per acque di scarico civili e industriali non aggressive per i materiali della pompa, per acque sporche anche con corpi solidi diametro 40,50,65 mm.**
- **Svuotamento locali allagati o vasche.**
- **Prelievo d'acqua da stagni, corsi d'acqua, pozzetti di raccolta dell'acqua piovana e per irrigazione.**

LIMITI D'IMPIEGO
- **Temperatura liquido fino a 35 °C.**
- **Valore pH: 6-11.**
- **Profondità massima di immersione: 5 m.**
- **Profondità minima di immersione:- 200 mm per MS.G 40- 275 mm per MS.G, MS.D 50).- 355 mm per MS.D 65).**

MOTORE
- **Motore a induzione a 2 poli, 60Hz (n ˜ 3500 1/min).**
- **MS.G, MS.D: trifase 220V ± 10% 380V ± 10% Cavo H07RN-F, 4G1 mm², lunghezza 10 m, senza spina.**
- **MS.G.M, MS.D.M: monofase 220V ± 10% con interruttore a galleggiante e termoprotettore. Condensatore incorporato. Cavo H07RN-F, 3G1 mm², lunghezza 10 m, con spina CEI-UNEL 47166. Isolamento classe F.**
- **Protezione IP 68 (per immersione continua).**
- **Esecuzione secondo EN 60034-1, EN 60335-1, EN 60335-2-41.**

ESECUZIONI SPECIALI A RICHIESTA
- **Altre tensioni.**
- **Altra tenuta meccanica.**
- **Lunghezza cavo diversa dallo standard**
- **Motore predisposto per il funzionamento con inverter.**
- **Versione monofase senza galleggiante**

Pump coding
Ejemplificación sigla
Esemplificazione sigla

Example - *Ejemplo* - **Esempio**: MSSW040G09+000521M1/G

MS S W 040 G 09 + 0005 2 1 M 1 /G

MS = Series - *Serie* - **Serie**
S = 60 Hz frequency - *Frecuencia 60 Hz* - **Frequenza 60 Hz**
W = Vortex impeller - *Rodete vortex* - **Girante vortice**
D = Double channel impeller - *Rodete bicanal* - **Girante bicanale**
A = Open twin blade impeller - *Rodete abierta de doble canal* - **Girante bipala aperta**
040 = Delivery DN - *DN impulsión* - **DN mandata**
G = Threaded delivery port - *Boca de impulsión roscada* - **Bocca di mandata filettata**
D = Flanged/threaded delivery port - *Boca de impulsión con bridas/roscada* - **Bocca di mandata flangiata/filettata**
09 = Total head in m indoors - *Altura manométrica total en m, a boca cerrada* - **Prevalenza totale in m al chiuso**
0005 = Nominal power in kW - *Potencia nominal en kW* - **Potenza nominale in kW**
2 = Number of poles - *Número de polos* - **Numero di poli**
1 = Supply voltage - *Tensión de alimentación* - **Tensione di alimentazione**
M = Single-phase (T = Three-phase) - *Monofásico (T = Trifásico)* - **Monofase (T = Trifase)**
1 = Generational code - *Código generacional* - **Codice generazionale**
/G = With float - *Con interruptor de nivel* - **Con galleggiante**

Cod. 996915A/11-26 - Copyright © 2025 Caprari S.p.A - All Rights Reserved

Pump construction and materials
Construcción bomba y materialess
Costruzione pompa e materiali

MS.A

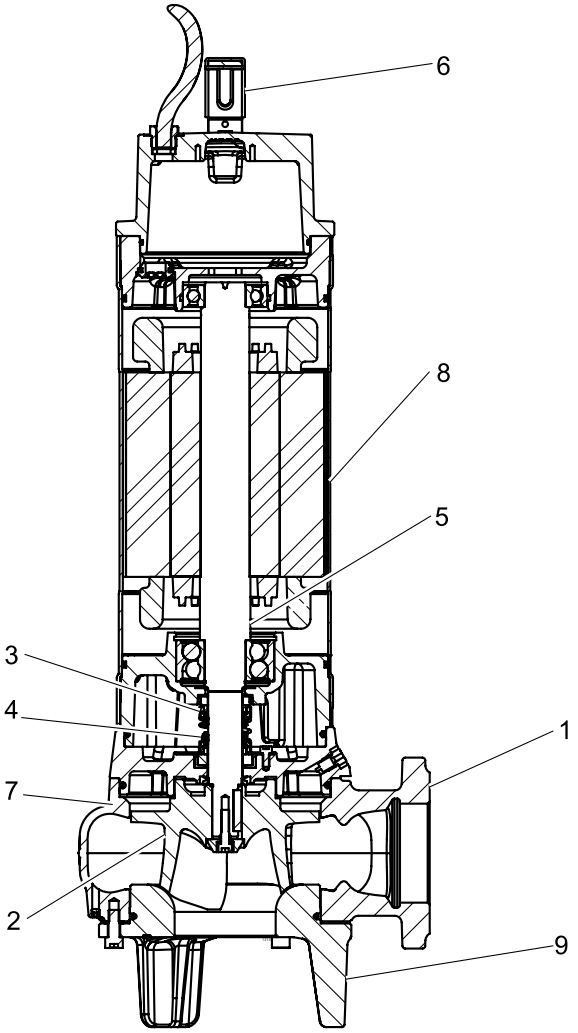

Pos.	Parts	Materials	*Numero*	*Material*	Nomenclatura	Materiale
1	Pump casing	Cast iron	*Cuerpo bomba*	*Hierro fundido*	**Corpo pompa**	**Ghisa grigia**
2	Impeller	Cast iron	*Rodete*	*Hierro fundido*	**Girante**	**Ghisa grigia**
3	Mechanical seal on motor side	Silicon carbide/Silicon carbide/FPM	*Cierre mecánico lado motor*	*Carburo de silicio/ Carburo de silicio/FPM*	**Tenuta meccanica lato motore**	**Carburo di silicio/ Carburo di silicio/ FPM**
4	Mechanical seal on pump side	Silicon carbide/Silicon carbide/FPM	*Cierre mecánico lado bomba*	*Carburo de silicio/ Carburo de silicio/FPM*	**Tenuta meccanica lato pompa**	**Carburo di silicio/ Carburo di silicio/ FPM**
5	Shaft	Stainless steel	*Eje*	*Acero inox*	**Albero**	**Acciaio inox**
6	Handle	PVC/Stainless steel	*Manilla*	*PVC/Acero inox*	**Maniglia**	**PVC/Acciaio inox**
7	Oil chamber cover	Cast iron	*Tapa de la cámara de aceite*	*Hierro fundido*	**Coperchio camera olio**	**Ghisa grigia**
8	Engine shroud	Stainless steel	*Cubierta del motor*	*Acero inox*	**Mantello motore**	**Acciaio inox**
9	Body cover	Cast iron	*Cubierta del cuerpo*	*Hierro fundido*	**Coperchio corpo**	**Ghisa grigia**

Screws and nuts in stainless steel. *Tornillos y tuercas acero inox.* **Viti e dadi in acciaio inox.**

Cod. 996915A/11-26 - Copyright © 2025 Caprari S.p.A - All Rights Reserved

Pump construction and materials
Construcción bomba y materialess
Costruzione pompa e materiali

MS.D
MS.W

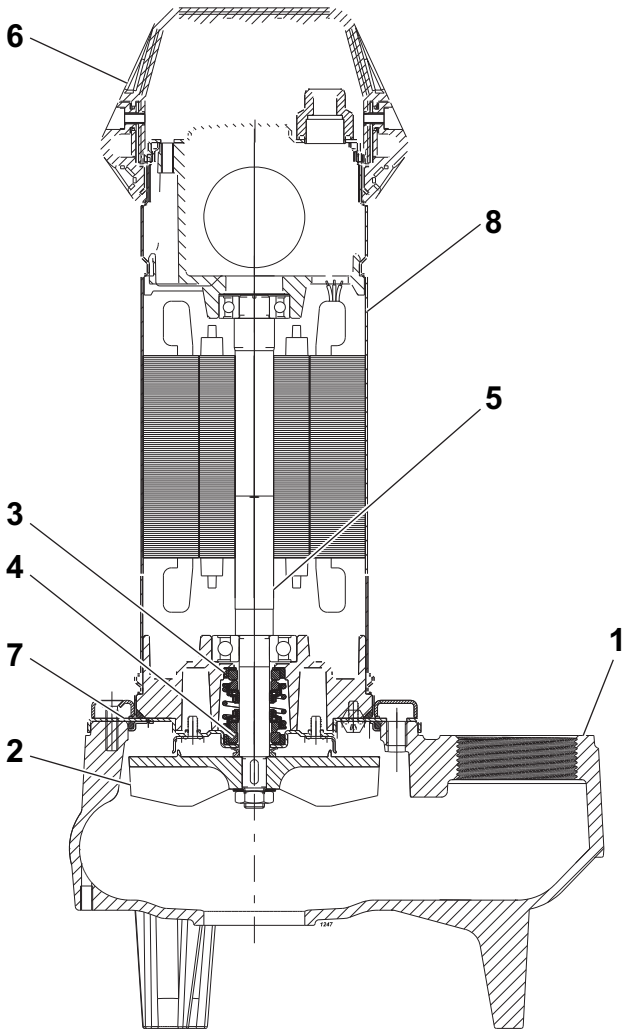

Pos.	Parts	Materials	*Numero*	*Material*	**Nomenclatura**	**Materiale**
1	Pump casing	Cast iron	*Cuerpo bomba*	*Hierro fundido*	**Corpo pompa**	**Ghisa grigia**
2	Impeller	Cast iron	*Rodete*	*Hierro fundido*	**Girante**	**Ghisa grigia**
3	Mechanical seal on motor side	Alumina/Carbon/ rubber	*Cierre mecánico lado motor*	*Aluminio/Carbón/goma*	**Tenuta meccanica lato motore**	**Allumina/Carbone/ gomma**
4	Mechanical seal on pump side	Alumina/Carbon/ rubber	*Cierre mecánico lado bomba*	*Aluminio/Carbón/goma*	**Tenuta meccanica lato pompa**	**Allumina/Carbone/ gomma**
5	Shaft	Stainless steel	*Eje*	*Acero inox*	**Albero**	**Acciaio inox**
6	Handle	Polypropylene/ Stainless steel	*Manilla*	*polipropileno/Acero inox*	**Maniglia**	**Polipropilene/Acciaio inox**
7	Body cover	Stainless steel	*Cubierta del cuerpo*	*Acero inox*	**Coperchio corpo**	**Acciaio inox**
8	Engine shroud	Stainless steel	*Cubierta del motor*	*Acero inox*	**Mantello motore**	**Acciaio inox**

Screws and nuts in stainless steel. *Tornillos y tuercas acero inox.* **Viti e dadi in acciaio inox.**

Cod. 996915A/11-26 - Copyright © 2025 Caprari S.p.A - All Rights Reserved

Operating data
Caracteristicas de funcionamiento
Caratteristiche di funzionamento

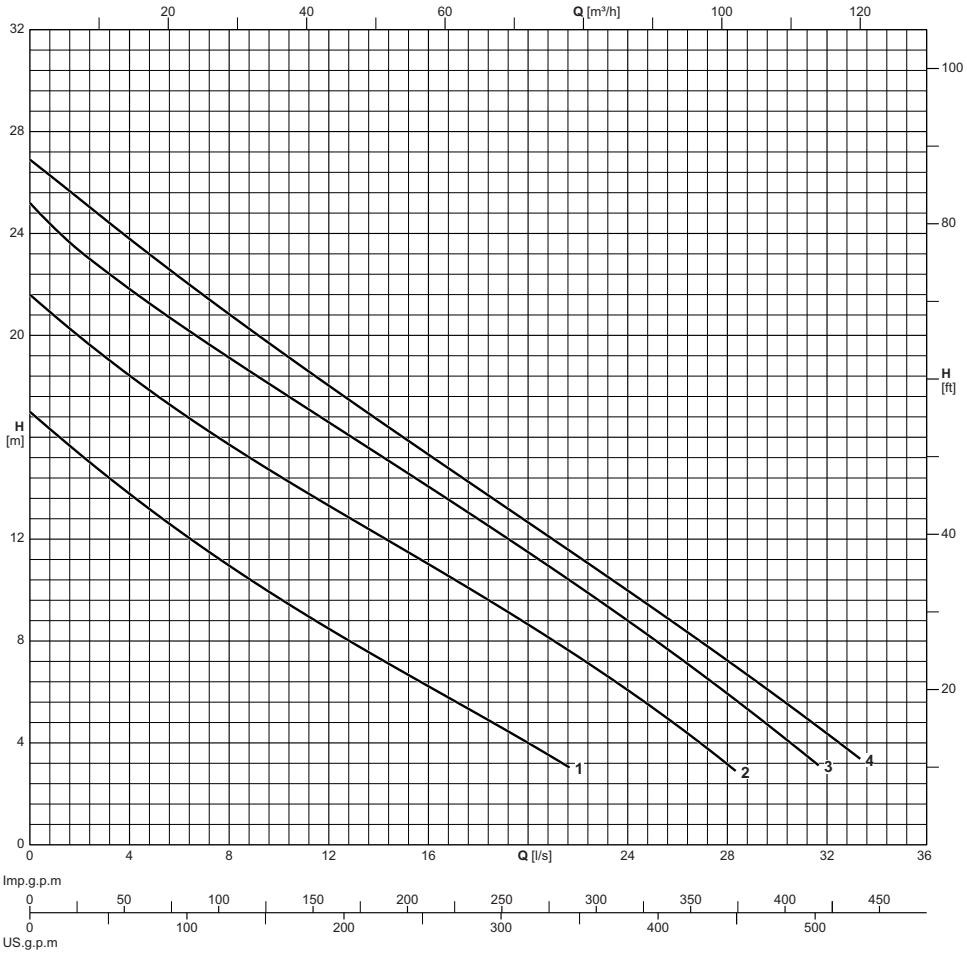

Electric pump type *Electrobomba tipo* **Elettropompa tipo**	Curve *Curva* **Curva**	Motor power *Potencia motor* **Potenza motore**	Delivery *Impulsión* **Mandata**	Capacity *Caudal* **Portata**																	
				[l/s]	0	2	4	6	8	10	12	14	16	18	20	22	24	26	28	30	32
				[l/min]	0	120	240	360	480	600	720	840	960	1080	1200	1320	1440	1560	1680	1800	1920
				[m³/h]	0	7.2	14.4	21.6	28.8	36	43.2	50.4	57.6	64.8	72	79.2	86.4	93.6	100.8	108	115.2
	N°	**[kW]**	**DN**	Head *Altura de carga* **Prevalenza**																	
MSSA065D17+002224T1	1	2,2	G2 1/2" / DN65	**[m]**	17	15,3	13,8	12,3	11	9,7	8,5	7,3	6,2	5,1	4						
MSSA065D22+003024T1	2	3	G2 1/2" / DN65	**[m]**	21,6	20	18,4	17	15,7	14,5	13,3	12,2	11	9,8	8,6	7,4	6,1	4,6	3,1		
MSSA065D25+003724T1	3	3,7	G2 1/2" / DN65	**[m]**	25,2	23,4	21,8	20,4	19,1	17,9	16,6	15,3	14,1	12,8	11,5	10,2	8,8	7,4	5,9	4,4	
MSSA065D29+004324T1	4	4,3	G2 1/2" / DN65	**[m]**	26,9	25,3	23,8	22,3	20,8	19,4	18	16,7	15,3	14	12,7	11,3	10	8,6	7,2	5,8	4,4

Performance tolerance as per:
UNI/ISO 9906 Grade 3B

Tolerancias sobre las prestaciones según normas:
UNI/ISO 9906 Nivel 3B

Tolleranze sulle prestazioni secondo norme:
UNI/ISO 9906 Grado 3B

Cod. 996915A/11-26 - Copyright © 2025 Caprari S.p.A - All Rights Reserved

Overall dimensions and weights
Dimensiones máximas y pesos
Dimensioni di ingombro e pesi

MS.A065

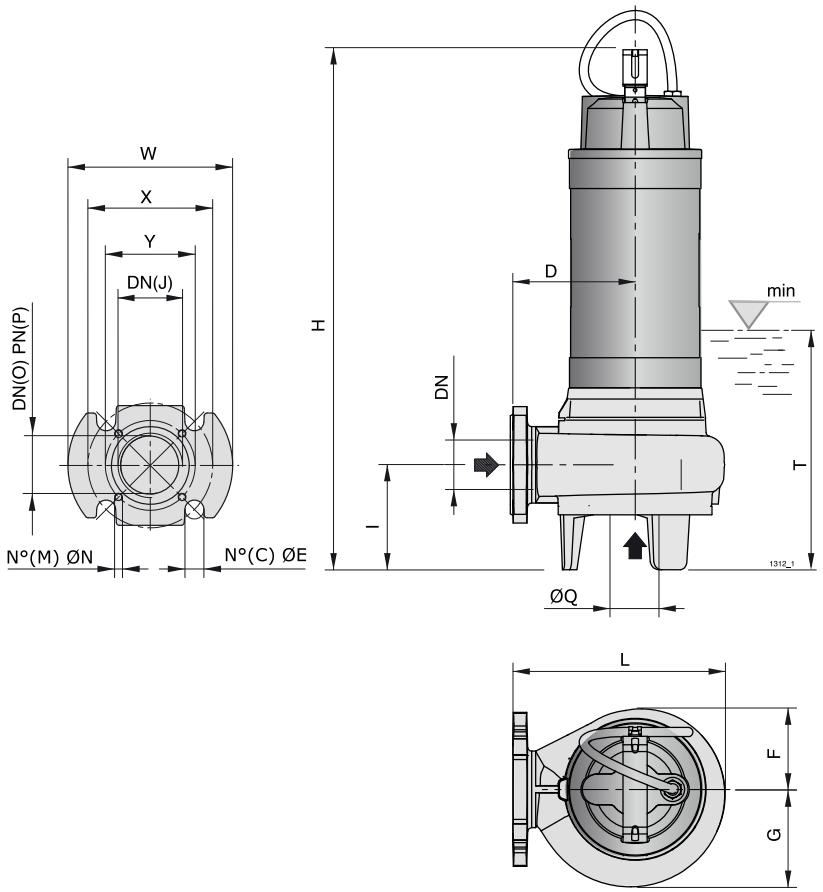

Electric pump type *Electrobomba tipo* **Elettropompa tipo**	Weight *Peso* **Peso**	**DN**	Cable *Cable* **Cavo**	Cable cross-section *Sección del cable* **Sezione del cavo**	Cable length *Longitud cable* **Lunghezza cavo**	C	D	E	F	G	H	I	J	L	M	N	O	P	Q	T	W	X	Y
	[kg]			**[mm²]**	**[m]**	**[mm]**																	
MSSA065D17+002224T1	-	G2 1/2" / DN65	H07RN-F	1x(4x1)	10	4	150	19	96,8	117	679	126	G2 1/2	257,7	4	M22	65	10-16	74	419	185	145	105
MSSA065D22+003024T1	-	G2 1/2" / DN65	H07RN-F	1x(4x1,5)	10	4	150	19	96,8	117	679	126	G2 1/2	257,7	4	M24	65	10-16	74	441,5	185	145	105
MSSA065D25+003724T1	-	G2 1/2" / DN65	H07RN-F	1x(4x1,5)	10	4	150	19	96,8	117	709	126	G2 1/2	257,7	4	M26	65	10-16	74	441,5	185	145	105
MSSA065D29+004324T1	-	G2 1/2" / DN65	H07RN-F	1x(4x1,5)	10	4	150	19	96,8	117	709	126	G2 1/2	257,7	4	M28	65	10-16	74	441,5	185	145	105

Cod. 996915A/11-26 - Copyright © 2025 Caprari S.p.A - All Rights Reserved

Technical features
Caracteristicas tecnicas
Caratteristiche tecniche

Electric pump type *Electrobomba tipo* **Elettropompa tipo**	Curve *Curva* **Curva**	Delivery *Impulsión* **Mandata**	Motor *Motores* **Motore**				
			Motor power *Potencia motor* **Potenza motore**		Tension *Tensión* **Tensione**	Absorption *Consumo* **Assorbimento**	Poles *Polos* **Poli**
			P_1	P_2		In	
	N°	**DN**	**[kW]**		**[V]**	**[A]**	**N°**
MSSA065D17+002224T1	1	G2 1/2" / DN65	-	2.2	380	-	2
MSSA065D22+003024T1	2	G2 1/2" / DN65	-	3	380	-	2
MSSA065D25+003724T1	3	G2 1/2" / DN65	-	3.7	380	-	2
MSSA065D29+004324T1	4	G2 1/2" / DN65	-	4.3	380	-	2

P_1 = Power absorbed by the motor
P_2 = Power rated by the motor

P_1 = Potencia absorbida motor
P_2 = Potencia suminitrada por el motor

P_1 = Potenza assorbita motore
P_2 = Potenza resa dal motore

Cod. 996915A/11-26 - Copyright © 2025 Caprari S.p.A - All Rights Reserved

Operating data
Caracteristicas de funcionamiento
Caratteristiche di funzionamento

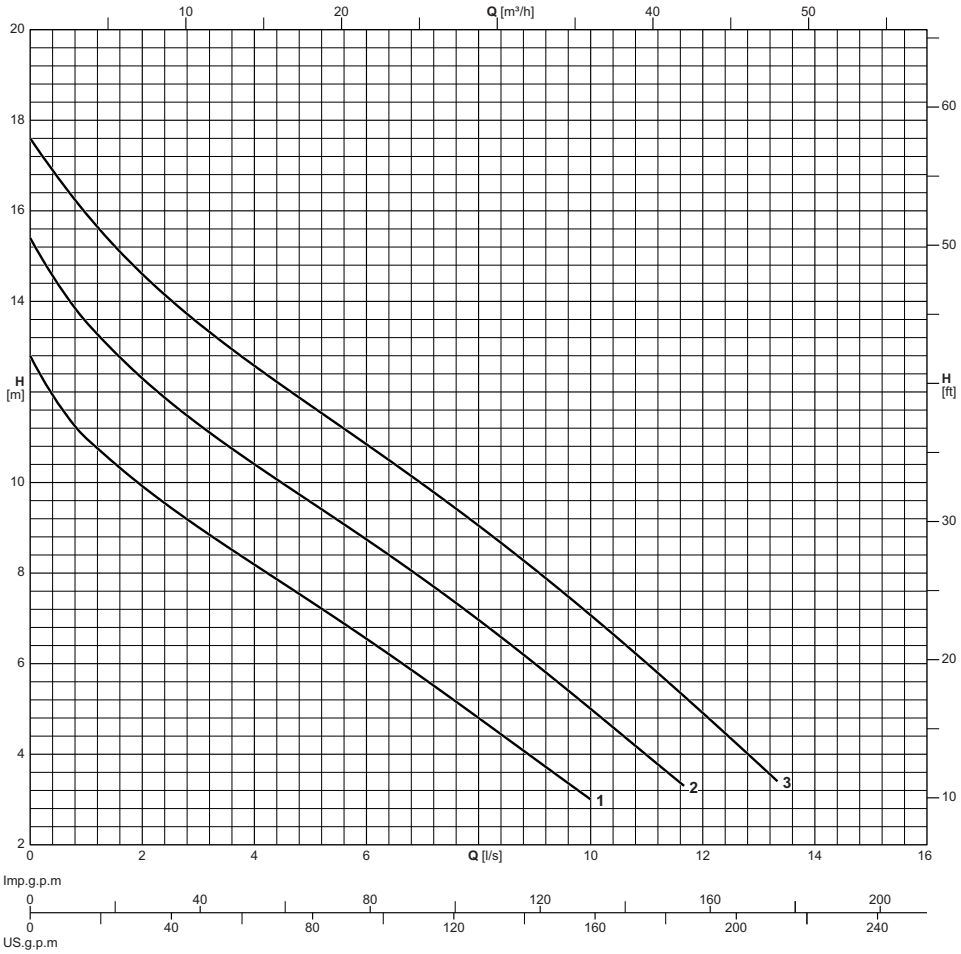

Electric pump type *Electrobomba tipo* **Elettropompa tipo**	Curve *Curva* **Curva**	Motor power *Potencia motor* **Potenza motore**	Delivery *Impulsión* **Mandata**	Capacity *Caudal* **Portata**														
				[l/s]	0	1	2	3	4	5	6	7	8	9	10	11	12	13
				[l/min]	0	60	120	180	240	300	360	420	480	540	600	660	720	780
				[m³/h]	0	3.6	7.2	10.8	14.4	18	21.6	25.2	28.8	32.4	36	39.6	43.2	46.8
	N°	**[kW]**	**DN**	Head *Altura de carga* **Prevalenza**														
MSSD050G13+000923M1/G	1	0,9	G2"	**[m]**	12,8	11,1	9,9	9	8,2	7,4	6,5	5,7	4,8	3,9	3			
MSSD050G13+000924T1	1	0,9	G2"	**[m]**	12,8	11,1	9,9	9	8,2	7,4	6,5	5,7	4,8	3,9	3			
MSSD050G15+001123M1/G	2	1,1	G2"	**[m]**	15,4	13,7	12,3	11,3	10,4	9,6	8,8	7,9	6,9	6	5	4		
MSSD050G15+001124T1	2	1,1	G2"	**[m]**	15,4	13,7	12,3	11,3	10,4	9,6	8,8	7,9	6,9	6	5	4		
MSSD050G18+001523M1/G	3	1,5	G2"	**[m]**	17,6	16	14,6	13,5	12,6	11,7	10,8	10	9,1	8,1	7	6	4,9	3,8
MSSD050G18+001524T1	3	1,5	G2"	**[m]**	17,6	16	14,6	13,5	12,6	11,7	10,8	10	9,1	8,1	7	6	4,9	3,8

Performance tolerance as per:
UNI/ISO 9906 Grade 3B
Version with float (/G) available on request.

Tolerancias sobre las prestaciones según normas:
UNI/ISO 9906 Nivel 3B
Versión con flotador (/G) disponible bajo pedido.

Tolleranze sulle prestazioni secondo norme:
UNI/ISO 9906 Grado 3B
Versione con galleggiante (/G) disponibile su richiesta.

Cod. 996915A/11-26 - Copyright © 2025 Caprari S.p.A - All Rights Reserved

Overall dimensions and weights
Dimensiones máximas y pesos
Dimensioni di ingombro e pesi

MS.D050

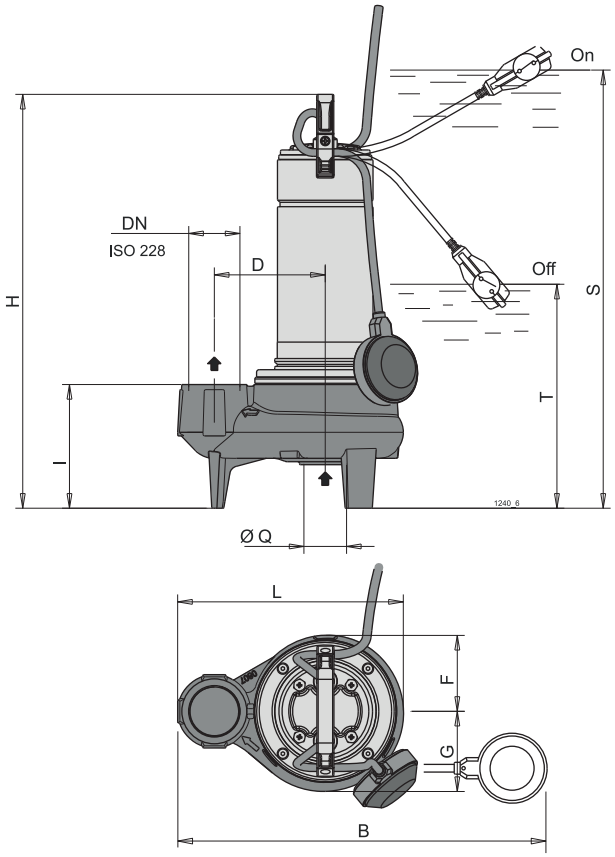

Electric pump type *Electrobomba tipo* **Elettropompa tipo**	Weight *Peso* **Peso**	**DN**	Cable *Cable* **Cavo**	Cable cross-section *Sección del cable* **Sezione dei cavo**	Cable length *Longitud cable* **Lunghezza cavo**	B	D	F	G	H	I	L	Q	S	T
	[kg]			[mm²]	[m]	[mm]									
MSSD050G13+000923M1/G	18,2	G2"	H07RN-F	1x(3x1)	10	452	130	92	104	493	152,5	272	50	568	308
MSSD050G13+000924T1	16,4	G2"	H07RN-F	1x(4x1)	10	452	130	92	104	493	152,5	272	50	-	308
MSSD050G15+001123M1/G	19,7	G2"	H07RN-F	1x(3x1)	10	452	130	92	104	513	152,5	272	50	588	328
MSSD050G15+001124T1	18,2	G2"	H07RN-F	1x(4x1)	10	452	130	92	104	513	152,5	272	50	-	328
MSSD050G18+001523M1/G	22	G2"	H07RN-F	1x(3x1)	10	452	130	92	104	543	152,5	272	50	618	358
MSSD050G18+001524T1	19,9	G2"	H07RN-F	1x(4x1)	10	452	130	92	104	543	152,5	272	50	-	328

Version with float (/G) available on request. *Versión con flotador (/G) disponible bajo pedido.* **Versione con galleggiante (/G) disponibile su richiesta.**

Cod. 996915A/11-26 - Copyright © 2025 Caprari S.p.A - All Rights Reserved

Technical features
Caracteristicas tecnicas
Caratteristiche tecniche

Electric pump type *Electrobomba tipo* **Elettropompa tipo**	Curve *Curva* **Curva**	Delivery *Impulsión* **Mandata**	Motor *Motores* **Motore**				
			Motor power *Potencia motor* **Potenza motore**		Tension *Tensión* **Tensione**	Absorption *Consumo* **Assorbimento**	Poles *Polos* **Poli**
			P_1	P_2		In	
	N°	**DN**	**[kW]**		**[V]**	**[A]**	**N°**
MSSD050G13+000923M1/G	1	G2"	-	0.9	220	-	2
MSSD050G13+000924T1	1	G2"	-	0.9	380	-	2
MSSD050G15+001123M1/G	2	G2"	-	1.1	220	-	2
MSSD050G15+001124T1	2	G2"	-	1.1	380	-	2
MSSD050G18+001523M1/G	3	G2"	-	1.5	220	-	2
MSSD050G18+001524T1	3	G2"	-	1.5	380	-	2

P_1 = Power absorbed by the motor
P_2 = Power rated by the motor
Version with float (/G) available on request.

P_1 = Potencia absorbida motor
P_2 = Potencia suminitrada por el motor
Versión con flotador (/G) disponible bajo pedido.

P_1 = Potenza assorbita motore
P_2 = Potenza resa dal motore
Versione con galleggiante (/G) disponibile su richiesta.

Cod. 996915A/11-26 - Copyright © 2025 Caprari S.p.A - All Rights Reserved

Operating data
Caracteristicas de funcionamiento
Caratteristiche di funzionamento

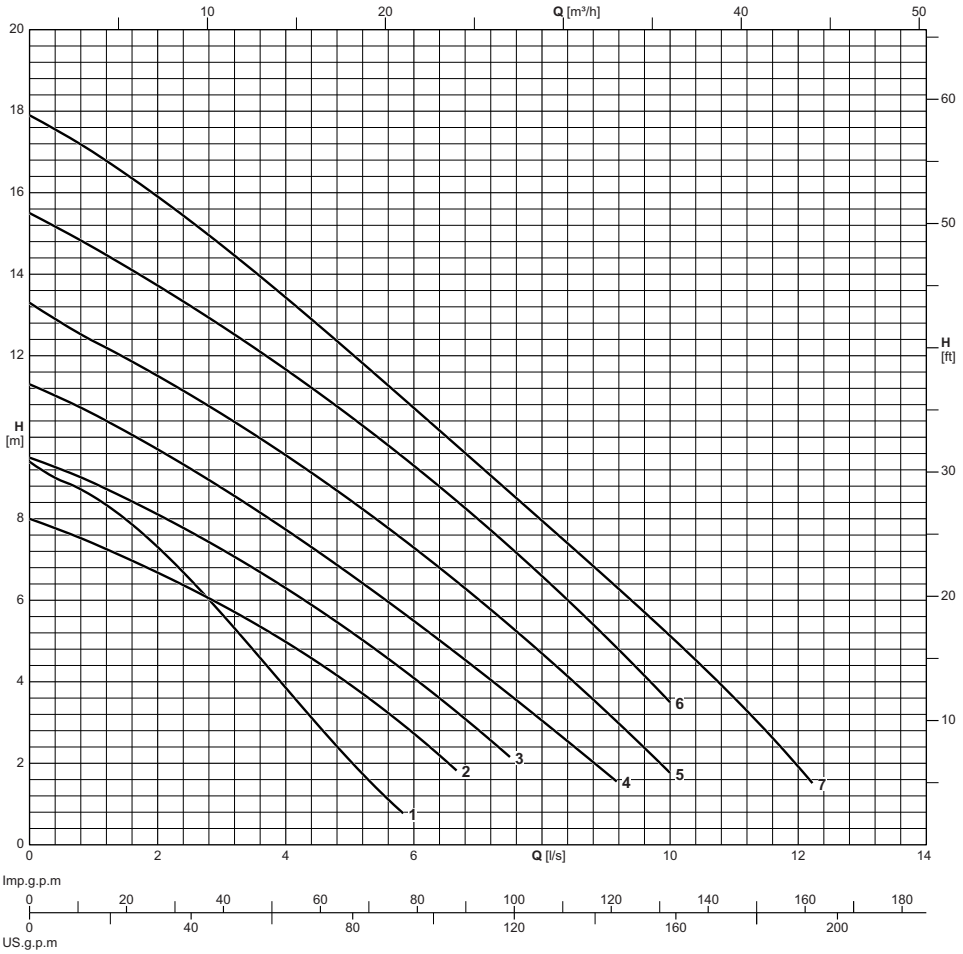

Electric pump type *Electrobomba tipo* **Elettropompa tipo**	Curve *Curva* **Curva**	Motor power *Potencia motor* **Potenza motore**	Delivery *Impulsión* **Mandata**	Capacity *Caudal* **Portata**													
				[l/s]	0	1	2	3	4	5	6	7	8	9	10	11	12
				[l/min]	0	60	120	180	240	300	360	420	480	540	600	660	720
				[m³/h]	0	3.6	7.2	10.8	14.4	18	21.6	25.2	28.8	32.4	36	39.6	43.2
	N°	**[kW]**	**DN**	Head *Altura de carga* **Prevalenza**													
MSSW040G09+000523M1/G	1	0,45	G1 1/2"	**[m]**	9,4	8,6	7,3	5,7	3,8	2,1							
MSSW040G09+000524T1	1	0,45	G1 1/2"	**[m]**	9,4	8,6	7,3	5,7	3,8	2,1							
MSSW050D08+000623M1/G	2	0,55	G2" / DN50	**[m]**	8	7,4	6,7	5,9	5	3,9	2,8						
MSSW050D08+000624T1	2	0,55	G2" / DN50	**[m]**	8	7,4	6,7	5,9	5	3,9	2,8						
MSSW050G08+000623M1/G	2	0,55	G2"	**[m]**	8	7,4	6,7	5,9	5	3,9	2,8						
MSSW050G08+000624T1	2	0,55	G2"	**[m]**	8	7,4	6,7	5,9	5	3,9	2,8						
MSSW050D09+000823M1/G	3	0,75	G2" / DN50	**[m]**	9,5	8,9	8,1	7,2	6,3	5,2	4,1	2,8					
MSSW050D09+000824T1	3	0,75	G2" / DN50	**[m]**	9,5	8,9	8,1	7,2	6,3	5,2	4,1	2,8					
MSSW050G09+000823M1/G	3	0,75	G2"	**[m]**	9,5	8,9	8,1	7,2	6,3	5,2	4,1	2,8					
MSSW050G09+000824T1	3	0,75	G2"	**[m]**	9,5	8,9	8,1	7,2	6,3	5,2	4,1	2,8					
MSSW050D11+000923M1/G	4	0,9	G2" / DN50	**[m]**	11,3	10,6	9,7	8,7	7,7	6,6	5,5	4,3	3,1	1,8			
MSSW050D11+000924T1	4	0,9	G2" / DN50	**[m]**	11,3	10,6	9,7	8,7	7,7	6,6	5,5	4,3	3,1	1,8			
MSSW050G11+000923M1/G	4	0,9	G2"	**[m]**	11,3	10,6	9,7	8,7	7,7	6,6	5,5	4,3	3,1	1,8			
MSSW050G11+000924T1	4	0,9	G2"	**[m]**	11,3	10,6	9,7	8,7	7,7	6,6	5,5	4,3	3,1	1,8			
MSSW050D13+001123M1/G	5	1,1	G2" / DN50	**[m]**	13,3	12,4	11,5	10,6	9,5	8,5	7,3	6	4,7	3,2	1,8		
MSSW050D13+001124T1	5	1,1	G2" / DN50	**[m]**	13,3	12,4	11,5	10,6	9,5	8,5	7,3	6	4,7	3,2	1,8		
MSSW050G13+001123M1/G	5	1,1	G2"	**[m]**	13,3	12,4	11,5	10,6	9,5	8,5	7,3	6	4,7	3,2	1,8		
MSSW050G13+001124T1	5	1,1	G2"	**[m]**	13,3	12,4	11,5	10,6	9,5	8,5	7,3	6	4,7	3,2	1,8		
MSSW050D15+001523M1/G	6	1,5	G2" / DN50	**[m]**	15,5	14,6	13,7	12,7	11,6	10,5	9,3	8	6,6	5	3,5		
MSSW050D15+001524T1	6	1,5	G2" / DN50	**[m]**	15,5	14,6	13,7	12,7	11,6	10,5	9,3	8	6,6	5	3,5		
MSSW050G15+001523M1/G	6	1,5	G2"	**[m]**	15,5	14,6	13,7	12,7	11,6	10,5	9,3	8	6,6	5	3,5		
MSSW050G15+001524T1	6	1,5	G2"	**[m]**	15,5	14,6	13,7	12,7	11,6	10,5	9,3	8	6,6	5	3,5		
MSSW050D18+002624T1	7	2,6	G2" / DN50	**[m]**	17,9	16,9	15,9	14,7	13,4	12	10,7	9,3	7,9	6,5	5,1	3,6	1,9

Performance tolerance as per:
UNI/ISO 9906 Grade 3B

Version with float (/G) available on request.

Tolerancias sobre las prestaciones según normas:
UNI/ISO 9906 Nivel 3B

Versión con flotador (/G) disponible bajo pedido.

Tolleranze sulle prestazioni secondo norme:
UNI/ISO 9906 Grado 3B

Versione con galleggiante (/G) disponibile su richiesta.

Cod. 996915A/11-26 - Copyright © 2025 Caprari S.p.A - All Rights Reserved

Overall dimensions and weights
Dimensiones máximas y pesos
Dimensioni di ingombro e pesi

MS.W040

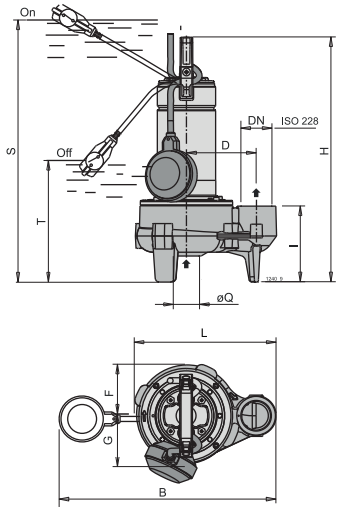

MS.W050D

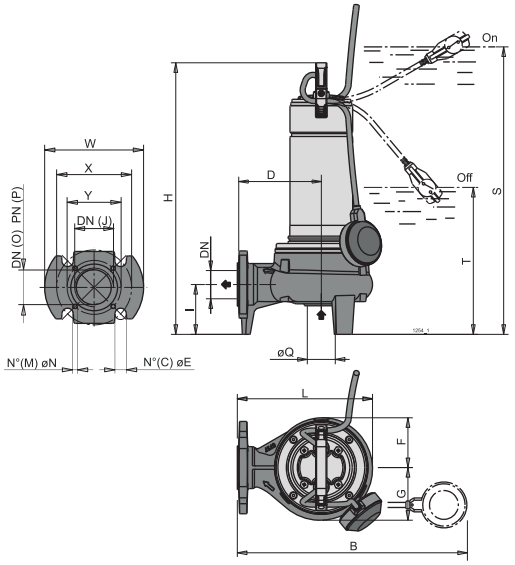

MS.W050G

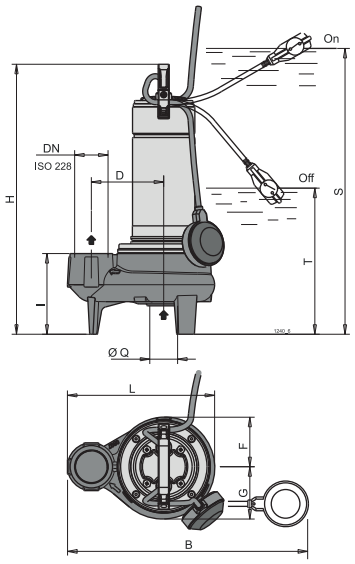

Electric pump type *Electrobomba tipo* **Elettropompa tipo**	Weight *Peso* **Peso**	**DN**	Cable *Cable* **Cavo**	Cable cross-section *Sección del cable* **Sezione del cavo**	Cable length *Longitud cable* **Lunghezza cavo**	B	C	D	E	F	G	H	I	J	L	M	N	O	P	Q	S	T	W	X	Y
	[kg]			[mm²]	[m]	[mm]																			
MSSW040G09+000523M1/G	10,9	G1 1/2"	H07RN-F	1x(3x1)	10	410	-	110	-	78	81	385	120	-	222	-	-	-	-	40	460	225	-	-	-
MSSW040G09+000524T1	10	G1 1/2"	H07RN-F	1x(4x1)	10	-	-	110	-	78	81	385	120	-	222	-	-	-	-	40	-	225	-	-	-
MSSW050D08+000623M1/G	16,15	G2" / DN50	H07RN-F	1x(3x1)	10	430	4	150	19	89	94	460	90	G2	242	4	M8	50	10-16	50	535	275	165	125	90
MSSW050D08+000624T1	15	G2" / DN50	H07RN-F	1x(4x1)	10	-	4	150	19	89	94	460	90	G2	242	4	M8	50	10-16	50	-	275	165	125	90
MSSW050G08+000623M1/G	15,99	G2"	H07RN-F	1x(3x1)	10	452	-	130	-	89	94	460	145	-	264	-	-	-	-	50	535	275	-	-	-
MSSW050G08+000624T1	15,9	G2"	H07RN-F	1x(4x1)	10	-	-	130	-	89	94	460	145	-	264	-	-	-	-	50	-	275	-	-	-
MSSW050D09+000823M1/G	16,57	G2" / DN50	H07RN-F	1x(3x1)	10	430	4	150	19	89	94	460	90	G2	242	4	M8	50	10-16	50	535	275	165	125	90
MSSW050D09+000824T1	15,2	G2" / DN50	H07RN-F	1x(4x1)	10	-	4	150	19	89	94	460	90	G2	242	4	M8	50	10-16	50	-	275	165	125	90
MSSW050G09+000823M1/G	16	G2"	H07RN-F	1x(3x1)	10	452	-	130	-	89	94	460	145	-	264	-	-	-	-	50	535	275	-	-	-
MSSW050G09+000824T1	15	G2"	H07RN-F	1x(4x1)	10	-	-	130	-	89	94	460	145	-	264	-	-	-	-	50	-	275	-	-	-
MSSW050D11+000923M1/G	17,44	G2" / DN50	H07RN-F	1x(3x1)	10	430	4	150	19	89	94	485	90	G2	242	4	M8	50	10-16	50	560	300	165	125	90
MSSW050D11+000924T1	16	G2" / DN50	H07RN-F	1x(4x1)	10	-	4	150	19	89	94	485	90	G2	242	4	M8	50	10-16	50	-	300	165	125	90
MSSW050G11+000923M1/G	18	G2"	H07RN-F	1x(3x1)	10	452	-	130	-	89	94	485	145	-	264	-	-	-	-	50	560	300	-	-	-
MSSW050G11+000924T1	16	G2"	H07RN-F	1x(4x1)	10	-	-	130	-	89	94	485	145	-	264	-	-	-	-	50	-	300	-	-	-
MSSW050D13+001123M1/G	19,5	G2" / DN50	H07RN-F	1x(3x1)	10	430	4	150	19	89	94	505	90	G2	242	4	M8	50	10-16	50	580	320	165	125	90
MSSW050D13+001124T1	18,16	G2" / DN50	H07RN-F	1x(4x1)	10	-	4	150	19	89	94	505	90	G2	242	4	M8	50	10-16	50	-	320	165	125	90
MSSW050G13+001123M1/G	19,05	G2"	H07RN-F	1x(3x1)	10	452	-	130	-	89	94	505	145	-	264	-	-	-	-	50	580	320	-	-	-
MSSW050G13+001124T1	17,58	G2"	H07RN-F	1x(4x1)	10	-	-	130	-	89	94	505	145	-	264	-	-	-	-	50	-	320	-	-	-
MSSW050D15+001523M1/G	22,4	G2" / DN50	H07RN-F	1x(3x1)	10	430	4	150	19	89	94	535	90	G2	242	4	M8	50	10-16	50	610	350	165	125	90
MSSW050D15+001524T1	20	G2" / DN50	H07RN-F	1x(4x1)	10	-	4	150	19	89	94	505	90	G2	242	4	M8	50	10-16	50	-	320	165	125	90
MSSW050G15+001523M1/G	21,85	G2"	H07RN-F	1x(3x1)	10	452	-	130	-	89	94	535	145	-	264	-	-	-	-	50	610	350	-	-	-
MSSW050G15+001524T1	18,9	G2"	H07RN-F	1x(4x1)	10	-	-	130	-	89	94	505	145	-	264	-	-	-	-	50	-	320	-	-	-
MSSW050D18+002624T1	-	G2" / DN50	H07RN-F	1x(4x1)	10	-	4	150	19	89	94	642	90	G2	242	4	M8	50	10-16	50	-	457	165	125	90

Version with float (/G) available on request. *Versión con flotador (/G) disponible bajo pedido.* **Versione con galleggiante (/G) disponibile su richiesta.**

Cod. 996915A/11-26 - Copyright © 2025 Caprari S.p.A - All Rights Reserved

Technical features
Caracteristicas tecnicas
Caratteristiche tecniche

Electric pump type *Electrobomba tipo* **Elettropompa tipo**	Curve *Curva* **Curva**	Delivery *Impulsión* **Mandata**	Motor *Motores* **Motore**				
			Motor power *Potencia motor* **Potenza motore**		Tension *Tensión* **Tensione**	Absorption *Consumo* **Assorbimento**	Poles *Polos* **Poli**
			P_1	P_2		In	
	N°	**DN**	**[kW]**		**[V]**	**[A]**	**N°**
MSSW040G09+000523M1/G	1	G1 1/2"	-	0.45	220	-	2
MSSW040G09+000524T1	1	G1 1/2"	-	0.45	380	-	2
MSSW050D08+000623M1/G	2	G2" / DN50	-	0.55	220	-	2
MSSW050D08+000624T1	2	G2" / DN50	-	0.55	380	-	2
MSSW050G08+000623M1/G	2	G2"	-	0.55	220	-	2
MSSW050G08+000624T1	2	G2"	-	0.55	380	-	2
MSSW050D09+000823M1/G	3	G2" / DN50	-	0.75	220	-	2
MSSW050D09+000824T1	3	G2" / DN50	-	0.75	380	-	2
MSSW050G09+000823M1/G	3	G2"	-	0.75	220	-	2
MSSW050G09+000824T1	3	G2"	-	0.75	380	-	2
MSSW050D11+000923M1/G	4	G2" / DN50	-	0.9	220	-	2
MSSW050D11+000924T1	4	G2" / DN50	-	0.9	380	-	2
MSSW050G11+000923M1/G	4	G2"	-	0.9	220	-	2
MSSW050G11+000924T1	4	G2"	-	0.9	380	-	2
MSSW050D13+001123M1/G	5	G2" / DN50	-	1.1	220	-	2
MSSW050D13+001124T1	5	G2" / DN50	-	1.1	380	-	2
MSSW050G13+001123M1/G	5	G2"	-	1.1	220	-	2
MSSW050G13+001124T1	5	G2"	-	1.1	380	-	2
MSSW050D15+001523M1/G	6	G2" / DN50	-	1.5	220	-	2
MSSW050D15+001524T1	6	G2" / DN50	-	1.5	380	-	2
MSSW050G15+001523M1/G	6	G2"	-	1.5	220	-	2
MSSW050G15+001524T1	6	G2"	-	1.5	380	-	2
MSSW050D18+002624T1	7	G2" / DN50	-	2.6	380	-	2

P_1 = Power absorbed by the motor
P_2 = Power rated by the motor
Version with float (/G) available on request.

P_1 = Potencia absorbida motor
P_2 = Potencia suminitrada por el motor
Versión con flotador (/G) disponible bajo pedido.

P_1 = Potenza assorbita motore
P_2 = Potenza resa dal motore
Versione con galleggiante (/G) disponibile su richiesta.

Cod. 996915A/11-26 - Copyright © 2025 Caprari S.p.A - All Rights Reserved

Operating data
Caracteristicas de funcionamiento
Caratteristiche di funzionamento

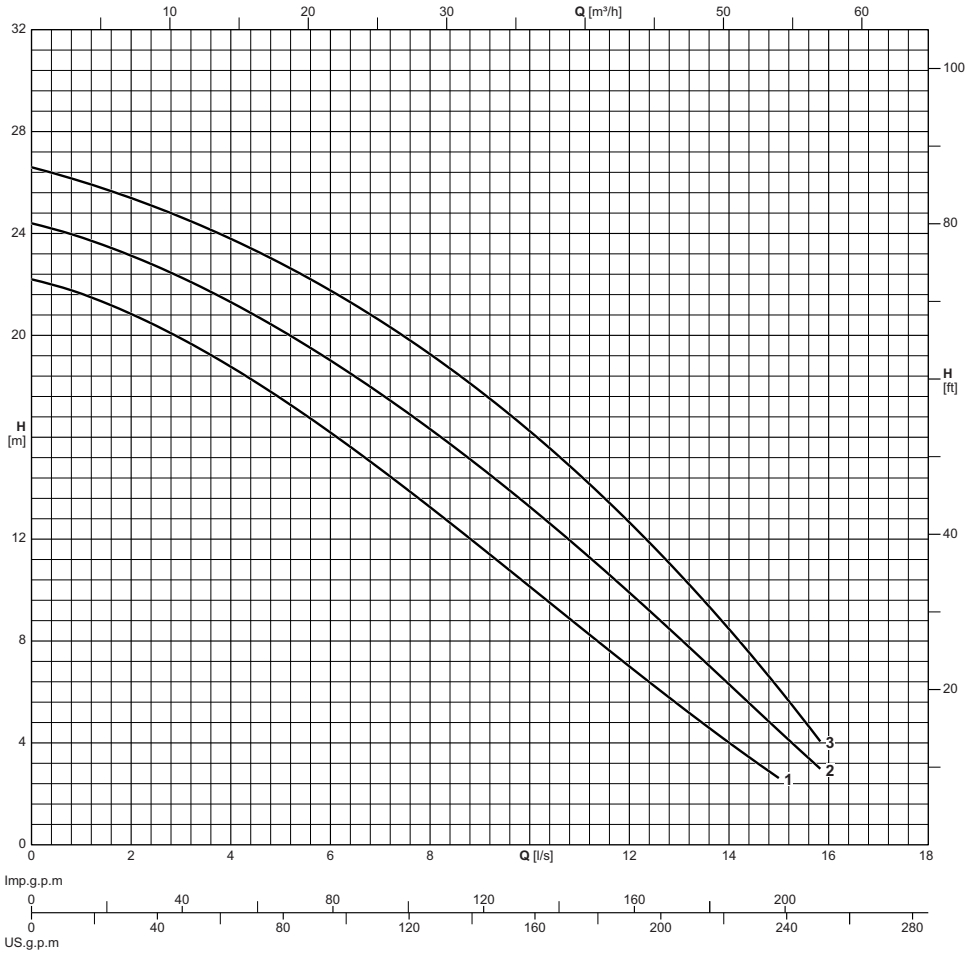

Electric pump type *Electrobomba tipo* **Elettropompa tipo**	Curve *Curva* **Curva**	Motor power *Potencia motor* **Potenza motore**	Delivery *Impulsión* **Mandata**	Capacity *Caudal* **Portata**																
				[l/s]	0	1	2	3	4	5	6	7	8	9	10	11	12	13	14	15
				[l/min]	0	60	120	180	240	300	360	420	480	540	600	660	720	780	840	900
				[m³/h]	0	3.6	7.2	10.8	14.4	18	21.6	25.2	28.8	32.4	36	39.6	43.2	46.8	50.4	54
	N°	**[kW]**	**DN**	Head *Altura de carga* **Prevalenza**																
MSSW050D22+003024T1	1	3	G2" / DN50	**[m]**	22,2	21,6	20,8	19,9	18,8	17,5	16,2	14,7	13,2	11,7	10,1	8,6	7	5,5	4,1	2,6
MSSW050D24+003724T1	2	3,7	G2" / DN50	**[m]**	24,4	23,8	23,1	22,3	21,3	20,2	19	17,7	16,3	14,8	13,2	11,6	9,9	8,2	6,4	4,4
MSSW050D26+004324T1	3	4,3	G2" / DN50	**[m]**	26,6	26	25,4	24,6	23,8	22,8	21,8	20,5	19,2	17,8	16,2	14,5	12,7	10,7	8,6	6

Performance tolerance as per:
UNI/ISO 9906 Grade 3B
Version with float (/G) available on request.

Tolerancias sobre las prestaciones según normas:
UNI/ISO 9906 Nivel 3B
Versión con flotador (/G) disponible bajo pedido.

Tolleranze sulle prestazioni secondo norme:
UNI/ISO 9906 Grado 3B
Versione con galleggiante (/G) disponibile su richiesta.

Cod. 996915A/11-26 - Copyright © 2025 Caprari S.p.A - All Rights Reserved

Overall dimensions and weights
Dimensiones máximas y pesos
Dimensioni di ingombro e pesi

MS.W050D

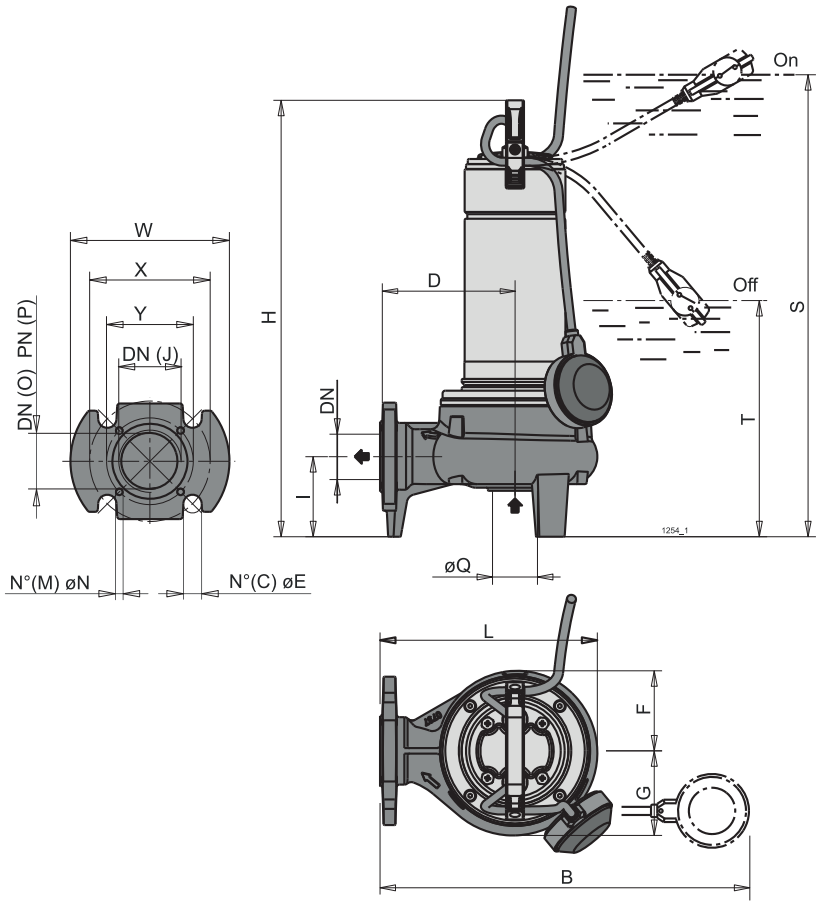

Electric pump type *Electrobomba tipo* **Elettropompa tipo**	Weight *Peso* **Peso**	**DN**	Cable *Cable* **Cavo**	Cable cross-section *Sección del cable* **Sezione del cavo**	Cable length *Longitud cable* **Lunghezza cavo**	C	D	E	F	G	H	I	J	L	M	N	O	P	Q	T	W	X	Y
	[kg]			[mm²]	[m]	[mm]																	
MSSW050D22+003024T1	-	G2" / DN50	H07RN-F	1x(4x1,5)	10	4	150	19	96,2	99,4	664,5	98	G2	249,4	4	M10	50	10-16	50	427	165	125	90
MSSW050D24+003724T1	-	G2" / DN50	H07RN-F	1x(4x1,5)	10	4	150	19	96,2	99,4	694,5	98	G2	249,4	4	M12	50	10-16	50	427	165	125	90
MSSW050D26+004324T1	-	G2" / DN50	H07RN-F	1x(4x1,5)	10	4	150	19	96,2	99,4	694,5	98	G2	249,4	4	M14	50	10-16	50	427	165	125	90

Version with float (/G) available on request. *Versión con flotador (/G) disponible bajo pedido.* **Versione con galleggiante (/G) disponibile su richiesta.**

Cod. 996915A/11-26 - Copyright © 2025 Caprari S.p.A - All Rights Reserved

Technical features
Caracteristicas tecnicas
Caratteristiche tecniche

Electric pump type *Electrobomba tipo* **Elettropompa tipo**	Curve *Curva* **Curva**	Delivery *Impulsión* **Mandata**	Motor *Motores* **Motore**				
			Motor power *Potencia motor* **Potenza motore**		Tension *Tensión* **Tensione**	Absorption *Consumo* **Assorbimento**	Poles *Polos* **Poli**
			P_1	P_2		In	
	N°	**DN**	**[kW]**		**[V]**	**[A]**	**N°**
MSSW050D22+003024T1	1	G2" / DN50	-	3	380	-	2
MSSW050D24+003724T1	2	G2" / DN50	-	3.7	380	-	2
MSSW050D26+004324T1	3	G2" / DN50	-	4.3	380	-	2

P_1 = Power absorbed by the motor
P_2 = Power rated by the motor
Version with float (/G) available on request.

P_1 = Potencia absorbida motor
P_2 = Potencia suminitrada por el motor
Versión con flotador (/G) disponible bajo pedido.

P_1 = Potenza assorbita motore
P_2 = Potenza resa dal motore
Versione con galleggiante (/G) disponibile su richiesta.

Cod. 996915A/11-26 - Copyright © 2025 Caprari S.p.A - All Rights Reserved

Operating data
Caracteristicas de funcionamiento
Caratteristiche di funzionamento

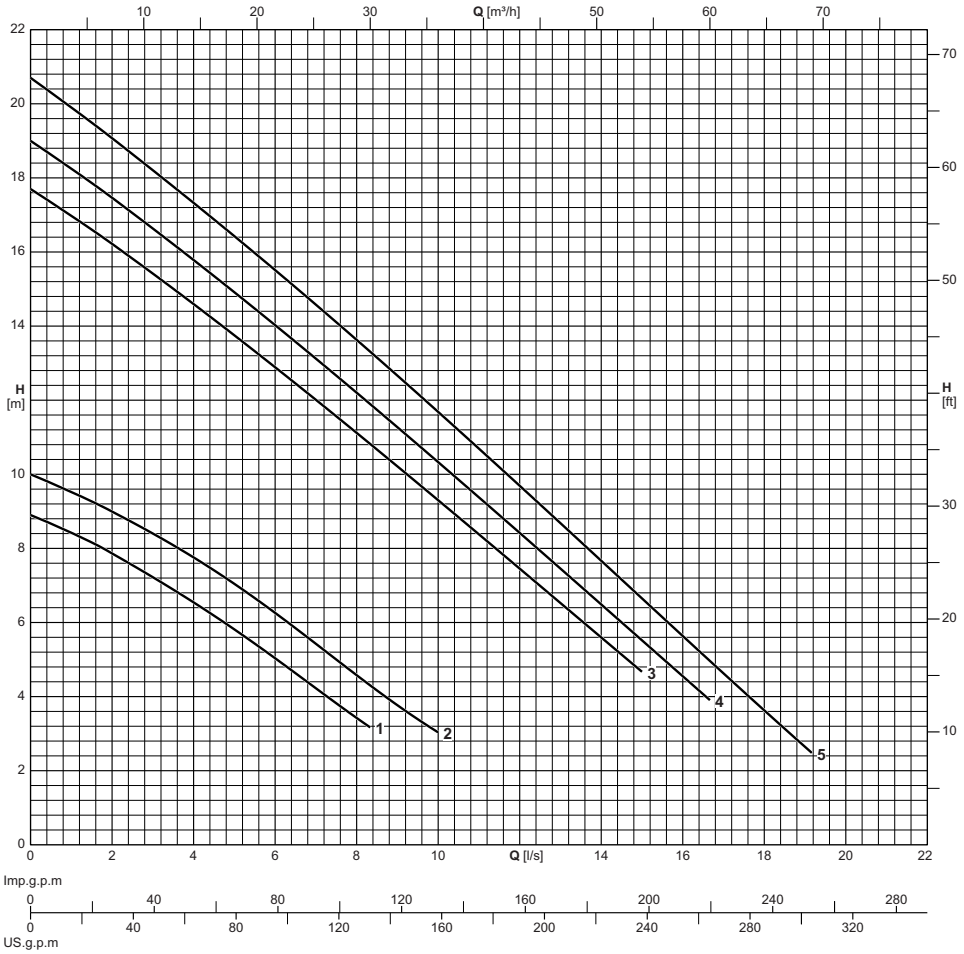

Electric pump type *Electrobomba tipo* **Elettropompa tipo**	Curve *Curva* **Curva**	Motor power *Potencia motor* **Potenza motore**	Delivery *Impulsión* **Mandata**	Capacity *Caudal* **Portata**																				
				[l/s]	0	1	2	3	4	5	6	7	8	9	10	11	12	13	14	15	16	17	18	19
				[l/min]	0	60	120	180	240	300	360	420	480	540	600	660	720	780	840	900	960	1020	1080	1140
				[m³/h]	0	3.6	7.2	10.8	14.4	18	21.6	25.2	28.8	32.4	36	39.6	43.2	46.8	50.4	54	57.6	61.2	64.8	68.4
	N°	**[kW]**	**DN**	Head *Altura de carga* **Prevalenza**																				
MSSW065D09+001123M1/G	1	1,1	G2 1/2" / DN65	**[m]**	8,9	8,4	7,9	7,2	6,5	5,8	5	4,2	3,4											
MSSW065D09+001124T1	1	1,1	G2 1/2" / DN65	**[m]**	8,9	8,4	7,9	7,2	6,5	5,8	5	4,2	3,4											
MSSW065D11+001523M1/G	2	1,5	G2 1/2" / DN65	**[m]**	10	9,5	9	8,4	7,8	7	6,3	5,4	4,6	3,8	3									
MSSW065D11+001524T1	2	1,5	G2 1/2" / DN65	**[m]**	10	9,5	9	8,4	7,8	7	6,3	5,4	4,6	3,8	3									
MSSW065D18+003024T1	3	3	G2 1/2" / DN65	**[m]**	17,7	17	16,2	15,4	14,6	13,8	12,9	12	11,1	10,2	9,3	8,4	7,5	6,5	5,6	4,7				
MSSW065D19+003724T1	4	3,7	G2 1/2" / DN65	**[m]**	19	18,2	17,5	16,6	15,8	14,9	14	13,1	12,2	11,3	10,4	9,4	8,4	7,4	6,5	5,5	4,6			
MSSW065D20+004324T1	5	4,3	G2 1/2" / DN65	**[m]**	20,7	19,9	19,1	18,2	17,3	16,4	15,5	14,6	13,6	12,6	11,7	10,7	9,7	8,7	7,7	6,7	5,6	4,6	3,6	2,7

Performance tolerance as per:
UNI/ISO 9906 Grade 3B

Version with float (/G) available on request.

Tolerancias sobre las prestaciones según normas:
UNI/ISO 9906 Nivel 3B

Versión con flotador (/G) disponible bajo pedido.

Tolleranze sulle prestazioni secondo norme:
UNI/ISO 9906 Grado 3B

Versione con galleggiante (/G) disponibile su richiesta.

Cod. 996915A/11-26 - Copyright © 2025 Caprari S.p.A - All Rights Reserved

Overall dimensions and weights
Dimensiones máximas y pesos
Dimensioni di ingombro e pesi

MS.W065

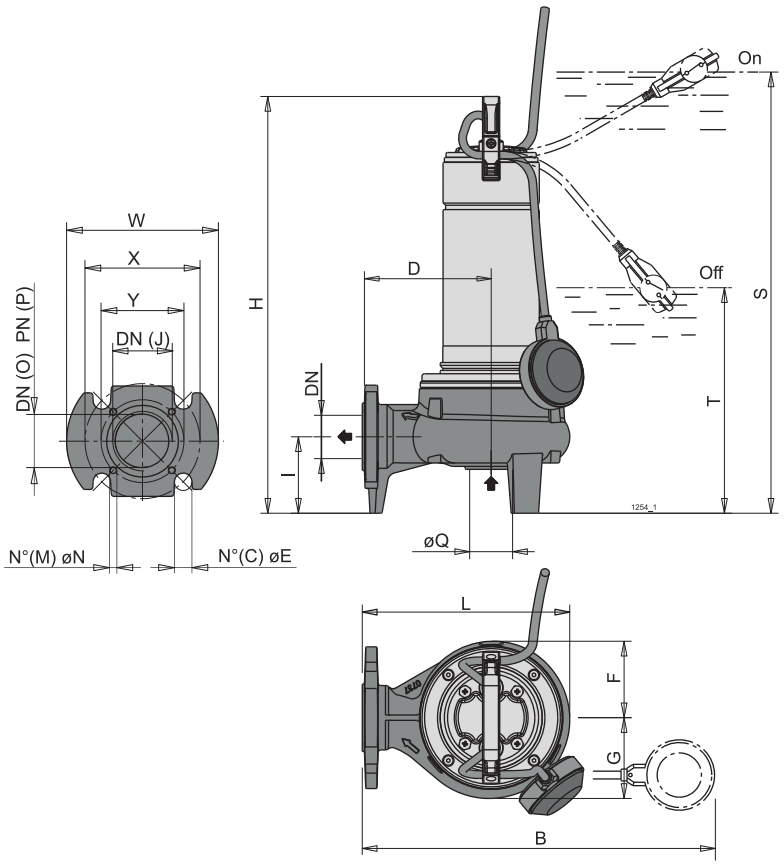

Electric pump type *Electrobomba tipo* **Elettropompa tipo**	Weight *Peso* **Peso**	**DN**	Cable *Cable* **Cavo**	Cable cross-section *Sección del cable* **Sezione del cavo**	Cable length *Longitud cable* **Lunghezza cavo**	B	C	D	E	F	G	H	I	J	L	M	N	O	P	Q	S	T	W	X	Y
	[kg]			**[mm²]**	**[m]**	**[mm]**																			
MSSW065D09+001123M1/G	21,7	G2 1/2" / DN65	H07RN-F	1x(3x1)	10	430	4	150	19	100	105	540	110	G2 1/2	253	4	M8	65	10-16	65	615	355	185	145	105
MSSW065D09+001124T1	20,2	G2 1/2" / DN65	H07RN-F	1x(4x1)	10	-	4	150	19	100	105	540	110	G2 1/2	253	4	M8	65	10-16	65	-	355	185	145	105
MSSW065D11+001523M1/G	24,2	G2 1/2" / DN65	H07RN-F	1x(3x1)	10	430	4	150	19	100	105	570	110	G2 1/2	253	4	M8	65	10-16	65	645	385	185	145	105
MSSW065D11+001524T1	21,6	G2 1/2" / DN65	H07RN-F	1x(4x1)	10	-	4	150	19	100	105	540	110	G2 1/2	253	4	M8	65	10-16	65	-	355	185	145	105
MSSW065D18+003024T1	-	G2 1/2" / DN65	H07RN-F	1x(4x1,5)	10	-	4	150	19	102,6	106	708	110	G2 1/2	255,6	4	M16	65	10-16	65	-	470,5	185	145	105
MSSW065D19+003724T1	-	G2 1/2" / DN65	H07RN-F	1x(4x1,5)	10	-	4	150	19	102,6	106	738	110	G2 1/2	255,6	4	M18	65	10-16	65	-	470,5	185	145	105
MSSW065D20+004324T1	-	G2 1/2" / DN65	H07RN-F	1x(4x1,5)	10	-	4	150	19	102,6	106	738	110	G2 1/2	255,6	4	M20	65	10-16	65	-	470,5	185	145	105

Version with float (/G) available on request. *Versión con flotador (/G) disponible bajo pedido.* **Versione con galleggiante (/G) disponibile su richiesta.**

Cod. 996915A/11-26 - Copyright © 2025 Caprari S.p.A - All Rights Reserved

Technical features
Caracteristicas tecnicas
Caratteristiche tecniche

Electric pump type *Electrobomba tipo* **Elettropompa tipo**	Curve *Curva* **Curva**	Delivery *Impulsión* **Mandata**	Motor *Motores* **Motore**				
			Motor power *Potencia motor* **Potenza motore**		Tension *Tensión* **Tensione**	Absorption *Consumo* **Assorbimento**	Poles *Polos* **Poli**
			P_1	P_2		In	
	N°	**DN**	**[kW]**		**[V]**	**[A]**	**N°**
MSSW065D09+001123M1/G	1	G2 1/2" / DN65	-	1.1	220	-	2
MSSW065D09+001124T1	1	G2 1/2" / DN65	-	1.1	380	-	2
MSSW065D11+001523M1/G	2	G2 1/2" / DN65	-	1.5	220	-	2
MSSW065D11+001523M1/G	2	G2 1/2" / DN65	-	1.5	220	13	2
MSSW065D11+001523M1/G	2	G2 1/2" / DN65	2.2	1.5	220	-	2
MSSW065D11+001523M1/G	2	G2 1/2" / DN65	2.2	1.5	220	13	2
MSSW065D11+001524T1	2	G2 1/2" / DN65	-	1.5	220	-	2
MSSW065D11+001524T1	2	G2 1/2" / DN65	-	1.5	380	-	2
MSSW065D18+003024T1	3	G2 1/2" / DN65	-	3	380	-	2
MSSW065D19+003724T1	4	G2 1/2" / DN65	-	3.7	380	-	2
MSSW065D20+004324T1	5	G2 1/2" / DN65	-	4.3	380	-	2

P_1 = Power absorbed by the motor
P_2 = Power rated by the motor
Version with float (/G) available on request.

P_1 = Potencia absorbida motor
P_2 = Potencia suminitrada por el motor
Versión con flotador (/G) disponible bajo pedido.

P_1 = Potenza assorbita motore
P_2 = Potenza resa dal motore
Versione con galleggiante (/G) disponibile su richiesta.

Cod. 996915A/11-26 - Copyright © 2025 Caprari S.p.A - All Rights Reserved

Technical features
Características técnicas
Caratteristiche tecniche

EXECUTION
Cast iron and stainless steel submersible pumps with grinder system, with horizontal threaded delivery port G 1 1/2 and flanged DN 32 PN 6.
Double shaft seal, with interposed oil chamber, protected against
dry running.
Single-phase version with float switch and starting panel as a standard
Three-phase version with float switch on request

APPLICATIONS
- To move water containing long filamentary materials, paper or textile material
- They are particularly suitable for use in domestic, residential and industrial installations
- Solids passage diameter 6 mm.

OPERATING CONDITIONS
- Maximum liquid temperature: 35 °C.
- Maximum immersion depth: 5 m.
- Minimum immersion depth: 300 mm.
- Continuous duty (with submerged motor).

MOTOR
- 2-pole induction motor, 60Hz (n ≈ 3500 1/min).
- MSCT...T: three-phase 220V ± 10% 380V ± 10%
- MSCT..M: single-phase 220V ± 10%
- With switch and float switch, thermal protector and control panel with
- starting capacitors.
- Cable H07RN-F, 4G1 mm², (4G1.5 mm² for GMGM 6-25), length 10 m.
- Insulation class F.
- Protection IP 68 (for continuous immersion).
- Execution according to EN 60034-1, EN 60335-1, EN 60335-2-41.

SPECIAL EXECUTIONS ON REQUEST
- Other voltages.
- Other mechanical seal
- Cable length other than standard
- Single-phase version without float switch

EJECUCIÓN
Bombas sumergibles de fundición gris y acero inoxidable con sistema triturador, con boca de impulsión roscada horizontal G 1 1/2 y brida DN 32 PN 6.
Doble cierre mecánico en el eje, con cámara de aceite interpuesta, protegido contra funcionamiento en seco.
Versión monofásica con interruptor flotador y cuadro de arranque de serie
Versión trifásica con con interruptor de flotador bajo pedido

APLICACIONES
- *Para mover agua que contenga materiales filamentosos largos, papel o material textil*
- *Están especialmente indicadas para su uso en instalaciones domésticas, residenciales e industriales*
- *Diámetro de paso de sólidos 6 mm.*

CONDICIONES DE FUNCIONAMIENTO
- *Temperatura máxima del líquido: 35 °C.*
- *Profundidad máxima de inmersión: 5 m.*
- *Profundidad mínima de inmersión: 300 mm.*
- *Servicio continuo (con motor sumergido).*

MOTOR
- *Motor de inducción de 2 polos, 60 Hz (n ≈ 3500 1/min).*
- *MSCT...T: trifásico 220V ± 10% 380V ± 10%.*
- *MSCT..M: monofásico 220V ± 10%*
- *Con interruptor de flotador, protector térmico y cuadro de control con condensadores de arranque.*
- *Cable H07RN-F, 4G1 mm², (4G1,5 mm² para GMGM 6-25), longitud 10 m.*
- *Clase de aislamiento F.*
- *Protección IP 68 (para inmersión continua).*
- *Ejecución según EN 60034-1, EN 60335-1, EN 60335-2-41.*

EJECUCIONES ESPECIALES BAJO PEDIDO
Otras tensiones.
Otro cierre mecánico
Longitud de cable distinta de la estándar
Versión monofásica sin interruptor de flotador

ESECUZIONE
Pompe sommergibili in ghisa e acciaio inox con sistema trituratore, con bocca di mandata orizzontale filettata G 1 1/2 e flangiata DN 32 PN 6.
Doppia tenuta sull'albero, con camera d'olio interposta, protetta contro il funzionamento a secco.
Versione monofase con galleggiante e quadro di avviamento standard
Versione trifase con galleggiante su richiesta

IMPIEGHI
- **acque contenenti materiali filamentosi lunghi, materiale cartaceo o tessile.**
- **smaltimento di acque di scarico nell'uso domestico, residenziale e industriale.**
- **Passaggio solidi diametro 6 mm.**

LIMITI D'IMPIEGO
- **Massima temperatura liquido: 35 °C.**
- **Profondità di immersione massima: 5 m.**
- **Profondità di immersione minima: 300 mm.**
- **Servizio continuo (con motore sommerso).**

MOTORE
- **Motore a induzione a 2 poli, 60Hz (n ≈ 3500 1/min).**
- **MSCT…T: trifase 220V ± 10% 380V ± 10%**
- **MSCT..M: monofase 220V ± 10%**
- **Con interruttore e galleggiante, termoprotettore e quadro di comando con**
- **condensatori di avviamento.**
- **Cavo H07RN-F, 4G1 mm², (4G1,5 mm² per GMGM 6-25), lunghezza 10 m.**
- **Isolamento classe F.**
- **Protezione IP 68 (per immersione continua).**
- **Esecuzione secondo EN 60034-1, EN 60335-1, EN 60335-2-41.**

ESECUZIONI SPECIALI A RICHIESTA
- **Altre tensioni.**
- **Altra tenuta meccanica**
- **Lunghezza cavo diversa dallo standard**
- **Versione monofase senza galleggiante**

Pump coding
Ejemplificación sigla
Esemplificazione sigla

Example - *Ejemplo* - **Esempio**: MSST032D18+000921M1/G

MS S T 032 D 18 + 0009 2 1 M 1 /G

MS = Series - *Serie* - **Serie**
S = 60 Hz frequency - *Frecuencia 60 Hz* - **Frequenza 60 Hz**
T = With shredder - *Con triturador* - **Con trituratore**
032 = Delivery DN - *DN impulsión* - **DN mandata**
D = Flanged/threaded delivery port - *Boca de impulsión con bridas/roscada* - **Bocca di mandata flangiata/filettata**
18 = Total head in m indoors - *Altura manométrica total en m, a boca cerrada* - **Prevalenza totale in m al chiuso**
0009 = Nominal power in kW - *Potencia nominal en kW* - **Potenza nominale in kW**
2 = Number of poles - *Número de polos* - **Numero di poli**
1 = Supply voltage - *Tensión de alimentación* - **Tensione di alimentazione**
M = Single-phase (T = Three-phase) - *Monofásico (T = Trifásico)* - **Monofase (T = Trifase)**
1 = Generational code - *Código generacional* - **Codice generazionale**
/G = With float - *Con interruptor de nivel* - **Con galleggiante**

Cod. 996915A/11-26 - Copyright © 2025 Caprari S.p.A - All Rights Reserved

Pump construction and materials
Construcción bomba y materialess
Costruzione pompa e materiali

MS.T032

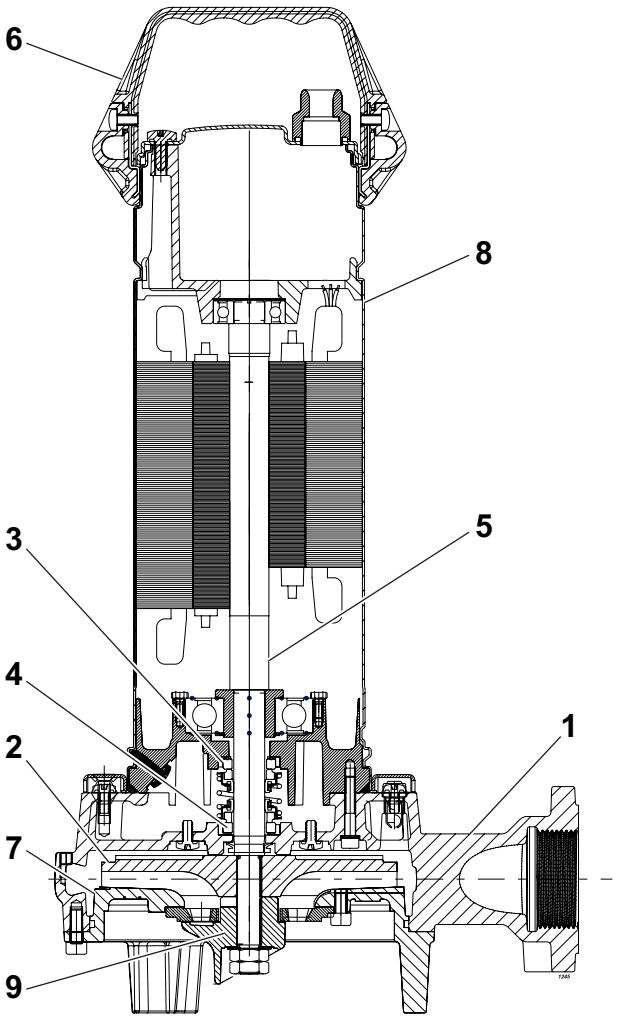

Pos.	Parts	Materials	*Numero*	*Material*	Nomenclatura	Materiale
1	Pump casing	Cast iron	*Cuerpo bomba*	*Hierro fundido*	**Corpo pompa**	**Ghisa grigia**
2	Impeller	Cast iron	*Rodete*	*Hierro fundido*	**Girante**	**Ghisa grigia**
3	Mechanical seal on motor side	Alumina/Carbon/ rubber	*Cierre mecánico lado motor*	*Aluminio/Carbón/goma*	**Tenuta meccanica lato motore**	**Allumina/Carbone/ gomma**
4	Mechanical seal on pump side	Alumina/Carbon/ rubber	*Cierre mecánico lado bomba*	*Aluminio/Carbón/goma*	**Tenuta meccanica lato pompa**	**Allumina/Carbone/ gomma**
5	Shaft	Stainless steel	*Eje*	*Acero inox*	**Albero**	**Acciaio inox**
6	Handle	Polypropylene/ Stainless steel	*Manilla*	*polipropileno/Acero inox*	**Maniglia**	**Polipropilene/Acciaio inox**
7	Body cover	Cast iron	*Cubierta del cuerpo*	*Hierro fundido*	**Coperchio corpo**	**Ghisa grigia**
8	Engine shroud	Stainless steel	*Cubierta del motor*	*Acero inox*	**Mantello motore**	**Acciaio inox**
9	Shredder	Stainless steel	*Tridurador*	*Acero inox*	**Trituratore**	**Acciaio inox**

Screws and nuts in stainless steel. *Tornillos y tuercas acero inox.* **Viti e dadi in acciaio inox.**

Cod. 996915A/11-26 - Copyright © 2025 Caprari S.p.A - All Rights Reserved

Operating data
Caracteristicas de funcionamiento
Caratteristiche di funzionamento

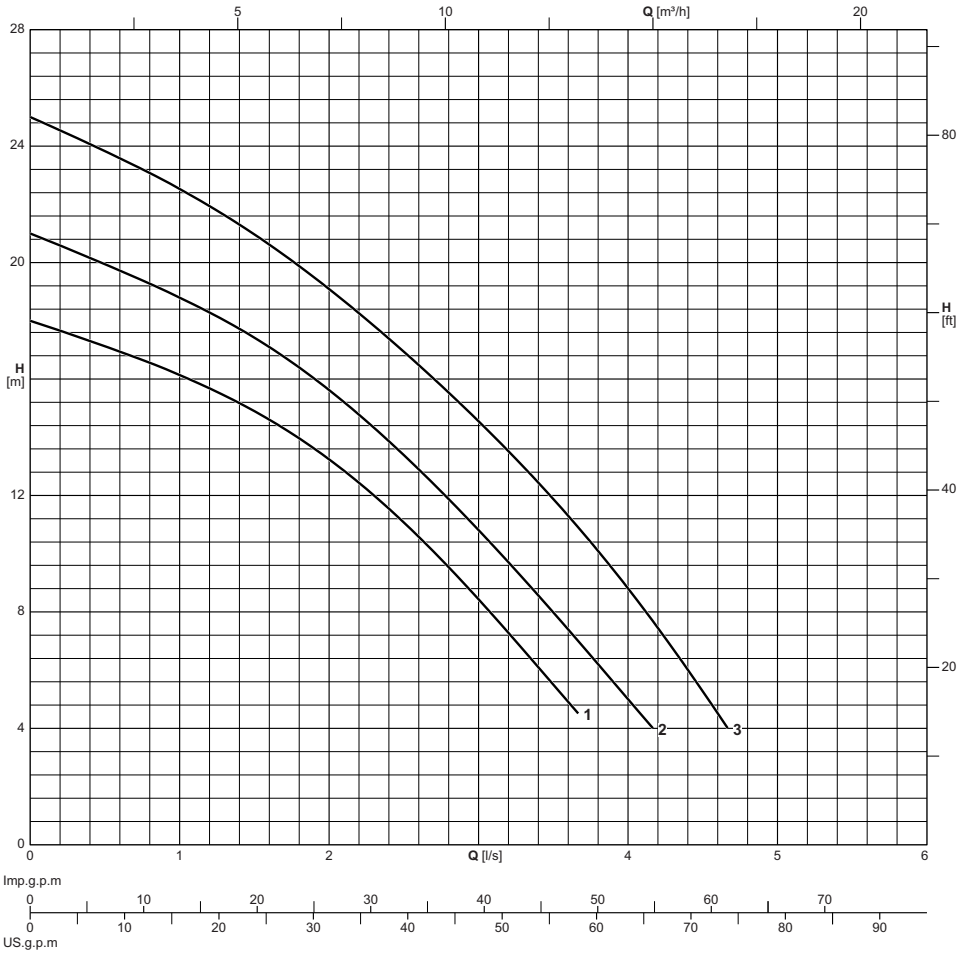

Electric pump type *Electrobomba tipo* **Elettropompa tipo**	Curve *Curva* **Curva**	Motor power *Potencia motor* **Potenza motore**	Delivery *Impulsión* **Mandata**	Capacity *Caudal* **Portata**													
				[l/s]	0	0.4	0.8	1.2	1.6	2	2.4	2.8	3.2	3.6	4	4.4	4.7
				[l/min]	0	24	48	72	96	120	144	168	192	216	240	264	282
				[m³/h]	0	1.4	2.9	4.3	5.8	7.2	8.6	10.1	11.5	13	14.4	15.8	16.9
	N°	**[kW]**	**DN**	Head *Altura de carga* **Prevalenza**													
MSST032D18+000923M1/G	1	0,9	G1 1/2" / DN32	**[m]**	18	17,3	16,5	15,7	14,7	13,1	11,5	9,7	7,2	5			
MSST032D18+000924T1	1	0,9	G1 1/2" / DN32	**[m]**	18	17,3	16,5	15,7	14,7	13,1	11,5	9,7	7,2	5			
MSST032D21+001123M1/G	2	1,1	G1 1/2" / DN32	**[m]**	21	20,1	19,2	18,3	17	15,7	13,8	12,1	9,7	7,2	5,1		
MSST032D21+001124T1	2	1,1	G1 1/2" / DN32	**[m]**	21	20,1	19,2	18,3	17	15,7	13,8	12,1	9,7	7,2	5,1		
MSST032D25+001523M1/G	3	1,5	G1 1/2" / DN32	**[m]**	25	24	22,9	21,8	20,5	18,9	17,2	15,6	13,8	11,5	9,1	6,3	4
MSST032D25+001524T1	3	1,5	G1 1/2" / DN32	**[m]**	25	24	22,9	21,8	20,5	18,9	17,2	15,6	13,8	11,5	9,1	6,3	4

Performance tolerance as per:
UNI/ISO 9906 Grade 3B
Version with float (/G) available on request.

Tolerancias sobre las prestaciones según normas:
UNI/ISO 9906 Nivel 3B
Versión con flotador (/G) disponible bajo pedido.

Tolleranze sulle prestazioni secondo norme:
UNI/ISO 9906 Grado 3B
Versione con galleggiante (/G) disponibile su richiesta.

Cod. 996915A/11-26 - Copyright © 2025 Caprari S.p.A - All Rights Reserved

Overall dimensions and weights
Dimensiones máximas y pesos
Dimensioni di ingombro e pesi

MS.T032

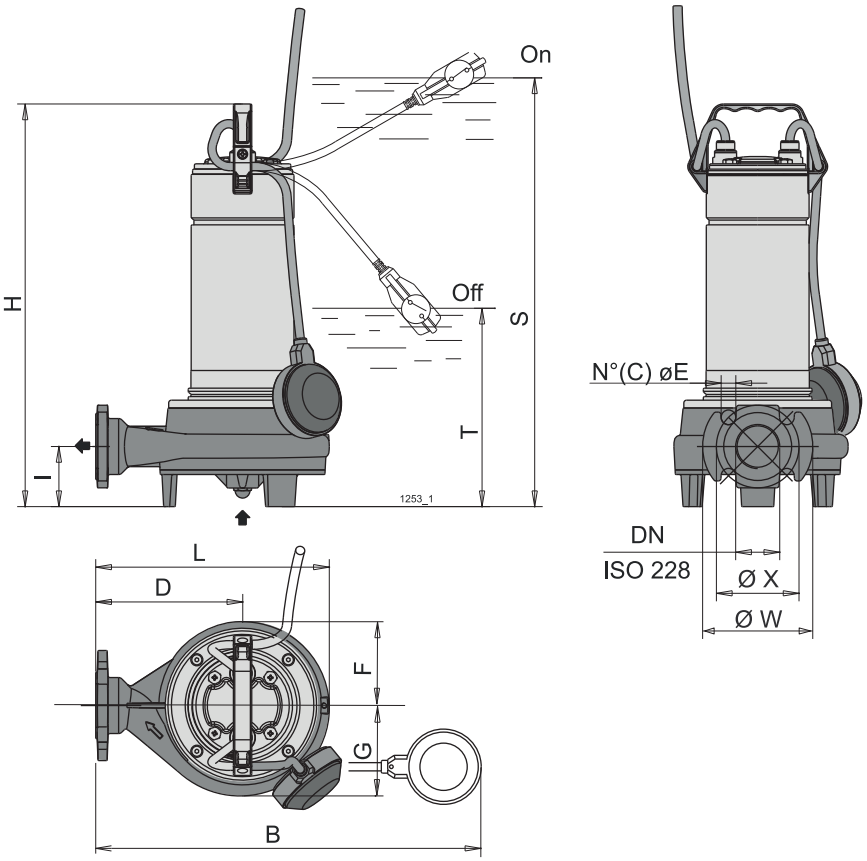

Electric pump type *Electrobomba tipo* **Elettropompa tipo**	Weight *Peso* **Peso**	**DN**	Cable *Cable* **Cavo**	Cable cross-section *Sección del cable* **Sezione dei cavo**	Cable length *Longitud cable* **Lunghezza cavo**	C	D	E	F	G	H	I	L	P	S	T	W	X
	[kg]			[mm²]	[m]	[mm]												
MSST032D18+000923M1/G	20,5	G1 1/2" / DN32	H07RN-F	1x(4x1)	10	4	160	16	91	99	485	65	255	6	560	300	120	90
MSST032D18+000924T1	18,45	G1 1/2" / DN32	H07RN-F	1x(4x1)	10	4	160	16	91	99	485	65	255	6	560	300	120	90
MSST032D21+001123M1/G	22	G1 1/2" / DN32	H07RN-F	1x(4x1)	10	4	160	16	91	99	485	65	255	6	560	300	120	90
MSST032D21+001124T1	19,2	G1 1/2" / DN32	H07RN-F	1x(4x1)	10	4	160	16	91	99	485	65	255	6	560	300	120	90
MSST032D25+001523M1/G	20,7	G1 1/2" / DN32	H07RN-F	1x(4x1,5)	10	4	160	16	91	99	485	65	255	6	560	300	120	90
MSST032D25+001524T1	18,7	G1 1/2" / DN32	H07RN-F	1x(4x1)	10	4	160	16	91	99	485	65	255	6	560	300	120	90

Version with float (/G) available on request. *Versión con flotador (/G) disponible bajo pedido.* **Versione con galleggiante (/G) disponibile su richiesta.**

Cod. 996915A/11-26 - Copyright © 2025 Caprari S.p.A - All Rights Reserved

Technical features
Caracteristicas tecnicas
Caratteristiche tecniche

Electric pump type *Electrobomba tipo* **Elettropompa tipo**	Curve *Curva* **Curva**	Delivery *Impulsión* **Mandata**	Motor *Motores* **Motore**				
			Motor power *Potencia motor* **Potenza motore**		Tension *Tensión* **Tensione**	Absorption *Consumo* **Assorbimento**	Poles *Polos* **Poli**
			P_1	P_2		In	
	N°	DN	[kW]		[V]	[A]	N°
MSST032D18+000923M1/G	1	G1 1/2" / DN32	-	0.9	220	-	2
MSST032D18+000924T1	1	G1 1/2" / DN32	-	0.9	380	-	2
MSST032D21+001123M1/G	2	G1 1/2" / DN32	-	1.1	220	-	2
MSST032D21+001124T1	2	G1 1/2" / DN32	-	1.1	380	-	2
MSST032D25+001523M1/G	3	G1 1/2" / DN32	-	1.5	220	-	2
MSST032D25+001524T1	3	G1 1/2" / DN32	-	1.5	380	-	2

P_1 = Power absorbed by the motor
P_2 = Power rated by the motor
Version with float (/G) available on request.

P_1 = Potencia absorbida motor
P_2 = Potencia suminitrada por el motor
Versión con flotador (/G) disponible bajo pedido.

P_1 = Potenza assorbita motore
P_2 = Potenza resa dal motore
Versione con galleggiante (/G) disponibile su richiesta.

Cod. 996915A/11-26 - Copyright © 2025 Caprari S.p.A - All Rights Reserved

Cod. 996915A/11-26 - Copyright © 2025 Caprari S.p.A - All Rights Reserved

Technical features
Características técnicas
Caratteristiche tecniche

EXECUTION
Single-impeller submersible pumps in stainless steel with vertical delivery port.
MX.W: with free-flow (vortex) impeller.
Double shaft seal with interposed oil chamber.
Single-phase version with standard float
Three-phase version with float upon request

APPLICATIONS
- Clean and dirty water, also containing solids up to 35 mm grain size.
- The free-flow impeller construction is particularly suitable for liquids with
- a high solid content or with long fibres.

OPERATING CONDITIONS
- Liquid temperature up to 35° C.
- Maximum immersion depth: 5 m.
- Minimum immersion depth: 248 mm.

MOTOR
- 2-pole induction motor, 60 Hz (n ˜ 3500 rpm).
- MX.W: three-phase 220 V ± 10%; 380V ± 10%; H07RN-F cable, 3G1 mm², length 10 m, with CEI-UNEL 74166 plug.
- MX.W.M: single-phase 220 V ± 10%, with float switch and thermal protector. Incorporated capacitor Cable: H07RN-F, 3G1 mm², length 10 m, with plug CEI-UNEL 47166.
- Insulation class F.
- Protection IP 68 (for continuous immersion)
- Constructed in accordance with EN 60034-1, EN 60335-1, EN 60335-2-41.

SPECIAL FEATURES ON REQUEST
- Other voltages.
- Other mechanical seal.
- Cable length other than standard
- Motor suitable for operation with frequency converter.
- Single-phase version without float

EJECUCIÓN
Bombas sumergibles monorodete de acero inoxidable con boca de impulsión vertical.
MX.W: con rodete tipo vortex.
Doble sello mecánico en cámara de aceite protegida contra el funcionamiento en seco.
Versión monofásica con interruptor de nivel de serie
Versión trifásica con interruptor de nivel bajo demanda

APLICACIONES
- *Agua limpia y aguas sucias con cuerpos sólidos de hasta 35 mm de diámetro.*
- *La ejecución con rodete vortex es particularmente adecuada para líquidos con*
- *alto contenido de cuerpos sólidos o con fibras largas.*

LÍMITES DE EMPLEO
- *Temperatura del líquido hasta 35 °C.*
- *Profundidad de inmersión máxima: 5 m.*
- *Profundidad de inmersión mínima: 248 mm.*

MOTOR
- *Motor de inducción de 2 polos, 60 Hz (n = 3500 1/min).*
- *MX.W: trifásico 220 V ± 10 %; 380 V ± 10 %;*
- *Cable: H07RN-F, 3 G 1 mm2, longitud 10 m, con clavija CEI-UNEL 47166.*
- *MX.W.M: monofásico 220 V ± 10 %,*
- *Con interruptor de nivel y protector térmico.*
- *Con condensador incorporado.*
- *Cable: H07RN-F, 3G1 mm², longitud 10 m, con clavija CEI-UNEL 47166.*
- *Aislamiento clase F.*
- *Protección IP 68 (para inmersión continua).*
- *Ejecución según EN 60034-1, EN 60335-1, EN 60335-2-41.*

OTRAS EJECUCIONES BAJO DEMANDA
- *Otras tensiones.*
- *Otro sello mecánico.*
- *Longitud cable distinta de la estándar*
- *Motor preparado para funcionamiento con inverter.*
- *Versión monofásica sin interruptor de nivel*

ESECUZIONE
Pompe monogiranti sommergibili di acciaio inossidabile con bocca di mandata verticale.
MX.W: con girante arretrata (a vortice).
Doppia tenuta sull'albero con camera d'olio interposta, protetta contro il funzionamento a secco.
Versione monofase con galleggiante standard
Versione trifase con galleggiante su richiesta

IMPIEGHI
- **Acqua pulita e acque sporche anche con corpi solidi fino ad un diametro di 35 mm.**
- **L'esecuzione con girante arretrata è particolarmente adatta per liquidi con**
- **elevato contenuto di corpi solidi o con fibre lunghe.**

LIMITI D'IMPIEGO
- **Temperatura liquido fino a 35 °C.**
- **Profondità d'immersione massima: 5 m.**
- **Profondità d'immersione minima: 248 mm.**

MOTORE
- **Motore ad induzione a 2 poli, 60 Hz (n ˜ 3500 1/min).**
- **MX.W: trifase 220 V ± 10%; 380V ± 10%; Cavo Cavo H07RN-F, 3G1 mm², lunghezza 10 m, con spina CEI-UNEL 74166.**
- **MX.W.M: monofase 220 V ± 10%, con interruttore a galleggiante e termoprotettore Condensatore incorporato Cavo H07RN-F, 3G1 mm², lunghezza 10 m, con spina CEIUNEL 47166.**
- **Isolamento classe F.**
- **Protezione IP 68(per immersione continua)**
- **Esecuzione secondo EN 60034-1, EN 60335-1, EN 60335-2-41.**

ESECUZIONI SPECIALI A RICHIESTA
- **Altre tensioni.**
- **Altra tenuta meccanica.**
- **Lunghezza cavo diversa dallo standard**
- **Motore predisposto per funzionamento con inverter.**
- **Versione monofase senza galleggiante**

Pump coding
Ejemplificación sigla
Esemplificazione sigla

Example - *Ejemplo* - **Esempio**: MXSW040G07+000621M1/G

MX S W 040 G 07 + 0006 2 1 M 1 /G

MX	=	Series - *Serie* - **Serie**
S	=	60 Hz frequency - *Frecuencia 60 Hz* - **Frequenza 60 Hz**
W	=	Vortex impeller - *Rodete vortex* - **Girante vortice**
040	=	Delivery DN - *DN impulsión* - **DN mandata**
G	=	Threaded delivery port - *Boca de impulsión roscada* - **Bocca di mandata filettata**
07	=	Total head in m indoors - *Altura manométrica total en m, a boca cerrada* - **Prevalenza totale in m al chiuso**
0006	=	Nominal power in kW - *Potencia nominal en kW* - **Potenza nominale in kW**
2	=	Number of poles - *Número de polos* - **Numero di poli**
1	=	Supply voltage - *Tensión de alimentación* - **Tensione di alimentazione**
M	=	Single-phase (T = Three-phase) - *Monofásico (T = Trifásico)* - **Monofase (T = Trifase)**
1	=	Generational code - *Código generacional* - **Codice generazionale**
/G	=	With float - *Con interruptor de nivel* - **Con galleggiante**

Cod. 996915A/11-26 - Copyright © 2025 Caprari S.p.A - All Rights Reserved

Pump construction and materials
Construcción bomba y materialess
Costruzione pompa e materiali

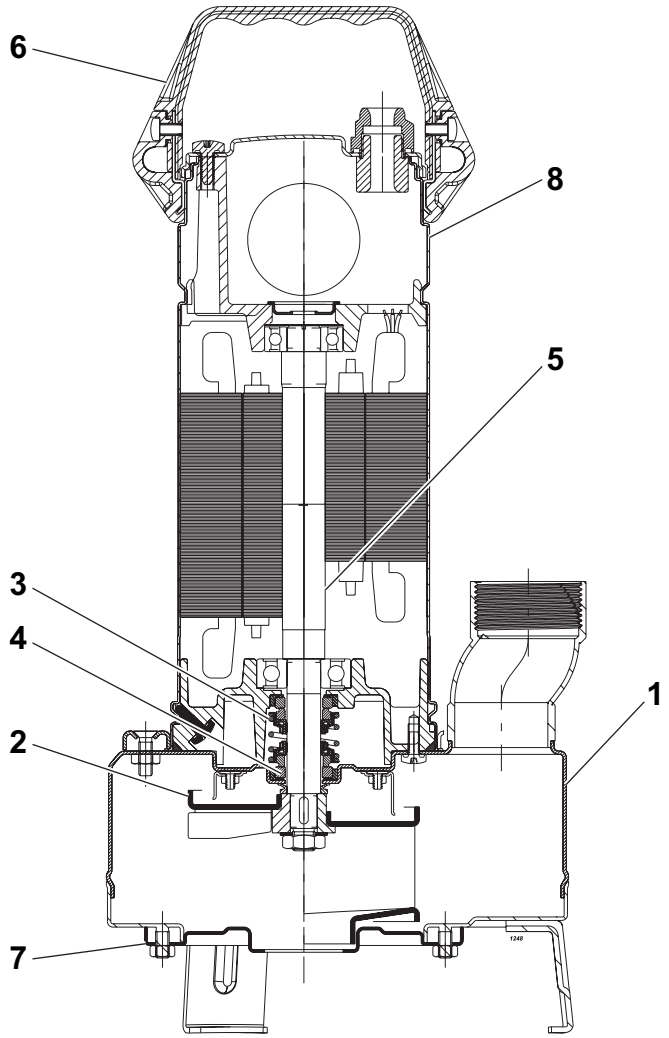

Pos.	Parts	Materials	*Numero*	*Material*	Nomenclatura	Materiale
1	Pump casing	Stainless steel	*Cuerpo bomba*	*Acero inox*	**Corpo pompa**	**Acciaio inox**
2	Impeller	Stainless steel	*Rodete*	*Acero inox*	**Girante**	**Acciaio inox**
3	Mechanical seal on motor side	Alumina/Carbon/ rubber	*Cierre mecánico lado motor*	*Aluminio/Carbón/goma*	**Tenuta meccanica lato motore**	**Allumina/Carbone/ gomma**
4	Mechanical seal on pump side	Alumina/Carbon/ rubber	*Cierre mecánico lado bomba*	*Aluminio/Carbón/goma*	**Tenuta meccanica lato pompa**	**Allumina/Carbone/ gomma**
5	Shaft	Stainless steel	*Eje*	*Acero inox*	**Albero**	**Acciaio inox**
6	Handle	Polypropylene	*Manilla*	*polipropileno*	**Maniglia**	**Polipropilene**
7	Body cover	Stainless steel	*Cubierta del cuerpo*	*Acero inox*	**Coperchio corpo**	**Acciaio inox**
8	Engine shroud	Stainless steel	*Cubierta del motor*	*Acero inox*	**Mantello motore**	**Acciaio inox**

Screws and nuts in stainless steel. *Tornillos y tuercas acero inox.* **Viti e dadi in acciaio inox.**

Cod. 996915A/11-26 - Copyright © 2025 Caprari S.p.A - All Rights Reserved

Operating data
Caracteristicas de funcionamiento
Caratteristiche di funzionamento

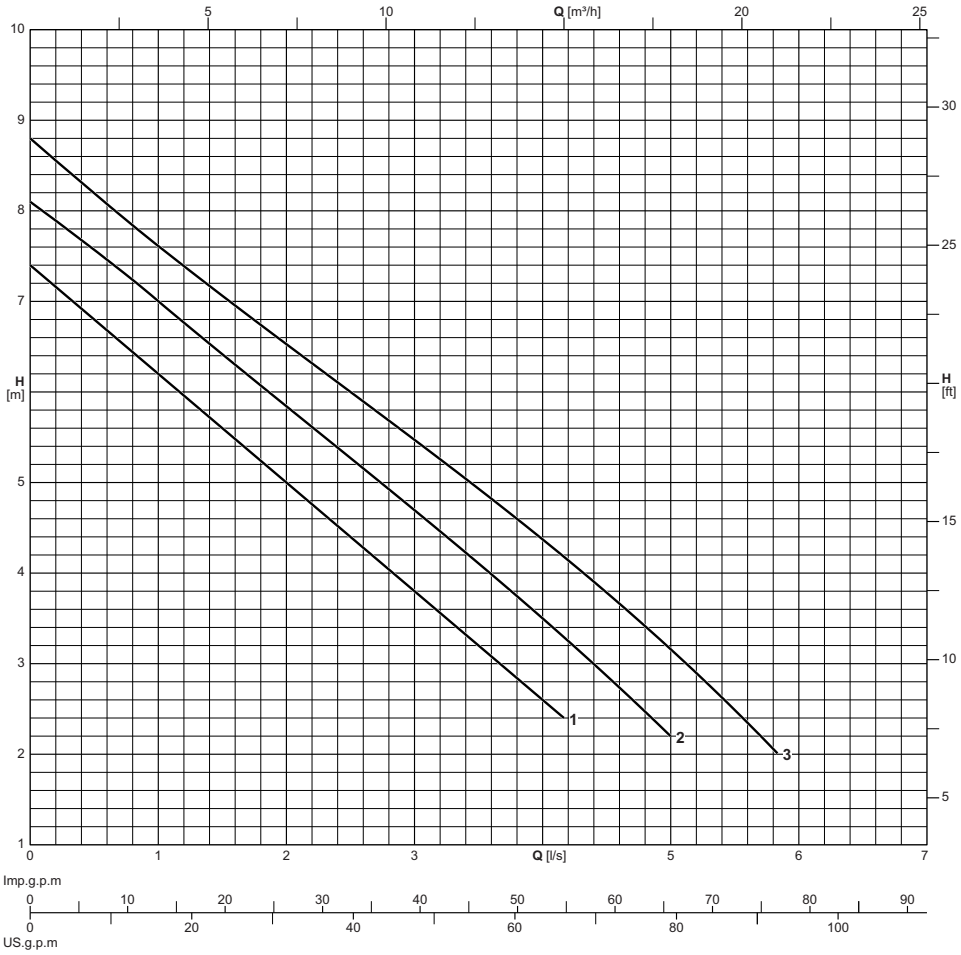

Electric pump type *Electrobomba tipo* **Elettropompa tipo**	Curve *Curva* **Curva**	Motor power *Potencia motor* **Potenza motore**	Delivery *Impulsión* **Mandata**	Capacity *Caudal* **Portata**																
				[l/s]	0	0.4	0.8	1.2	1.6	2	2.4	2.8	3.2	3.6	4	4.4	4.8	5.2	5.6	5.8
				[l/min]	0	24	48	72	96	120	144	168	192	216	240	264	288	312	336	348
				[m³/h]	0	1.4	2.9	4.3	5.8	7.2	8.6	10.1	11.5	13	14.4	15.8	17.3	18.7	20.2	20.9
	N°	**[kW]**	**DN**	Head *Altura de carga* **Prevalenza**																
MXSW040G07+000623M1/G	1	0,55	G1 1/2"	**[m]**	7,4	6,9	6,4	6	5,5	5	4,5	4,1	3,6	3	2,6					
MXSW040G07+000624T1	1	0,55	G1 1/2"	**[m]**	7,4	6,9	6,4	6	5,5	5	4,5	4,1	3,6	3	2,6					
MXSW040G08+000823M1/G	2	0,75	G1 1/2"	**[m]**	8,1	7,7	7,3	6,8	6,3	5,8	5,4	4,9	4,4	4	3,5	3	2,5			
MXSW040G08+000824T1	2	0,75	G1 1/2"	**[m]**	8,1	7,7	7,3	6,8	6,3	5,8	5,4	4,9	4,4	4	3,5	3	2,5			
MXSW040G09+000923M1/G	3	0,9	G1 1/2"	**[m]**	8,8	8,3	7,9	7,4	6,9	6,5	6,1	5,7	5,3	4,8	4,4	3,9	3,4	2,9	2,4	2
MXSW040G09+000924T1	3	0,9	G1 1/2"	**[m]**	8,8	8,3	7,9	7,4	6,9	6,5	6,1	5,7	5,3	4,8	4,4	3,9	3,4	2,9	2,4	2

Performance tolerance as per:
UNI/ISO 9906 Grade 3B
Version with float (/G) available on request.

Tolerancias sobre las prestaciones según normas:
UNI/ISO 9906 Nivel 3B
Versión con flotador (/G) disponible bajo pedido.

Tolleranze sulle prestazioni secondo norme:
UNI/ISO 9906 Grado 3B
Versione con galleggiante (/G) disponibile su richiesta.

Cod. 996915A/11-26 - Copyright © 2025 Caprari S.p.A - All Rights Reserved

Overall dimensions and weights
Dimensiones máximas y pesos
Dimensioni di ingombro e pesi

MX.W040

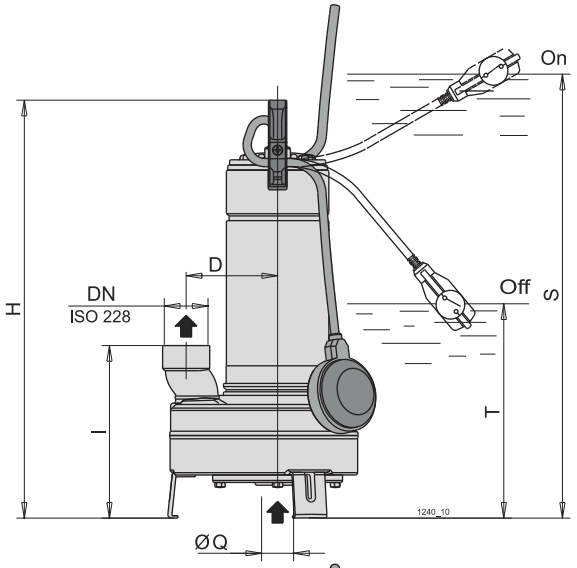

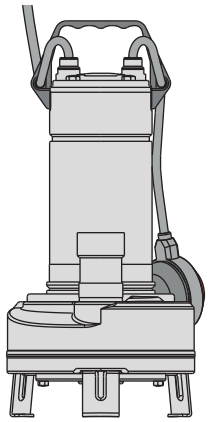

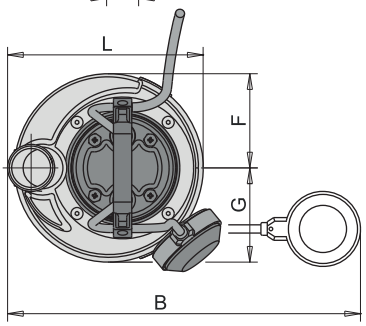

Electric pump type *Electrobomba tipo* **Elettropompa tipo**	Weight *Peso* **Peso**	**DN**	Cable *Cable* **Cavo**	Cable cross-section *Sección del cable* **Sezione dei cavo**	Cable length *Longitud cable* **Lunghezza cavo**	B	D	F	G	H	I	L	Q	S	T
	[kg]			[mm²]	[m]	[mm]									
MXSW040G07+000623M1/G	11,26	G1 1/2"	H07RN-F	1x(3x1)	10	405	100	103	103	433	190	215	35	508	248
MXSW040G07+000624T1	10	G1 1/2"	H07RN-F	1x(3x1)	10	-	100	103	103	433	190	215	35	-	248
MXSW040G08+000823M1/G	13,14	G1 1/2"	H07RN-F	1x(3x1)	10	405	100	103	103	458	190	215	35	533	273
MXSW040G08+000824T1	11,03	G1 1/2"	H07RN-F	1x(3x1)	10	-	100	103	103	458	190	215	35	-	273
MXSW040G09+000923M1/G	13,05	G1 1/2"	H07RN-F	1x(3x1)	10	405	100	103	103	458	190	215	35	533	273
MXSW040G09+000924T1	11,5	G1 1/2"	H07RN-F	1x(3x1)	10	-	100	103	103	458	190	215	35	-	273

Version with float (/G) available on request. *Versión con flotador (/G) disponible bajo pedido.* **Versione con galleggiante (/G) disponibile su richiesta.**

Cod. 996915A/11-26 - Copyright © 2025 Caprari S.p.A - All Rights Reserved

Technical features
Caracteristicas tecnicas
Caratteristiche tecniche

Electric pump type *Electrobomba tipo* **Elettropompa tipo**	Curve *Curva* **Curva**	Delivery *Impulsión* **Mandata**	Motor *Motores* **Motore**				
			Motor power *Potencia motor* **Potenza motore**		Tension *Tensión* **Tensione**	Absorption *Consumo* **Assorbimento**	Poles *Polos* **Poli**
			P_1	P_2		In	
	N°	DN	[kW]		[V]	[A]	N°
MXSW040G07+000623M1/G	1	G1 1/2"	-	0.55	220	-	2
MXSW040G07+000624T1	1	G1 1/2"	-	0.55	380	-	2
MXSW040G08+000823M1/G	2	G1 1/2"	-	0.75	220	-	2
MXSW040G08+000824T1	2	G1 1/2"	-	0.75	380	-	2
MXSW040G09+000923M1/G	3	G1 1/2"	-	0.9	220	-	2
MXSW040G09+000924T1	3	G1 1/2"	-	0.9	380	-	2

P_1 = Power absorbed by the motor
P_2 = Power rated by the motor
Version with float (/G) available on request.

P_1 = Potencia absorbida motor
P_2 = Potencia suminitrada por el motor
Versión con flotador (/G) disponible bajo pedido.

P_1 = Potenza assorbita motore
P_2 = Potenza resa dal motore
Versione con galleggiante (/G) disponibile su richiesta.

Cod. 996915A/11-26 - Copyright © 2025 Caprari S.p.A - All Rights Reserved

The dimensions have an indicative value. Executive drawing will be supplied on request upon order.
CAPRARI S.p.A. reserves the right to make changes to improve its products at any time and without any notice

Las dimensiones tienen carácter indicativo. El diseño ejecutivo se suministrará bajo pedido en fase de orden.
CAPRARI S.p.A. se reserva el derecho de efectuar modificaciones para mejorar sus productos en cualquier momento sin obligación de aviso previo.

Le dimensioni hanno valore indicativo. Il disegno esecutivo sarà fornito su richiesta in fase d'ordine.
CAPRARI S.p.A. si riserva facoltà di apportare modifiche atte a migliorare i propri prodotti in qualsiasi momento e senza preavviso alcuno.

Cod. 996915A/11-26 - Copyright © 2025 Caprari S.p.A - All Rights Reserved