ELECTRIC SUBMERSIBLE PUMPS
FOR DRAINAGE AND SEWAGE
*ELECTROPOMPES SUBMERSIBLES POUR*
*ASSECHEMENT ET EAUX USEES*
**ELETTROPOMPE SOMMERGIBILI PER**
**DRENAGGIO E ACQUE LURIDE**

# D-M

50 Hz

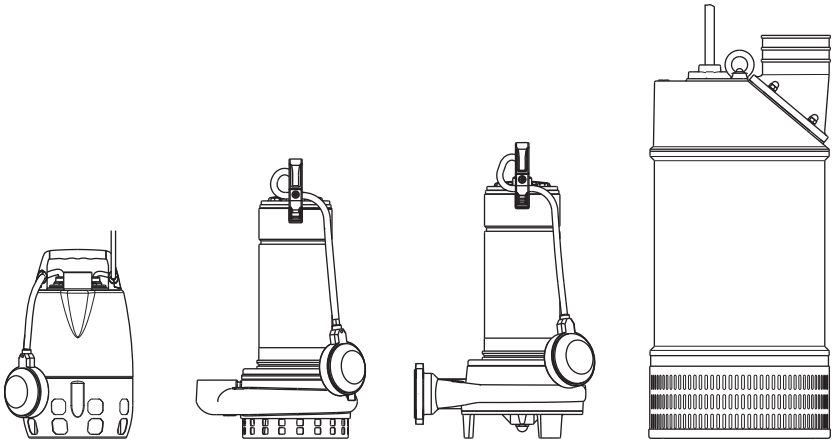

caprari

ISO 9001
ISO 14001
ISO 45001
BUREAU VERITAS
Certification

Cod. 996913A/11-26 - Copyright © 2025 Caprari S.p.A - All Rights Reserved

caprari


Page - *Page* - **Pagina**

Introduction; *Présentation*; **Presentazione** 3

Uses - Performances range; *Domaine d'emploi - Champs des performances;* **Impieghi - Campo di prestazioni** 4

## DA

Technical and operational features; *Caractéristiques techniques et de fonctionnement*; **Caratteristiche tecniche e di funzionamento** 5
Electric pump coding; *Exemplification du sigle de l'elettropompe*; **Esemplificazione sigla elettropompa** 5
Construction and materials - *Construction et matériaux* - **Costruzione e materiali** 6
Operating data; *Caracterist/ques de fonctionnement*; **Caratteristiche di funzionamento** 7-10-13
Overall dimensions and weights; *Dimensions et poids*; **Dimensioni di ingombro e pesi** 8-11-14
Technical features; *Caracteristiques techniques*; **Caratteristiche tecniche** 9-12-15

## DM

Technical and operational features; *Caractéristiques techniques et de fonctionnement*; **Caratteristiche tecniche e di funzionamento** 17
Electric pump coding; *Exemplification du sigle de l'elettropompe*; **Esemplificazione sigla elettropompa** 17
Construction and materials - *Construction et matériaux* - **Costruzione e materiali** 18
Operating data; *Caracterist/ques de fonctionnement*; **Caratteristiche di funzionamento** 19
Overall dimensions and weights; *Dimensions et poids*; **Dimensioni di ingombro e pesi** 20
Technical features; *Caracteristiques techniques*; **Caratteristiche tecniche** 21

## DR

Technical and operational features; *Caractéristiques techniques et de fonctionnement*; **Caratteristiche tecniche e di funzionamento** 23
Electric pump coding; *Exemplification du sigle de l'elettropompe*; **Esemplificazione sigla elettropompa** 23
Construction and materials - *Construction et matériaux* - **Costruzione e materiali** 24
Operating data; *Caracterist/ques de fonctionnement*; **Caratteristiche di funzionamento** 27-30-33
Overall dimensions and weights; *Dimensions et poids*; **Dimensioni di ingombro e pesi** 28-31-34
Technical features; *Caracteristiques techniques*; **Caratteristiche tecniche** 29-32-35

## DX - DW

Technical and operational features; *Caractéristiques techniques et de fonctionnement*; **Caratteristiche tecniche e di funzionamento** 37
Electric pump coding; *Exemplification du sigle de l'elettropompe*; **Esemplificazione sigla elettropompa** 37
Construction and materials - *Construction et matériaux* - **Costruzione e materiali** 38
Operating data; *Caracterist/ques de fonctionnement*; **Caratteristiche di funzionamento** 43-46-49-52
Overall dimensions and weights; *Dimensions et poids*; **Dimensioni di ingombro e pesi** 44-47-50-53
Technical features; *Caracteristiques techniques*; **Caratteristiche tecniche** 45-48-51-54

## MG

Technical and operational features; *Caractéristiques techniques et de fonctionnement*; **Caratteristiche tecniche e di funzionamento** 55
Electric pump coding; *Exemplification du sigle de l'elettropompe*; **Esemplificazione sigla elettropompa** 55
Construction and materials - *Construction et matériaux* - **Costruzione e materiali** 56
Operating data; *Caracterist/ques de fonctionnement*; **Caratteristiche di funzionamento** 57-60
Overall dimensions and weights; *Dimensions et poids*; **Dimensioni di ingombro e pesi** 58-61
Technical features; *Caracteristiques techniques*; **Caratteristiche tecniche** 59-62

## MS

Technical and operational features; *Caractéristiques techniques et de fonctionnement*; **Caratteristiche tecniche e di funzionamento** 63
Electric pump coding; *Exemplification du sigle de l'elettropompe*; **Esemplificazione sigla elettropompa** 63
Construction and materials - *Construction et matériaux* - **Costruzione e materiali** 64
Operating data; *Caracterist/ques de fonctionnement*; **Caratteristiche di funzionamento** 66-69-72-75-78
Overall dimensions and weights; *Dimensions et poids*; **Dimensioni di ingombro e pesi** 67-70-73-76-79
Technical features; *Caracteristiques techniques*; **Caratteristiche tecniche** 68-71-74-77-80

## MS.T

Technical and operational features; *Caractéristiques techniques et de fonctionnement*; **Caratteristiche tecniche e di funzionamento** 81
Electric pump coding; *Exemplification du sigle de l'elettropompe*; **Esemplificazione sigla elettropompa** 81
Construction and materials - *Construction et matériaux* - **Costruzione e materiali** 82
Operating data; *Caracterist/ques de fonctionnement*; **Caratteristiche di funzionamento** 84
Overall dimensions and weights; *Dimensions et poids*; **Dimensioni di ingombro e pesi** 85
Technical features; *Caracteristiques techniques*; **Caratteristiche tecniche** 86

## MX

Technical and operational features; *Caractéristiques techniques et de fonctionnement*; **Caratteristiche tecniche e di funzionamento** 87
Electric pump coding; *Exemplification du sigle de l'elettropompe*; **Esemplificazione sigla elettropompa** 87
Construction and materials - *Construction et matériaux* - **Costruzione e materiali** 88
Operating data; *Caracterist/ques de fonctionnement*; **Caratteristiche di funzionamento** 89-92
Overall dimensions and weights; *Dimensions et poids*; **Dimensioni di ingombro e pesi** 90-93
Technical features; *Caracteristiques techniques*; **Caratteristiche tecniche** 91-94


Cod. 996913A/11-26 - Copyright © 2025 Caprari S.p.A - All Rights Reserved

Electric, submersible, vertical, close-coupled pumps.
The wide range of models can meet an even wider range of needs.
From the specially designed, lightweight and easily portable pumps for domestic use to heavy duty work site pumps suitable for even the toughest job.
These pumps are easy to use: just connect the power cable to the electrical control and protecting equipment and the delivery hose to the relative pump outlet.

DM - DX - DA - DR SERIES
D... series pumps can be used for clean or slightly dirty but non-aggressive water with no fibers or filaments which could clog the strainer slots or pump impeller.

MS - MG - MX SERIES
M... series pumps have wider ball passages and can convey screened waste water carrying larger solids than the previous types. The size of the solids will depend on the available ball passage.

MS(T) SERIES
MS(T) series electric pumps are equipped with a treated stainless-steel grinder for reducing the coarse and fibrous solids contained in sewage into small fragments.

All electric pumps comply with the pertinent European Directives.

*Electropompes submersibles d'une construction monobloc verticale.*
*La large gamme de modèles permet de répondre à de multiples exigences.*
*Depuis les électropompes conçues spécialement pour l'emploi domestique, légères et maniables, jusqu'aux électropompes robustes pour chantier qui peuvent fonctionner dans des conditions difficiles.*
*Leur emploi est très facile: il suffit de brancher le câble d'alimentation au boîtier de commande et la conduite de refoulement à l'orifice de l'électropompe.*

*SERIE DM - DX - DA - DR*
*Les électropompes série D... peuvent véhiculer des eaux claires ou légèrement chargées, mais non agressives, sans fibres ou substances filamenteuses pouvant obstruer les passages de la crépine ou la roue.*

*SERIE MS - MG - MX*
*Les électropompes série M... disposent de forts passages libres et peuvent véhiculer des eaux usées chargées de corps solides en suspension, dont les dimensions dépendent de la section de passage disponible.*

*SERIE MS(T)*
*Les électropompes série MS(T) sont dotées d'un broyeur en acier inoxydable traité afin de réduire les solides grossiers et fibreux des eaux usées en de petits fragments.*

*Toutes les électropompes sont conformes aux Directives Européennes concernées.*

**Elettropompe sommergibili a tipologia costruttiva verticale, monoblocco.**
**L'ampia gamma di modelli permette di soddisfare molteplici esigenze.**
**Dalle elettropompe appositamente studiate per l'impiego domestico, leggere e maneggevoli, alle robuste elettropompe per cantiere adatte alle condizioni di lavoro più gravose.**
**Di facile impiego, occorre solamente collegare il cavo di alimentazione all'apparecchiatura elettrica di protezione e comando e la tubazione di mandata alla relativa bocca dell'elettropompa.**

**SERIE DM - DX - DA - DR**
**Le elettropompe serie D... possono convogliare acque pulite o leggermente torbide, non aggressive, prive di fibre e composti filamentosi che possono ostruire le feritoie della succheruola o la girante.**

**SERIE MS - MG - MX**
**Le elettropompe serie M... dispongono di ampi passaggi liberi e possono convogliare acque di scarico grigliate con corpi solidi in sospensione in relazione al passaggio libero disponibile.**

**SERIE MS(T)**
**Le elettropompe serie MS(T) sono dotate di un trituratore in acciaio inossidabile trattato in grado di ridurre in piccoli frammenti i solidi grossolani e filamentosi contenuti nei liquami.**

**Tutte le elettropompe sono in accordo con le Direttive Europee pertinenti.**

Cod. 996913A/11-26 - Copyright © 2025 Caprari S.p.A - All Rights Reserved

Performance ranges
*Champs de performances*
**Campi di prestazione**

## SERIES - *SÉRIE* - **SERIE D**

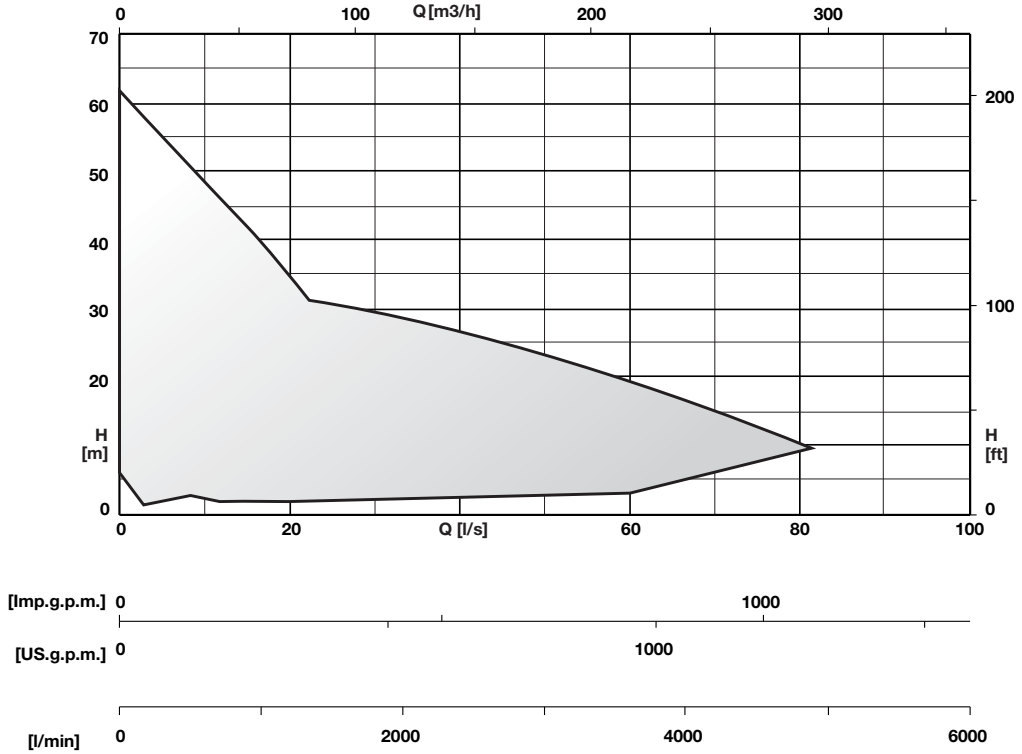


## SERIES - *SÉRIE* - **SERIE M**

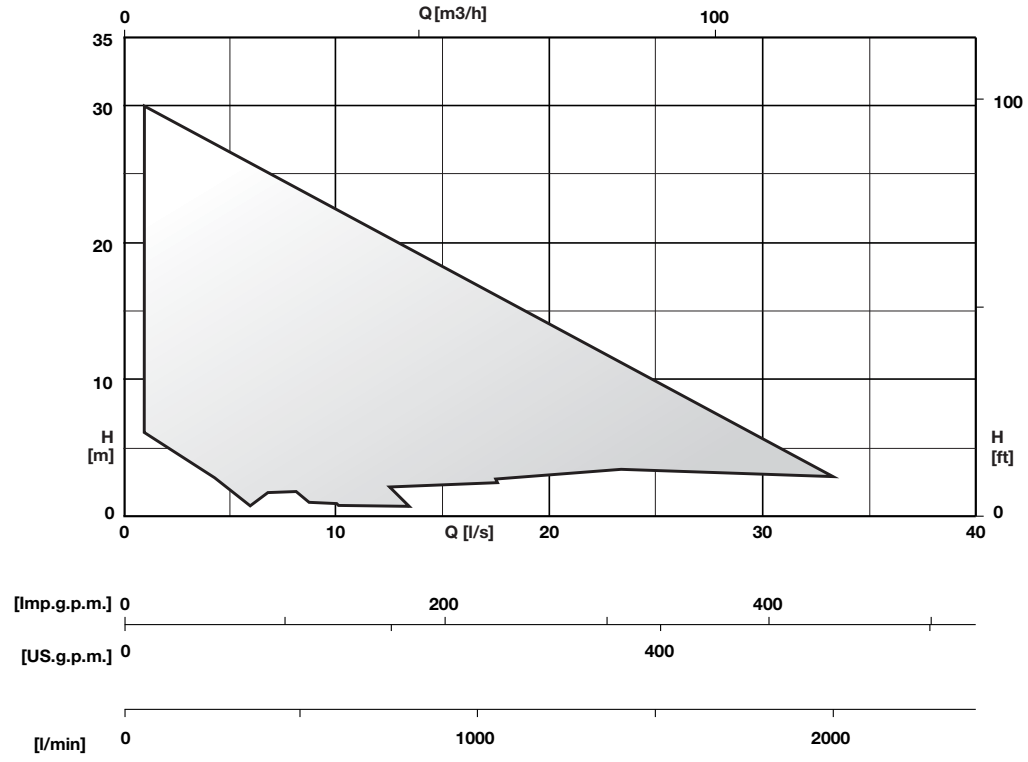


Cod. 996913A/11-26 - Copyright © 2025 Caprari S.p.A - All Rights Reserved

Technical features
*Caractéristiques techniques*
**Caratteristiche tecniche**

EXECUTION
Single-impeller submersible drainage pump, with open impeller.
DA.R: with threaded vertical delivery port (G1 1/2).
DA.R 10 32: with horizontal DN 32 PN 6 flanged and G 1 ½ threaded delivery port.
Double mechanical shaft seal with interposed oil chamber, to protect against dry-running.
Single-phase version with standard float
Three-phase version with float upon request

APPLICATIONS
- For clean water with suspended solids up to a diameter of 10 mm.
- Emptying of flooded rooms or tanks.
- Extraction of water from ponds, flowing water or pits for collection of rain water. For irrigation purposes.

OPERATING CONDITIONS
- Liquid temperature up to 35° C.
- Maximum immersion depth: 5 m.
- Minimum immersion depth: 205 mm.

MOTOR
- 2-pole induction motor, 50Hz (n ˜ 2900 1/min).
- DA.R: three-phase 230V ± 10% 400V ± 10% Cable: H07RN-F, 4G1 mm², length 10 m, without plug.
- DA.R.M: single-phase 230V ± 10% with float switch and thermal protector.
- Incorporated capacitor.
- Cable: H07RN-F, 3G1 mm², length 10 m, with plug CEI-UNEL 47166. Insulation class F.
- Protection IP 68 (for continuous immersion).
- Constructed in accordance with EN 60034-1, EN 60335-1, EN 60335-2-41.

SPECIAL FEATURES ON REQUEST
- Other voltages.
- Other mechanical seal.
- Cable length other than standard
- Motor suitable for operation with frequency converter.
- Single-phase version without float

*EXÉCUTION*
*Pompe submersible de drainage à roue ouverte.*
*DA.R : avec orifice de refoulement vertical fileté (G1 1/2).*
*DA.R 10 32 : avec orifice de refoulement horizontal fileté G 1 1/2 et à bride DN 32 PN 6.*
*Double garniture mécanique avec chambre à huile intermédiaire, protégeant du fonctionnement à sec.*
*Version monophasée avec flotteur*
*Version triphasée avec flotteur sur demande*

*UTILISATIONS*
- *Pour l'eau propre avec des particules solides en suspension jusqu'à 10 mm de diamètre.*
- *Le vidage de locaux inondés, bassins, fosses.*
- *Prélèvement d'eau de bassins, cours d'eau ou puits de récupération eau pluviale. Pour l'irrigation.*

*LIMITES D'UTILISATION*
- *Température du liquide jusqu'à 35° C.*
- *Profondeur d'immersion maximale : 5 m.*
- *Profondeur minimale d'immersion : 205 mm.*

*MOTEUR*
- *Moteur à induction à 2 pôles, 50 Hz (n ≈ 2900 t/min).*
- *DA.R : triphasé 230V ± 10 % 400V ± 10 % Câble H07RN-F, 4G1 mm², longueur 10 m, sans fiche.*
- *DA.R.M : monophasé 230 V ± 10 % avec interrupteur à flotteur et protection thermique.*
- *Condensateur intégré.*
- *Câble H07RN-F, 3G1 mm², longueur 10 m, avec fiche CEIUNEL 47166. Isolation classe F.*
- *Protection IP 68 (pour immersion continue).*
- *Exécution selon EN 60034-1, EN 60335-1, EN 60335-2-41.*

*EXÉCUTIONS SPÉCIALES SUR DEMANDE*
- *Autres voltages.*
- *Garniture mécanique spéciale.*
- *Longueur de câble différente par rapport au standard*
- *Moteur prédisposé pour le fonctionnement avec variateur de fréquence.*
- *Version monophasée sans flotteur*

**ESECUZIONE**
**Pompe monogiranti sommergibili per il drenaggio, con girante aperta (a rasamento).**
**DA.R: con bocca di mandata verticale filettata (G1 1/2).**
**DA.R 10 32: con bocca di mandata orizzontale filettata G 1 1/2 e flangiata DN 32 PN 6.**
**Doppia tenuta sull'albero, con camera d'olio interposta, protetta contro il funzionamento a secco.**
**Versione monofase con galleggiante standard**
**Versione trifase con galleggiante su richiesta**

**IMPIEGHI**
- **Per acqua pulita con corpi solidi in sospensione fino ad un diametro di 10 mm.**
- **Svuotamento locali allagati o vasche.**
- **Prelievo d'acqua da stagni, corsi d'acqua, pozzetti di raccolta dell'acqua piovana per irrigazione.**

**LIMITI D'IMPIEGO**
- **Temperatura liquido fino a 35 °C.**
- **Profondità massima di immersione: 5 m.**
- **Profondità minima di immersione: 205 mm.**

**MOTORE**
- **Motore a induzione a 2 poli, 50Hz (n ≈ 2900 1/min).**
- **DA.R: trifase 230V ± 10% 400V ± 10% Cavo H07RN-F, 4G1 mm², lunghezza 10 m, senza spina.**
- **DA.R.M: monofase 230V ± 10% con interruttore a galleggiante e termoprotettore.**
- **Condensatore incorporato.**
- **Cavo H07RN-F, 3G1 mm², lunghezza 10 m, con spina CEIUNEL 47166. Isolamento classe F.**
- **Protezione IP 68 (per immersione continua).**
- **Esecuzione secondo EN 60034-1 EN 60335-1, EN 60335-2-41.**

**ESECUZIONI SPECIALI A RICHIESTA**
- **Altre tensioni.**
- **Altra tenuta meccanica.**
- **Lunghezza cavo diversa dallo standard**
- **Motore predisposto per il funzionamento con inverter.**
- **Versione monofase senza galleggiante**

Pump coding
*Identification du sigle*
**Esemplificazione sigla**

Example - *Exemple* - **Esempio**: DACR032D10+000521M1/G

**DA C R 032 D 10 + 0005 2 1 M 1 /G**

**DA** = Series - *Série* - **Serie**
**C** = 50 Hz frequency - *Fréquence 50 Hz* - **Frequenza 50 Hz**
**R** = Open impeller - *À roue ouverte* - **Girante aperta**
**032** = Delivery DN - *DN refoulement* - **DN mandata**
**D** = Flanged/threaded delivery port - *Orifice de refoulement à bride/fileté* - **Bocca di mandata flangiata/filettata**
**10** = Total head in m indoors - *Hauteur totale en m à l'intérieur* - **Prevalenza totale in m al chiuso**
**0005** = Nominal power in kW - *Puissance nominale en kW* - **Potenza nominale in kW**
**2** = Number of poles - *Nombre de pôles* - **Numero di poli**
**1** = Supply voltage - *Tension d'alimentation* - **Tensione di alimentazione**
**M** = Single-phase (T = Three-phase) - *Monophasé (T = Triphasé)* - **Monofase (T = Trifase)**
**1** = Generational code - *Code de génération* - **Codice generazionale**
**/G** = With float - *Avec flotteur* - **Con galleggiante**

Cod. 996913A/11-26 - Copyright © 2025 Caprari S.p.A - All Rights Reserved

Pump construction and materials
*Construction de la pompe et matériaux*
**Costruzione pompa e materiali**

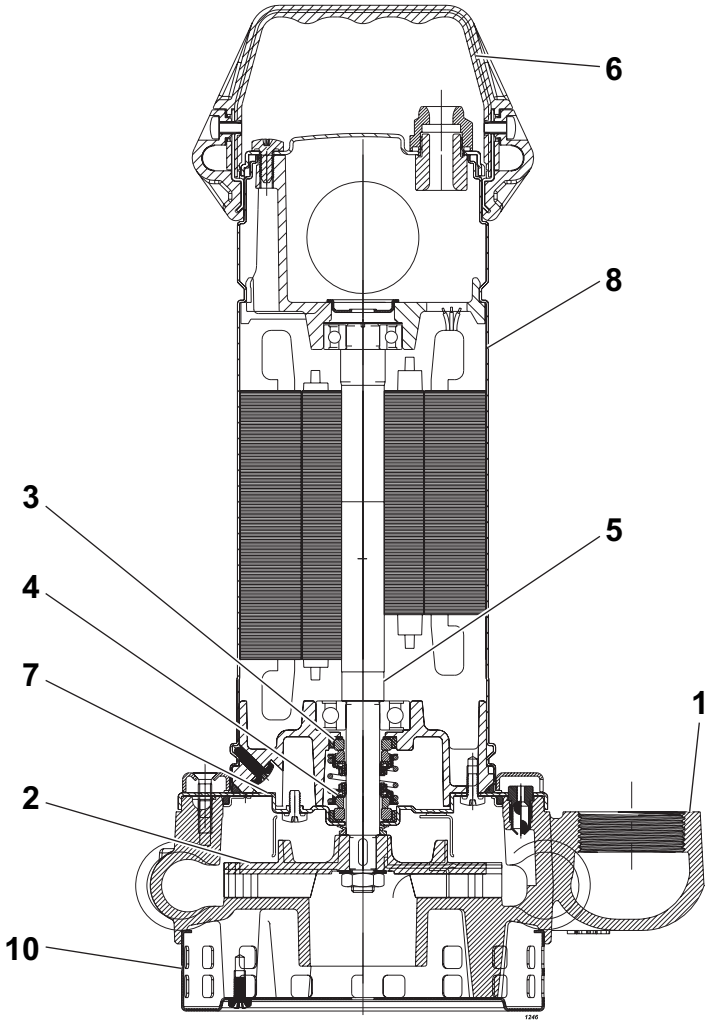


| Pos. | Parts | Materials | *Nomenclature* | *Matériaux* | Nomenclatura | Materiale |
|---|---|---|---|---|---|---|
| 1 | Pump casing | Cast iron | *Corps de pomp* | *Fonte grise* | **Corpo pompa** | **Ghisa grigia** |
| 2 | Impeller | Cast iron | *Roue* | *Fonte grise* | **Girante** | **Ghisa grigia** |
| 3 | Mechanical seal on motor side | Alumina/Carbon/ rubber | *Garniture mécanique côté moteur* | *Alumine/Charbon / caoutchouc* | **Tenuta meccanica lato motore** | **Allumina/Carbone/ gomma** |
| 4 | Mechanical seal on pump side | Alumina/Carbon/ rubber | *Garniture mécanique côté pompe* | *Alumine/Charbon / caoutchouc* | **Tenuta meccanica lato pompa** | **Allumina/Carbone/ gomma** |
| 5 | Shaft | Stainless steel | *Arbre* | *Acier inox* | **Albero** | **Acciaio inox** |
| 6 | Handle | Polypropylene/ Stainless steel | *Poignée* | *Polypropylène/Acier inox* | **Maniglia** | **Polipropilene/Acciaio inox** |
| 7 | Body cover | Stainless steel | *Couvercle du corps* | *Acier inox* | **Coperchio corpo** | **Acciaio inox** |
| 8 | Motor shroud | Stainless steel | *Carénage du moteur* | *Acier inox* | **Mantello motore** | **Acciaio inox** |
| 10 | Filter | Stainless steel | *Filtre* | *Acier inox* | **Filtro** | **Acciaio inox** |

Screws and nuts in stainless steel. *Vis et écrous en acier inox.* **Viti e dadi in acciaio inox.**

Cod. 996913A/11-26 - Copyright © 2025 Caprari S.p.A - All Rights Reserved

Operating data
*Caracteristiques de fonctionnement*
**Caratteristiche di funzionamento**

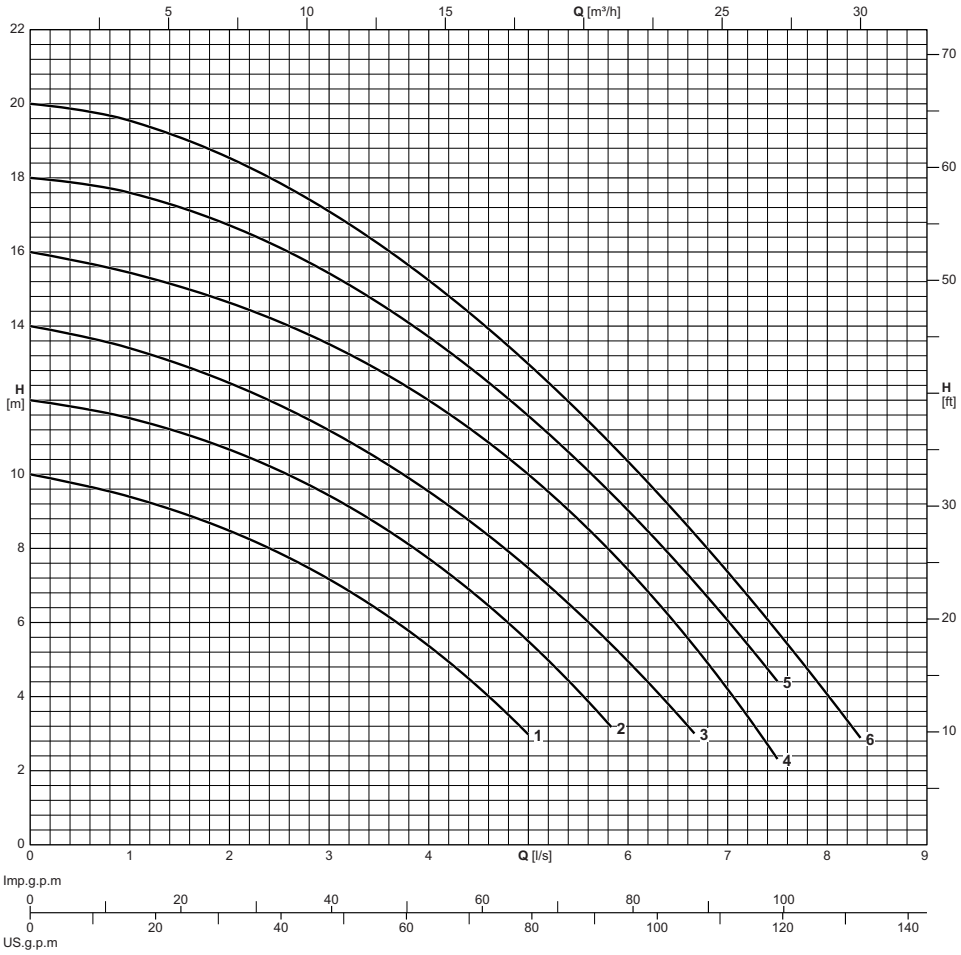


| Electric pump type<br>*Electropompe type*<br>**Elettropompa tipo** | Curve<br>*Courbe*<br>**Curva** | Motor power<br>*Puiss. moteur*<br>**Potenza motore** | Delivery<br>*Refoulement*<br>**Mandata** | Capacity<br>*Debit*<br>**Portata** | | | | | | | | | | | | | | | | | | | |
|---|---|---|---|---|---|---|---|---|---|---|---|---|---|---|---|---|---|---|---|---|---|---|---|
| | | | | **[l/s]** | 0 | 0.5 | 1 | 1.5 | 2 | 2.5 | 3 | 3.5 | 4 | 4.5 | 5 | 5.5 | 6 | 6.5 | 7 | 7.5 | 8 | 8.3 |
| | | | | **[l/min]** | 0 | 30 | 60 | 90 | 120 | 150 | 180 | 210 | 240 | 270 | 300 | 330 | 360 | 390 | 420 | 450 | 480 | 498 |
| | | | | **[m³/h]** | 0 | 1.8 | 3.6 | 5.4 | 7.2 | 9 | 10.8 | 12.6 | 14.4 | 16.2 | 18 | 19.8 | 21.6 | 23.4 | 25.2 | 27 | 28.8 | 29.9 |
| | **N°** | **[kW]** | **DN** | Head<br>*Hauteur*<br>**Prevalenza** | | | | | | | | | | | | | | | | | | | |
| DACR032D10+000521M1 | 1 | 0,45 | G1 1/2" / DN32 | **[m]** | 10 | 9,7 | 9,4 | 9 | 8,4 | 7,9 | 7,1 | 6,4 | 5,3 | 4,3 | 3 | | | | | | | |
| DACR032D10+000522T1 | 1 | 0,45 | G1 1/2" / DN32 | **[m]** | 10 | 9,7 | 9,4 | 9 | 8,4 | 7,9 | 7,1 | 6,4 | 5,3 | 4,3 | 3 | | | | | | | |
| DACR040G10+000521M1 | 1 | 0,45 | G1 1/2" | **[m]** | 10 | 9,7 | 9,4 | 9 | 8,4 | 7,9 | 7,1 | 6,4 | 5,3 | 4,3 | 3 | | | | | | | |
| DACR040G10+000522T1 | 1 | 0,45 | G1 1/2" | **[m]** | 10 | 9,7 | 9,4 | 9 | 8,4 | 7,9 | 7,1 | 6,4 | 5,3 | 4,3 | 3 | | | | | | | |
| DACR032D12+000621M1 | 2 | 0,55 | G1 1/2" / DN32 | **[m]** | 12 | 11,7 | 11,5 | 11,1 | 10,6 | 10,1 | 9,4 | 8,7 | 7,7 | 6,6 | 5,4 | 4,2 | | | | | | |
| DACR032D12+000622T1 | 2 | 0,55 | G1 1/2" / DN32 | **[m]** | 12 | 11,7 | 11,5 | 11,1 | 10,6 | 10,1 | 9,4 | 8,7 | 7,7 | 6,6 | 5,4 | 4,2 | | | | | | |
| DACR040G12+000621M1 | 2 | 0,55 | G1 1/2" | **[m]** | 12 | 11,7 | 11,5 | 11,1 | 10,6 | 10,1 | 9,4 | 8,7 | 7,7 | 6,6 | 5,4 | 4,2 | | | | | | |
| DACR040G12+000622T1 | 2 | 0,55 | G1 1/2" | **[m]** | 12 | 11,7 | 11,5 | 11,1 | 10,6 | 10,1 | 9,4 | 8,7 | 7,7 | 6,6 | 5,4 | 4,2 | | | | | | |
| DACR032D14+000821M1 | 3 | 0,75 | G1 1/2" / DN32 | **[m]** | 14 | 13,7 | 13,4 | 12,9 | 12,5 | 11,9 | 11,2 | 10,4 | 9,5 | 8,5 | 7,4 | 6,2 | 5 | 3,6 | | | | |
| DACR032D14+000822T1 | 3 | 0,75 | G1 1/2" / DN32 | **[m]** | 14 | 13,7 | 13,4 | 12,9 | 12,5 | 11,9 | 11,2 | 10,4 | 9,5 | 8,5 | 7,4 | 6,2 | 5 | 3,6 | | | | |
| DACR040G14+000821M1 | 3 | 0,75 | G1 1/2" | **[m]** | 14 | 13,7 | 13,4 | 12,9 | 12,5 | 11,9 | 11,2 | 10,4 | 9,5 | 8,5 | 7,4 | 6,2 | 5 | 3,6 | | | | |
| DACR040G14+000822T1 | 3 | 0,75 | G1 1/2" | **[m]** | 14 | 13,7 | 13,4 | 12,9 | 12,5 | 11,9 | 11,2 | 10,4 | 9,5 | 8,5 | 7,4 | 6,2 | 5 | 3,6 | | | | |
| DACR032D16+000921M1 | 4 | 0,9 | G1 1/2" / DN32 | **[m]** | 16 | 15,7 | 15,4 | 15 | 14,6 | 14,1 | 13,5 | 12,8 | 12 | 11 | 9,9 | 8,7 | 7,4 | 5,8 | 4,1 | 2,3 | | |
| DACR032D16+000922T1 | 4 | 0,9 | G1 1/2" / DN32 | **[m]** | 16 | 15,7 | 15,4 | 15 | 14,6 | 14,1 | 13,5 | 12,8 | 12 | 11 | 9,9 | 8,7 | 7,4 | 5,8 | 4,1 | 2,3 | | |
| DACR040G16+000921M1 | 4 | 0,9 | G1 1/2" | **[m]** | 16 | 15,7 | 15,4 | 15 | 14,6 | 14,1 | 13,5 | 12,8 | 12 | 11 | 9,9 | 8,7 | 7,4 | 5,8 | 4,1 | 2,3 | | |
| DACR040G16+000922T1 | 4 | 0,9 | G1 1/2" | **[m]** | 16 | 15,7 | 15,4 | 15 | 14,6 | 14,1 | 13,5 | 12,8 | 12 | 11 | 9,9 | 8,7 | 7,4 | 5,8 | 4,1 | 2,3 | | |
| DACR032D18+001121M1 | 5 | 1,1 | G1 1/2" / DN32 | **[m]** | 18 | 17,8 | 17,6 | 17,2 | 16,7 | 16,1 | 15,4 | 14,6 | 13,7 | 12,7 | 11,5 | 10,3 | 9 | 7,5 | 5,9 | 4,4 | | |
| DACR032D18+001122T1 | 5 | 1,1 | G1 1/2" / DN32 | **[m]** | 18 | 17,8 | 17,6 | 17,2 | 16,7 | 16,1 | 15,4 | 14,6 | 13,7 | 12,7 | 11,5 | 10,3 | 9 | 7,5 | 5,9 | 4,4 | | |
| DACR040G18+001121M1 | 5 | 1,1 | G1 1/2" | **[m]** | 18 | 17,8 | 17,6 | 17,2 | 16,7 | 16,1 | 15,4 | 14,6 | 13,7 | 12,7 | 11,5 | 10,3 | 9 | 7,5 | 5,9 | 4,4 | | |
| DACR040G18+001122T1 | 5 | 1,1 | G1 1/2" | **[m]** | 18 | 17,8 | 17,6 | 17,2 | 16,7 | 16,1 | 15,4 | 14,6 | 13,7 | 12,7 | 11,5 | 10,3 | 9 | 7,5 | 5,9 | 4,4 | | |
| DACR032D20+001521M1 | 6 | 1,5 | G1 1/2" / DN32 | **[m]** | 20 | 19,7 | 19,5 | 19,1 | 18,5 | 17,8 | 17,1 | 16,2 | 15,3 | 14,2 | 13 | 11,8 | 10,4 | 9 | 7,3 | 5,6 | 3,9 | 2,9 |
| DACR032D20+001522T1 | 6 | 1,5 | G1 1/2" / DN32 | **[m]** | 20 | 19,7 | 19,5 | 19,1 | 18,5 | 17,8 | 17,1 | 16,2 | 15,3 | 14,2 | 13 | 11,8 | 10,4 | 9 | 7,3 | 5,6 | 3,9 | 2,9 |
| DACR040G20+001521M1 | 6 | 1,5 | G1 1/2" | **[m]** | 20 | 19,7 | 19,5 | 19,1 | 18,5 | 17,8 | 17,1 | 16,2 | 15,3 | 14,2 | 13 | 11,8 | 10,4 | 9 | 7,3 | 5,6 | 3,9 | 2,9 |
| DACR040G20+001522T1 | 6 | 1,5 | G1 1/2" | **[m]** | 20 | 19,7 | 19,5 | 19,1 | 18,5 | 17,8 | 17,1 | 16,2 | 15,3 | 14,2 | 13 | 11,8 | 10,4 | 9 | 7,3 | 5,6 | 3,9 | 2,9 |

Performance tolerance as per:
UNI/ISO 9906 Grade 3B

Version with float (/G) available on request.

*Tolérances sur les performances selon normes:*
*UNI/ISO 9906 Niveau 3B*

*Version avec flotteur (/G) disponible sur demande.*

**Tolleranze sulle prestazioni secondo norme:**
**UNI/ISO 9906 Grado 3B**

**Versione con galleggiante (/G) disponibile su richiesta.**

Cod. 996913A/11-26 - Copyright © 2025 Caprari S.p.A - All Rights Reserved

Overall dimensions and weights
*Dimensions d'encombrement et poids*
**Dimensioni di ingombro e pesi**

**DA.R032**

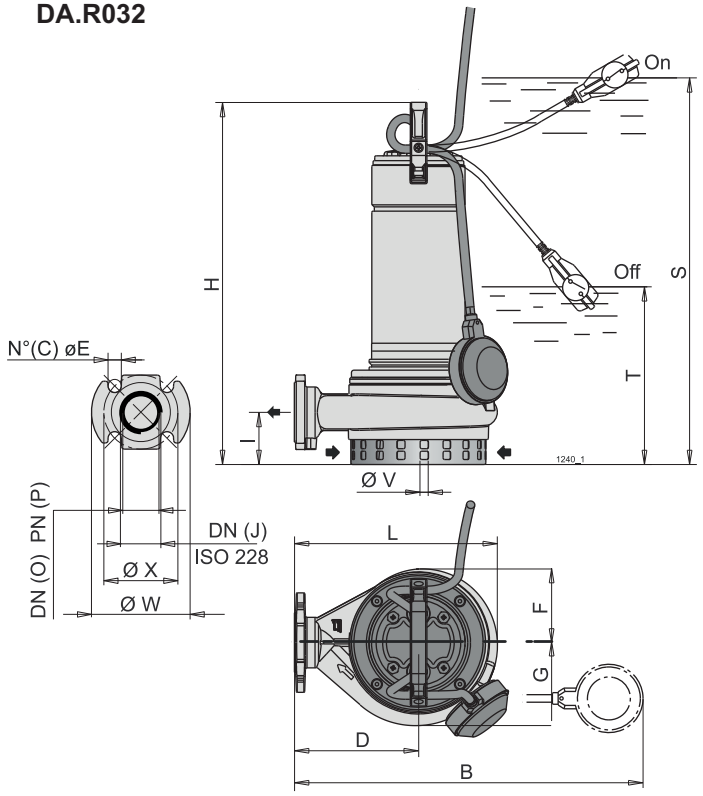


**DA.R040**

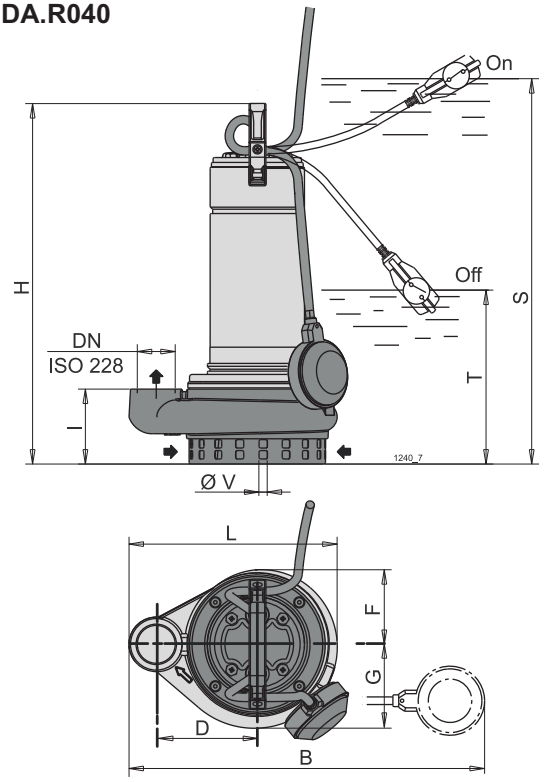


| Electric pump type<br>*Electropompe type*<br>**Elettropompa tipo** | Weight<br>*Poids*<br>**Peso** | **DN** | Cable<br>*Câble*<br>**Cavo** | Cable cross-section<br>*Section du câble*<br>**Sezione del cavo** | Cable length<br>*Longueur de câble*<br>**Lunghezza cavo** | B | C | D | E | F | G | H | I | J | L | O | P | S | T | V | W | X | Y |
|---|---|---|---|---|---|---|---|---|---|---|---|---|---|---|---|---|---|---|---|---|---|---|---|
| | [kg] | | | [mm²] | [m] | [mm] | | | | | | | | | | | | | | | | | |
| DACR032D10+000521M1 | 14,5 | G1 1/2" / DN32 | H07RN-F | 1x(3x1) | 10 | 430 | 4 | 120 | 16 | 89 | 100 | 395 | 62 | G1 1/2 | 245 | 32 | 6 | 415 | 210 | 10 | 120 | 90 | - |
| DACR032D10+000522T1 | 13,4 | G1 1/2" / DN32 | H07RN-F | 1x(4x1) | 10 | - | 4 | 120 | 16 | 89 | 100 | 395 | 62 | G1 1/2 | 245 | 32 | 6 | 415 | 210 | 10 | 120 | 90 | - |
| DACR040G10+000521M1 | 13,8 | G1 1/2" | H07RN-F | 1x(3x1) | 10 | 430 | - | 120 | - | 89 | 100 | 390 | - | - | 247 | - | - | 410 | 205 | 10 | - | - | - |
| DACR040G10+000522T1 | 12,8 | G1 1/2" | H07RN-F | 1x(4x1) | 10 | - | - | 120 | - | 89 | 100 | 390 | - | - | 247 | - | - | 410 | 205 | 10 | - | - | - |
| DACR032D12+000621M1 | 15,6 | G1 1/2" / DN32 | H07RN-F | 1x(3x1) | 10 | 430 | 4 | 120 | 16 | 89 | 100 | 410 | 62 | G1 1/2 | 245 | 32 | 6 | 430 | 225 | 10 | 120 | 90 | - |
| DACR032D12+000622T1 | 14,54 | G1 1/2" / DN32 | H07RN-F | 1x(4x1) | 10 | - | 4 | 120 | 16 | 89 | 100 | 410 | 62 | G1 1/2 | 245 | 32 | 6 | 430 | 225 | 10 | 120 | 90 | - |
| DACR040G12+000621M1 | 15,5 | G1 1/2" | H07RN-F | 1x(3x1) | 10 | 430 | - | 120 | - | 89 | 100 | 405 | - | - | 247 | - | - | 425 | 220 | 10 | - | - | - |
| DACR040G12+000622T1 | 14,3 | G1 1/2" | H07RN-F | 1x(4x1) | 10 | - | - | 120 | - | 89 | 100 | 405 | - | - | 247 | - | - | 425 | 220 | 10 | - | - | - |
| DACR032D14+000821M1 | 15,53 | G1 1/2" / DN32 | H07RN-F | 1x(3x1) | 10 | 430 | 4 | 120 | 16 | 89 | 100 | 410 | 62 | G1 1/2 | 245 | 32 | 6 | 430 | 225 | 10 | 120 | 90 | - |
| DACR032D14+000822T1 | 14,5 | G1 1/2" / DN32 | H07RN-F | 1x(4x1) | 10 | - | 4 | 120 | 16 | 89 | 100 | 410 | 62 | G1 1/2 | 245 | 32 | 6 | 430 | 225 | 10 | 120 | 90 | - |
| DACR040G14+000821M1 | 15,5 | G1 1/2" | H07RN-F | 1x(3x1) | 10 | 430 | - | 120 | - | 89 | 100 | 430 | - | - | 247 | - | - | 425 | 245 | 10 | - | - | - |
| DACR040G14+000822T1 | 14,3 | G1 1/2" | H07RN-F | 1x(4x1) | 10 | - | - | 120 | - | 89 | 100 | 405 | - | - | 247 | - | - | 425 | 245 | 10 | - | - | - |
| DACR032D16+000921M1 | 17,7 | G1 1/2" / DN32 | H07RN-F | 1x(3x1) | 10 | 430 | 4 | 120 | 16 | 89 | 100 | 435 | 62 | G1 1/2 | 245 | 32 | 6 | 455 | 250 | 10 | 120 | 90 | - |
| DACR032D16+000922T1 | 15,55 | G1 1/2" / DN32 | H07RN-F | 1x(4x1) | 10 | - | 4 | 120 | 16 | 89 | 100 | 435 | 62 | G1 1/2 | 245 | 32 | 6 | 455 | 250 | 10 | 120 | 90 | - |
| DACR040G16+000921M1 | 17 | G1 1/2" | H07RN-F | 1x(3x1) | 10 | 430 | - | 120 | - | 89 | 100 | 430 | - | - | 247 | - | - | 450 | 245 | 10 | - | - | - |
| DACR040G16+000922T1 | 16 | G1 1/2" | H07RN-F | 1x(4x1) | 10 | - | - | 120 | - | 89 | 100 | 430 | - | - | 247 | - | - | 450 | 245 | 10 | - | - | - |
| DACR032D18+001121M1 | 19,2 | G1 1/2" / DN32 | H07RN-F | 1x(3x1) | 10 | 430 | 4 | 120 | 16 | 89 | 100 | 455 | 62 | G1 1/2 | 245 | 32 | 6 | 475 | 270 | 10 | 120 | 90 | - |
| DACR032D18+001122T1 | 17,21 | G1 1/2" / DN32 | H07RN-F | 1x(4x1) | 10 | - | 4 | 120 | 16 | 89 | 100 | 455 | 62 | G1 1/2 | 245 | 32 | 6 | 475 | 270 | 10 | 120 | 90 | - |
| DACR040G18+001121M1 | 19 | G1 1/2" | H07RN-F | 1x(3x1) | 10 | 430 | - | 120 | - | 89 | 100 | 450 | - | - | 247 | - | - | 470 | 265 | 10 | - | - | - |
| DACR040G18+001122T1 | 17,5 | G1 1/2" | H07RN-F | 1x(4x1) | 10 | - | - | 120 | - | 89 | 100 | 450 | - | - | 247 | - | - | 470 | 265 | 10 | - | - | - |
| DACR032D20+001521M1 | 21,7 | G1 1/2" / DN32 | H07RN-F | 1x(3x1) | 10 | 430 | 4 | 120 | 16 | 89 | 100 | 485 | 62 | G1 1/2 | 245 | 32 | 6 | 505 | 300 | 10 | 120 | 90 | - |
| DACR032D20+001522T1 | 18,7 | G1 1/2" / DN32 | H07RN-F | 1x(4x1) | 10 | - | 4 | 120 | 16 | 89 | 100 | 455 | 62 | G1 1/2 | 245 | 32 | 6 | 505 | 300 | 10 | 120 | 90 | - |
| DACR040G20+001521M1 | 20,33 | G1 1/2" | H07RN-F | 1x(3x1) | 10 | 430 | - | 120 | - | 89 | 100 | 480 | - | - | 247 | - | - | 500 | 295 | 10 | - | - | - |
| DACR040G20+001522T1 | 18,3 | G1 1/2" | H07RN-F | 1x(4x1) | 10 | - | - | 120 | - | 89 | 100 | 450 | - | - | 247 | - | - | 500 | 295 | 10 | - | - | - |

Version with float (/G) available on request. *Version avec flotteur (/G) disponible sur demande.* **Versione con galleggiante (/G) disponibile su richiesta.**

Cod. 996913A/11-26 - Copyright © 2025 Caprari S.p.A - All Rights Reserved

Technical features
*Caracteristiques techniques*
**Caratteristiche tecniche**

| Electric pump type<br>*Electropompe type*<br>**Elettropompa tipo** | Curve<br>*Courbe*<br>**Curva** | Delivery<br>*Refoulement*<br>**Mandata** | Motor<br>*Moteur*<br>**Motore** | | | | |
|---|---|---|---|---|---|---|---|
| | | | Motor power<br>*Puiss. moteur*<br>**Potenza motore** | | Tension<br>*Tension*<br>**Tensione** | Absorption<br>*Intensité*<br>**Assorbimento** | Poles<br>*Pôles*<br>**Poli** |
| | | | $P_1$ | $P_2$ | | In | |
| | N° | DN | [kW] | | [V] | [A] | N° |
| DACR032D10+000521M1 | 1 | G1 1/2" / DN32 | 0.7 | 0.45 | 230 | 3.1 | 2 |
| DACR032D10+000522T1 | 1 | G1 1/2" / DN32 | - | 0.45 | 400 | 1.2 | 2 |
| DACR040G10+000521M1 | 1 | G1 1/2" | 0.7 | 0.45 | 230 | 3.1 | 2 |
| DACR040G10+000522T1 | 1 | G1 1/2" | - | 0.45 | 400 | 1.2 | 2 |
| DACR032D12+000621M1 | 2 | G1 1/2" / DN32 | 1 | 0.55 | 230 | 3.6 | 2 |
| DACR032D12+000622T1 | 2 | G1 1/2" / DN32 | - | 0.55 | 400 | 1.4 | 2 |
| DACR040G12+000621M1 | 2 | G1 1/2" | 1 | 0.55 | 230 | 3.6 | 2 |
| DACR040G12+000622T1 | 2 | G1 1/2" | - | 0.55 | 400 | 1.4 | 2 |
| DACR032D14+000821M1 | 3 | G1 1/2" / DN32 | 1 | 0.75 | 230 | 4.5 | 2 |
| DACR032D14+000822T1 | 3 | G1 1/2" / DN32 | - | 0.75 | 400 | 1.6 | 2 |
| DACR040G14+000821M1 | 3 | G1 1/2" | 1 | 0.75 | 230 | 4.5 | 2 |
| DACR040G14+000822T1 | 3 | G1 1/2" | - | 0.75 | 400 | 1.6 | 2 |
| DACR032D16+000921M1 | 4 | G1 1/2" / DN32 | 1.3 | 0.9 | 230 | 6 | 2 |
| DACR032D16+000922T1 | 4 | G1 1/2" / DN32 | - | 0.9 | 400 | 2.3 | 2 |
| DACR040G16+000921M1 | 4 | G1 1/2" | 1.3 | 0.9 | 230 | 6 | 2 |
| DACR040G16+000922T1 | 4 | G1 1/2" | - | 0.9 | 400 | 2.3 | 2 |
| DACR032D18+001121M1 | 5 | G1 1/2" / DN32 | 1.7 | 1.1 | 230 | 8 | 2 |
| DACR032D18+001122T1 | 5 | G1 1/2" / DN32 | - | 1.1 | 400 | 2.8 | 2 |
| DACR040G18+001121M1 | 5 | G1 1/2" | 1.7 | 1.1 | 230 | 8 | 2 |
| DACR040G18+001122T1 | 5 | G1 1/2" | - | 1.1 | 400 | 2.8 | 2 |
| DACR032D20+001521M1 | 6 | G1 1/2" / DN32 | 2.2 | 1.5 | 230 | 12 | 2 |
| DACR032D20+001522T1 | 6 | G1 1/2" / DN32 | - | 1.5 | 400 | 3.8 | 2 |
| DACR040G20+001521M1 | 6 | G1 1/2" | 2.2 | 1.5 | 230 | 13 | 2 |
| DACR040G20+001522T1 | 6 | G1 1/2" | - | 1.5 | 400 | 3.8 | 2 |

$P_1$ = Power absorbed by the motor
$P_2$ = Power rated by the motor
Version with float (/G) available on request.

*$P_1$ = Puissance absorbée par le moteur*
*$P_2$ = Puissance restituée par le moteur*
*Version avec flotteur (/G) disponible sur demande.*

**$P_1$ = Potenza assorbita motore**
**$P_2$ = Potenza resa dal motore**
**Versione con galleggiante (/G) disponibile su richiesta.**

Cod. 996913A/11-26 - Copyright © 2025 Caprari S.p.A - All Rights Reserved

Operating data
*Caracteristiques de fonctionnement*
**Caratteristiche di funzionamento**

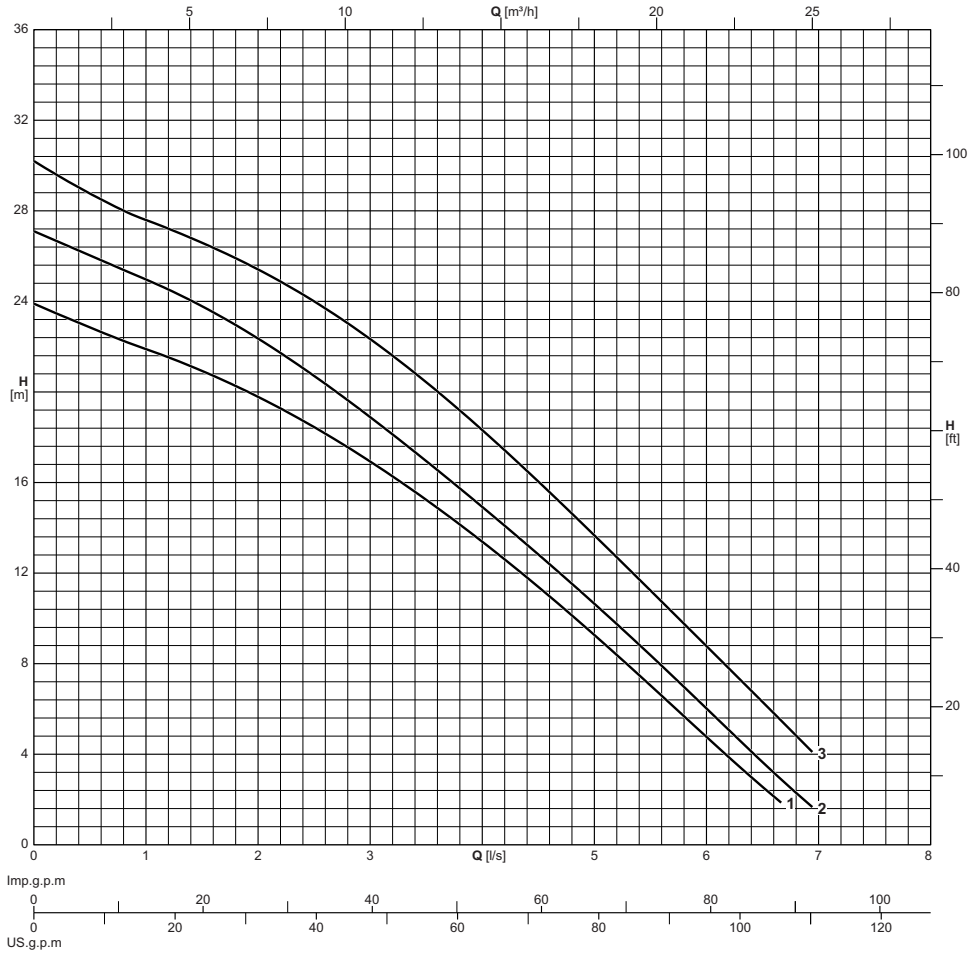


| Electric pump type<br>*Electropompe type*<br>**Elettropompa tipo** | Curve<br>*Courbe*<br>**Curva** | Motor power<br>*Puiss. moteur*<br>**Potenza motore** | Delivery<br>*Refoulement*<br>**Mandata** | Capacity<br>*Debit*<br>**Portata** | | | | | | | | | | | | | | | | | | | |
|---|---|---|---|---|---|---|---|---|---|---|---|---|---|---|---|---|---|---|---|---|---|---|---|
| | | | | **[l/s]** | 0 | 0.4 | 0.8 | 1.2 | 1.6 | 2 | 2.4 | 2.8 | 3.2 | 3.6 | 4 | 4.4 | 4.8 | 5.2 | 5.6 | 6 | 6.4 | 6.8 | 6.9 |
| | | | | **[l/min]** | 0 | 24 | 48 | 72 | 96 | 120 | 144 | 168 | 192 | 216 | 240 | 264 | 288 | 312 | 336 | 360 | 384 | 408 | 414 |
| | | | | **[m³/h]** | 0 | 1.4 | 2.9 | 4.3 | 5.8 | 7.2 | 8.6 | 10.1 | 11.5 | 13 | 14.4 | 15.8 | 17.3 | 18.7 | 20.2 | 21.6 | 23 | 24.5 | 24.8 |
| | **N°** | **[kW]** | **DN** | Head<br>*Hauteur*<br>**Prevalenza** | | | | | | | | | | | | | | | | | | | |
| DACR032D24+001121M1 | 1 | 1,1 | G1 1/2" / DN32 | **[m]** | 23,9 | 23,1 | 22,3 | 21,4 | 20,7 | 19,9 | 18,8 | 17,6 | 16,3 | 14,9 | 13,4 | 11,7 | 10 | 8,2 | 6,4 | 4,9 | 3,2 | | |
| DACR032D24+001122T1 | 1 | 1,1 | G1 1/2" / DN32 | **[m]** | 23,9 | 23,1 | 22,3 | 21,4 | 20,7 | 19,9 | 18,8 | 17,6 | 16,3 | 14,9 | 13,4 | 11,7 | 10 | 8,2 | 6,4 | 4,9 | 3,2 | | |
| DACR032D27+001521M1 | 2 | 1,5 | G1 1/2" / DN32 | **[m]** | 27,1 | 26,3 | 25,5 | 24,6 | 23,6 | 22,3 | 20,9 | 19,8 | 18,2 | 16,5 | 14,7 | 13,4 | 11,5 | 9,6 | 8 | 6,1 | 4,1 | 2,1 | 1,7 |
| DACR032D27+001522T1 | 2 | 1,5 | G1 1/2" / DN32 | **[m]** | 27,1 | 26,3 | 25,5 | 24,6 | 23,6 | 22,3 | 20,9 | 19,8 | 18,2 | 16,5 | 14,7 | 13,4 | 11,5 | 9,6 | 8 | 6,1 | 4,1 | 2,1 | 1,7 |
| DACR032D30+001822T1 | 3 | 1,8 | G1 1/2" / DN32 | **[m]** | 30,2 | 29,2 | 28,3 | 27,3 | 26,4 | 25,4 | 24,2 | 23,2 | 21,6 | 19,9 | 18,1 | 16,6 | 14,6 | 12,6 | 10,9 | 8,9 | 6,8 | 4,6 | 4,1 |

Performance tolerance as per:
UNI/ISO 9906 Grade 3B

Version with float (/G) available on request.

*Tolérances sur les performances selon normes:*
*UNI/ISO 9906 Niveau 3B*

*Version avec flotteur (/G) disponible sur demande.*

**Tolleranze sulle prestazioni secondo norme:**
**UNI/ISO 9906 Grado 3B**

**Versione con galleggiante (/G) disponibile su richiesta.**

Cod. 996913A/11-26 - Copyright © 2025 Caprari S.p.A - All Rights Reserved

Overall dimensions and weights
*Dimensions d'encombrement et poids*
**Dimensioni di ingombro e pesi**

## DA.R032

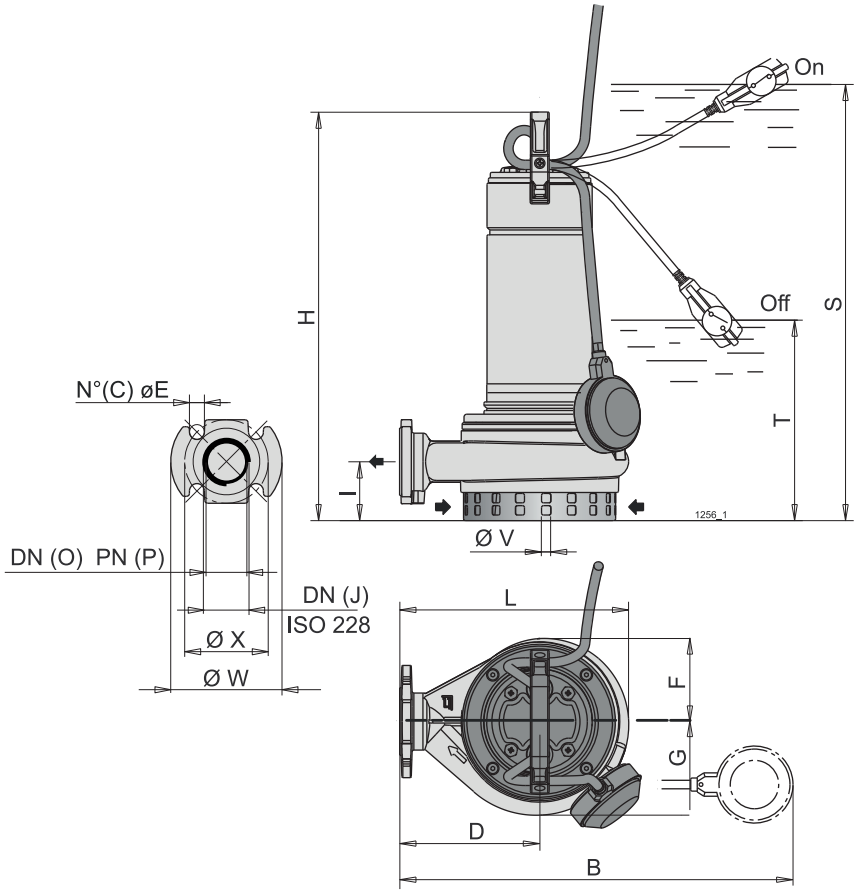


| Electric pump type<br>*Electropompe type*<br>**Elettropompa tipo** | Weight<br>*Poids*<br>**Peso** | **DN** | Cable<br>*Câble*<br>**Cavo** | Cable cross-section<br>*Section du câble*<br>**Sezione del cavo** | Cable length<br>*Longueur de câble*<br>**Lunghezza cavo** | B | C | D | E | F | G | H | I | J | L | O | P | S | T | V | W | X |
|---|---|---|---|---|---|---|---|---|---|---|---|---|---|---|---|---|---|---|---|---|---|---|
| | [kg] | | | [mm²] | [m] | [mm] | | | | | | | | | | | | | | | | |
| DACR032D24+001121M1 | - | G1 1/2" / DN32 | H07RN-F | 1x(3x1) | 10 | 430 | 4 | 160 | 16 | 99 | 91 | 498,5 | 75 | G1 1/2 | 254 | DN32 | 6 | 574 | 314 | 6 | 120 | 90 |
| DACR032D24+001122T1 | - | G1 1/2" / DN32 | H07RN-F | 1x(4x1) | 10 | 430 | 4 | 160 | 16 | 99 | 91 | 498,5 | 75 | G1 1/2 | 254 | DN32 | 6 | 574 | 314 | 6 | 120 | 90 |
| DACR032D27+001521M1 | - | G1 1/2" / DN32 | H07RN-F | 1x(3x1) | 10 | 430 | 4 | 160 | 16 | 99 | 91 | 518,5 | 75 | G1 1/2 | 254 | DN32 | 6 | 594 | 334 | 6 | 120 | 90 |
| DACR032D27+001522T1 | 20,9 | G1 1/2" / DN32 | H07RN-F | 1x(4x1) | 10 | 430 | 4 | 160 | 16 | 99 | 91 | 498,5 | 75 | G1 1/2 | 254 | DN32 | 6 | 574 | 314 | 6 | 120 | 90 |
| DACR032D30+001822T1 | 29 | G1 1/2" / DN32 | H07RN-F | 1x(4x1) | 10 | 430 | 4 | 160 | 16 | 99 | 91 | 518,5 | 75 | G1 1/2 | 254 | DN32 | 6 | 594 | 334 | 6 | 120 | 90 |

Version with float (/G) available on request. *Version avec flotteur (/G) disponible sur demande.* **Versione con galleggiante (/G) disponibile su richiesta.**

Cod. 996913A/11-26 - Copyright © 2025 Caprari S.p.A - All Rights Reserved

Technical features
*Caracteristiques techniques*
**Caratteristiche tecniche**

| Electric pump type<br>*Electropompe type*<br>**Elettropompa tipo** | Curve<br>*Courbe*<br>**Curva** | Delivery<br>*Refoulement*<br>**Mandata** | Motor<br>*Moteur*<br>**Motore** | | | | |
|---|---|---|---|---|---|---|---|
| | | | Motor power<br>*Puiss. moteur*<br>**Potenza motore** | | Tension<br>*Tension*<br>**Tensione** | Absorption<br>*Intensité*<br>**Assorbimento** | Poles<br>*Pôles*<br>**Poli** |
| | | | $P_1$ | $P_2$ | | In | |
| | **N°** | **DN** | **[kW]** | | **[V]** | **[A]** | **N°** |
| DACR032D24+001121M1 | 1 | G1 1/2" / DN32 | 1.84 | 1.1 | 230 | 9.5 | 2 |
| DACR032D24+001122T1 | 1 | G1 1/2" / DN32 | - | 1.1 | 400 | 3.8 | 2 |
| DACR032D27+001521M1 | 2 | G1 1/2" / DN32 | 2.3 | 1.5 | 230 | 12 | 2 |
| DACR032D27+001522T1 | 2 | G1 1/2" / DN32 | - | 1.5 | 400 | 4.5 | 2 |
| DACR032D30+001822T1 | 3 | G1 1/2" / DN32 | - | 1.8 | 400 | 5.6 | 2 |

$P_1$ = Power absorbed by the motor
$P_2$ = Power rated by the motor
Version with float (/G) available on request.

*$P_1$ = Puissance absorbée par le moteur*
*$P_2$ = Puissance restituée par le moteur*
*Version avec flotteur (/G) disponible sur demande.*

**$P_1$ = Potenza assorbita motore**
**$P_2$ = Potenza resa dal motore**
**Versione con galleggiante (/G) disponibile su richiesta.**

Cod. 996913A/11-26 - Copyright © 2025 Caprari S.p.A - All Rights Reserved

Operating data
*Caracteristiques de fonctionnement*
**Caratteristiche di funzionamento**

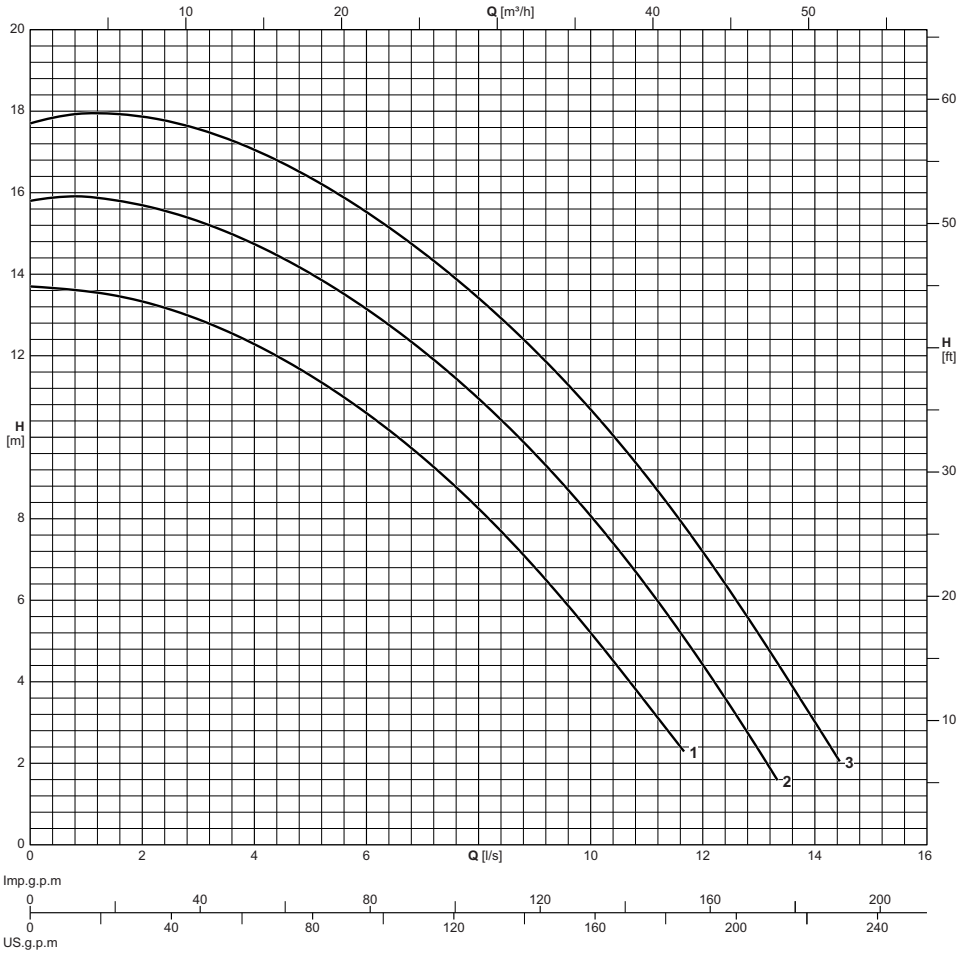


| Electric pump type<br>*Electropompe type*<br>**Elettropompa tipo** | Curve<br>*Courbe*<br>**Curva** | Motor power<br>*Puiss. moteur*<br>**Potenza motore** | Delivery<br>*Refoulement*<br>**Mandata** | Capacity<br>*Debit*<br>**Portata** | | | | | | | | | | | | | | | |
|---|---|---|---|---|---|---|---|---|---|---|---|---|---|---|---|---|---|---|---|
| | | | | **[l/s]** | 0 | 1 | 2 | 3 | 4 | 5 | 6 | 7 | 8 | 9 | 10 | 11 | 12 | 13 | 14 |
| | | | | **[l/min]** | 0 | 60 | 120 | 180 | 240 | 300 | 360 | 420 | 480 | 540 | 600 | 660 | 720 | 780 | 840 |
| | | | | **[m³/h]** | 0 | 3.6 | 7.2 | 10.8 | 14.4 | 18 | 21.6 | 25.2 | 28.8 | 32.4 | 36 | 39.6 | 43.2 | 46.8 | 50.4 |
| | **N°** | **[kW]** | **DN** | Head<br>*Hauteur*<br>**Prevalenza** | | | | | | | | | | | | | | | |
| DACR050D14+001121M1 | 1 | 1,1 | G2 | **[m]** | 13,7 | 13,6 | 13,3 | 12,9 | 12,3 | 11,5 | 10,6 | 9,5 | 8,2 | 6,8 | 5,3 | 3,5 | | | |
| DACR050D14+001122T1 | 1 | 1,1 | G2 | **[m]** | 13,7 | 13,6 | 13,3 | 12,9 | 12,3 | 11,5 | 10,6 | 9,5 | 8,2 | 6,8 | 5,3 | 3,5 | | | |
| DACR050D16+001521M1 | 2 | 1,5 | G2 | **[m]** | 15,8 | 15,8 | 15,7 | 15,3 | 14,7 | 14 | 13,1 | 12,1 | 11 | 9,6 | 8 | 6,4 | 4,4 | 2,3 | |
| DACR050D16+001522T1 | 2 | 1,5 | G2 | **[m]** | 15,8 | 15,8 | 15,7 | 15,3 | 14,7 | 14 | 13,1 | 12,1 | 11 | 9,6 | 8 | 6,4 | 4,4 | 2,3 | |
| DACR050D18+002022T1 | 3 | 2 | G2 | **[m]** | 17,7 | 17,9 | 17,9 | 17,6 | 17 | 16,3 | 15,5 | 14,6 | 13,4 | 12,1 | 10,6 | 9,1 | 7,2 | 5,1 | 2,9 |

Performance tolerance as per:
UNI/ISO 9906 Grade 3B

Version with float (/G) available on request.

*Tolérances sur les performances selon normes:*
*UNI/ISO 9906 Niveau 3B*

*Version avec flotteur (/G) disponible sur demande.*

**Tolleranze sulle prestazioni secondo norme:**
**UNI/ISO 9906 Grado 3B**

**Versione con galleggiante (/G) disponibile su richiesta.**

Cod. 996913A/11-26 - Copyright © 2025 Caprari S.p.A - All Rights Reserved

Overall dimensions and weights
*Dimensions d'encombrement et poids*
**Dimensioni di ingombro e pesi**

## DA.R050

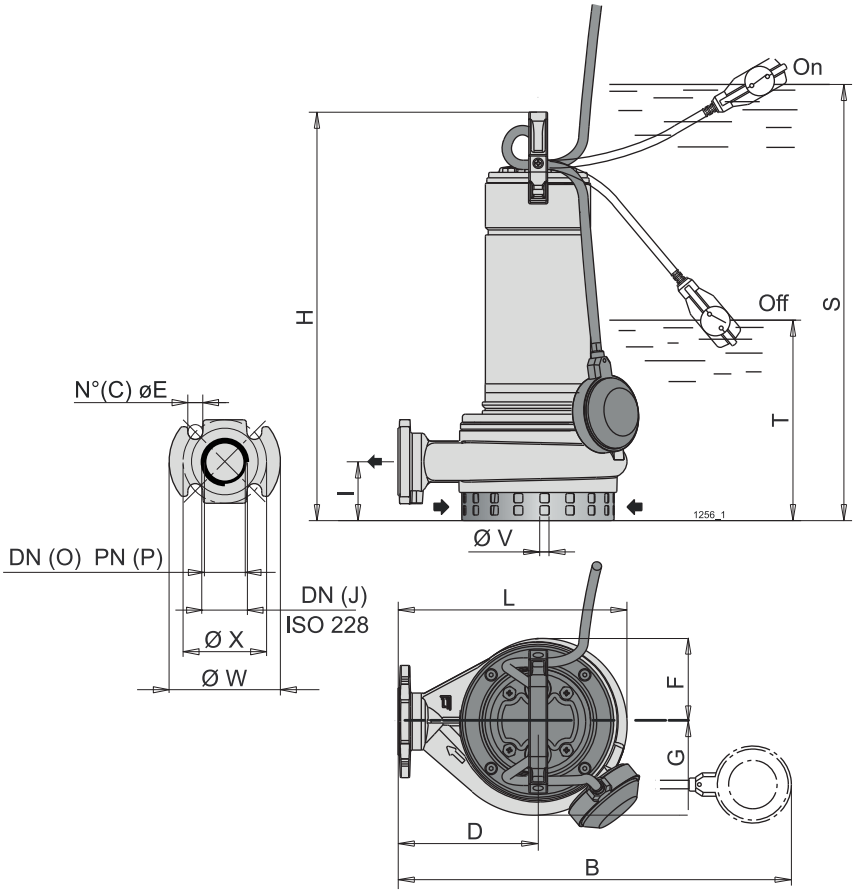


| Electric pump type<br>*Electropompe type*<br>**Elettropompa tipo** | Weight<br>*Poids*<br>**Peso** | **DN** | Cable<br>*Câble*<br>**Cavo** | Cable cross-section<br>*Section du câble*<br>**Sezione del cavo** | Cable length<br>*Longueur de câble*<br>**Lunghezza cavo** | B | C | D | E | F | G | H | I | J | L | O | P | S | T | V | W | X |
|---|---|---|---|---|---|---|---|---|---|---|---|---|---|---|---|---|---|---|---|---|---|---|
| | [kg] | | | [mm²] | [m] | [mm] | | | | | | | | | | | | | | | | |
| DACR050D14+001121M1 | - | G2 | H07RN-F | 1x(3x1) | 10 | 430 | 4 | 150 | 19 | 90 | 108 | 457 | 62 | G2 | 248 | DN50 | 10-16 | 532 | 272 | 10 | 165 | 125 |
| DACR050D14+001122T1 | 23 | G2 | H07RN-F | 1x(4x1) | 10 | 430 | 4 | 150 | 19 | 90 | 108 | 457 | 62 | G2 | 248 | DN50 | 10-16 | 532 | 272 | 10 | 165 | 125 |
| DACR050D16+001521M1 | 22,1 | G2 | H07RN-F | 1x(3x1) | 10 | 430 | 4 | 150 | 19 | 90 | 108 | 487 | 62 | G2 | 248 | DN50 | 10-16 | 562 | 302 | 10 | 165 | 125 |
| DACR050D16+001522T1 | 20 | G2 | H07RN-F | 1x(4x1) | 10 | 430 | 4 | 150 | 19 | 90 | 108 | 457 | 62 | G2 | 248 | DN50 | 10-16 | 532 | 272 | 10 | 165 | 125 |
| DACR050D18+002022T1 | 21,8 | G2 | H07RN-F | 1x(4x1) | 10 | 430 | 4 | 150 | 19 | 90 | 108 | 487 | 62 | G2 | 248 | DN50 | 10-16 | 562 | 302 | 10 | 165 | 125 |

Version with float (/G) available on request. *Version avec flotteur (/G) disponible sur demande.* **Versione con galleggiante (/G) disponibile su richiesta.**

Cod. 996913A/11-26 - Copyright © 2025 Caprari S.p.A - All Rights Reserved

Technical features
*Caracteristiques techniques*
**Caratteristiche tecniche**

| Electric pump type<br>*Electropompe type*<br>**Elettropompa tipo** | Curve<br>*Courbe*<br>**Curva** | Delivery<br>*Refoulement*<br>**Mandata** | Motor<br>*Moteur*<br>**Motore** | | | | |
|---|---|---|---|---|---|---|---|
| | | | Motor power<br>*Puiss. moteur*<br>**Potenza motore** | | Tension<br>*Tension*<br>**Tensione** | Absorption<br>*Intensité*<br>**Assorbimento** | Poles<br>*Pôles*<br>**Poli** |
| | | | $P_1$ | $P_2$ | | In | |
| | N° | DN | [kW] | | [V] | [A] | N° |
| DACR050D14+001121M1 | 1 | G2 | 2 | 1.1 | 230 | 8 | 2 |
| DACR050D14+001122T1 | 1 | G2 | - | 1.1 | 400 | 3 | 2 |
| DACR050D16+001521M1 | 2 | G2 | 2.4 | 1.5 | 230 | 13 | 2 |
| DACR050D16+001522T1 | 2 | G2 | - | 1.5 | 400 | 4.5 | 2 |
| DACR050D18+002022T1 | 3 | G2 | - | 2 | 400 | 5 | 2 |

$P_1$ = Power absorbed by the motor
$P_2$ = Power rated by the motor
Version with float (/G) available on request.

*$P_1$ = Puissance absorbée par le moteur*
*$P_2$ = Puissance restituée par le moteur*
*Version avec flotteur (/G) disponible sur demande.*

**$P_1$ = Potenza assorbita motore**
**$P_2$ = Potenza resa dal motore**
**Versione con galleggiante (/G) disponibile su richiesta.**

Cod. 996913A/11-26 - Copyright © 2025 Caprari S.p.A - All Rights Reserved

Cod. 996913A/11-26 - Copyright © 2025 Caprari S.p.A - All Rights Reserved

Technical features
*Caractéristiques techniques*
**Caratteristiche tecniche**

EXECUTION
Submersible drainage pump made of stainless steel and polymers.
Double shaft seal with oil chamber.
Equipped with float switch for automatic start and stop.

APPLICATIONS
- Clean or slightly dirty water.
- Draining of flooded rooms or tanks.
- Water extraction from ponds, flowing streams, or pits for rainwater collection.
- Irrigation.

OPERATING CONDITIONS
- Maximum liquid temperature: 35 °C (with immersed motor).
- Immersion depth: 5 m max.
- Continuous duty.

MOTOR
- 2-pole induction motor, 50 Hz (n ˜ 2900 rpm).
- Single-phase 230 V ± 10%, with thermal protector.
- Incorporated capacitor.
- H05RN-F cable, 3G0.75 mm², length 5 m, with CEI-UNEL 47166 plug.
- Insulation class F.
- Protection IP 68.

SPECIAL FEATURES ON REQUEST
- Other voltages.
- Other mechanical seal.
- Single-phase version without float

*EXÉCUTION*
*Pompe submersible de drainage en acier inoxydable et polymères.*
*Double étanchéité sur l'arbre avec chambre à huile intermédiaire.*
*Interrupteur à flotteur pour le démarrage et l'arrêt automatique.*

*UTILISATIONS*
- *Pour eau claire ou légèrement chargée.*
- *Le vidage de locaux inondés, bassins, fosses.*
- *Prélèvement d'eau des bassins, cours d'eau ou puits de récupération de l'eau pluviale.*
- *Irrigation.*

*LIMITES D'UTILISATION*
- *Température maximum du liquide : 35 °C (avec moteur submergé).*
- *Profondeur d'immersion : max. 5 m*
- *Service continu.*

*MOTEUR*
- *Moteur à induction à 2 pôles, 50 Hz (n = 2900 t/min).*
- *Monophasé 230 V ± 10 % avec protection thermique.*
- *Condensateur intégré.*
- *Câble H05RN-F, 3G0,75 mm², longueur 5 m, avec fiche CEI-UNEL 47166.*
- *Isolation classe F.*
- *Protection IP 68.*

*EXÉCUTIONS SPÉCIALES SUR DEMANDE*
- *Autres voltages.*
- *Garniture mécanique spéciale.*
- *Version monophasée sans flotteur.*

**ESECUZIONE**
**Pompa sommergibile per il drenaggio in acciaio inox e polimeri.**
**Doppia tenuta sull'albero con camera d'olio interposta.**
**Con interruttore a galleggiante per l'avviamento e l'arresto automatico.**

**IMPIEGHI**
- **Acqua pulita o leggermente sporca.**
- **Svuotamento di locali allagati o vasche.**
- **Prelievo d'acqua da stagni, corsi d'acqua, pozzetti di raccolta dell'acqua piovana.**
- **Irrigazione.**

**LIMITI D'IMPIEGO**
- **Massima temperatura liquido: 35 °C (con motore sommerso).**
- **Profondità di immersione: max 5 m**
- **Servizio continuo.**

**MOTORE**
- **Motore ad induzione a 2 poli, 50 Hz (n ˜ 2900 1/min).**
- **Monofase 230 V ± 10%, con termoprotettore.**
- **Condensatore incorporato.**
- **Cavo H05RN-F, 3G0,75 mm², lunghezza 5 m, con spina CEI-UNEL 47166.**
- **Isolamento classe F.**
- **Protezione IP 68.**

**ESECUZIONI SPECIALI A RICHIESTA**
- **Altre tensioni.**
- **Altra tenuta meccanica.**
- **Versione monofase senza galleggiante**

Pump coding
*Identification du sigle*
**Esemplificazione sigla**

Example - *Exemple* - **Esempio**: DMCR040G08+000321M1/G

**DM C R 040 G 08 + 0003 2 1 M 1 /G**

| | | |
|---|---|---|
| **DM** | = | Series - *Série* - **Serie** |
| **C** | = | 50 Hz frequency - *Fréquence 50 Hz* - **Frequenza 50 Hz** |
| **R** | = | Open impeller - *À roue ouverte* - **Girante aperta** |
| **040** | = | Delivery DN - *DN refoulement* - **DN mandata** |
| **G** | = | Threaded delivery port - *Orifice de refoulement fileté* - **Bocca di mandata filettata** |
| **08** | = | Total head in m indoors - *Hauteur totale en m à l'intérieur* - **Prevalenza totale in m al chiuso** |
| **0003** | = | Nominal power in kW - *Puissance nominale en kW* - **Potenza nominale in kW** |
| **2** | = | Number of poles - *Nombre de pôles* - **Numero di poli** |
| **1** | = | Supply voltage - *Tension d'alimentation* - **Tensione di alimentazione** |
| **M** | = | Single-phase - *Monophasé* - **Monofase** |
| **1** | = | Generational code - *Code de génération* - **Codice generazionale** |
| **/G** | = | With float - *Avec flotteur* - **Con galleggiante** |

Cod. 996913A/11-26 - Copyright © 2025 Caprari S.p.A - All Rights Reserved

Pump construction and materials
*Construction de la pompe et matériaux*
**Costruzione pompa e materiali**

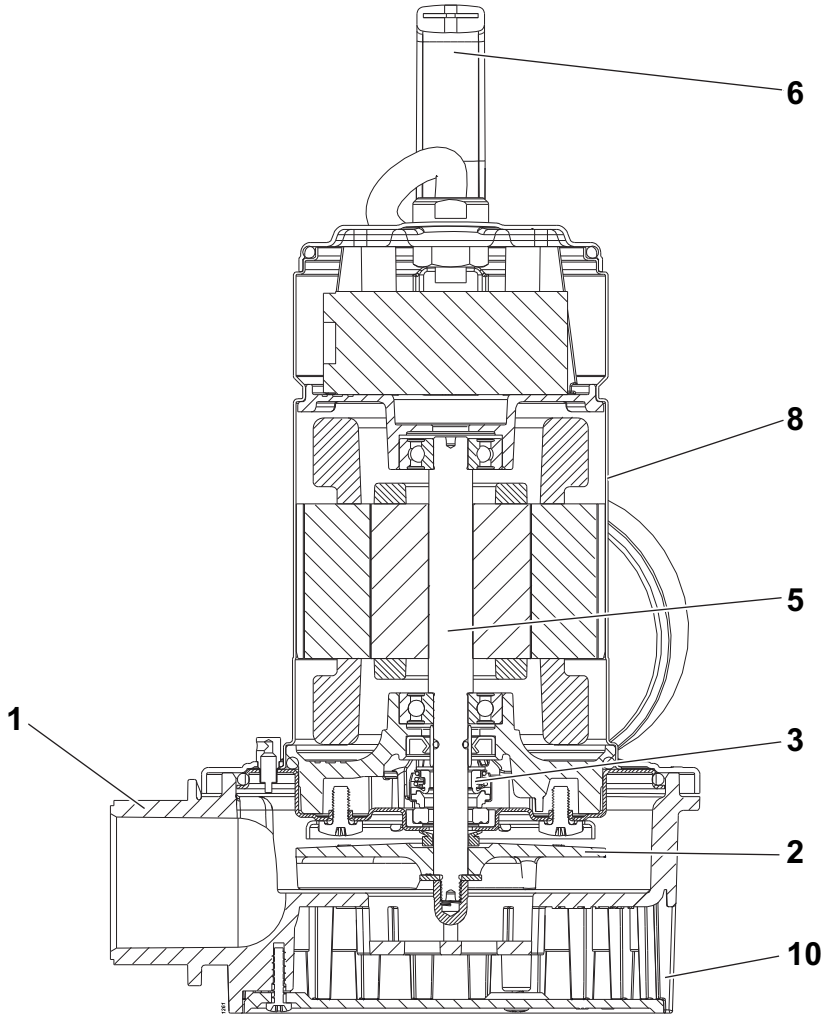


| Pos. | Parts | Materials | *Nomenclature* | *Matériaux* | **Nomenclatura** | **Materiale** |
|---|---|---|---|---|---|---|
| 1 | Pump casing | Technopolymer | *Corps de pomp* | *Polymère technique* | **Corpo pompa** | **Tecnopolimero** |
| 2 | Impeller | Technopolymer | *Roue* | *Polymère technique* | **Girante** | **Tecnopolimero** |
| 3 | Mechanical seal | Alumina/Carbon/ rubber | *Garniture mécanique* | *Alumine/Charbon / caoutchouc* | **Tenuta meccanica** | **Allumina/Carbone/ gomma** |
| 5 | Shaft | Stainless steel | *Arbre* | *Acier inox* | **Albero** | **Acciaio inox** |
| 6 | Handle | Polypropylene | *Poignée* | *Polypropylène* | **Maniglia** | **Polipropilene** |
| 8 | Motor shroud | Stainless steel | *Carénage du moteur* | *Acier inox* | **Mantello motore** | **Acciaio inox** |
| 10 | Filter | Polypropylene | *Filtre* | *Polypropylène* | **Filtro** | **Polipropilene** |

Screws and nuts in stainless steel. *Vis et écrous en acier inox.* **Viti e dadi in acciaio inox.**

Cod. 996913A/11-26 - Copyright © 2025 Caprari S.p.A - All Rights Reserved

Operating data
*Caracteristiques de fonctionnement*
**Caratteristiche di funzionamento**

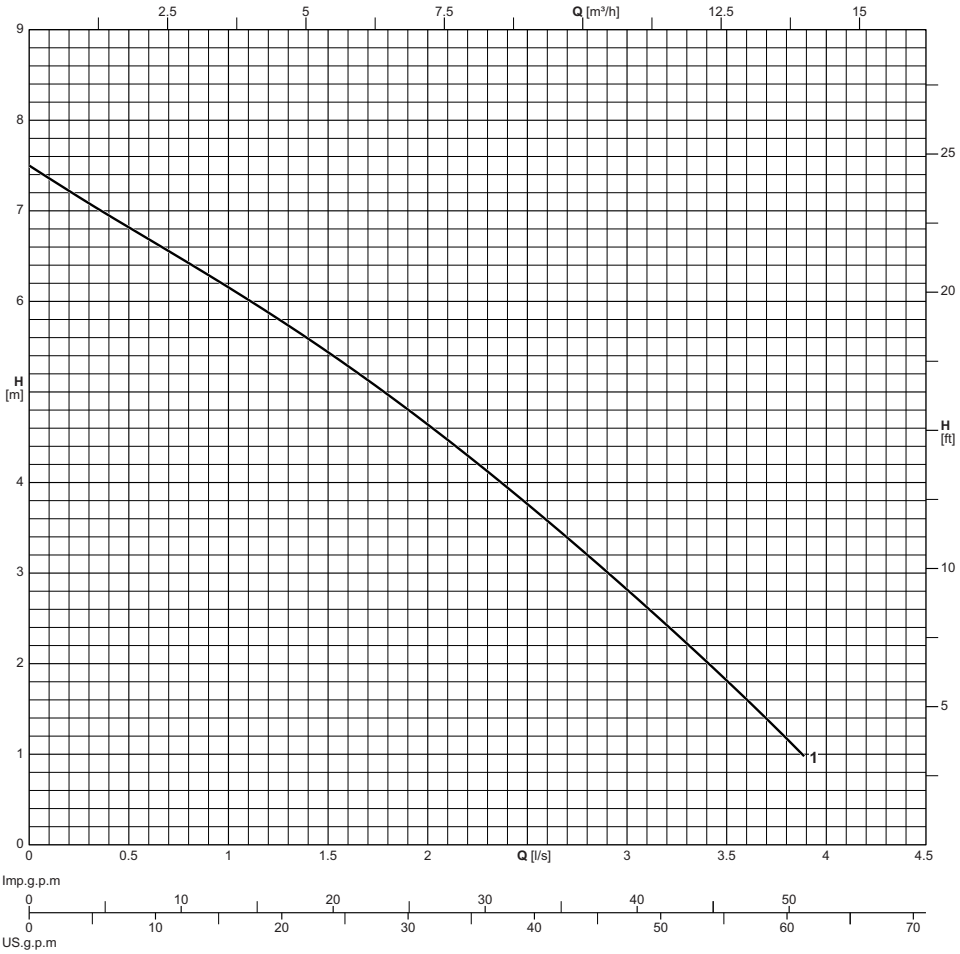


| Electric pump type<br>*Electropompe type*<br>**Elettropompa tipo** | Curve<br>*Courbe*<br>**Curva** | Motor power<br>*Puiss. moteur*<br>**Potenza motore** | Delivery<br>*Refoulement*<br>**Mandata** | Capacity<br>*Debit*<br>**Portata** | | | | | | | | | | | |
|---|---|---|---|---|---|---|---|---|---|---|---|---|---|---|---|
| | | | | **[l/s]** | 0 | 0.4 | 0.8 | 1.2 | 1.6 | 2 | 2.4 | 2.8 | 3.2 | 3.6 | 3.9 |
| | | | | **[l/min]** | 0 | 24 | 48 | 72 | 96 | 120 | 144 | 168 | 192 | 216 | 234 |
| | | | | **[m³/h]** | 0 | 1.4 | 2.9 | 4.3 | 5.8 | 7.2 | 8.6 | 10.1 | 11.5 | 13 | 14 |
| | **N°** | **[kW]** | **DN** | Head<br>*Hauteur*<br>**Prevalenza** | | | | | | | | | | | |
| DMCR040G08+000321M1 | 1 | 0,25 | G1 1/2" | **[m]** | 7,5 | 6,9 | 6,4 | 5,9 | 5,2 | 4,6 | 4 | 3,3 | 2,4 | 1,6 | 1 |

Performance tolerance as per:
UNI/ISO 9906 Grade 3B

Version with float (/G) available on request.

*Tolérances sur les performances selon normes:*
*UNI/ISO 9906 Niveau 3B*

*Version avec flotteur (/G) disponible sur demande.*

**Tolleranze sulle prestazioni secondo norme:**
**UNI/ISO 9906 Grado 3B**

**Versione con galleggiante (/G) disponibile su richiesta.**

Cod. 996913A/11-26 - Copyright © 2025 Caprari S.p.A - All Rights Reserved

Overall dimensions and weights
*Dimensions d'encombrement et poids*
**Dimensioni di ingombro e pesi**

**DM.R040**

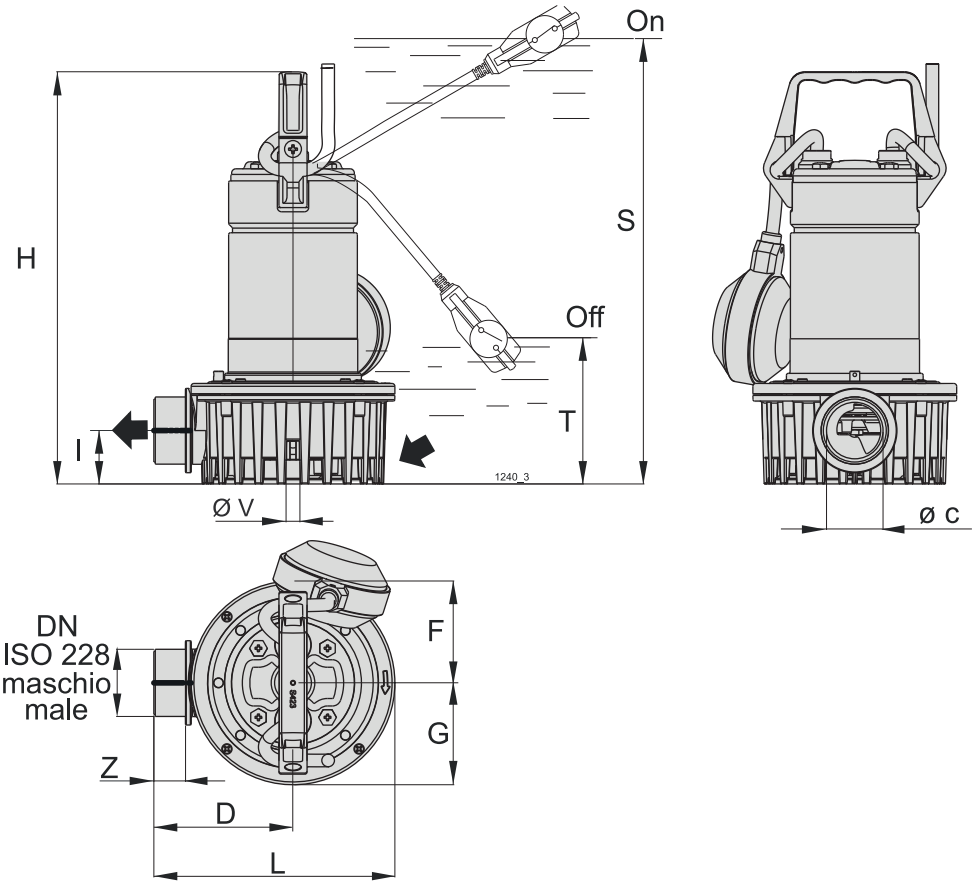


| Electric pump type<br>*Electropompe type*<br>**Elettropompa tipo** | Weight<br>*Poids*<br>**Peso** | **DN** | Cable<br>*Câble*<br>**Cavo** | Cable cross-section<br>*Section du câble*<br>**Sezione del cavo** | Cable length<br>*Longueur de câble*<br>**Lunghezza cavo** | C | D | F | G | H | I | L | S | T | V | Z |
|---|---|---|---|---|---|---|---|---|---|---|---|---|---|---|---|---|
| | **[kg]** | | | **[mm²]** | **[m]** | **[mm]** | | | | | | | | | | |
| DMCR040G08+000321M1 | 4,4 | G1 1/2" | H05RN-F | 1x(3x0,75) | 5 | 38,2 | 99 | 72,5 | 72,5 | 293,4 | 38 | 171,5 | 370 | 110 | 10 | 22,5 |

Version with float (/G) available on request. *Version avec flotteur (/G) disponible sur demande.* **Versione con galleggiante (/G) disponibile su richiesta.**

Cod. 996913A/11-26 - Copyright © 2025 Caprari S.p.A - All Rights Reserved

Technical features
*Caracteristiques techniques*
**Caratteristiche tecniche**

| Electric pump type<br>*Electropompe type*<br>**Elettropompa tipo** | Curve<br>*Courbe*<br>**Curva** | Delivery<br>*Refoulement*<br>**Mandata** | Motor<br>*Moteur*<br>**Motore** | | | | |
|---|---|---|---|---|---|---|---|
| | | | Motor power<br>*Puiss. moteur*<br>**Potenza motore** | | Tension<br>*Tension*<br>**Tensione** | Absorption<br>*Intensité*<br>**Assorbimento** | Poles<br>*Pôles*<br>**Poli** |
| | | | $P_1$ | $P_2$ | | In | |
| | **N°** | **DN** | **[kW]** | | **[V]** | **[A]** | **N°** |
| DMCR040G08+000321M1 | 1 | G1 1/2" | 0.4 | 0.25 | 230 | 2 | 2 |

$P_1$ = Power absorbed by the motor
$P_2$ = Power rated by the motor
Version with float (/G) available on request.

*$P_1$ = Puissance absorbée par le moteur*
*$P_2$ = Puissance restituée par le moteur*
*Version avec flotteur (/G) disponible sur demande.*

**$P_1$ = Potenza assorbita motore**
**$P_2$ = Potenza resa dal motore**
**Versione con galleggiante (/G) disponibile su richiesta.**

Cod. 996913A/11-26 - Copyright © 2025 Caprari S.p.A - All Rights Reserved

Cod. 996913A/11-26 - Copyright © 2025 Caprari S.p.A - All Rights Reserved

Technical features
*Caractéristiques techniques*
**Caratteristiche tecniche**

EXECUTION
Single-impeller submersible drainage pumps with open impeller and wear plate.
DR up to 3kW: DN70 pipe union.
DR up to 4kW: with G 3' external threaded outlet.
DR over 5kW: discharge connection DN100
Double mechanical frontal seal.
Single-phase version with standard float switch

APPLICATIONS
- Building sites and road works.
- Pumping of water containing abrasive materials

OPERATING LIMITS
- Liquid temperature up to 40 °C.
- Maximum immersion depth: 20 m.
- Minimum immersion depth: 457 mm.

MOTOR
- 2-pole induction motor, 50Hz (n ≈ 2900 1/min).
- DR: three-phase 400V ± 10% (380-400-415) Cable H07RN-F, 4G1 mm², length 10 m up to 4kW and 20 m for models over 5kW
- DR: single-phase 230V ± 10% (220-230-240).
- Thermal probes for models over 5kW.
- Class F insulation.
- IP 68 protection (for continuous immersion).

SPECIAL EXECUTIONS ON REQUEST
- Other voltages.
- Other mechanical seal.
- Cable lengths other than standard
- Motor for inverter use.

*EXÉCUTION*
*Pompes submersibles de drainage à roue ouverte et plaque d'usure.*
*DR jusqu'à 3kW : raccord de tuyauterie DN70.*
*DR jusqu'à 4kW : avec sortie filetée externe G 3'.*
*DR plus de 5kW : raccord de refoulement DN100*
*Double garniture mécanique frontale.*
*Version monophasée avec interrupteur à flotteur standard*

*APPLICATION*
- *Chantiers de construction et travaux routiers.*
- *Pompage d'eau contenant des matériaux abrasifs*

*LIMITES DE FONCTIONNEMEN*
- *Température du liquide jusqu'à 40 °C.*
- *Profondeur d'immersion maximale : 20 m.*
- *Profondeur d'immersion minimale : 457 mm.*

*MOTEUR*
- *Moteur à induction à 2 pôles, 50Hz (n ≈ 2900 1/ min).*
- *DR : triphasé 400V ± 10% (380-400-415) Câble H07RN-F, 4G1 mm², longueur 10 m jusqu'à 4kW et 20 m pour les modèles de plus de 5kW.*
- *DR : monophasé 230V ± 10% (220-230-240).*
- *Sondes thermiques pour les modèles de plus de 5kW.*
- *Isolation de classe F.*
- *Protection IP 68 (pour immersion continue).*

*EXÉCUTIONS SPÉCIALES SUR DEMANDE*
- *Autres tensions.*
- *Autre garniture mécanique.*
- *Longueurs de câble autres que standard*
- *Moteur pour utilisation avec variateur.*

**ESECUZIONE**
**Pompe monogiranti sommergibili per il drenaggio, con girante aperta e piastra di usura.**
**DR fino a 3kW: bocchettone DN70.**
**DR fino a 4kW: con bocchettone con filettata esterna G 3".**
**DR oltre 5kW: bocca di mandata DN100**
**Doppia tenuta meccanica frontale.**
**Versione monofase con galleggiante standard**

**IMPIEGHI**
- **Cantieri edili e stradali.**
- **Pompaggio di acque contenenti sostanze abrasive**

**LIMITI D'IMPIEGO**
- **Temperatura liquido fino a 40 °C.**
- **Profondità massima di immersione: 20 m.**
- **Profondità minima di immersione: 457 mm.**

**MOTORE**
- **Motore a induzione a 2 poli, 50Hz (n ≈ 2900 1/min).**
- **DR: trifase 400V ± 10% (380-400-415) Cavo H07RN-F, 4G1 mm², lunghezza 10 m fino a 4kW e 20 m per modelli oltre 5kW**
- **DR: monofase 230V ± 10% (220-230-240).**
- **Sonde termiche per modelli oltre 5kW.**
- **Isolamento classe F.**
- **Protezione IP 68 (per immersione continua).**

**ESECUZIONI SPECIALI A RICHIESTA**
- **Altre tensioni.**
- **Altra tenuta meccanica.**
- **Lunghezza cavo diversa dallo standard**
- **Motore predisposto per il funzionamento con inverter.**

Pump coding
*Identification du sigle*
**Esemplificazione sigla**

Example - *Exemple* - **Esempio**: DRCR150B30+011022T1

**DR C R 150 B 30 + 0110 2 2 T 1**

**DR** = Series - *Série* - **Serie**
**C** = 50 Hz frequency - *Fréquence 50 Hz* - **Frequenza 50 Hz**
**R** = Open impeller - *À roue ouverte* - **Girante aperta**
**150** = Delivery DN - *DN refoulement* - **DN mandata**
**B** = Discharge connection - *Raccord de refoulement* - **Bocchettone di mandata**
**30** = Total head in m indoors - *Hauteur totale en m à l'intérieur* - **Prevalenza totale in m al chiuso**
**0110** = Nominal power in kW - *Puissance nominale en kW* - **Potenza nominale in kW**
**2** = Number of poles - *Nombre de pôles* - **Numero di poli**
**2** = Supply voltage - *Tension d'alimentation* - **Tensione di alimentazione**
**T** = Single-phase (T = Three-phase) - *Monophasé (T = Triphasé)* - **Monofase (T = Trifase)**
**1** = Generational code - *Code de génération* - **Codice generazionale**

Cod. 996913A/11-26 - Copyright © 2025 Caprari S.p.A - All Rights Reserved

Pump construction and materials
*Construction de la pompe et matériaux*
**Costruzione pompa e materiali**

## DR.R070

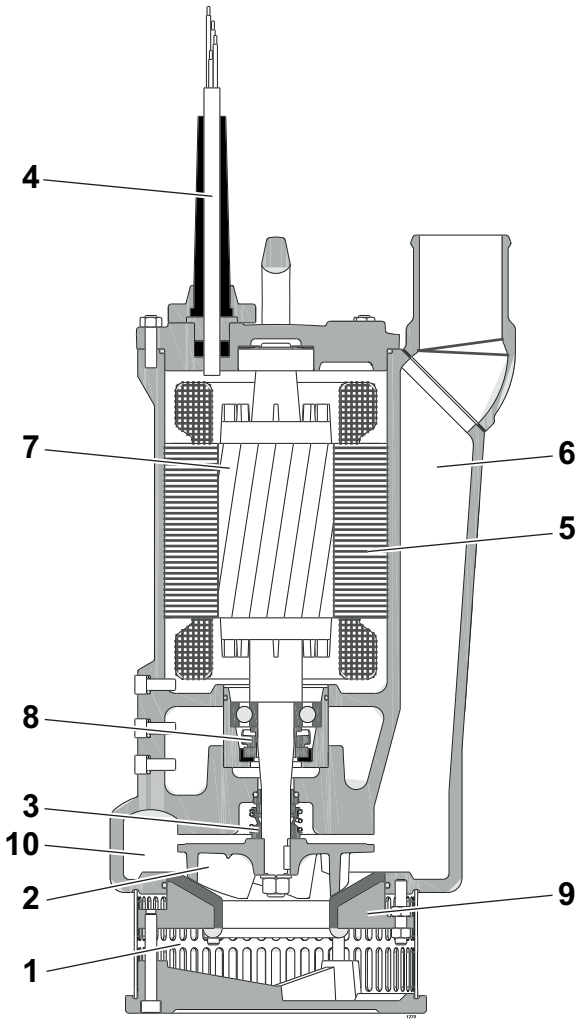


| Pos. | Parts | Materials | *Nomenclature* | *Matériaux* | Nomenclatura | Materiale |
|---|---|---|---|---|---|---|
| 1 | Strainer | Aluminium | *Crépine* | *Aluminium* | **Succheruola** | **Alluminio** |
| 2 | Impeller (DR.R070.16) | Cast iron | *Roue (DR.R070.16)* | *Fonte grise* | **Girante (DR.R070.16)** | **Ghisa grigia** |
| 2 | Impeller | Stainless steel | *Roue* | *Acier inox* | **Girante** | **Acciaio inox** |
| 3 | Mechanical seal on pump side | Silicon carbide/silicon carbide | *Garniture mécanique côté pompe* | *Carbure de silicium/ carbure de silicium* | **Tenuta meccanica (lato pompa)** | **Carburo di silicio/ carburo di silicio** |
| 4 | Round power cable | - | *Câble rond d'alimentation* | - | **Cavo tondo alimentazione** | - |
| 5 | Stator | Electrical steel | *Stator* | *Tôle magnétique* | **Statore** | **Lamierino magnetico** |
| 6 | Delivery body | Aluminium | *Corps de refoulement* | *Aluminium* | **Corpo di mandata** | **Alluminio** |
| 6 | Motor casing | Aluminium | *Enveloppe du moteur* | *Aluminium* | **Carcassa motore** | **Alluminio** |
| 7 | Rotor | Electrical steel | *Rotor* | *Tôle magnétique* | **Rotore** | **Lamierino magnetico** |
| 8 | Mechanical seal | Ceramic/graphite | *Garniture mécanique* | *Céramique/graphite* | **Tenuta meccanica** | **Ceramica/grafite** |
| 9 | Wear plate | Aluminium/rubber | *Plaque d'usure* | *Aluminium/caoutchouc* | **Piastra di usura** | **Alluminio/gomma** |
| 10 | Pump casing | Aluminium | *Corps de pomp* | *Aluminium* | **Corpo pompa** | **Alluminio** |

Screws and nuts in stainless steel. *Vis et écrous en acier inox.* **Viti e dadi in acciaio inox.**

Cod. 996913A/11-26 - Copyright © 2025 Caprari S.p.A - All Rights Reserved

Pump construction and materials
*Construction de la pompe et matériaux*
**Costruzione pompa e materiali**

## DR.R100

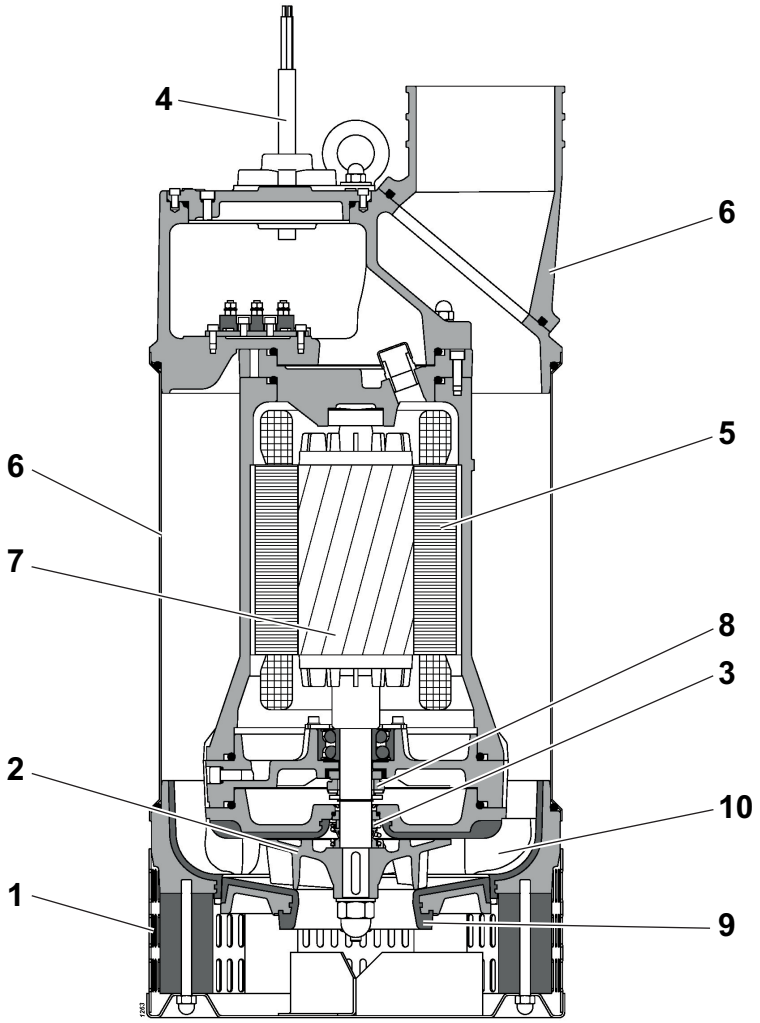


| Pos. | Parts | Materials | *Nomenclature* | *Matériaux* | **Nomenclatura** | **Materiale** |
|---|---|---|---|---|---|---|
| **1** | Strainer | Stainless steel | *Crépine* | *Acier inox* | **Succheruola** | **Acciaio inox** |
| **2** | Impeller | Nodular cast iron | *Roue* | *Fonte sphéroïdale* | **Girante** | **Ghisa sferoidale** |
| **3** | Mechanical seal on pump side | Silicon carbide/silicon carbide | *Garniture mécanique côté pompe* | *Carbure de silicium/ carbure de silicium* | **Tenuta meccanica (lato pompa)** | **Carburo di silicio/ carburo di silicio** |
| **4** | Round power cable | - | *Câble rond d'alimentation* | - | **Cavo tondo alimentazione** | - |
| **5** | Stator | Electrical steel | *Stator* | *Tôle magnétique* | **Statore** | **Lamierino magnetico** |
| **6** | Delivery body | Cast iron | *Corps de refoulement* | *Fonte grise* | **Corpo di mandata** | **Ghisa grigia** |
| **6** | Motor casing | Cast iron | *Enveloppe du moteur* | *Fonte grise* | **Carcassa motore** | **Ghisa grigia** |
| **7** | Shaft with rotor | Stainless steel/ Magnetic steel | *Arbre avec rotor* | *Acier inox/Tôle magnétique* | **Albero con rotore** | **Acciaio inox/ Lamierino magnetico** |
| **8** | Mechanical seal | Ceramic/graphite | *Garniture mécanique* | *Céramique/graphite* | **Tenuta meccanica** | **Ceramica/grafite** |
| **9 *** | Wear plate | Cast iron | *Plaque d'usure* | *Fonte grise* | **Piastra di usura** | **Ghisa grigia** |
| **9** | Wear plate | Cast iron/rubber | *Plaque d'usure* | *Fonte grise/caoutchouc* | **Piastra di usura** | **Ghisa grigia/gomma** |
| **10** | Pump casing | Cast iron | *Corps de pomp* | *Fonte grise* | **Corpo pompa** | **Ghisa grigia** |

Screws and nuts in stainless steel.
* DR.R100.60, DR.R100.62

*Vis et écrous en acier inox.*
** DR.R100.60, DR.R100.62*

**Viti e dadi in acciaio inox.**
*** DR.R100.60, DR.R100.62**

Cod. 996913A/11-26 - Copyright © 2025 Caprari S.p.A - All Rights Reserved

Pump construction and materials
*Construction de la pompe et matériaux*
**Costruzione pompa e materiali**

## DR.R150

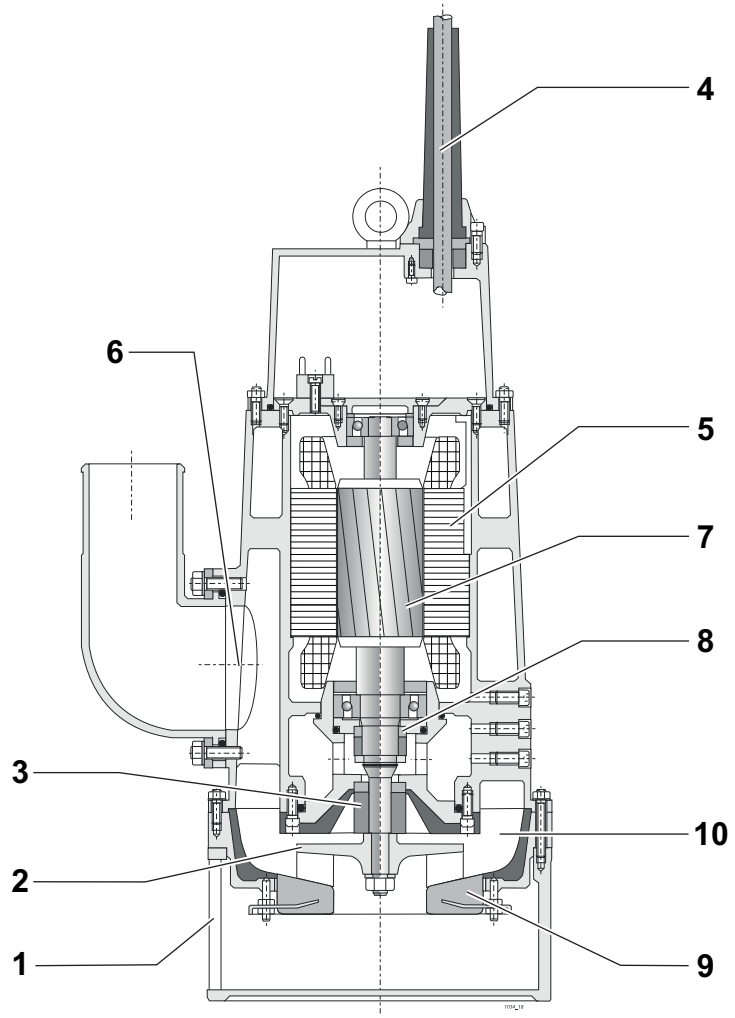


| Pos. | Parts | Materials | *Nomenclature* | *Matériaux* | Nomenclatura | Materiale |
|---|---|---|---|---|---|---|
| 1 | Strainer (DR.R150.35) | Aluminium | *Crépine (DR.R150.35)* | *Aluminium* | **Succheruola (DR.R150.35)** | **Alluminio** |
| 1 | Strainer | Stainless steel | *Crépine* | *Acier inox* | **Succheruola** | **Acciaio inox** |
| 2 | Impeller | Nodular cast iron | *Roue* | *Fonte sphéroïdale* | **Girante** | **Ghisa sferoidale** |
| 2 | Impeller (DR.R150.35) | Stainless steel | *Roue (DR.R150.35)* | *Acier inox* | **Girante (DR.R150.35)** | **Acciaio inox** |
| 3 | Mechanical seal on pump side | Silicon carbide/silicon carbide | *Garniture mécanique côté pompe* | *Carbure de silicium/ carbure de silicium* | **Tenuta meccanica (lato pompa)** | **Carburo di silicio/ carburo di silicio** |
| 4 | Round power cable | - | *Câble rond d'alimentation* | - | **Cavo tondo alimentazione** | - |
| 5 | Stator | Electrical steel | *Stator* | *Tôle magnétique* | **Statore** | **Lamierino magnetico** |
| 6 | Delivery body (DR.R150.35) | Aluminium | *Corps de refoulement (DR.R150.35)* | *Aluminium* | **Corpo di mandata (DR.R150.35)** | **Alluminio** |
| 6 | Delivery body | Cast iron | *Corps de refoulement* | *Fonte grise* | **Corpo di mandata** | **Ghisa grigia** |
| 6 | Motor casing (DR.R150.35) | Aluminium | *Enveloppe du moteur (DR.R150.35)* | *Aluminium* | **Carcassa motore (DR.R150.35)** | **Alluminio** |
| 6 | Motor casing | Cast iron | *Enveloppe du moteur* | *Fonte grise* | **Carcassa motore** | **Ghisa grigia** |
| 7 | Rotor (DR.R150.35) | Electrical steel | *Rotor (DR.R150.35)* | *Tôle magnétique* | **Rotore (DR.R150.35)** | **Lamierino magnetico** |
| 7 | Shaft with rotor | Stainless steel/ Magnetic steel | *Arbre avec rotor* | *Acier inox/Tôle magnétique* | **Albero con rotore** | **Acciaio inox/ Lamierino magnetico** |
| 8 | Mechanical seal | Ceramic/graphite | *Garniture mécanique* | *Céramique/graphite* | **Tenuta meccanica** | **Ceramica/grafite** |
| 9 | Wear plate | Cast iron | *Plaque d'usure* | *Fonte grise* | **Piastra di usura** | **Ghisa grigia** |
| 9 | Wear plate (DR.R150.35) | Stainless steel/rubber | *Plaque d'usure (DR.R150.35)* | *Acier inox/caoutchouc* | **Piastra di usura (DR.R150.35)** | **Acciaio inox/gomma** |
| 10 | Pump casing (DR.R150.35) | Aluminium | *Corps de pomp (DR.R150.35)* | *Aluminium* | **Corpo pompa (DR.R150.35)** | **Alluminio** |
| 10 | Pump casing | Cast iron | *Corps de pomp* | *Fonte grise* | **Corpo pompa** | **Ghisa grigia** |

Screws and nuts in stainless steel. *Vis et écrous en acier inox.* **Viti e dadi in acciaio inox.**

Cod. 996913A/11-26 - Copyright © 2025 Caprari S.p.A - All Rights Reserved

Operating data
*Caracteristiques de fonctionnement*
**Caratteristiche di funzionamento**

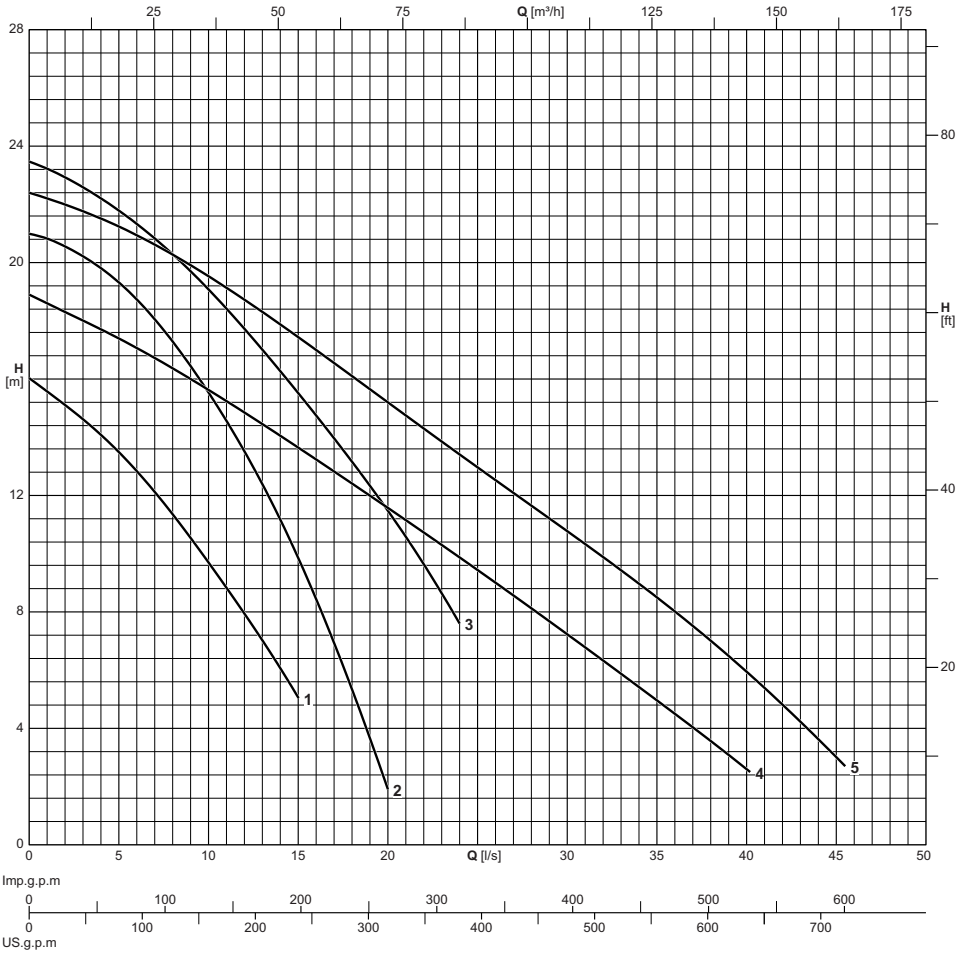


| Electric pump type<br>*Electropompe type*<br>**Elettropompa tipo** | Curve<br>*Courbe*<br>**Curva** | Motor power<br>*Puiss. moteur*<br>**Potenza motore** | Delivery<br>*Refoulement*<br>**Mandata** | Capacity<br>*Debit*<br>**Portata** | | | | | | | | | | | | |
|---|---|---|---|---|---|---|---|---|---|---|---|---|---|---|---|---|
| | | | | **[l/s]** | 0 | 4 | 8 | 12 | 16 | 20 | 24 | 28 | 32 | 36 | 40 | 44 |
| | | | | **[l/min]** | 0 | 240 | 480 | 720 | 960 | 1200 | 1440 | 1680 | 1920 | 2160 | 2400 | 2640 |
| | | | | **[m³/h]** | 0 | 14.4 | 28.8 | 43.2 | 57.6 | 72 | 86.4 | 100.8 | 115.2 | 129.6 | 144 | 158.4 |
| | **N°** | **[kW]** | **DN** | Head<br>*Hauteur*<br>**Prevalenza** | | | | | | | | | | | | |
| DRCR070B16+002221M1 | 1 | 2,2 | 70 | **[m]** | 16 | 14,1 | 11,3 | 8 | | | | | | | | |
| DRCR070B16+002222T1 | 1 | 2,2 | 70 | **[m]** | 16 | 14,1 | 11,3 | 8 | | | | | | | | |
| DRCR070B21+003522T1 | 2 | 3,5 | 70 | **[m]** | 21 | 19,8 | 17,3 | 13,5 | 8,4 | 1,9 | | | | | | |
| DRCR070G23+004122T1 | 3 | 4,1 | G 3" | **[m]** | 23,5 | 22,2 | 20,3 | 17,7 | 14,7 | 11,5 | 7,6 | | | | | |
| DRCR100B19+005522T1 | 4 | 5,2 | 100 | **[m]** | 18,9 | 17,7 | 16,4 | 14,9 | 13,2 | 11,6 | 9,9 | 8,1 | 6,3 | 4,5 | 2,6 | |
| DRCR100B23+006522T1 | 5 | 6,1 | 100 | **[m]** | 22,4 | 21,5 | 20,3 | 18,7 | 17 | 15,2 | 13,4 | 11,6 | 9,9 | 8 | 5,9 | 3,6 |

Performance tolerance as per:
UNI/ISO 9906 Grade 3B

*Tolérances sur les performances selon normes:*
*UNI/ISO 9906 Niveau 3B*

**Tolleranze sulle prestazioni secondo norme:**
**UNI/ISO 9906 Grado 3B**

Cod. 996913A/11-26 - Copyright © 2025 Caprari S.p.A - All Rights Reserved

Overall dimensions and weights
*Dimensions d'encombrement et poids*
**Dimensioni di ingombro e pesi**

**DR.R070**

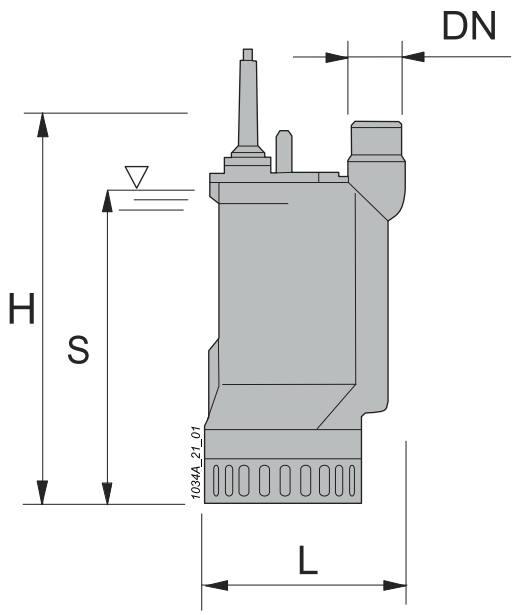


**DR.R100**

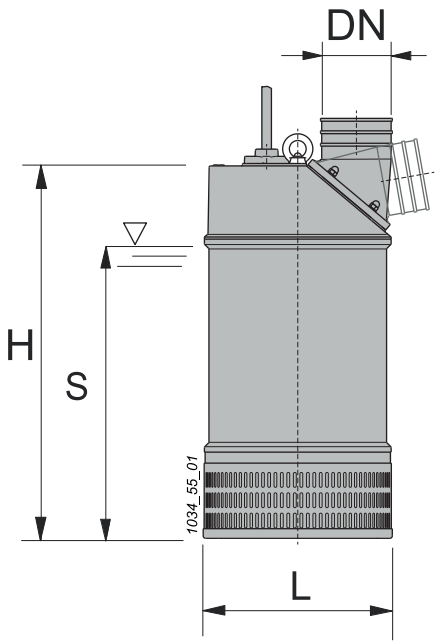


| Electric pump type<br>*Electropompe type*<br>**Elettropompa tipo** | Weight<br>*Poids*<br>**Peso** | **DN** | Cable<br>*Câble*<br>**Cavo** | Cable cross-section<br>*Section du câble*<br>**Sezione dei cavo** | Cable length<br>*Longueur de câble*<br>**Lunghezza cavo** | H | L | S |
|---|---|---|---|---|---|---|---|---|
| | **[kg]** | | | **[mm²]** | **[m]** | **[mm]** | | |
| DRCR070B16+002221M1 | 33 | 70 | H07RN-F | 1x(4x2,5) | 20 | 534 | 284 | 457 |
| DRCR070B16+002222T1 | 30 | 70 | H07RN-F | 1x(4x2,5) | 10 | 534 | 284 | 457 |
| DRCR070B21+003522T1 | 31,5 | 70 | H07RN-F | 1x(4x1.5) | 10 | 534 | 284 | 457 |
| DRCR070G23+004122T1 | 35 | G 3" | H07RN-F | 1x(4x2.5) | 10 | 534 | 284 | 457 |
| DRCR100B19+005522T1 | 125 | 100 | S1RN8-F | 1x(4x2.5+3x1) | 20 | 811 | 333 | 150 |
| DRCR100B23+006522T1 | 130 | 100 | S1RN8-F | 1x(4x2.5+3x1) | 20 | 811 | 333 | 150 |

Cod. 996913A/11-26 - Copyright © 2025 Caprari S.p.A - All Rights Reserved

Technical features
*Caracteristiques techniques*
**Caratteristiche tecniche**

| Electric pump type<br>*Electropompe type*<br>**Elettropompa tipo** | Curve<br>*Courbe*<br>**Curva** | Delivery<br>*Refoulement*<br>**Mandata** | Motor<br>*Moteur*<br>**Motore** | | | | |
|---|---|---|---|---|---|---|---|
| | | | Motor power<br>*Puiss. moteur*<br>**Potenza motore** | | Tension<br>*Tension*<br>**Tensione** | Absorption<br>*Intensité*<br>**Assorbimento** | Poles<br>*Pôles*<br>**Poli** |
| | | | $P_1$ | $P_2$ | | In | |
| | N° | DN | [kW] | | [V] | [A] | N° |
| DRCR070B16+002221M1 | 1 | 70 | 3 | 2.2 | 230 | 14 | 2 |
| DRCR070B16+002222T1 | 1 | 70 | 3 | 2.2 | 400 | 5.2 | 2 |
| DRCR070B21+003522T1 | 2 | 70 | 4.6 | 3.5 | 400 | 8 | 2 |
| DRCR070G23+004122T1 | 3 | G 3" | 6.2 | 4.1 | 400 | 9.9 | 2 |
| DRCR100B19+005522T1 | 4 | 100 | 6 | 5.2 | 230 | 11 | 2 |
| DRCR100B19+005522T1 | 4 | 100 | 6 | 5.2 | 400 | 11 | 2 |
| DRCR100B23+006522T1 | 5 | 100 | 7.2 | 6.1 | 230 | 13 | 2 |
| DRCR100B23+006522T1 | 5 | 100 | 7.2 | 6.1 | 400 | 13 | 2 |

$P_1$ = Power absorbed by the motor
$P_2$ = Power rated by the motor

*$P_1$ = Puissance absorbée par le moteur*
*$P_2$ = Puissance restituée par le moteur*

**$P_1$ = Potenza assorbita motore**
**$P_2$ = Potenza resa dal motore**

Cod. 996913A/11-26 - Copyright © 2025 Caprari S.p.A - All Rights Reserved

Operating data
*Caracteristiques de fonctionnement*
**Caratteristiche di funzionamento**

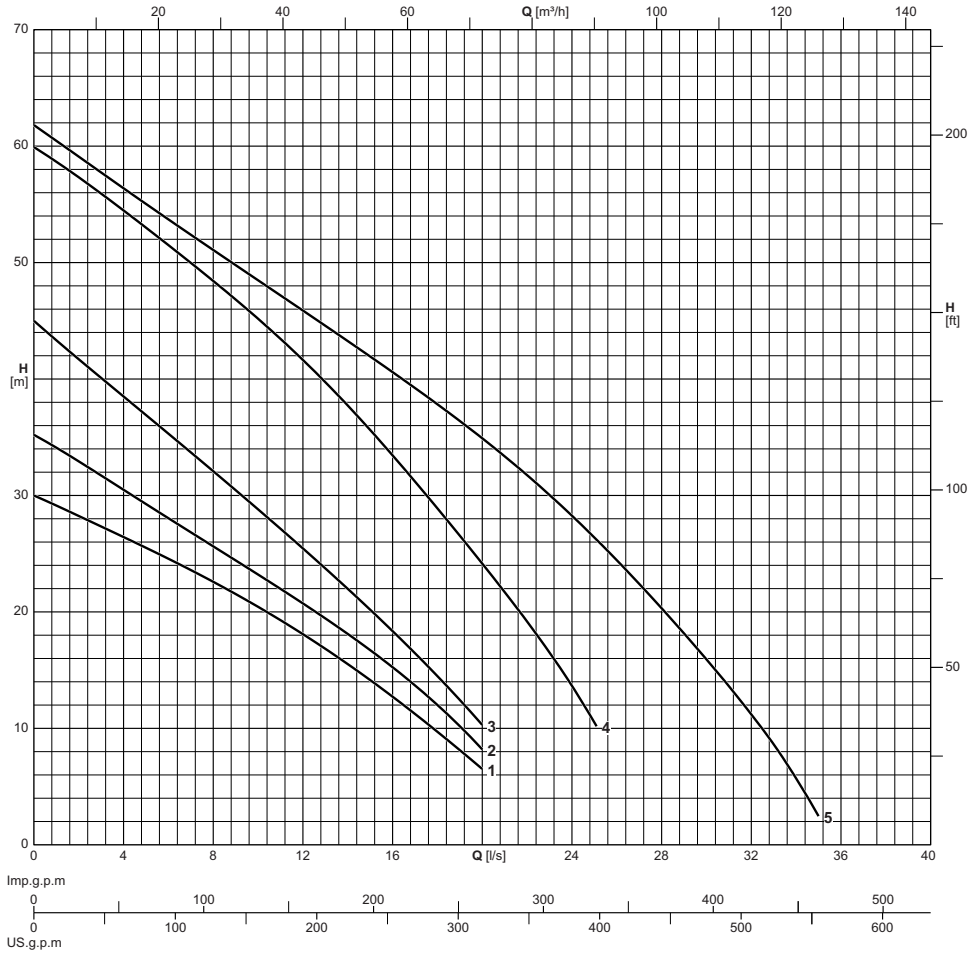


| Electric pump type *Electropompe type* **Elettropompa tipo** | Curve *Courbe* **Curva** | Motor power *Puiss. moteur* **Potenza motore** | Delivery *Refoulement* **Mandata** | Capacity *Debit* **Portata** | | | | | | | | | | | | | | | | | | | |
|---|---|---|---|---|---|---|---|---|---|---|---|---|---|---|---|---|---|---|---|---|---|---|---|
| | | | | **[l/s]** | 0 | 2 | 4 | 6 | 8 | 10 | 12 | 14 | 16 | 18 | 20 | 22 | 24 | 26 | 28 | 30 | 32 | 34 |
| | | | | **[l/min]** | 0 | 120 | 240 | 360 | 480 | 600 | 720 | 840 | 960 | 1080 | 1200 | 1320 | 1440 | 1560 | 1680 | 1800 | 1920 | 2040 |
| | | | | **[m³/h]** | 0 | 7.2 | 14.4 | 21.6 | 28.8 | 36 | 43.2 | 50.4 | 57.6 | 64.8 | 72 | 79.2 | 86.4 | 93.6 | 100.8 | 108 | 115.2 | 122.4 |
| | **N°** | **[kW]** | **DN** | Head *Hauteur* **Prevalenza** | | | | | | | | | | | | | | | | | | | |
| DRCR100B30+005522T1 | 1 | 5,2 | 100 | **[m]** | 30 | 28,2 | 26,4 | 24,6 | 22,6 | 20,4 | 18,1 | 15,5 | 12,7 | 9,7 | 6,5 | | | | | | | | |
| DRCR100B35+006522T1 | 2 | 6,1 | 100 | **[m]** | 35,2 | 32,9 | 30,5 | 28 | 25,6 | 23,2 | 20,7 | 18,1 | 15,2 | 12 | 8,2 | | | | | | | | |
| DRCR100B45+008122T1 | 3 | 7,5 | 100 | **[m]** | 45 | 41,7 | 38,5 | 35,3 | 32,1 | 28,8 | 25,4 | 22 | 18,3 | 14,5 | 10,3 | | | | | | | | |
| DRCR100B60+011022T1 | 4 | 11 | 100 | **[m]** | 59,9 | 57,3 | 54,5 | 51,5 | 48,4 | 45,2 | 41,6 | 37,6 | 33,5 | 28,9 | 24,1 | 19,2 | 13,7 | | | | | | |
| DRCR100B62+015022T1 | 5 | 15 | 100 | **[m]** | 61,8 | 59,1 | 56,4 | 53,7 | 51,1 | 48,5 | 45,9 | 43,2 | 40,6 | 37,8 | 34,9 | 31,7 | 28,4 | 24,4 | 20,2 | 15,9 | 11,1 | 5,6 | |

Performance tolerance as per:
UNI/ISO 9906 Grade 3B

*Tolérances sur les performances selon normes:*
*UNI/ISO 9906 Niveau 3B*

**Tolleranze sulle prestazioni secondo norme:**
**UNI/ISO 9906 Grado 3B**

Cod. 996913A/11-26 - Copyright © 2025 Caprari S.p.A - All Rights Reserved

## DR.R100

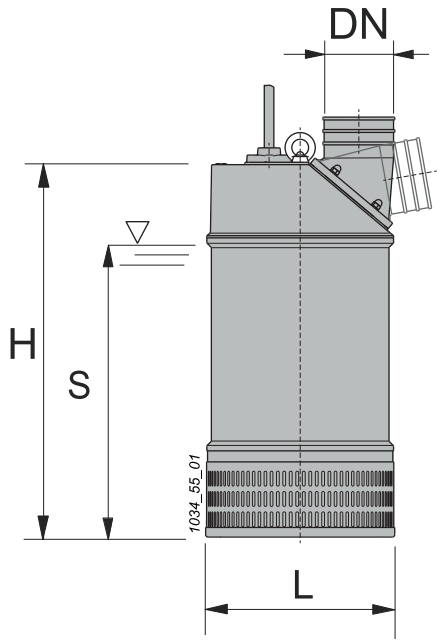


| Electric pump type<br>*Electropompe type*<br>**Elettropompa tipo** | Weight<br>*Poids*<br>**Peso** | **DN** | Cable<br>*Câble*<br>**Cavo** | Cable cross-section<br>*Section du câble*<br>**Sezione del cavo** | Cable length<br>*Longueur de câble*<br>**Lunghezza cavo** | H | L | S |
|---|---|---|---|---|---|---|---|---|
| | **[kg]** | | | **[mm²]** | **[m]** | **[mm]** | | |
| DRCR100B30+005522T1 | 125 | 100 | S1RN8-F | 1x(4x2.5+3x1) | 20 | 811 | 333 | 150 |
| DRCR100B35+006522T1 | 130 | 100 | S1RN8-F | 1x(4x2.5+3x1) | 20 | 811 | 333 | 150 |
| DRCR100B45+008122T1 | 135 | 100 | S1RN8-F | 1x(4x4+3x1) | 20 | 811 | 333 | 150 |
| DRCR100B60+011022T1 | 192 | 100 | 07RN8-F | 1x(7x4+2x1.5) | 20 | 877 | 395 | 200 |
| DRCR100B62+015022T1 | 204 | 100 | 07RN8-F | 1x(7x4+2x1.5) | 20 | 877 | 395 | 200 |

Cod. 996913A/11-26 - Copyright © 2025 Caprari S.p.A - All Rights Reserved

Technical features
*Caracteristiques techniques*
**Caratteristiche tecniche**

| Electric pump type<br>*Electropompe type*<br>**Elettropompa tipo** | Curve<br>*Courbe*<br>**Curva** | Delivery<br>*Refoulement*<br>**Mandata** | Motor<br>*Moteur*<br>**Motore** | | | | |
|---|---|---|---|---|---|---|---|
| | | | Motor power<br>*Puiss. moteur*<br>**Potenza motore** | | Tension<br>*Tension*<br>**Tensione** | Absorption<br>*Intensité*<br>**Assorbimento** | Poles<br>*Pôles*<br>**Poli** |
| | | | $P_1$ | $P_2$ | | In | |
| | **N°** | **DN** | **[kW]** | | **[V]** | **[A]** | **N°** |
| DRCR100B30+005522T1 | 1 | 100 | 6 | 5.2 | 230 | 11 | 2 |
| DRCR100B30+005522T1 | 1 | 100 | 6 | 5.2 | 400 | 11 | 2 |
| DRCR100B35+006522T1 | 2 | 100 | 7.2 | 6.1 | 230 | 13 | 2 |
| DRCR100B35+006522T1 | 2 | 100 | 7.2 | 6.1 | 400 | 13 | 2 |
| DRCR100B45+008122T1 | 3 | 100 | 9 | 7.5 | 230 | 15 | 2 |
| DRCR100B45+008122T1 | 3 | 100 | 9 | 7.5 | 400 | 15 | 2 |
| DRCR100B60+011022T1 | 4 | 100 | 13 | 11 | 400 | 22 | 2 |
| DRCR100B62+015022T1 | 5 | 100 | 17 | 15 | 400 | 28 | 2 |

$P_1$ = Power absorbed by the motor
$P_2$ = Power rated by the motor

*$P_1$ = Puissance absorbée par le moteur*
*$P_2$ = Puissance restituée par le moteur*

**$P_1$ = Potenza assorbita motore**
**$P_2$ = Potenza resa dal motore**

Cod. 996913A/11-26 - Copyright © 2025 Caprari S.p.A - All Rights Reserved

Operating data
*Caracteristiques de fonctionnement*
**Caratteristiche di funzionamento**

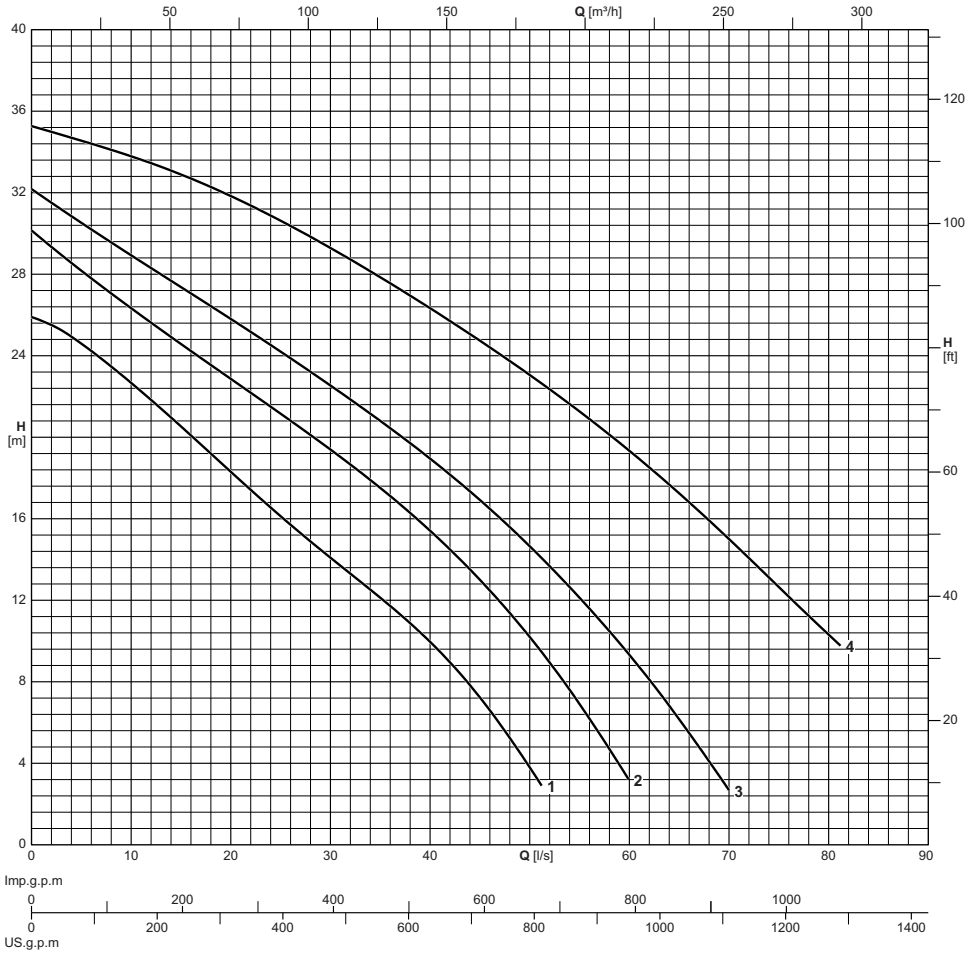


| Electric pump type<br>*Electropompe type*<br>**Elettropompa tipo** | Curve<br>*Courbe*<br>**Curva** | Motor power<br>*Puiss. moteur*<br>**Potenza motore** | Delivery<br>*Refoulement*<br>**Mandata** | Capacity<br>*Debit*<br>**Portata** | | | | | | | | | | | | | | | | | |
|---|---|---|---|---|---|---|---|---|---|---|---|---|---|---|---|---|---|---|---|---|---|
| | | | | **[l/s]** | 0 | 5 | 10 | 15 | 20 | 25 | 30 | 35 | 40 | 45 | 50 | 55 | 60 | 65 | 70 | 75 | 80 |
| | | | | **[l/min]** | 0 | 300 | 600 | 900 | 1200 | 1500 | 1800 | 2100 | 2400 | 2700 | 3000 | 3300 | 3600 | 3900 | 4200 | 4500 | 4800 |
| | | | | **[m³/h]** | 0 | 18 | 36 | 54 | 72 | 90 | 108 | 126 | 144 | 162 | 180 | 198 | 216 | 234 | 252 | 270 | 288 |
| | **N°** | **[kW]** | **DN** | Head<br>*Hauteur*<br>**Prevalenza** | | | | | | | | | | | | | | | | | |
| DRCR100B27+008122T1 | 1 | 7,5 | 100 | **[m]** | 25,9 | 24,6 | 22,7 | 20,5 | 18,3 | 16,1 | 14,1 | 12,1 | 9,9 | 7,2 | 3,8 | | | | | | |
| DRCR150B30+011022T1 | 2 | 11 | 150 | **[m]** | 30,2 | 28,2 | 26,3 | 24,6 | 22,9 | 21,1 | 19,4 | 17,5 | 15,4 | 13 | 10,2 | 6,9 | | | | | |
| DRCR150B33+015022T1 | 3 | 15 | 150 | **[m]** | 32,2 | 30,5 | 28,9 | 27,4 | 25,8 | 24,2 | 22,5 | 20,8 | 18,9 | 16,9 | 14,6 | 12,1 | 9,3 | 6,1 | 2,7 | | |
| DRCR150B35+022022T1 | 4 | 22 | 150 | **[m]** | 35,3 | 34,5 | 33,8 | 32,9 | 31,8 | 30,6 | 29,3 | 27,9 | 26,3 | 24,7 | 23,1 | 21,3 | 19,3 | 17,2 | 15 | 12,6 | 10,3 |

Performance tolerance as per:
UNI/ISO 9906 Grade 3B

*Tolérances sur les performances selon normes:*
*UNI/ISO 9906 Niveau 3B*

**Tolleranze sulle prestazioni secondo norme:**
**UNI/ISO 9906 Grado 3B**

Cod. 996913A/11-26 - Copyright © 2025 Caprari S.p.A - All Rights Reserved

Overall dimensions and weights
*Dimensions d'encombrement et poids*
**Dimensioni di ingombro e pesi**

**DR.R100B27**
**DR.R150B30**
**DR.R150B33**

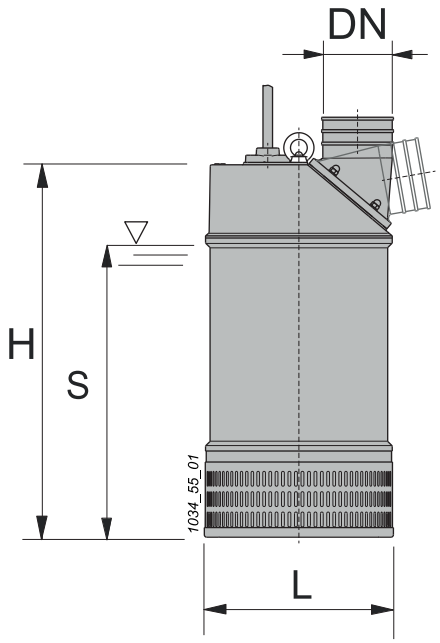


**DR.R150B35**

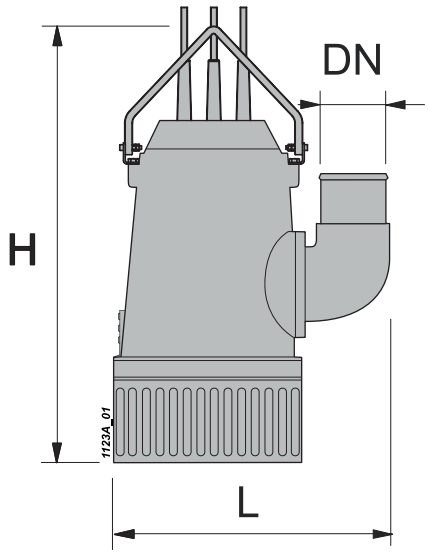


| Electric pump type<br>*Electropompe type*<br>**Elettropompa tipo** | Weight<br>*Poids*<br>**Peso** | **DN** | Cable<br>*Câble*<br>**Cavo** | Cable cross-section<br>*Section du câble*<br>**Sezione del cavo** | Cable length<br>*Longueur de câble*<br>**Lunghezza cavo** | H | L | S |
|---|---|---|---|---|---|---|---|---|
| | **[kg]** | | | **[mm²]** | **[m]** | **[mm]** | | |
| DRCR100B27+008122T1 | 135 | 100 | S1RN8-F | 1x(4x4+3x1) | 20 | 811 | 333 | 150 |
| DRCR150B30+011022T1 | 192 | 150 | 07RN8-F | 1x(7x4+2x1.5) | 20 | 877 | 395 | 200 |
| DRCR150B33+015022T1 | 204 | 150 | 07RN8-F | 1x(7x4+2x1.5) | 20 | 877 | 395 | 200 |
| DRCR150B35+022022T1 | 198 | 150 | 07RN8-F | 1x(4x10) | 20 | 1110 | 690 | 350 |

Cod. 996913A/11-26 - Copyright © 2025 Caprari S.p.A - All Rights Reserved

Technical features
*Caracteristiques techniques*
**Caratteristiche tecniche**

| Electric pump type<br>*Electropompe type*<br>**Elettropompa tipo** | Curve<br>*Courbe*<br>**Curva** | Delivery<br>*Refoulement*<br>**Mandata** | Motor<br>*Moteur*<br>**Motore** | | | | |
|---|---|---|---|---|---|---|---|
| | | | Motor power<br>*Puiss. moteur*<br>**Potenza motore** | | Tension<br>*Tension*<br>**Tensione** | Absorption<br>*Intensité*<br>**Assorbimento** | Poles<br>*Pôles*<br>**Poli** |
| | | | $P_1$ | $P_2$ | | In | |
| | **N°** | **DN** | **[kW]** | | **[V]** | **[A]** | **N°** |
| DRCR100B27+008122T1 | 1 | 100 | 9 | 7.5 | 230 | 16 | 2 |
| DRCR100B27+008122T1 | 1 | 100 | 9 | 7.5 | 400 | 16 | 2 |
| DRCR150B30+011022T1 | 2 | 150 | 13 | 11 | 400 | 22 | 2 |
| DRCR150B33+015022T1 | 3 | 150 | 17 | 15 | 400 | 28 | 2 |
| DRCR150B35+022022T1 | 4 | 150 | 28 | 22 | 400 | 46 | 2 |

$P_1$ = Power absorbed by the motor
$P_2$ = Power rated by the motor

*$P_1$ = Puissance absorbée par le moteur*
*$P_2$ = Puissance restituée par le moteur*

**$P_1$ = Potenza assorbita motore**
**$P_2$ = Potenza resa dal motore**

Cod. 996913A/11-26 - Copyright © 2025 Caprari S.p.A - All Rights Reserved

Cod. 996913A/11-26 - Copyright © 2025 Caprari S.p.A - All Rights Reserved

Technical features
*Caractéristiques techniques*
**Caratteristiche tecniche**

EXECUTION
Single-impeller submersible pumps in AISI304 (DX) and AISI316(DW) stainless steel with vertical delivery port.
DX.R: with open impeller.
DX.W- DW.W: with free-flow (vortex) impeller.
Motor cooled by the pumped water passing between the motor jacket and the external jacket.
Double shaft seal with oil chamber.
Single-phase version with standard float
Three-phase version with float upon request

APPLICATIONS
- *DX.R: Clean water with suspended solids up to a diameter of 10 mm (12 mm for DX.R 12...).*
- *Draining of flooded rooms or tanks.*
- *Water extraction from ponds, streams, or pits for rainwater collection.*
- *DX.W: For clean or slightly dirty water, containing solids up to 25 mm grain size.*

OPERATING CONDITIONS
- *Liquid temperature up to 50°C (40 °C for DX.R 12...).*
- *Maximum immersion depth: 5 m.*
- *Minimum water level with float: DX.R = 70 mm, DX.W = 130 mm.*
- *Minimum water level manual operation: DX.R = 15 mm, DX.W = 30 mm.*

MOTOR
- *2-pole induction motor, 50 Hz (n ˜ 2900 rpm).*
- *DX.R, DX.W: three-phase 230 V ± 10%; 400V ± 10%;*
- *DX.R.M, DX.W.M: single-phase 230 V ± 10%, with float switch and thermal protector*
- *Incorporated capacitor*
- *Insulation class F.*
- *Protection IP 68 (for continuous immersion)*
- *Constructed in accordance with EN 60034-1.*

SPECIAL FEATURES ON REQUEST
- *Other voltages.*
- *Other mechanical seal.*
- *Cable length other than standard*
- *Motor suitable for operation with frequency converter.*
- *Single-phase version without float*

*EXÉCUTION*
*Pompe submersible en acier inoxydable AISI304 (DX) et AISI316(DW), avec orifice de refoulement vertical.*
*DX.R : à roue ouverte.*
*DX.W- DW.W : avec roue vortex.*
*Moteur refroidi par l'eau pompée avec écoulement entre la chemise moteur et la chemise extérieure. Double étanchéité sur l'arbre avec chambre à huile intermédiaire.*
*Version monophasée avec flotteur*
*Version triphasée avec flotteur sur demande*

*UTILISATIONS*
- *DX.R : Eau propre avec des particules solides en suspension jusqu'à 10 mm de diamètre*
- *(12 mm pour DX.R 12...).*
- *Le vidage de locaux inondés, bassins, fosses.*
- *Prélèvement d'eau des bassins, cours d'eau ou puits de récupération de l'eau pluviale et pour l'irrigation.*
- *DX.W : Pour eau claire ou légèrement chargée avec particules solides jusqu'à 25 mm de diamètre.*

*LIMITES D'UTILISATION*
- *Température liquide jusqu'à 50 °C (40 °C pour DX.R 12...).*
- *Profondeur d'immersion maximale : 5 m.*
- *Niveau minimum du vidage avec flotteur : DX.R = 70 mm, DX.W = 130 mm.*
- *Niveau minimum du vidage manuel : DX.R = 15 mm, DX.W = 30 mm.*

*MOTEUR*
- *Moteur à induction à 2 pôles, 50 Hz (n = 2900 t/min).*
- *DX.R, DX.W : triphasé 230 V ± 10 % ; 400V ± 10 % ;*
- *DX.R.M, DX.W.M : monophasé 230 V ± 10 %, avec interrupteur à flotteur et protection thermique.*
- *Condensateur intégré*
- *Isolation classe F.*
- *Protection IP 68 (pour immersion continue)*
- *Exécution selon EN 60034-1.*

*EXÉCUTIONS SPÉCIALES SUR DEMANDE*
- *Autres voltages.*
- *Garniture mécanique spéciale.*
- *Longueur de câble différente par rapport au standard*
- *Moteur préparé pour le fonctionnement avec variateur de fréquence.*
- *Version monophasée sans flotteur*

**ESECUZIONE**
**Pompe monogiranti sommergibili di acciaio inossidabile AISI304 (DX) e AISI316(DW), con bocca di mandata verticale.**
**DX.R: con girante aperta (a rasamento).**
**DX.W- DW.W: con girante arretrata (a vortice).**
**Motore raffreddato dall'acqua pompata con scorrimento tra camicia motore e camicia esterna. Doppia tenuta sull'albero con camera d'olio interposta.**
**Versione monofase con galleggiante standard**
**Versione trifase con galleggiante su richiesta**

**IMPIEGHI**
- **DX.R: Acqua pulita con corpi solidi in sospensione fino ad un diametro di 10 mm (12 mm per DX.R 12...).**
- **Svuotamento di locali allagati o vasche.**
- **Prelievo d'acqua da stagni, corsi d'acqua, pozzetti di raccolta dell'acqua piovana e per irrigazione.**
- **DX.W: Acqua pulita o leggermente sporca con corpi solidi in sospensione fino ad un diametro di 25 mm.**

**LIMITI D'IMPIEGO**
- **Temperatura liquido fino a 50 °C (40 °C per DX.R 12...).**
- **Profondità d'immersione massima: 5 m.**
- **Livello minimo di svuotamento con galleggiante 70 mm per DX.R e 130 mm per DX.W.**
- **Livello minimo di svuotamento manuale 15 mm per DX.R e 30 mm per DX.W.**

**MOTORE**
- **Motore ad induzione a 2 poli, 50 Hz (n ˜ 2900 1/min).**
- **DX.R, DX.W: trifase 230 V ± 10%; 400V ± 10%;**
- **DX.R.M, DX.W.M: monofase 230 V ± 10%, con interruttore a galleggiante e termoprotettore**
- **Condensatore incorporato**
- **Isolamento classe F.**
- **Protezione IP 68 (per immersione continua)**
- **Esecuzione secondo EN 60034-1.**

**ESECUZIONI SPECIALI A RICHIESTA**
- **Altre tensioni.**
- **Altra tenuta meccanica.**
- **Lunghezza cavo diversa dallo standard**
- **Motore predisposto per funzionamento con inverter.**
- **Versione monofase senza galleggiante**

Pump coding
*Identification du sigle*
**Esemplificazione sigla**

Example - *Exemple* - **Esempio**: DXCW032G06+000321M1/G

**DX C W 032 G 06 + 0003 2 1 M 1 /G**

| | | |
|---|---|---|
| **DX** | = | Series (DW version AISI 316) - *Série (DW version AISI 316)* - **Serie (DW versione AISI 316)** |
| **C** | = | 50 Hz frequency - *Fréquence 50 Hz* - **Frequenza 50 Hz** |
| **W** | = | Vortex R open impeller - Roue Vortex R à roue ouverte - **Girante Vortex R girante aperta** |
| **032** | = | Delivery DN - *DN refoulement* - **DN mandata** |
| **G** | = | Threaded delivery port - *Orifice de refoulement fileté* - **Bocca di mandata filettata** |
| **06** | = | Total head in m indoors - *Hauteur totale en m à l'intérieur* - **Prevalenza totale in m al chiuso** |
| **0003** | = | Nominal power in kW - *Puissance nominale en kW* - **Potenza nominale in kW** |
| **2** | = | Number of poles - *Nombre de pôles* - **Numero di poli** |
| **1** | = | Supply voltage - *Tension d'alimentation* - **Tensione di alimentazione** |
| **M** | = | Single-phase (T = Three-phase) - *Monophasé* (T = Triphasé) - **Monofase (T = Trifase)** |
| **1** | = | Generational code - *Code de génération* - **Codice generazionale** |
| **/G** | = | With float - *Avec flotteur* - **Con galleggiante** |

Cod. 996913A/11-26 - Copyright © 2025 Caprari S.p.A - All Rights Reserved

Pump construction and materials
*Construction de la pompe et matériaux*
**Costruzione pompa e materiali**

## DX.C

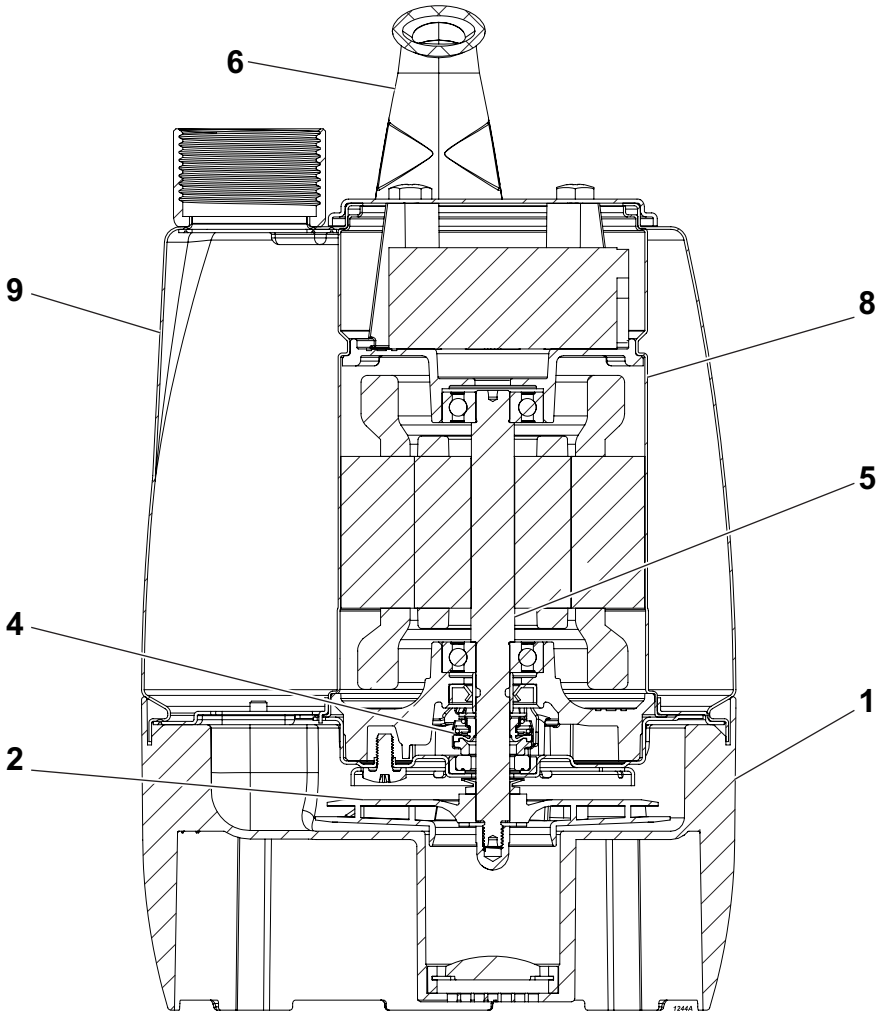


| Pos. | Parts | Materials | *Nomenclature* | *Matériaux* | **Nomenclatura** | **Materiale** |
|---|---|---|---|---|---|---|
| 1 | Pump casing | Technopolymer | *Corps de pomp* | *Polymère technique* | **Corpo pompa** | **Tecnopolimero** |
| 2 | Impeller | Technopolymer | *Roue* | *Polymère technique* | **Girante** | **Tecnopolimero** |
| 4 | Mechanical seal | Alumina/Carbon/ rubber | *Garniture mécanique* | *Alumine/Charbon / caoutchouc* | **Tenuta meccanica** | **Allumina/Carbone/ gomma** |
| 5 | Shaft | Stainless steel | *Arbre* | *Acier inox* | **Albero** | **Acciaio inox** |
| 6 | Handle | Polypropylene | *Poignée* | *Polypropylène* | **Maniglia** | **Polipropilene** |
| 8 | Motor shroud | Stainless steel | *Carénage du moteur* | *Acier inox* | **Mantello motore** | **Acciaio inox** |
| 9 | Pump shroud | Stainless steel | *Chemise de pompe* | *Acier inox* | **Mantello pompa** | **Acciaio inox** |

Screws and nuts in stainless steel. *Vis et écrous en acier inox.* **Viti e dadi in acciaio inox.**

Cod. 996913A/11-26 - Copyright © 2025 Caprari S.p.A - All Rights Reserved

Pump construction and materials
*Construction de la pompe et matériaux*
**Costruzione pompa e materiali**

## DX.R032

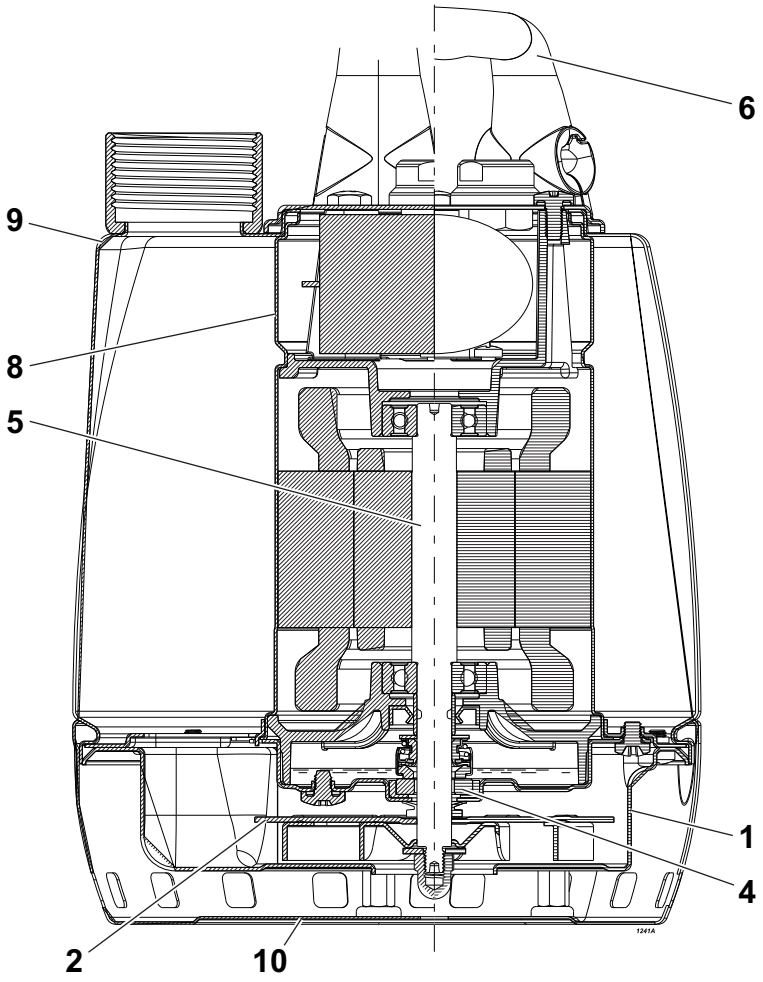


| Pos. | Parts | Materials | *Nomenclature* | *Matériaux* | **Nomenclatura** | **Materiale** |
|---|---|---|---|---|---|---|
| 1 | Pump casing | Stainless steel | *Corps de pomp* | *Acier inox* | **Corpo pompa** | **Acciaio inox** |
| 2 | Impeller | Stainless steel | *Roue* | *Acier inox* | **Girante** | **Acciaio inox** |
| 4 | Mechanical seal | Alumina/Carbon/ rubber | *Garniture mécanique* | *Alumine/Charbon / caoutchouc* | **Tenuta meccanica** | **Allumina/Carbone/ gomma** |
| 5 | Shaft | Stainless steel | *Arbre* | *Acier inox* | **Albero** | **Acciaio inox** |
| 6 | Handle | Polypropylene | *Poignée* | *Polypropylène* | **Maniglia** | **Polipropilene** |
| 8 | Motor shroud | Stainless steel | *Carénage du moteur* | *Acier inox* | **Mantello motore** | **Acciaio inox** |
| 9 | Pump shroud | Stainless steel | *Chemise de pompe* | *Acier inox* | **Mantello pompa** | **Acciaio inox** |
| 10 | Filter | Stainless steel | *Filtre* | *Acier inox* | **Filtro** | **Acciaio inox** |

Screws and nuts in stainless steel. *Vis et écrous en acier inox.* **Viti e dadi in acciaio inox.**

Cod. 996913A/11-26 - Copyright © 2025 Caprari S.p.A - All Rights Reserved

Pump construction and materials
*Construction de la pompe et matériaux*
**Costruzione pompa e materiali**

## DX.R040

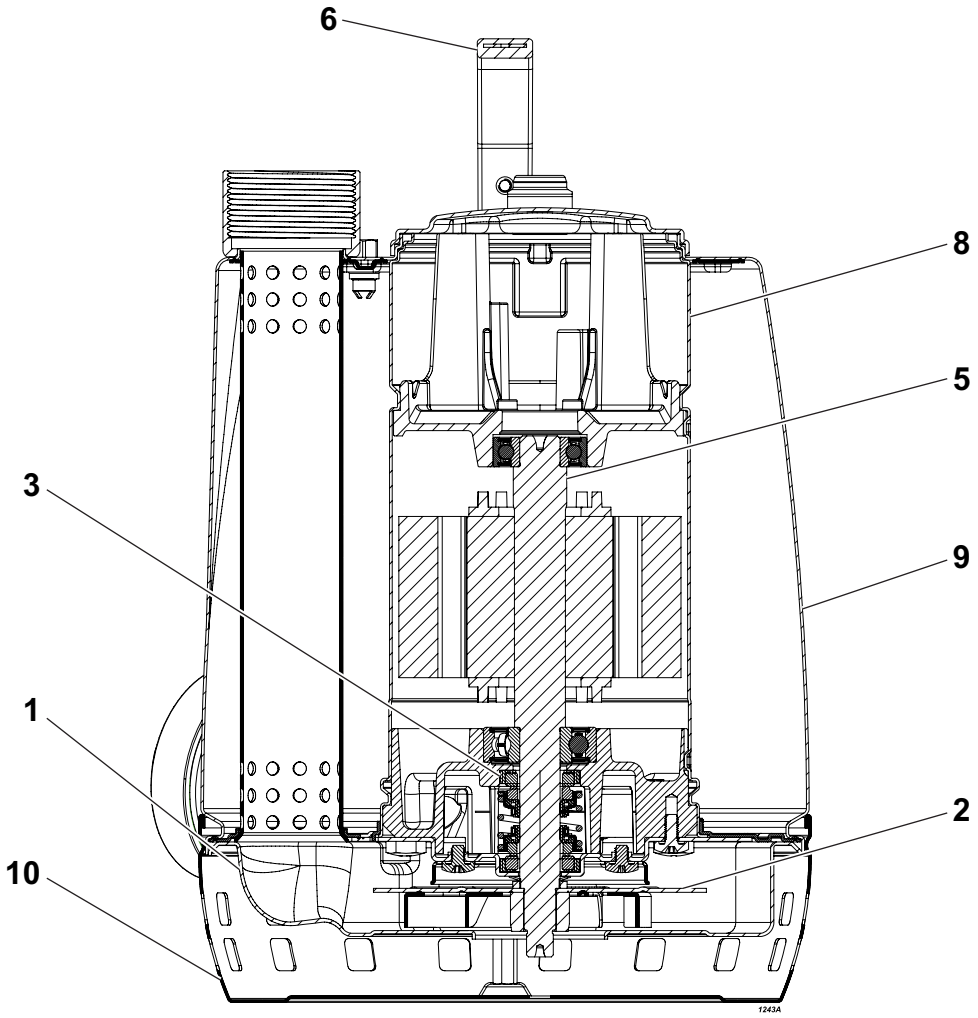


| Pos. | Parts | Materials | *Nomenclature* | *Matériaux* | **Nomenclatura** | **Materiale** |
|---|---|---|---|---|---|---|
| 1 | Pump casing | Stainless steel | *Corps de pomp* | *Acier inox* | **Corpo pompa** | **Acciaio inox** |
| 2 | Impeller | Stainless steel | *Roue* | *Acier inox* | **Girante** | **Acciaio inox** |
| 3 | Mechanical seal | Alumina/Carbon/ rubber | *Garniture mécanique* | *Alumine/Charbon / caoutchouc* | **Tenuta meccanica** | **Allumina/Carbone/ gomma** |
| 5 | Shaft | Stainless steel | *Arbre* | *Acier inox* | **Albero** | **Acciaio inox** |
| 6 | Handle | Polypropylene | *Poignée* | *Polypropylène* | **Maniglia** | **Polipropilene** |
| 8 | Motor shroud | Stainless steel | *Carénage du moteur* | *Acier inox* | **Mantello motore** | **Acciaio inox** |
| 9 | Pump shroud | Stainless steel | *Chemise de pompe* | *Acier inox* | **Mantello pompa** | **Acciaio inox** |
| 10 | Filter | Stainless steel | *Filtre* | *Acier inox* | **Filtro** | **Acciaio inox** |

Screws and nuts in stainless steel. *Vis et écrous en acier inox.* **Viti e dadi in acciaio inox.**

Cod. 996913A/11-26 - Copyright © 2025 Caprari S.p.A - All Rights Reserved

Pump construction and materials
*Construction de la pompe et matériaux*
**Costruzione pompa e materiali**

## DX.W

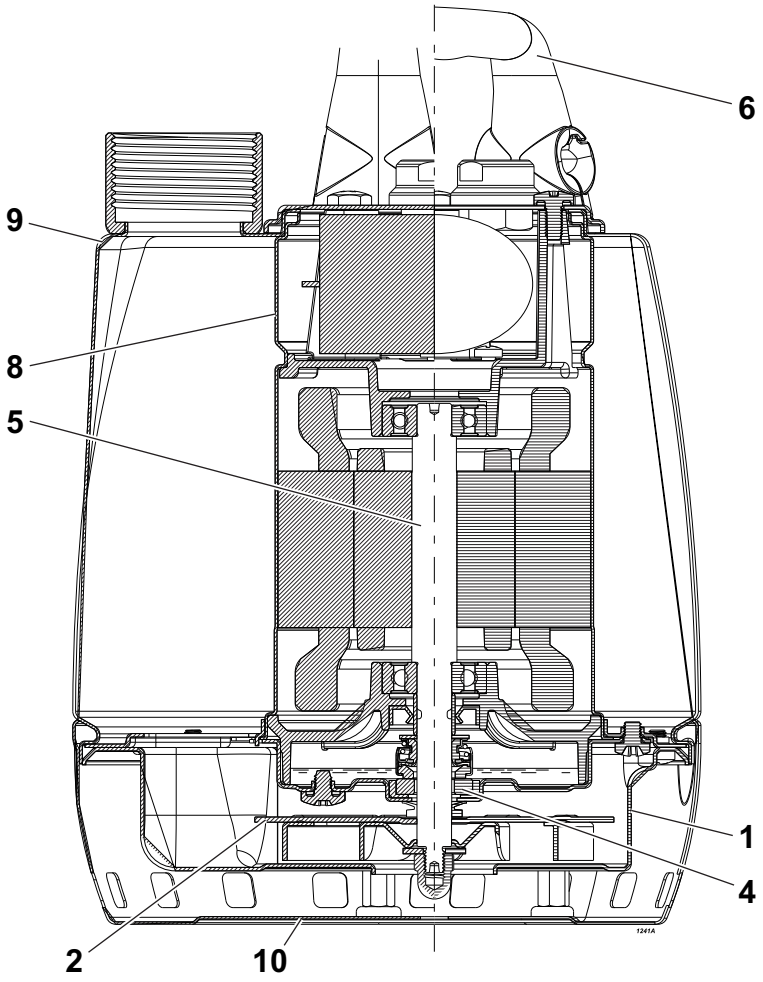


| Pos. | Parts | Materials | *Nomenclature* | *Matériaux* | **Nomenclatura** | **Materiale** |
|---|---|---|---|---|---|---|
| 1 | Pump casing | Stainless steel | *Corps de pomp* | *Acier inox* | **Corpo pompa** | **Acciaio inox** |
| 2 | Impeller | Stainless steel | *Roue* | *Acier inox* | **Girante** | **Acciaio inox** |
| 4 | Mechanical seal | Alumina/Carbon/ rubber | *Garniture mécanique* | *Alumine/Charbon / caoutchouc* | **Tenuta meccanica** | **Allumina/Carbone/ gomma** |
| 5 | Shaft | Stainless steel | *Arbre* | *Acier inox* | **Albero** | **Acciaio inox** |
| 6 | Handle | Polypropylene | *Poignée* | *Polypropylène* | **Maniglia** | **Polipropilene** |
| 8 | Motor shroud | Stainless steel | *Carénage du moteur* | *Acier inox* | **Mantello motore** | **Acciaio inox** |
| 9 | Pump shroud | Stainless steel | *Chemise de pompe* | *Acier inox* | **Mantello pompa** | **Acciaio inox** |
| 10 | Filter | Stainless steel | *Filtre* | *Acier inox* | **Filtro** | **Acciaio inox** |

Screws and nuts in stainless steel. *Vis et écrous en acier inox.* **Viti e dadi in acciaio inox.**

Cod. 996913A/11-26 - Copyright © 2025 Caprari S.p.A - All Rights Reserved

Pump construction and materials
*Construction de la pompe et matériaux*
**Costruzione pompa e materiali**

## DW

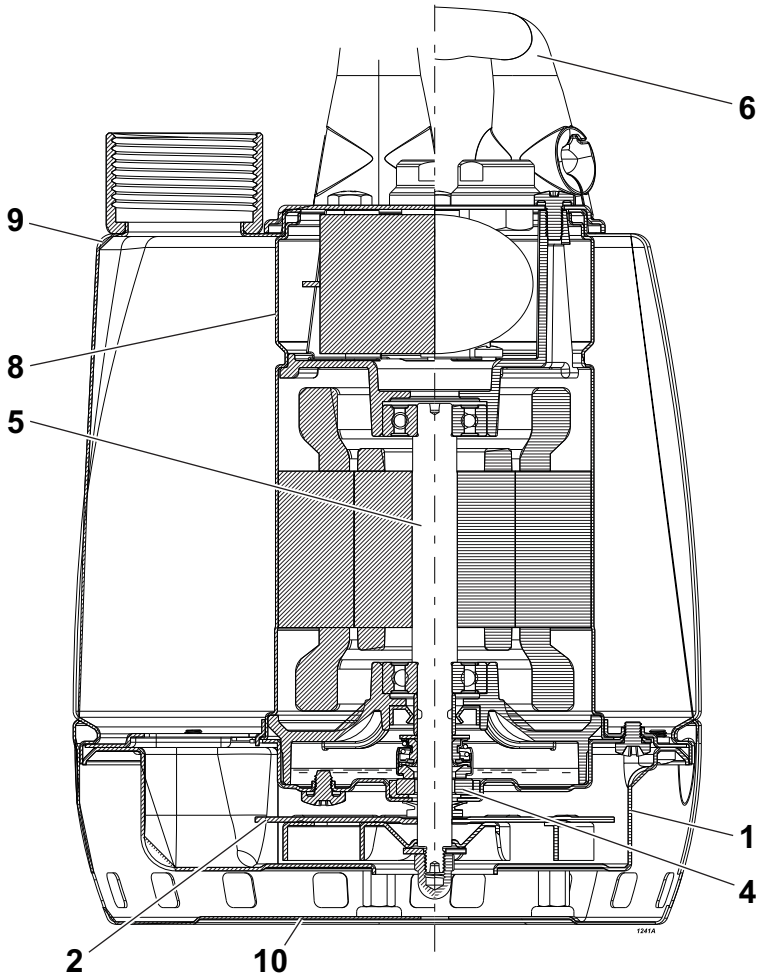


| Pos. | Parts | Materials | *Nomenclature* | *Matériaux* | **Nomenclatura** | **Materiale** |
|---|---|---|---|---|---|---|
| 1 | Pump casing | Stainless steel | *Corps de pomp* | *Acier inox* | **Corpo pompa** | **Acciaio inox** |
| 2 | Impeller | Stainless steel | *Roue* | *Acier inox* | **Girante** | **Acciaio inox** |
| 4 | Mechanical seal | Nitrile rubber | *Garniture mécanique* | *Caoutchouc nitrile* | **Tenuta meccanica** | **Gomma nitrilica** |
| 5 | Shaft | Stainless steel | *Arbre* | *Acier inox* | **Albero** | **Acciaio inox** |
| 6 | Handle | Polypropylene | *Poignée* | *Polypropylène* | **Maniglia** | **Polipropilene** |
| 8 | Motor shroud | Stainless steel | *Carénage du moteur* | *Acier inox* | **Mantello motore** | **Acciaio inox** |
| 9 | Pump shroud | Stainless steel | *Chemise de pompe* | *Acier inox* | **Mantello pompa** | **Acciaio inox** |
| 10 | Filter | Stainless steel | *Filtre* | *Acier inox* | **Filtro** | **Acciaio inox** |

Screws and nuts in stainless steel. *Vis et écrous en acier inox.* **Viti e dadi in acciaio inox.**

Cod. 996913A/11-26 - Copyright © 2025 Caprari S.p.A - All Rights Reserved

Operating data
*Caracteristiques de fonctionnement*
**Caratteristiche di funzionamento**

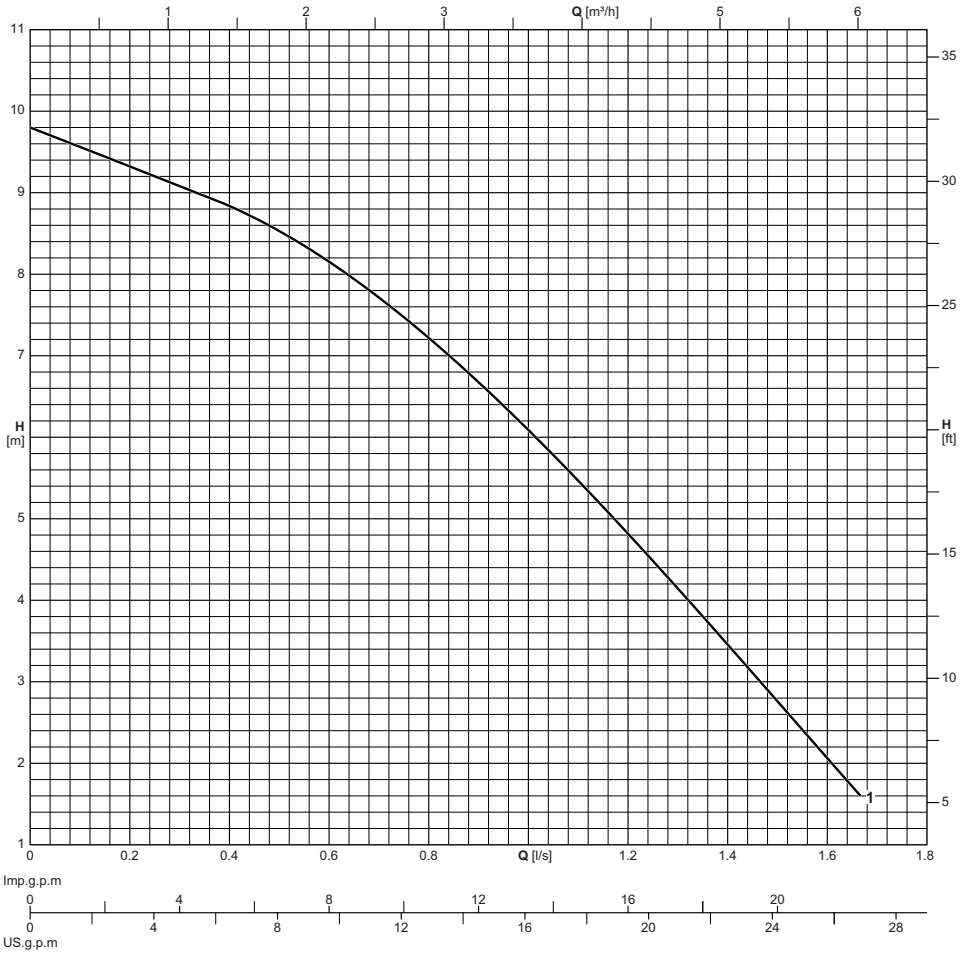


| Electric pump type<br>*Electropompe type*<br>**Elettropompa tipo** | Curve<br>*Courbe*<br>**Curva** | Motor power<br>*Puiss. moteur*<br>**Potenza motore** | Delivery<br>*Refoulement*<br>**Mandata** | Capacity<br>*Debit*<br>**Portata** | | | | | | | | | | | | | | | | | | |
|---|---|---|---|---|---|---|---|---|---|---|---|---|---|---|---|---|---|---|---|---|---|---|
| | | | | **[l/s]** | 0 | 0.1 | 0.2 | 0.3 | 0.4 | 0.5 | 0.6 | 0.7 | 0.8 | 0.9 | 1 | 1.1 | 1.2 | 1.3 | 1.4 | 1.5 | 1.6 | 1.7 |
| | | | | **[l/min]** | 0 | 6 | 12 | 18 | 24 | 30 | 36 | 42 | 48 | 54 | 60 | 66 | 72 | 78 | 84 | 90 | 96 | 102 |
| | | | | **[m³/h]** | 0 | 0.4 | 0.7 | 1.1 | 1.4 | 1.8 | 2.2 | 2.5 | 2.9 | 3.2 | 3.6 | 4 | 4.3 | 4.7 | 5 | 5.4 | 5.8 | 6.1 |
| | **N°** | **[kW]** | **DN** | Head<br>*Hauteur*<br>**Prevalenza** | | | | | | | | | | | | | | | | | | |
| DXCC032G10+000321M1 | 1 | 0,25 | G1 1/4" | **[m]** | 9,8 | 9,6 | 9,3 | 9,1 | 8,8 | 8,6 | 8,1 | 7,8 | 7,5 | 6,7 | 6,3 | 5,4 | 5 | 4 | 3,6 | 2,6 | 2,1 | 1,6 |
| DXCC032G10+000322T1 | 1 | 0,25 | G1 1/4" | **[m]** | 9,8 | 9,6 | 9,3 | 9,1 | 8,8 | 8,6 | 8,1 | 7,8 | 7,5 | 6,7 | 6,3 | 5,4 | 5 | 4 | 3,6 | 2,6 | 2,1 | 1,6 |

Performance tolerance as per:
UNI/ISO 9906 Grade 3B

Version with float (/G) available on request.

*Tolérances sur les performances selon normes:*
*UNI/ISO 9906 Niveau 3B*

*Version avec flotteur (/G) disponible sur demande.*

**Tolleranze sulle prestazioni secondo norme:**
**UNI/ISO 9906 Grado 3B**

**Versione con galleggiante (/G) disponibile su richiesta.**

Cod. 996913A/11-26 - Copyright © 2025 Caprari S.p.A - All Rights Reserved

Overall dimensions and weights
*Dimensions d'encombrement et poids*
**Dimensioni di ingombro e pesi**

## DX.C032

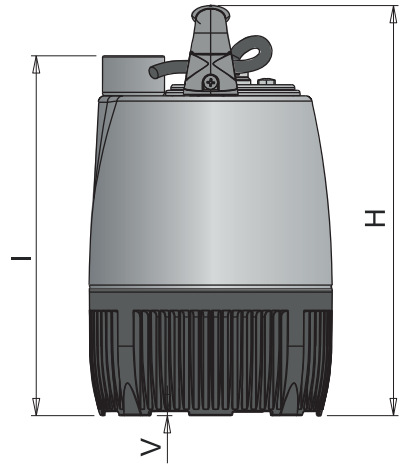


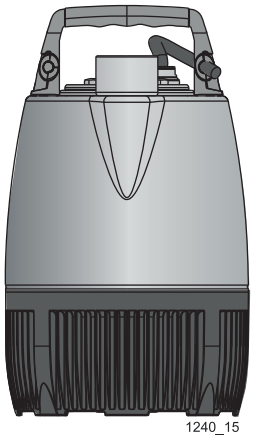


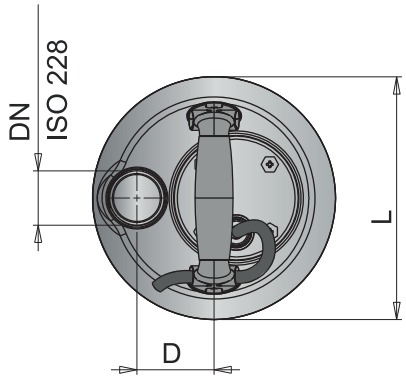


| Electric pump type<br>*Electropompe type*<br>**Elettropompa tipo** | Weight<br>*Poids*<br>**Peso** | **DN** | Cable<br>*Câble*<br>**Cavo** | Cable cross-section<br>*Section du câble*<br>**Sezione del cavo** | Cable length<br>*Longueur de câble*<br>**Lunghezza cavo** | D | H | I | L | V |
|---|---|---|---|---|---|---|---|---|---|---|
| | **[kg]** | | | **[mm²]** | **[m]** | **[mm]** | | | | |
| DXCC032G10+000321M1 | 5,4 | G1 1/4" | H05RN-F | 1x(3x0,75) | 10 | 56 | 297 | 261 | 176 | 3 |
| DXCC032G10+000322T1 | 6 | G1 1/4" | H05RN-F | 1x(4x0,75) | 10 | 56 | 297 | 261 | 176 | 3 |

Version with float (/G) available on request. *Version avec flotteur (/G) disponible sur demande.* **Versione con galleggiante (/G) disponibile su richiesta.**

Cod. 996913A/11-26 - Copyright © 2025 Caprari S.p.A - All Rights Reserved

Technical features
*Caracteristiques techniques*
**Caratteristiche tecniche**

| Electric pump type<br>*Electropompe type*<br>**Elettropompa tipo** | Curve<br>*Courbe*<br>**Curva** | Delivery<br>*Refoulement*<br>**Mandata** | Motor<br>*Moteur*<br>**Motore** | | | | |
|---|---|---|---|---|---|---|---|
| | | | Motor power<br>*Puiss. moteur*<br>**Potenza motore** | | Tension<br>*Tension*<br>**Tensione** | Absorption<br>*Intensité*<br>**Assorbimento** | Poles<br>*Pôles*<br>**Poli** |
| | | | $P_1$ | $P_2$ | | In | |
| | **N°** | **DN** | **[kW]** | | **[V]** | **[A]** | **N°** |
| DXCC032G10+000321M1 | 1 | G1 1/4" | 0.5 | 0.25 | 230 | 2.5 | 2 |
| DXCC032G10+000322T1 | 1 | G1 1/4" | - | 0.25 | 400 | 0.9 | 2 |

$P_1$ = Power absorbed by the motor
$P_2$ = Power rated by the motor
Version with float (/G) available on request.

*$P_1$ = Puissance absorbée par le moteur*
*$P_2$ = Puissance restituée par le moteur*
*Version avec flotteur (/G) disponible sur demande.*

**$P_1$ = Potenza assorbita motore**
**$P_2$ = Potenza resa dal motore**
**Versione con galleggiante (/G) disponibile su richiesta.**

Cod. 996913A/11-26 - Copyright © 2025 Caprari S.p.A - All Rights Reserved

Operating data
*Caracteristiques de fonctionnement*
**Caratteristiche di funzionamento**

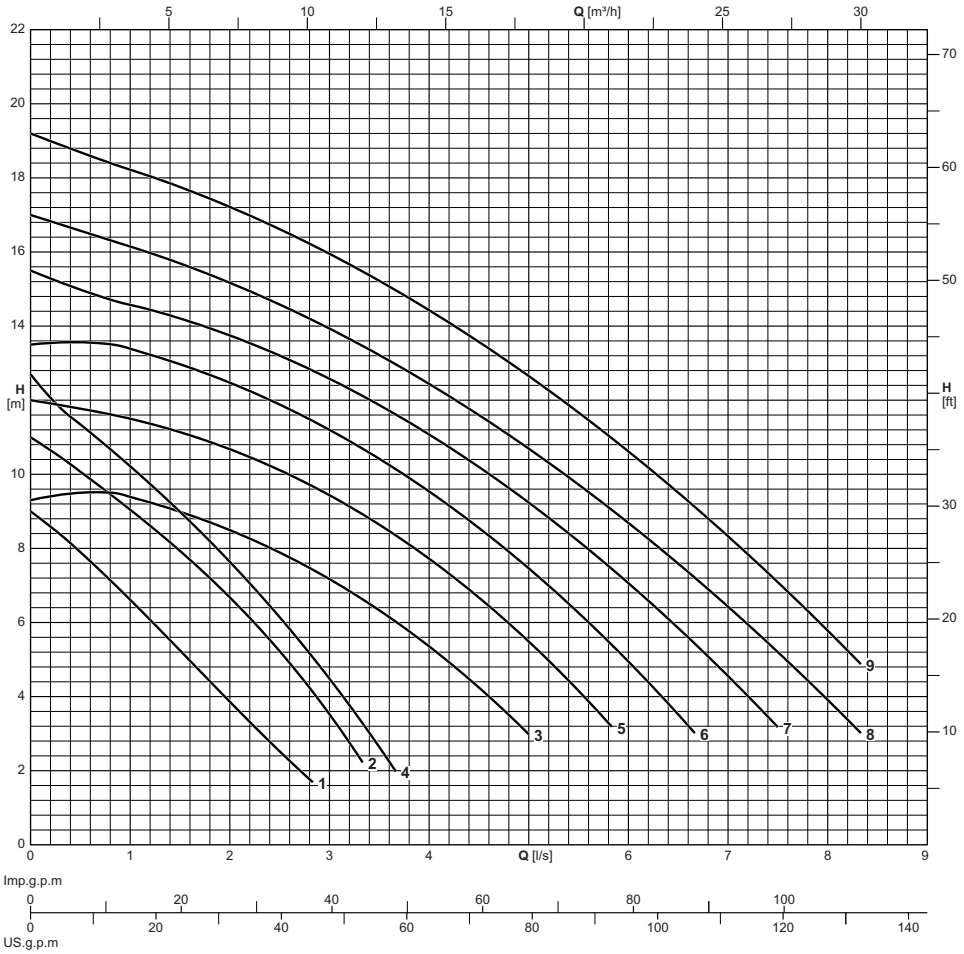


| Electric pump type<br>*Electropompe type*<br>**Elettropompa tipo** | Curve<br>*Courbe*<br>**Curva** | Motor power<br>*Puiss. moteur*<br>**Potenza motore** | Delivery<br>*Refoulement*<br>**Mandata** | Capacity<br>*Debit*<br>**Portata** | | | | | | | | | | | | | | | | | | |
|---|---|---|---|---|---|---|---|---|---|---|---|---|---|---|---|---|---|---|---|---|---|---|
| | | | | **[l/s]** | 0 | 0.5 | 1 | 1.5 | 2 | 2.5 | 3 | 3.5 | 4 | 4.5 | 5 | 5.5 | 6 | 6.5 | 7 | 7.5 | 8 | 8.3 |
| | | | | **[l/min]** | 0 | 30 | 60 | 90 | 120 | 150 | 180 | 210 | 240 | 270 | 300 | 330 | 360 | 390 | 420 | 450 | 480 | 498 |
| | | | | **[m³/h]** | 0 | 1.8 | 3.6 | 5.4 | 7.2 | 9 | 10.8 | 12.6 | 14.4 | 16.2 | 18 | 19.8 | 21.6 | 23.4 | 25.2 | 27 | 28.8 | 29.9 |
| | **N°** | **[kW]** | **DN** | Head<br>*Hauteur*<br>**Prevalenza** | | | | | | | | | | | | | | | | | | |
| DXCR032G09+000321M1 | 1 | 0,25 | G1 1/4" | **[m]** | 9 | 8 | 6,6 | 5,2 | 3,7 | 2,5 | | | | | | | | | | | | |
| DXCR032G09+000322T1 | 1 | 0,25 | G1 1/4" | **[m]** | 9 | 8 | 6,6 | 5,2 | 3,7 | 2,5 | | | | | | | | | | | | |
| DXCR032G11+000421M1 | 2 | 0,37 | G1 1/4" | **[m]** | 11 | 10,1 | 9,1 | 7,9 | 6,7 | 5,1 | 3,5 | | | | | | | | | | | |
| DXCR032G11+000422T1 | 2 | 0,37 | G1 1/4" | **[m]** | 11 | 10,1 | 9,1 | 7,9 | 6,7 | 5,1 | 3,5 | | | | | | | | | | | |
| DXCR040G10+000521M1 | 3 | 0,45 | G1 1/2" | **[m]** | 9,3 | 9,3 | 9,3 | 9 | 8,4 | 7,9 | 7,1 | 6,4 | 5,3 | 4,3 | 3 | | | | | | | |
| DXCR040G10+000522T1 | 3 | 0,45 | G1 1/2" | **[m]** | 9,3 | 9,3 | 9,3 | 9 | 8,4 | 7,9 | 7,1 | 6,4 | 5,3 | 4,3 | 3 | | | | | | | |
| DXCR032G13+000521M1 | 4 | 0,45 | G1 1/4" | **[m]** | 12,7 | 11,3 | 10,1 | 9,1 | 7,6 | 6,1 | 4,6 | 2,7 | | | | | | | | | | |
| DXCR032G13+000522T1 | 4 | 0,45 | G1 1/4" | **[m]** | 12,7 | 11,3 | 10,1 | 9,1 | 7,6 | 6,1 | 4,6 | 2,7 | | | | | | | | | | |
| DXCR040G12+000621M1 | 5 | 0,55 | G1 1/2" | **[m]** | 12 | 11,7 | 11,5 | 11,1 | 10,7 | 10,1 | 9,4 | 8,7 | 7,7 | 6,6 | 5,4 | 4,2 | | | | | | |
| DXCR040G12+000622T1 | 5 | 0,55 | G1 1/2" | **[m]** | 12 | 11,7 | 11,5 | 11,1 | 10,7 | 10,1 | 9,4 | 8,7 | 7,7 | 6,6 | 5,4 | 4,2 | | | | | | |
| DXCR040G14+000821M1 | 6 | 0,75 | G1 1/2" | **[m]** | 13,5 | 13,4 | 13,3 | 12,9 | 12,5 | 11,9 | 11,2 | 10,4 | 9,5 | 8,5 | 7,4 | 6,2 | 5 | 3,6 | | | | |
| DXCR040G14+000822T1 | 6 | 0,75 | G1 1/2" | **[m]** | 13,5 | 13,4 | 13,3 | 12,9 | 12,5 | 11,9 | 11,2 | 10,4 | 9,5 | 8,5 | 7,4 | 6,2 | 5 | 3,6 | | | | |
| DXCR040G16+000921M1 | 7 | 0,9 | G1 1/2" | **[m]** | 15,5 | 15,1 | 14,6 | 14,2 | 13,7 | 13,2 | 12,5 | 11,8 | 11,1 | 10,2 | 9,1 | 8,2 | 7 | 5,8 | 4,5 | 3,2 | | |
| DXCR040G16+000922T1 | 7 | 0,9 | G1 1/2" | **[m]** | 15,5 | 15,1 | 14,6 | 14,2 | 13,7 | 13,2 | 12,5 | 11,8 | 11,1 | 10,2 | 9,1 | 8,2 | 7 | 5,8 | 4,5 | 3,2 | | |
| DXCR040G18+001121M1 | 8 | 1,1 | G1 1/2" | **[m]** | 17 | 16,6 | 16,1 | 15,7 | 15,1 | 14,6 | 13,9 | 13,2 | 12,5 | 11,6 | 10,7 | 9,8 | 8,8 | 7,7 | 6,4 | 5,1 | 3,8 | 3 |
| DXCR040G18+001122T1 | 8 | 1,1 | G1 1/2" | **[m]** | 17 | 16,6 | 16,1 | 15,7 | 15,1 | 14,6 | 13,9 | 13,2 | 12,5 | 11,6 | 10,7 | 9,8 | 8,8 | 7,7 | 6,4 | 5,1 | 3,8 | 3 |
| DXCR040G20+001521M1 | 9 | 1,5 | G1 1/2" | **[m]** | 19,2 | 18,7 | 18,2 | 17,7 | 17,2 | 16,6 | 15,9 | 15,2 | 14,4 | 13,6 | 12,7 | 11,7 | 10,7 | 9,6 | 8,3 | 7 | 5,7 | 4,9 |
| DXCR040G20+001522T1 | 9 | 1,5 | G1 1/2" | **[m]** | 19,2 | 18,7 | 18,2 | 17,7 | 17,2 | 16,6 | 15,9 | 15,2 | 14,4 | 13,6 | 12,7 | 11,7 | 10,7 | 9,6 | 8,3 | 7 | 5,7 | 4,9 |

Performance tolerance as per:
UNI/ISO 9906 Grade 3B

Version with float (/G) available on request.

*Tolérances sur les performances selon normes:*
*UNI/ISO 9906 Niveau 3B*

*Version avec flotteur (/G) disponible sur demande.*

**Tolleranze sulle prestazioni secondo norme:**
**UNI/ISO 9906 Grado 3B**

**Versione con galleggiante (/G) disponibile su richiesta.**

Cod. 996913A/11-26 - Copyright © 2025 Caprari S.p.A - All Rights Reserved

Overall dimensions and weights
*Dimensions d'encombrement et poids*
**Dimensioni di ingombro e pesi**

## DX.R032

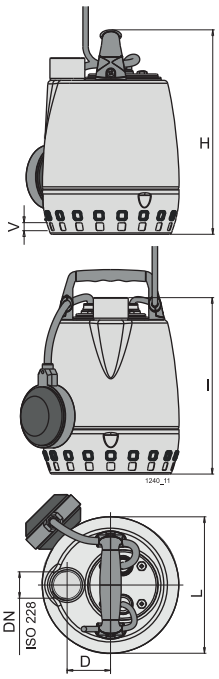


## DX.R040(M)

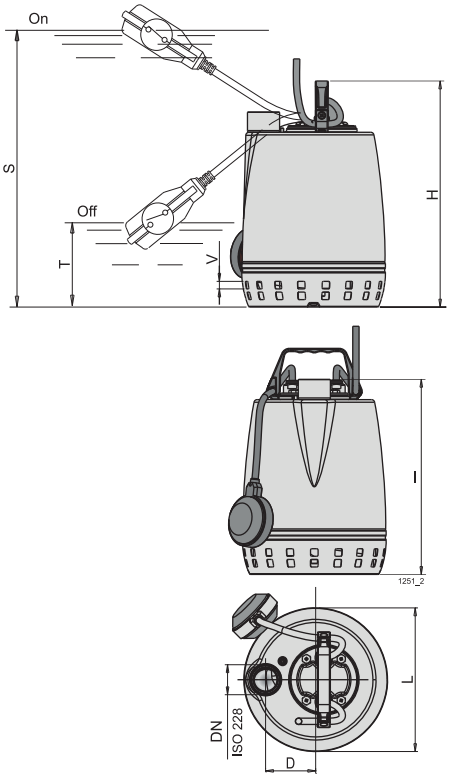


## DX.R040(T)

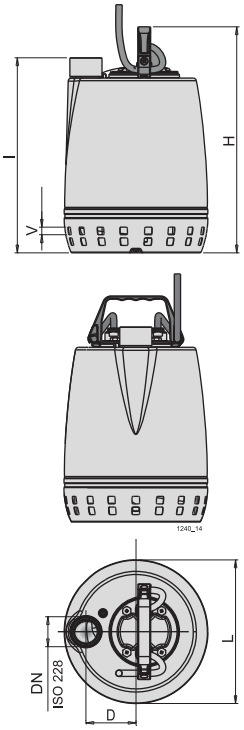


| Electric pump type<br>*Electropompe type*<br>**Elettropompa tipo** | Weight<br>*Poids*<br>**Peso** | **DN** | Cable<br>*Câble*<br>**Cavo** | Cable cross-section<br>*Section du câble*<br>**Sezione del cavo** | Cable length<br>*Longueur de câble*<br>**Lunghezza cavo** | D | H | I | L | S | T | V |
|---|---|---|---|---|---|---|---|---|---|---|---|---|
| | **[kg]** | | | **[mm²]** | **[m]** | **[mm]** | | | | | | |
| DXCR032G09+000321M1 | 5,3 | G1 1/4" | HO5RN-F | 1x(3x0,75) | 5 | 56 | 265 | 230 | 176 | - | - | 10 |
| DXCR032G09+000322T1 | 5,2 | G1 1/4" | HO5RN-F | 1x(4x0,75) | 5 | 56 | 265 | 230 | 176 | - | - | 10 |
| DXCR032G11+000421M1 | 6,5 | G1 1/4" | HO7RN-F | 1x(3x1) | 5 | 56 | 300 | 265 | 176 | - | - | 10 |
| DXCR032G11+000422T1 | 6,5 | G1 1/4" | HO7RN-F | 1x(4x1) | 5 | 56 | 300 | 265 | 176 | - | - | 10 |
| DXCR032G13+000521M1 | 7,2 | G1 1/4" | HO7RN-F | 1x(3x1) | 5 | 56 | 300 | 265 | 176 | - | - | 10 |
| DXCR032G13+000522T1 | 7,2 | G1 1/4" | HO7RN-F | 1x(4x1) | 5 | 56 | 300 | 265 | 176 | - | - | 10 |
| DXCR040G10+000521M1 | 11,3 | G1 1/2" | HO7RN-F | 1x(3x1) | 10 | 80 | 360 | 310 | 228 | 435 | 175 | 12 |
| DXCR040G10+000522T1 | 10,3 | G1 1/2" | HO7RN-F | 1x(4x1) | 10 | 80 | 360 | 310 | 228 | - | - | 12 |
| DXCR040G12+000621M1 | 12,5 | G1 1/2" | HO7RN-F | 1x(3x1) | 10 | 80 | 375 | 325 | 228 | 450 | 190 | 12 |
| DXCR040G12+000622T1 | 11,4 | G1 1/2" | HO7RN-F | 1x(4x1) | 10 | 80 | 375 | 325 | 228 | - | - | 12 |
| DXCR040G14+000821M1 | 13,7 | G1 1/2" | HO7RN-F | 1x(3x1) | 10 | 80 | 400 | 350 | 228 | 475 | 215 | 12 |
| DXCR040G14+000822T1 | 12,5 | G1 1/2" | HO7RN-F | 1x(4x1) | 10 | 80 | 400 | 350 | 228 | - | - | 12 |
| DXCR040G16+000921M1 | 14,5 | G1 1/2" | HO7RN-F | 1x(3x1) | 10 | 80 | 400 | 350 | 228 | 475 | 215 | 12 |
| DXCR040G16+000922T1 | 12,6 | G1 1/2" | HO7RN-F | 1x(4x1) | 10 | 80 | 400 | 350 | 228 | - | - | 12 |
| DXCR040G18+001121M1 | 16,4 | G1 1/2" | HO7RN-F | 1x(3x1,5) | 10 | 80 | 420 | 370 | 228 | 495 | 235 | 12 |
| DXCR040G18+001122T1 | 14,3 | G1 1/2" | HO7RN-F | 1x(4x1) | 10 | 80 | 420 | 370 | 228 | - | - | 12 |
| DXCR040G20+001521M1 | 19 | G1 1/2" | HO7RN-F | 1x(3x2,5) | 10 | 80 | 450 | 400 | 228 | 525 | 265 | 12 |
| DXCR040G20+001522T1 | 15,5 | G1 1/2" | HO7RN-F | 1x(4x1) | 10 | 80 | 450 | 400 | 228 | - | - | 12 |

Version with float (/G) available on request. *Version avec flotteur (/G) disponible sur demande.* **Versione con galleggiante (/G) disponibile su richiesta.**

Cod. 996913A/11-26 - Copyright © 2025 Caprari S.p.A - All Rights Reserved

Technical features
*Caracteristiques techniques*
**Caratteristiche tecniche**

| Electric pump type<br>*Electropompe type*<br>**Elettropompa tipo** | Curve<br>*Courbe*<br>**Curva** | Delivery<br>*Refoulement*<br>**Mandata** | Motor<br>*Moteur*<br>**Motore** | | | | |
|---|---|---|---|---|---|---|---|
| | | | Motor power<br>*Puiss. moteur*<br>**Potenza motore** | | Tension<br>*Tension*<br>**Tensione** | Absorption<br>*Intensité*<br>**Assorbimento** | Poles<br>*Pôles*<br>**Poli** |
| | | | $P_1$ | $P_2$ | | In | |
| | **N°** | **DN** | **[kW]** | | **[V]** | **[A]** | **N°** |
| DXCR032G09+000321M1 | 1 | G1 1/4" | 0.5 | 0.25 | 230 | 2.5 | 2 |
| DXCR032G09+000322T1 | 1 | G1 1/4" | - | 0.25 | 400 | 0.9 | 2 |
| DXCR032G11+000421M1 | 2 | G1 1/4" | 0.7 | 0.37 | 230 | 3.5 | 2 |
| DXCR032G11+000422T1 | 2 | G1 1/4" | - | 0.37 | 400 | 1.3 | 2 |
| DXCR040G10+000521M1 | 3 | G1 1/2" | 0.85 | 0.45 | 230 | 4 | 2 |
| DXCR040G10+000522T1 | 3 | G1 1/2" | - | 0.45 | 400 | 1.5 | 2 |
| DXCR032G13+000521M1 | 4 | G1 1/4" | 0.95 | 0.45 | 230 | 4.5 | 2 |
| DXCR032G13+000522T1 | 4 | G1 1/4" | - | 0.45 | 400 | 1.6 | 2 |
| DXCR040G12+000621M1 | 5 | G1 1/2" | 1.1 | 0.55 | 230 | 5.2 | 2 |
| DXCR040G12+000622T1 | 5 | G1 1/2" | - | 0.55 | 400 | 1.9 | 2 |
| DXCR040G14+000821M1 | 6 | G1 1/2" | 1.3 | 0.75 | 230 | 6 | 2 |
| DXCR040G14+000822T1 | 6 | G1 1/2" | - | 0.75 | 400 | 2.2 | 2 |
| DXCR040G16+000921M1 | 7 | G1 1/2" | 1.6 | 0.9 | 230 | 7.4 | 2 |
| DXCR040G16+000922T1 | 7 | G1 1/2" | - | 0.9 | 400 | 2.8 | 2 |
| DXCR040G18+001121M1 | 8 | G1 1/2" | 2 | 1.1 | 230 | 9.5 | 2 |
| DXCR040G18+001122T1 | 8 | G1 1/2" | - | 1.1 | 400 | 3.3 | 2 |
| DXCR040G20+001521M1 | 9 | G1 1/2" | 2.2 | 1.5 | 230 | 13 | 2 |
| DXCR040G20+001522T1 | 9 | G1 1/2" | - | 1.5 | 400 | 4 | 2 |

$P_1$ = Power absorbed by the motor
$P_2$ = Power rated by the motor
Version with float (/G) available on request.

*$P_1$ = Puissance absorbée par le moteur*
*$P_2$ = Puissance restituée par le moteur*
*Version avec flotteur (/G) disponible sur demande.*

**$P_1$ = Potenza assorbita motore**
**$P_2$ = Potenza resa dal motore**
**Versione con galleggiante (/G) disponibile su richiesta.**

Cod. 996913A/11-26 - Copyright © 2025 Caprari S.p.A - All Rights Reserved

Operating data
*Caracteristiques de fonctionnement*
**Caratteristiche di funzionamento**

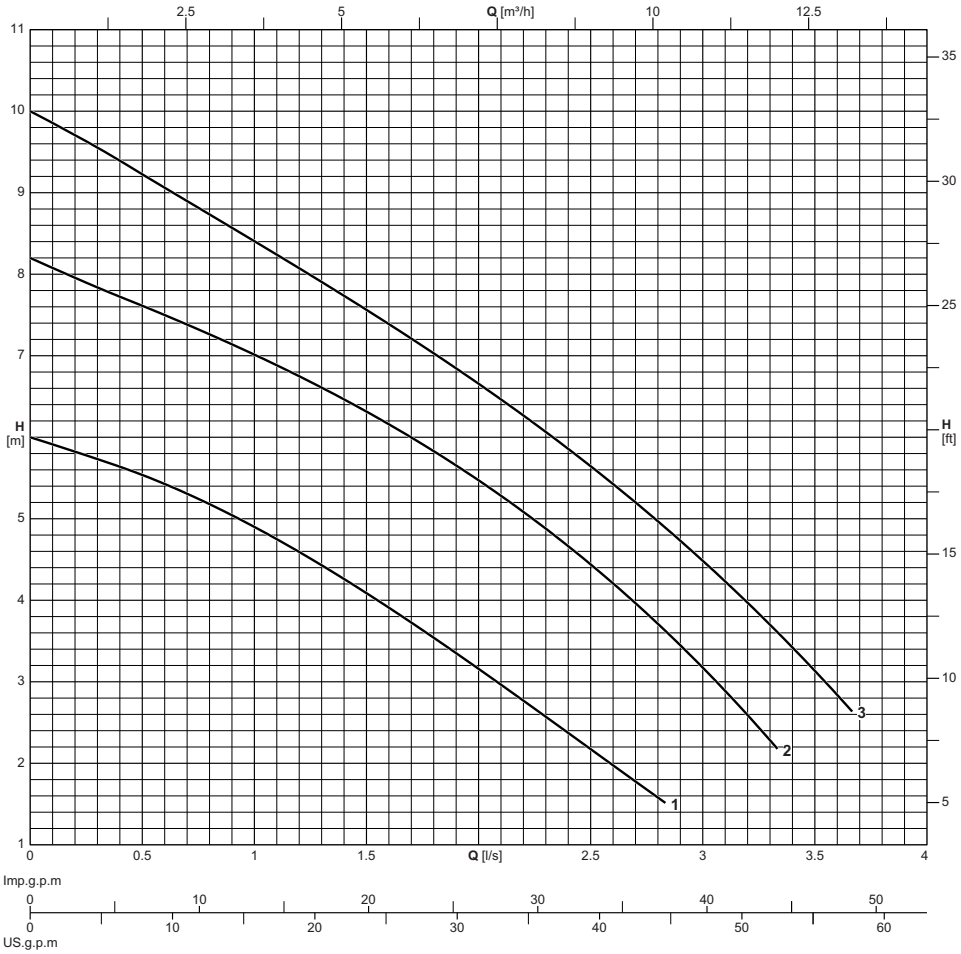


| Electric pump type<br>*Electropompe type*<br>**Elettropompa tipo** | Curve<br>*Courbe*<br>**Curva** | Motor power<br>*Puiss. moteur*<br>**Potenza motore** | Delivery<br>*Refoulement*<br>**Mandata** | Capacity<br>*Debit*<br>**Portata** | | | | | | | | | | | |
|---|---|---|---|---|---|---|---|---|---|---|---|---|---|---|---|
| | | | | **[l/s]** | 0 | 0.4 | 0.8 | 1.2 | 1.6 | 2 | 2.4 | 2.8 | 3.2 | 3.6 | 3.7 |
| | | | | **[l/min]** | 0 | 24 | 48 | 72 | 96 | 120 | 144 | 168 | 192 | 216 | 222 |
| | | | | **[m³/h]** | 0 | 1.4 | 2.9 | 4.3 | 5.8 | 7.2 | 8.6 | 10.1 | 11.5 | 13 | 13.3 |
| | **N°** | **[kW]** | **DN** | Head<br>*Hauteur*<br>**Prevalenza** | | | | | | | | | | | |
| DXCW032G06+000321M1 | 1 | 0,25 | G1 1/4" | **[m]** | 6 | 5,7 | 5,2 | 4,6 | 3,8 | 3,1 | 2,3 | 1,5 | | | |
| DXCW032G06+000322T1 | 1 | 0,25 | G1 1/4" | **[m]** | 6 | 5,7 | 5,2 | 4,6 | 3,8 | 3,1 | 2,3 | 1,5 | | | |
| DXCW032G08+000421M1 | 2 | 0,37 | G1 1/4" | **[m]** | 8,2 | 7,7 | 7,3 | 6,7 | 6,2 | 5,5 | 4,7 | 3,8 | 2,7 | | |
| DXCW032G08+000422T1 | 2 | 0,37 | G1 1/4" | **[m]** | 8,2 | 7,7 | 7,3 | 6,7 | 6,2 | 5,5 | 4,7 | 3,8 | 2,7 | | |
| DXCW032G10+000521M1 | 3 | 0,45 | G1 1/4" | **[m]** | 10 | 9,4 | 8,8 | 8,1 | 7,5 | 6,7 | 5,8 | 5 | 3,9 | 2,9 | 2,6 |
| DXCW032G10+000522T1 | 3 | 0,45 | G1 1/4" | **[m]** | 10 | 9,4 | 8,8 | 8,1 | 7,5 | 6,7 | 5,8 | 5 | 3,9 | 2,9 | 2,6 |

Performance tolerance as per:
UNI/ISO 9906 Grade 3B
Version with float (/G) available on request.

*Tolérances sur les performances selon normes:*
*UNI/ISO 9906 Niveau 3B*
*Version avec flotteur (/G) disponible sur demande.*

**Tolleranze sulle prestazioni secondo norme:**
**UNI/ISO 9906 Grado 3B**
**Versione con galleggiante (/G) disponibile su richiesta.**

Cod. 996913A/11-26 - Copyright © 2025 Caprari S.p.A - All Rights Reserved

Overall dimensions and weights
*Dimensions d'encombrement et poids*
**Dimensioni di ingombro e pesi**

## DX.W032

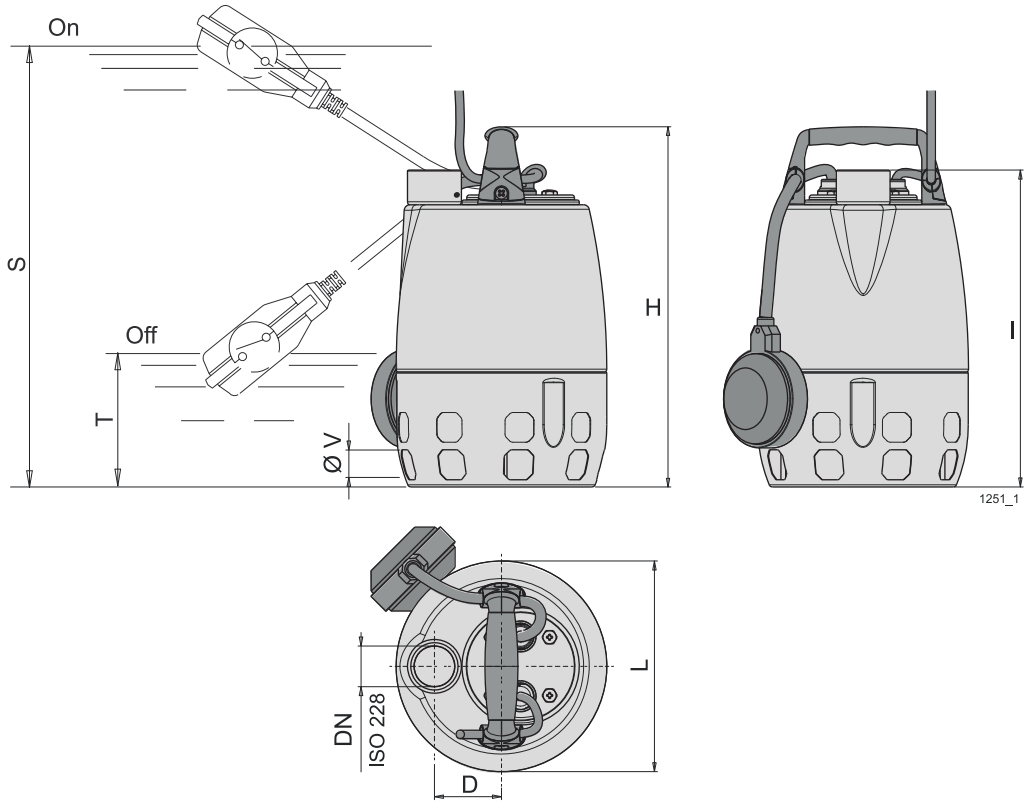


| Electric pump type<br>*Electropompe type*<br>**Elettropompa tipo** | Weight<br>*Poids*<br>**Peso** | **DN** | Cable<br>*Câble*<br>**Cavo** | Cable cross-section<br>*Section du câble*<br>**Sezione del cavo** | Cable length<br>*Longueur de câble*<br>**Lunghezza cavo** | D | H | I | L | S | T | V |
|---|---|---|---|---|---|---|---|---|---|---|---|---|
| | **[kg]** | | | **[mm²]** | **[m]** | **[mm]** | | | | | | |
| DXCW032G06+000321M1 | 5,3 | G1 1/4" | HO5RN-F | 1x(3x0,75) | 5 | 56 | 302 | 267 | 176 | 375 | 130 | 25 |
| DXCW032G06+000322T1 | 5,3 | G1 1/4" | HO5RN-F | 1x(4x0,75) | 5 | 56 | 302 | 267 | 176 | - | 75 | 25 |
| DXCW032G08+000421M1 | 6,89 | G1 1/4" | HO7RN-F | 1x(3x1) | 5 | 56 | 337 | 302 | 176 | 375 | 130 | 25 |
| DXCW032G08+000422T1 | 6,6 | G1 1/4" | HO7RN-F | 1x(4x1) | 5 | 56 | 337 | 302 | 176 | - | 75 | 25 |
| DXCW032G10+000521M1 | 7,3 | G1 1/4" | HO7RN-F | 1x(3x1) | 5 | 56 | 337 | 302 | 176 | 375 | 130 | 25 |
| DXCW032G10+000522T1 | 7,3 | G1 1/4" | HO7RN-F | 1x(4x1) | 5 | 56 | 337 | 302 | 176 | - | 75 | 25 |

Version with float (/G) available on request. *Version avec flotteur (/G) disponible sur demande.* **Versione con galleggiante (/G) disponibile su richiesta.**

Cod. 996913A/11-26 - Copyright © 2025 Caprari S.p.A - All Rights Reserved

Technical features
*Caracteristiques techniques*
**Caratteristiche tecniche**

| Electric pump type<br>*Electropompe type*<br>**Elettropompa tipo** | Curve<br>*Courbe*<br>**Curva** | Delivery<br>*Refoulement*<br>**Mandata** | Motor<br>*Moteur*<br>**Motore** | | | | |
|---|---|---|---|---|---|---|---|
| | | | Motor power<br>*Puiss. moteur*<br>**Potenza motore** | | Tension<br>*Tension*<br>**Tensione** | Absorption<br>*Intensité*<br>**Assorbimento** | Poles<br>*Pôles*<br>**Poli** |
| | | | $P_1$ | $P_2$ | | In | |
| | N° | DN | [kW] | | [V] | [A] | N° |
| DXCW032G06+000321M1 | 1 | G1 1/4" | 0.5 | 0.25 | 230 | 2.5 | 2 |
| DXCW032G06+000322T1 | 1 | G1 1/4" | - | 0.25 | 400 | 0.9 | 2 |
| DXCW032G08+000421M1 | 2 | G1 1/4" | 0.7 | 0.37 | 230 | 3.5 | 2 |
| DXCW032G08+000422T1 | 2 | G1 1/4" | - | 0.37 | 400 | 1.3 | 2 |
| DXCW032G10+000521M1 | 3 | G1 1/4" | 0.95 | 0.45 | 230 | 4.5 | 2 |
| DXCW032G10+000522T1 | 3 | G1 1/4" | - | 0.45 | 400 | 1.6 | 2 |

$P_1$ = Power absorbed by the motor
$P_2$ = Power rated by the motor
Version with float (/G) available on request.

*$P_1$ = Puissance absorbée par le moteur*
*$P_2$ = Puissance restituée par le moteur*
*Version avec flotteur (/G) disponible sur demande.*

**$P_1$ = Potenza assorbita motore**
**$P_2$ = Potenza resa dal motore**
**Versione con galleggiante (/G) disponibile su richiesta.**

Cod. 996913A/11-26 - Copyright © 2025 Caprari S.p.A - All Rights Reserved

Operating data
*Caracteristiques de fonctionnement*
**Caratteristiche di funzionamento**

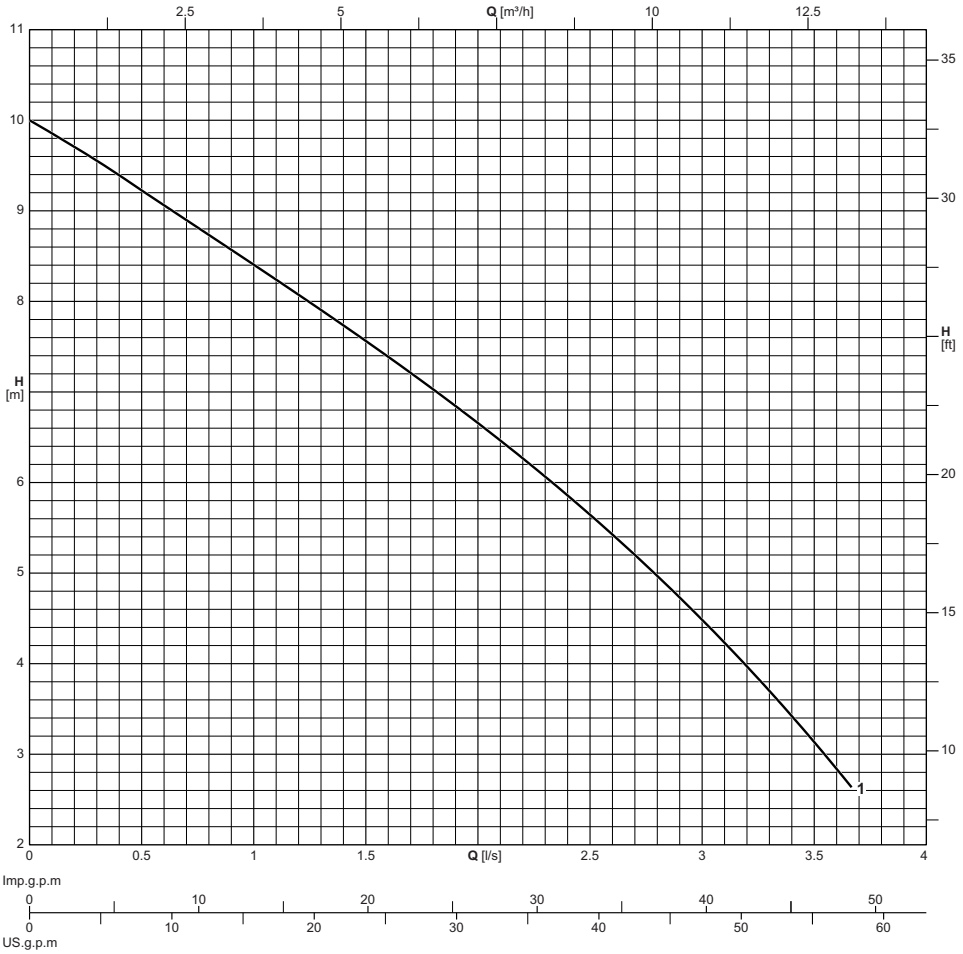


| Electric pump type<br>*Electropompe type*<br>**Elettropompa tipo** | Curve<br>*Courbe*<br>**Curva** | Motor power<br>*Puiss. moteur*<br>**Potenza motore** | Delivery<br>*Refoulement*<br>**Mandata** | Capacity<br>*Debit*<br>**Portata** | | | | | | | | | | | |
|---|---|---|---|---|---|---|---|---|---|---|---|---|---|---|---|
| | | | | **[l/s]** | 0 | 0.4 | 0.8 | 1.2 | 1.6 | 2 | 2.4 | 2.8 | 3.2 | 3.6 | 3.7 |
| | | | | **[l/min]** | 0 | 24 | 48 | 72 | 96 | 120 | 144 | 168 | 192 | 216 | 222 |
| | | | | **[m³/h]** | 0 | 1.4 | 2.9 | 4.3 | 5.8 | 7.2 | 8.6 | 10.1 | 11.5 | 13 | 13.3 |
| | **N°** | **[kW]** | **DN** | Head<br>*Hauteur*<br>**Prevalenza** | | | | | | | | | | | |
| DWCW032G10+000521M1 | 1 | 0,45 | G1 1/4" | **[m]** | 10 | 9,4 | 8,8 | 8,1 | 7,5 | 6,7 | 5,8 | 5 | 3,9 | 2,9 | 2,6 |
| DWCW032G10+000522T1 | 1 | 0,45 | G1 1/4" | **[m]** | 10 | 9,4 | 8,8 | 8,1 | 7,5 | 6,7 | 5,8 | 5 | 3,9 | 2,9 | 2,6 |

Performance tolerance as per:
UNI/ISO 9906 Grade 3B

Version with float (/G) available on request.

*Tolérances sur les performances selon normes:*
*UNI/ISO 9906 Niveau 3B*

*Version avec flotteur (/G) disponible sur demande.*

**Tolleranze sulle prestazioni secondo norme:**
**UNI/ISO 9906 Grado 3B**

**Versione con galleggiante (/G) disponibile su richiesta.**

Cod. 996913A/11-26 - Copyright © 2025 Caprari S.p.A - All Rights Reserved

Overall dimensions and weights
*Dimensions d'encombrement et poids*
**Dimensioni di ingombro e pesi**

## DW.W032

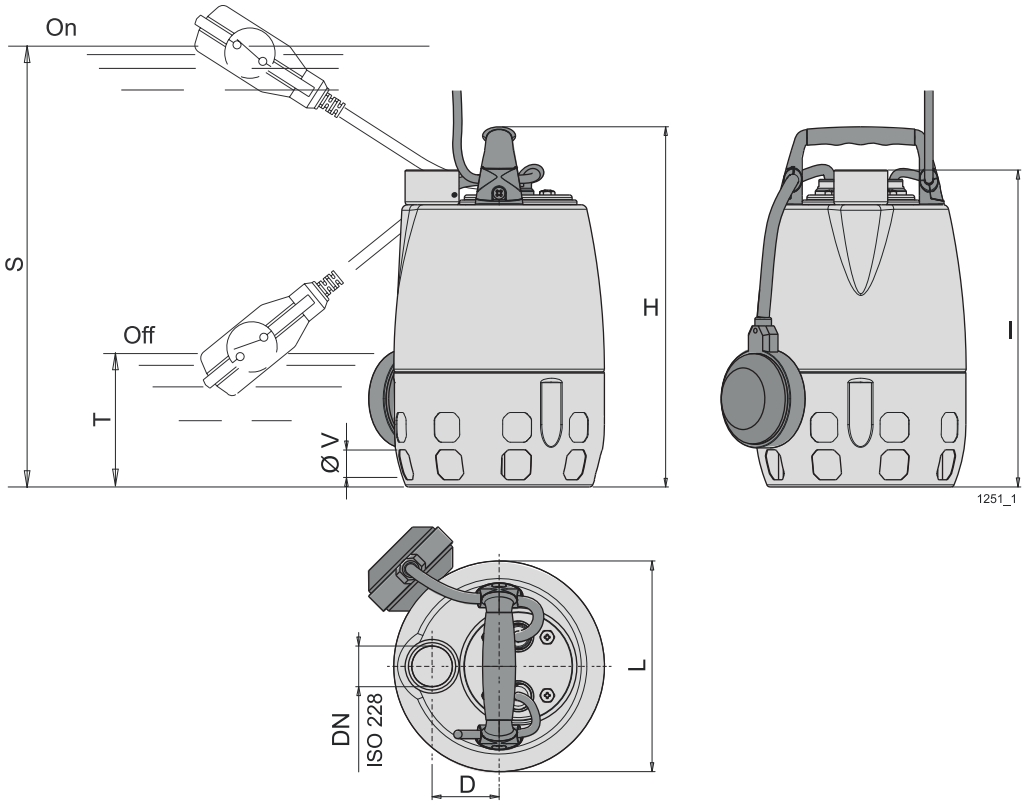


| Electric pump type<br>*Electropompe type*<br>**Elettropompa tipo** | Weight<br>*Poids*<br>**Peso** | **DN** | Cable<br>*Câble*<br>**Cavo** | Cable cross-section<br>*Section du câble*<br>**Sezione del cavo** | Cable length<br>*Longueur de câble*<br>**Lunghezza cavo** | D | H | I | L | S | T | V |
|---|---|---|---|---|---|---|---|---|---|---|---|---|
| | **[kg]** | | | **[mm²]** | **[m]** | **[mm]** | | | | | | |
| DWCW032G10+000521M1 | 7 | G1 1/4" | HO7RN-F | 1x(3x1) | 5 | 56 | 337 | 302 | 176 | 375 | 130 | 25 |
| DWCW032G10+000522T1 | 7 | G1 1/4" | HO7RN-F | 1x(4x1) | 5 | 56 | 337 | 302 | 176 | - | 75 | 25 |

Version with float (/G) available on request. *Version avec flotteur (/G) disponible sur demande.* **Versione con galleggiante (/G) disponibile su richiesta.**

Cod. 996913A/11-26 - Copyright © 2025 Caprari S.p.A - All Rights Reserved

Technical features
*Caracteristiques techniques*
**Caratteristiche tecniche**

| Electric pump type<br>*Electropompe type*<br>**Elettropompa tipo** | Curve<br>*Courbe*<br>**Curva** | Delivery<br>*Refoulement*<br>**Mandata** | Motor<br>*Moteur*<br>**Motore** | | | | |
|---|---|---|---|---|---|---|---|
| | | | Motor power<br>*Puiss. moteur*<br>**Potenza motore** | | Tension<br>*Tension*<br>**Tensione** | Absorption<br>*Intensité*<br>**Assorbimento** | Poles<br>*Pôles*<br>**Poli** |
| | | | $P_1$ | $P_2$ | | In | |
| | **N°** | **DN** | **[kW]** | | **[V]** | **[A]** | **N°** |
| DWCW032G10+000521M1 | 1 | G1 1/4" | 0.95 | 0.45 | 230 | 4.5 | 2 |
| DWCW032G10+000522T1 | 1 | G1 1/4" | - | 0.45 | 400 | 1.6 | 2 |

$P_1$ = Power absorbed by the motor
$P_2$ = Power rated by the motor
Version with float (/G) available on request.

*$P_1$ = Puissance absorbée par le moteur*
*$P_2$ = Puissance restituée par le moteur*
*Version avec flotteur (/G) disponible sur demande.*

**$P_1$ = Potenza assorbita motore**
**$P_2$ = Potenza resa dal motore**
**Versione con galleggiante (/G) disponibile su richiesta.**

Cod. 996913A/11-26 - Copyright © 2025 Caprari S.p.A - All Rights Reserved

Technical features
*Caractéristiques techniques*
**Caratteristiche tecniche**

EXECUTION
Cast iron submersible electric pumps with vertical threaded or horizontal flanged delivery port
MG.M: with single-channel impeller.
MG.W: with free-flow (vortex) impeller.
Double mechanical shaft seal with interposed oil chamber, to protect against dry-running.
Single-phase version with standard float
Three-phase version with float upon request

APPLICATIONS
- civil and industrial wastewater that is not aggressive,
- dirty water even with solids with a diameter of 45 mm for MG.M and diameter of 50 mm for MG.W.
- Operating conditions Maximum liquid temperature: 35 °C.
- pH value: 6-11.
- Maximum immersion depth: 10 m

MOTOR
- 2-pole induction motor, 50Hz (n ˜ 2900 1/min).
- MG.M, MS.W: three-phase 230V ± 10% 400V ± 10%
  2 built-in thermal protectors to be connected to a control box.
  H07RN-F cable, 4G1.5 mm²+2x0.5 mm², length 10 m, without plug.
- MG.M.M, MG.W.M: single-phase 230V ± 10% with float switch and thermal protector.
  Incorporated capacitor.
  H07RN-F cable, 3G1.5 mm², length 10 m, with CEI-UNEL 47166 plug.
- Insulation class F. Protection IP 68 (for continuous immersion).
- Constructed in accordance with EN 60034-1, EN 60335-1, EN 60335-2-41.

SPECIAL FEATURES ON REQUEST
- Other voltages.
- Motor suitable for operation with frequency converter.
- Single-phase version without float

*EXÉCUTION*
*Pompe submersible en fonte avec orifice de refoulement vertical fileté ou horizontal à bride*
*MG.M : avec roue monocanal.*
*MG.W : avec roue vortex.*
*Double garniture mécanique avec chambre à huile intermédiaire, protégeant du fonctionnement à sec.*
*Version monophasée avec flotteur*
*Version triphasée avec flotteur sur demande*

*UTILISATIONS*
- *eaux résiduaires civiles et industrielles non agressives,*
- *eau chargée même avec des particules solides d'un diamètre de 45 mm pour MG.M et de 50 mm pour MG.W.*
- *Limites d'utilisation Température maximum du liquide : 35 °C.*
- *Valeur pH : 6-11.*
- *Profondeur d'immersion maximale : 10 m*

*MOTEUR*
- *Moteur à induction à 2 pôles, 50 Hz (n ˜ 2900 t/min).*
- *MG.M, MG.W : triphasé 230 V ± 10 % 400V ± 10 %*
  *2 protections thermiques incorporés à connecter à l'armoire de commande.*
  *Câble H07RN-F, 4G1,5 mm²+2x0,5 mm², longueur 10 m, sans fiche.*
- *MG.M.M, MG.W.M : monophasé 230V ± 10 % avec interrupteur à flotteur et protection thermique.*
  *Condensateur incorporé.*
  *Câble H07RN8-F, 3G1,5 mm², longueur 10 m avec fiche (CEI - UNEL 47166).*
- *Isolation classe F. Protection IP 68 (pour immersion continue).*
- *Exécution selon EN 60034-1, EN 60335-1, EN 60335-2-41.*

*EXÉCUTIONS SPÉCIALES SUR DEMANDE*
- *Autres voltages.*
- *Moteur préparé pour fonctionnement avec variateur de fréquence.*
- *Version monophasée sans flotteur*

**ESECUZIONE**
**Elettropompe sommergibili in ghisa con bocca di mandata verticale filettata o orizzontale flangiata**
**MG.M: con girante monocanale.**
**MG.W: con girante arretrata (a vortice).**
**Doppia tenuta sull'albero, con camera d'olio interposta, protetta contro il funzionamento a secco.**
**Versione monofase con galleggiante standard**
**Versione trifase con galleggiante su richiesta**

**IMPIEGHI**
- **acque di scarico civili e industriali non aggressive,**
- **acque sporche anche con corpi solidi fino a diametro 45 mm per MG.M e diametro 50 mm per MG.W.**

**LIMITI D'IMPIEGO**
- **Massima temperatura liquido: 35 °C.**
- **Valore pH: 6-11.**
- **Profondità di immersione massima: 10 m**

**MOTORE**
- **Motore a induzione a 2 poli, 50Hz (n ˜ 2900 1/min).**
- **MG.M, MG.W: trifase 230V ± 10% 400V ± 10%**
  **2 termoprotettori incorporati da collegare al quadro comando.**
  **Cavo H07RN-F, 4G1,5 mm²+2x0,5 mm², lunghezza 10 m, senza spina.**
- **MG.M.M, MG.W.M: monofase 230V ± 10%**
  **Con interruttore a galleggiante e termoprotettore.**
  **Condensatore incorporato.**
  **Cavo H07RN-F, 3G1,5 mm², lunghezza 10 m, con spina CEI-UNEL 47166.**
- **Isolamento classe F. Protezione IP 68 (per immersione continua).**
- **Esecuzione secondo EN 60034-1, EN 60335-1, EN 60335-2-41.**

**ESECUZIONI SPECIALI A RICHIESTA**
- **Altre tensioni.**
- **Motore predisposto per funzionamento con inverter.**
- **Versione monofase senza galleggiante**

Pump coding
*Identification du sigle*
**Esemplificazione sigla**

Example - *Exemple* - **Esempio**: MGCW050G09+000821M1/G

**MG C W 050 G 09 + 0008 2 1 M 1 /G**

| | | |
|---|---|---|
| **MG** | = | Series - *Série* - **Serie** |
| **C** | = | 50 Hz frequency - *Fréquence 50 Hz* - **Frequenza 50 Hz** |
| **W** | = | Vortex impeller - *Roue vortex* - **Girante vortice** |
| **D** | = | Double channel impeller - *Roue bicanal* - **Girante bicanale** |
| **050** | = | Delivery DN - *DN refoulement* - **DN mandata** |
| **G** | = | Threaded delivery port - *Orifice de refoulement fileté* - **Bocca di mandata filettata** |
| **F** | = | Flanged delivery port - *Orifice de refoulement à bride* - **Bocca di mandata flangiata** |
| **09** | = | Total head in m indoors - *Hauteur totale en m à l'intérieur* - **Prevalenza totale in m al chiuso** |
| **0008** | = | Nominal power in kW - *Puissance nominale en kW* - **Potenza nominale in kW** |
| **2** | = | Number of poles - *Nombre de pôles* - **Numero di poli** |
| **1** | = | Supply voltage - *Tension d'alimentation* - **Tensione di alimentazione** |
| **M** | = | Single-phase (T = Three-phase) - *Monophasé (T = Triphasé)* - **Monofase (T = Trifase)** |
| **1** | = | Generational code - *Code de génération* - **Codice generazionale** |
| **/G** | = | With float - *Avec flotteur* - **Con galleggiante** |

Cod. 996913A/11-26 - Copyright © 2025 Caprari S.p.A - All Rights Reserved

Pump construction and materials
*Construction de la pompe et matériaux*
**Costruzione pompa e materiali**

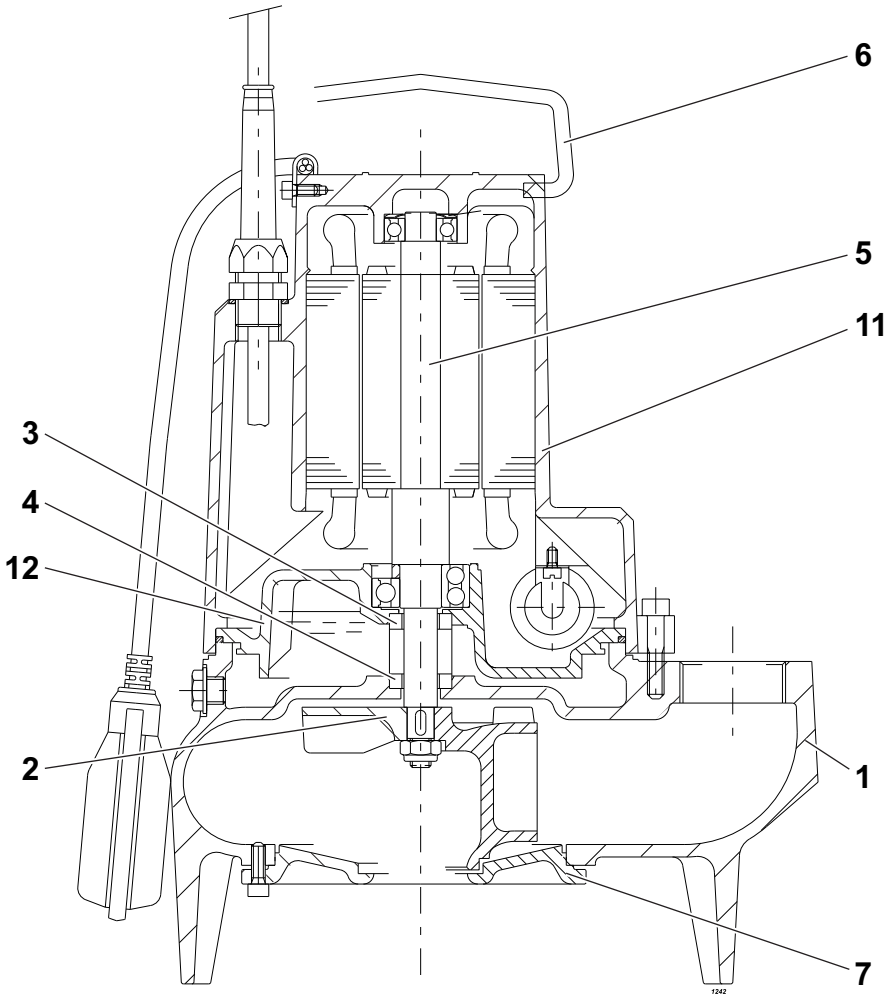


| Pos. | Parts | Materials | *Nomenclature* | *Matériaux* | **Nomenclatura** | **Materiale** |
|---|---|---|---|---|---|---|
| 1 | Pump casing | Cast iron | *Corps de pomp* | *Fonte grise* | **Corpo pompa** | **Ghisa grigia** |
| 2 | Impeller | Cast iron | *Roue* | *Fonte grise* | **Girante** | **Ghisa grigia** |
| 3 | Mechanical seal on motor side | Carbon/Ceramic/ rubber | *Garniture mécanique côté moteur* | *Charbon /Céramique/ caoutchouc* | **Tenuta meccanica lato motore** | **Carbone/Ceramica/ gomma** |
| 4 | Mechanical seal on pump side | Silicon carbide/silicon carbide/NBR | *Garniture mécanique côté pompe* | *Carbure de silicium/ carbure de silicium/ NBR* | **Tenuta meccanica lato pompa** | **Carburo di silicio/ carburo di silicio/NBR** |
| 5 | Shaft | Stainless steel | *Arbre* | *Acier inox* | **Albero** | **Acciaio inox** |
| 6 | Handle | Stainless steel | *Poignée* | *Acier inox* | **Maniglia** | **Acciaio inox** |
| 7 | Body cover | Cast iron | *Couvercle du corps* | *Fonte grise* | **Coperchio corpo** | **Ghisa grigia** |
| 11 | Motor casing | Cast iron | *Enveloppe du moteur* | *Fonte grise* | **Carcassa motore** | **Ghisa grigia** |
| 12 | Motor cover | Cast iron | *Capot moteur* | *Fonte grise* | **Coperchio motore** | **Ghisa grigia** |

Screws and nuts in stainless steel. *Vis et écrous en acier inox.* **Viti e dadi in acciaio inox.**

Cod. 996913A/11-26 - Copyright © 2025 Caprari S.p.A - All Rights Reserved

Operating data
*Caracteristiques de fonctionnement*
**Caratteristiche di funzionamento**

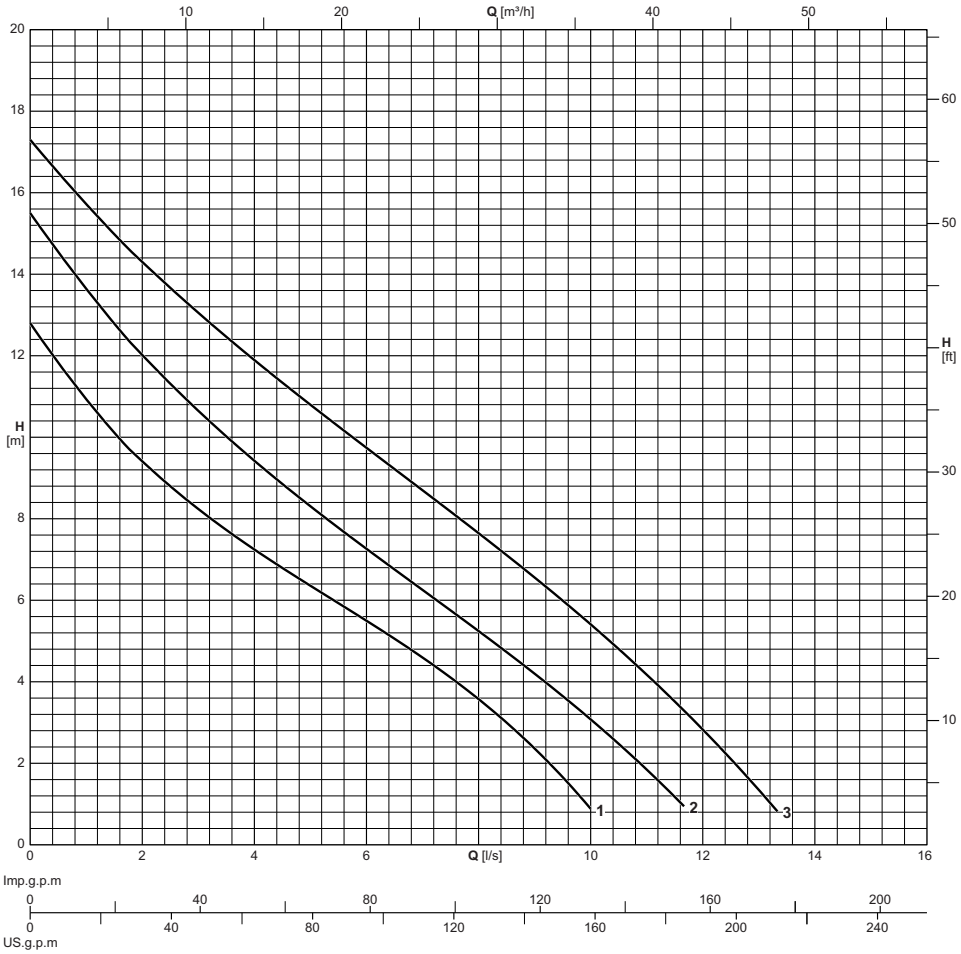


| Electric pump type<br>*Electropompe type*<br>**Elettropompa tipo** | Curve<br>*Courbe*<br>**Curva** | Motor power<br>*Puiss. moteur*<br>**Potenza motore** | Delivery<br>*Refoulement*<br>**Mandata** | Capacity<br>*Debit*<br>**Portata** | | | | | | | | | | | | | | |
|---|---|---|---|---|---|---|---|---|---|---|---|---|---|---|---|---|---|---|
| | | | | **[l/s]** | 0 | 1 | 2 | 3 | 4 | 5 | 6 | 7 | 8 | 9 | 10 | 11 | 12 | 13 |
| | | | | **[l/min]** | 0 | 60 | 120 | 180 | 240 | 300 | 360 | 420 | 480 | 540 | 600 | 660 | 720 | 780 |
| | | | | **[m³/h]** | 0 | 3.6 | 7.2 | 10.8 | 14.4 | 18 | 21.6 | 25.2 | 28.8 | 32.4 | 36 | 39.6 | 43.2 | 46.8 |
| | **N°** | **[kW]** | **DN** | Head<br>*Hauteur*<br>**Prevalenza** | | | | | | | | | | | | | | |
| MGCM050G13+000821M1 | 1 | 0,75 | G2" | **[m]** | 12,8 | 11,1 | 9,4 | 8,3 | 7,3 | 6,4 | 5,5 | 4,6 | 3,5 | 2,3 | 0,9 | | | |
| MGCM050G13+000822T1 | 1 | 0,75 | G2" | **[m]** | 12,8 | 11,1 | 9,4 | 8,3 | 7,3 | 6,4 | 5,5 | 4,6 | 3,5 | 2,3 | 0,9 | | | |
| MGCM065F13+000821M1 | 1 | 0,75 | 65 | **[m]** | 12,8 | 11,1 | 9,4 | 8,3 | 7,3 | 6,4 | 5,5 | 4,6 | 3,5 | 2,3 | 0,9 | | | |
| MGCM065F13+000822T1 | 1 | 0,75 | 65 | **[m]** | 12,8 | 11,1 | 9,4 | 8,3 | 7,3 | 6,4 | 5,5 | 4,6 | 3,5 | 2,3 | 0,9 | | | |
| MGCM050G16+001121M1 | 2 | 1,1 | G2" | **[m]** | 15,5 | 13,8 | 12,1 | 10,6 | 9,4 | 8,3 | 7,3 | 6,2 | 5,3 | 4,2 | 3,1 | 1,8 | | |
| MGCM050G16+001122T1 | 2 | 1,1 | G2" | **[m]** | 15,5 | 13,8 | 12,1 | 10,6 | 9,4 | 8,3 | 7,3 | 6,2 | 5,3 | 4,2 | 3,1 | 1,8 | | |
| MGCM065F16+001121M1 | 2 | 1,1 | 65 | **[m]** | 15,5 | 13,8 | 12,1 | 10,6 | 9,4 | 8,3 | 7,3 | 6,2 | 5,3 | 4,2 | 3,1 | 1,8 | | |
| MGCM065F16+001122T1 | 2 | 1,1 | 65 | **[m]** | 15,5 | 13,8 | 12,1 | 10,6 | 9,4 | 8,3 | 7,3 | 6,2 | 5,3 | 4,2 | 3,1 | 1,8 | | |
| MGCM050G17+001522T1 | 3 | 1,5 | G2" | **[m]** | 17,3 | 15,8 | 14,4 | 13,1 | 11,9 | 10,8 | 9,8 | 8,7 | 7,6 | 6,5 | 5,4 | 4,2 | 2,8 | 1,3 |
| MGCM065F17+001522T1 | 3 | 1,5 | 65 | **[m]** | 17,3 | 15,8 | 14,4 | 13,1 | 11,9 | 10,8 | 9,8 | 8,7 | 7,6 | 6,5 | 5,4 | 4,2 | 2,8 | 1,3 |

Performance tolerance as per:
UNI/ISO 9906 Grade 3B
Version with float (/G) available on request.

*Tolérances sur les performances selon normes:*
*UNI/ISO 9906 Niveau 3B*
*Version avec flotteur (/G) disponible sur demande.*

**Tolleranze sulle prestazioni secondo norme:**
**UNI/ISO 9906 Grado 3B**
**Versione con galleggiante (/G) disponibile su richiesta.**

Cod. 996913A/11-26 - Copyright © 2025 Caprari S.p.A - All Rights Reserved

Overall dimensions and weights
*Dimensions d'encombrement et poids*
**Dimensioni di ingombro e pesi**

## MG.M050

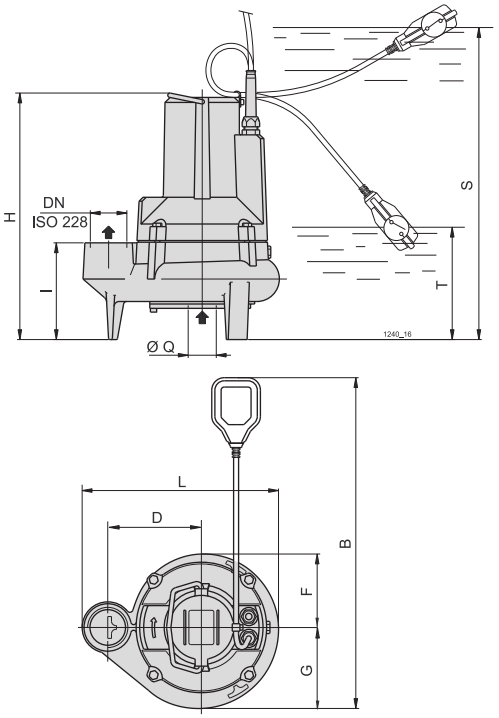


## MG.M065

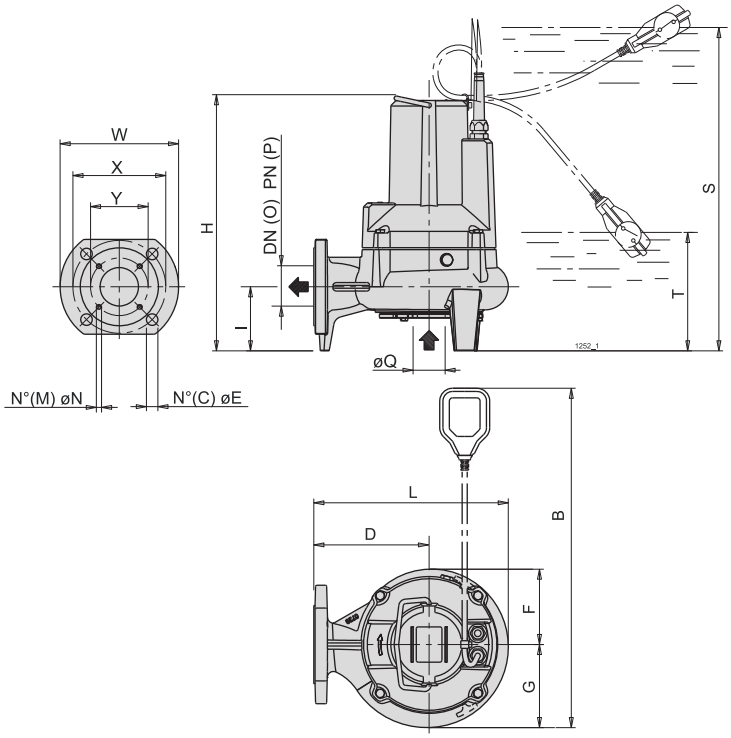


| Electric pump type<br>*Electropompe type*<br>**Elettropompa tipo** | Weight<br>*Poids*<br>**Peso** | **DN** | Cable<br>*Câble*<br>**Cavo** | Cable cross-section<br>*Section du câble*<br>**Sezione del cavo** | Cable length<br>*Longueur de câble*<br>**Lunghezza cavo** | B | C | D | E | F | G | H | I | L | M | N | O | P | Q | S | T | W | X | Y |
|---|---|---|---|---|---|---|---|---|---|---|---|---|---|---|---|---|---|---|---|---|---|---|---|---|
| | [kg] | | | [mm²] | [m] | [mm] | | | | | | | | | | | | | | | | | | |
| MGCM050G13+000821M1 | 28 | G2" | H07RN-F | 1x(3x1,5) | 10 | 530 | - | 150 | - | 118 | 130 | 395 | 155 | 315 | - | - | - | - | 45 | 500 | 180 | - | - | - |
| MGCM050G13+000822T1 | 27,3 | G2" | FG50K | 1x(4x1,5)+2x0,5 | 10 | - | - | 150 | - | 118 | 130 | 395 | 155 | 315 | - | - | - | - | 45 | - | 180 | - | - | - |
| MGCM065F13+000821M1 | 28,7 | 65 | H07RN-F | 1x(3x1,5) | 10 | 530 | 4 | 180 | 18 | 118 | 130 | 400 | 100 | 304 | 4 | M8 | 65 | 10-16 | 45 | 505 | 185 | 185 | 145 | 122 |
| MGCM065F13+000822T1 | 28 | 65 | FG50K | 1x(4x1,5)+2x0,5 | 10 | - | 4 | 180 | 18 | 118 | 130 | 400 | 100 | 304 | 4 | M8 | 65 | 10-16 | 45 | - | 185 | 185 | 145 | 122 |
| MGCM050G16+001121M1 | 31 | G2" | H07RN-F | 1x(3x1,5) | 10 | 530 | - | 150 | - | 118 | 130 | 395 | 155 | 315 | - | - | - | - | 45 | 500 | 180 | - | - | - |
| MGCM050G16+001122T1 | 28,6 | G2" | FG50K | 1x(4x1,5)+2x0,5 | 10 | - | - | 150 | - | 118 | 130 | 395 | 155 | 315 | - | - | - | - | 45 | - | 180 | - | - | - |
| MGCM065F16+001121M1 | 30,6 | 65 | H07RN-F | 1x(3x1,5) | 10 | 530 | 4 | 180 | 18 | 118 | 130 | 400 | 100 | 304 | 4 | M8 | 65 | 10-16 | 45 | 505 | 185 | 185 | 145 | 122 |
| MGCM065F16+001122T1 | 29,1 | 65 | FG50K | 1x(4x1,5)+2x0,5 | 10 | - | 4 | 180 | 18 | 118 | 130 | 400 | 100 | 304 | 4 | M8 | 65 | 10-16 | 45 | - | 185 | 185 | 145 | 122 |
| MGCM050G17+001522T1 | 30,2 | G2" | FG50K | 1x(4x1,5)+2x0,5 | 10 | - | - | 150 | - | 118 | 130 | 395 | 155 | 315 | - | - | - | - | 45 | - | 180 | - | - | - |
| MGCM065F17+001522T1 | 30,7 | 65 | FG50K | 1x(4x1,5)+2x0,5 | 10 | - | 4 | 180 | 18 | 118 | 130 | 400 | 100 | 304 | 4 | M8 | 65 | 10-16 | 45 | - | 185 | 185 | 145 | 122 |

Version with float (/G) available on request. *Version avec flotteur (/G) disponible sur demande.* **Versione con galleggiante (/G) disponibile su richiesta.**

Cod. 996913A/11-26 - Copyright © 2025 Caprari S.p.A - All Rights Reserved

Technical features
*Caracteristiques techniques*
**Caratteristiche tecniche**

| Electric pump type<br>*Electropompe type*<br>**Elettropompa tipo** | Curve<br>*Courbe*<br>**Curva** | Delivery<br>*Refoulement*<br>**Mandata** | Motor<br>*Moteur*<br>**Motore** | | | | |
|---|---|---|---|---|---|---|---|
| | | | Motor power<br>*Puiss. moteur*<br>**Potenza motore** | | Tension<br>*Tension*<br>**Tensione** | Absorption<br>*Intensité*<br>**Assorbimento** | Poles<br>*Pôles*<br>**Poli** |
| | | | $P_1$ | $P_2$ | | In | |
| | N° | DN | [kW] | | [V] | [A] | N° |
| MGCM050G13+000821M1 | 1 | G2" | 1.1 | 0.75 | 230 | 4.5 | 2 |
| MGCM050G13+000822T1 | 1 | G2" | - | 0.75 | 400 | 1.9 | 2 |
| MGCM065F13+000821M1 | 1 | 65 | 1.1 | 0.75 | 230 | 4.5 | 2 |
| MGCM065F13+000822T1 | 1 | 65 | - | 0.75 | 400 | 1.9 | 2 |
| MGCM050G16+001121M1 | 2 | G2" | 1.5 | 1.1 | 230 | 6.5 | 2 |
| MGCM050G16+001122T1 | 2 | G2" | - | 1.1 | 400 | 2.7 | 2 |
| MGCM065F16+001121M1 | 2 | 65 | 1.5 | 1.1 | 230 | 6.5 | 2 |
| MGCM065F16+001122T1 | 2 | 65 | - | 1.1 | 400 | 2.7 | 2 |
| MGCM050G17+001522T1 | 3 | G2" | - | 1.5 | 400 | 3.8 | 2 |
| MGCM065F17+001522T1 | 3 | 65 | - | 1.5 | 400 | 3.8 | 2 |

$P_1$ = Power absorbed by the motor
$P_2$ = Power rated by the motor
Version with float (/G) available on request.

*$P_1$ = Puissance absorbée par le moteur*
*$P_2$ = Puissance restituée par le moteur*
*Version avec flotteur (/G) disponible sur demande.*

**$P_1$ = Potenza assorbita motore**
**$P_2$ = Potenza resa dal motore**
**Versione con galleggiante (/G) disponibile su richiesta.**

Cod. 996913A/11-26 - Copyright © 2025 Caprari S.p.A - All Rights Reserved

Operating data
*Caracteristiques de fonctionnement*
**Caratteristiche di funzionamento**

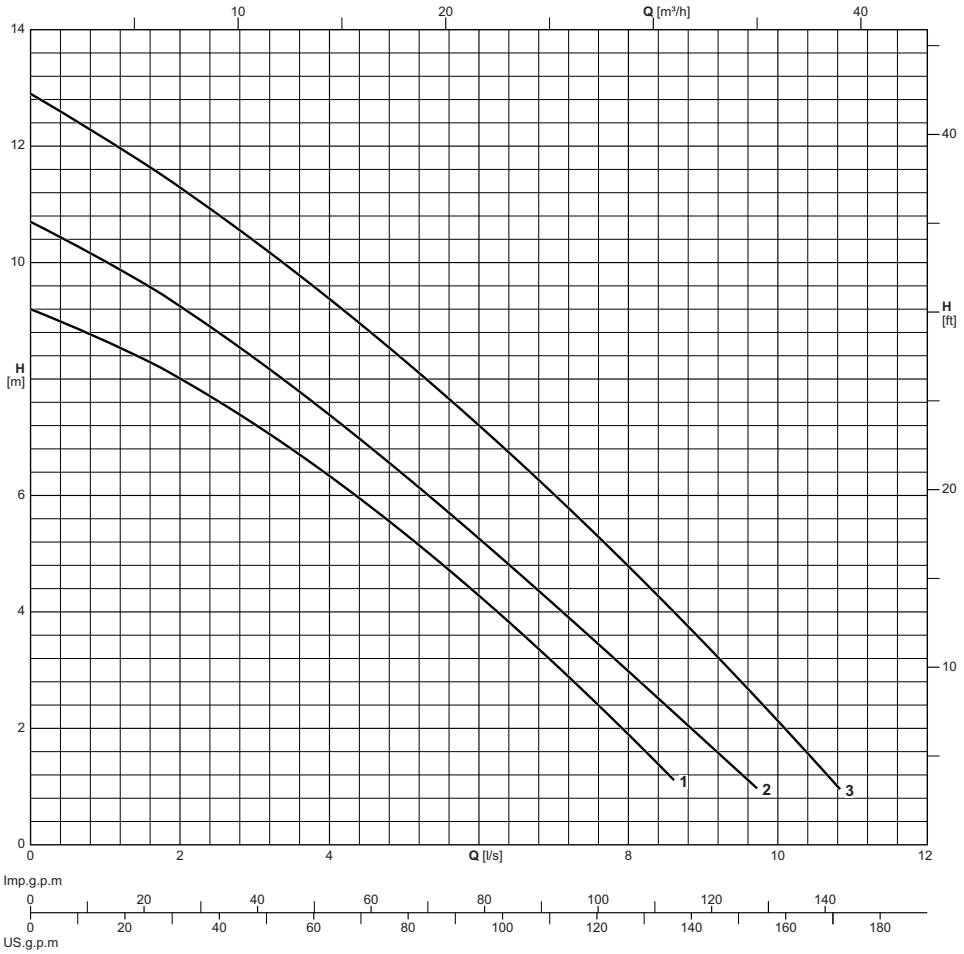


| Electric pump type<br>*Electropompe type*<br>**Elettropompa tipo** | Curve<br>*Courbe*<br>**Curva** | Motor power<br>*Puiss. moteur*<br>**Potenza motore** | Delivery<br>*Refoulement*<br>**Mandata** | Capacity<br>*Debit*<br>**Portata** | | | | | | | | | | | |
|---|---|---|---|---|---|---|---|---|---|---|---|---|---|---|---|
| | | | | **[l/s]** | 0 | 1 | 2 | 3 | 4 | 5 | 6 | 7 | 8 | 9 | 10 |
| | | | | **[l/min]** | 0 | 60 | 120 | 180 | 240 | 300 | 360 | 420 | 480 | 540 | 600 |
| | | | | **[m³/h]** | 0 | 3.6 | 7.2 | 10.8 | 14.4 | 18 | 21.6 | 25.2 | 28.8 | 32.4 | 36 |
| | **N°** | **[kW]** | **DN** | Head<br>*Hauteur*<br>**Prevalenza** | | | | | | | | | | | |
| MGCW050G09+000821M1 | 1 | 0,75 | G2" | **[m]** | 9,2 | 8,6 | 8 | 7,2 | 6,4 | 5,4 | 4,3 | 3,1 | 1,9 | | |
| MGCW050G09+000822T1 | 1 | 0,75 | G2" | **[m]** | 9,2 | 8,6 | 8 | 7,2 | 6,4 | 5,4 | 4,3 | 3,1 | 1,9 | | |
| MGCW065F09+000821M1 | 1 | 0,75 | 65 | **[m]** | 9,2 | 8,6 | 8 | 7,2 | 6,4 | 5,4 | 4,3 | 3,1 | 1,9 | | |
| MGCW065F09+000822T1 | 1 | 0,75 | 65 | **[m]** | 9,2 | 8,6 | 8 | 7,2 | 6,4 | 5,4 | 4,3 | 3,1 | 1,9 | | |
| MGCW050G11+001121M1 | 2 | 1,1 | G2" | **[m]** | 10,7 | 10 | 9,2 | 8,3 | 7,4 | 6,4 | 5,2 | 4,2 | 3 | 1,8 | |
| MGCW050G11+001122T1 | 2 | 1,1 | G2" | **[m]** | 10,7 | 10 | 9,2 | 8,3 | 7,4 | 6,4 | 5,2 | 4,2 | 3 | 1,8 | |
| MGCW065F11+001121M1 | 2 | 1,1 | 65 | **[m]** | 10,7 | 10 | 9,2 | 8,3 | 7,4 | 6,4 | 5,2 | 4,2 | 3 | 1,8 | |
| MGCW065F11+001122T1 | 2 | 1,1 | 65 | **[m]** | 10,7 | 10 | 9,2 | 8,3 | 7,4 | 6,4 | 5,2 | 4,2 | 3 | 1,8 | |
| MGCW050G13+001522T1 | 3 | 1,5 | G2" | **[m]** | 12,9 | 12,1 | 11,2 | 10,3 | 9,4 | 8,3 | 7,2 | 6,1 | 4,7 | 3,5 | 2,2 |
| MGCW065F13+001522T1 | 3 | 1,5 | 65 | **[m]** | 12,9 | 12,1 | 11,2 | 10,3 | 9,4 | 8,3 | 7,2 | 6,1 | 4,7 | 3,5 | 2,2 |

Performance tolerance as per:
UNI/ISO 9906 Grade 3B
Version with float (/G) available on request.

*Tolérances sur les performances selon normes:*
*UNI/ISO 9906 Niveau 3B*
*Version avec flotteur (/G) disponible sur demande.*

**Tolleranze sulle prestazioni secondo norme:**
**UNI/ISO 9906 Grado 3B**
**Versione con galleggiante (/G) disponibile su richiesta.**

Cod. 996913A/11-26 - Copyright © 2025 Caprari S.p.A - All Rights Reserved

Overall dimensions and weights
*Dimensions d'encombrement et poids*
**Dimensioni di ingombro e pesi**

## MG.W050

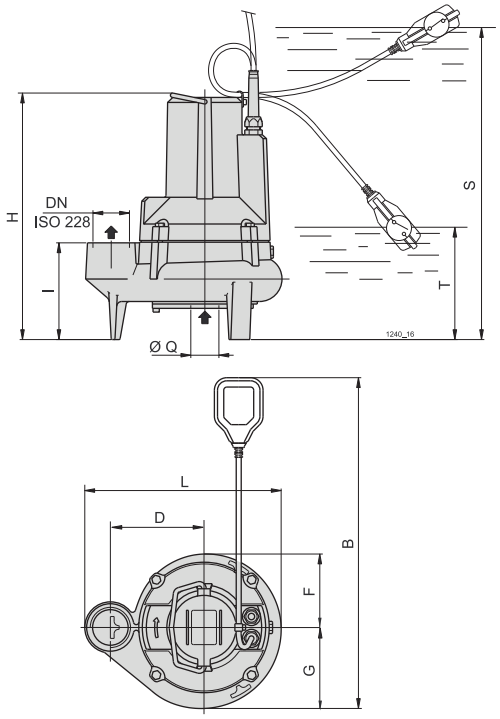


## MG.W065

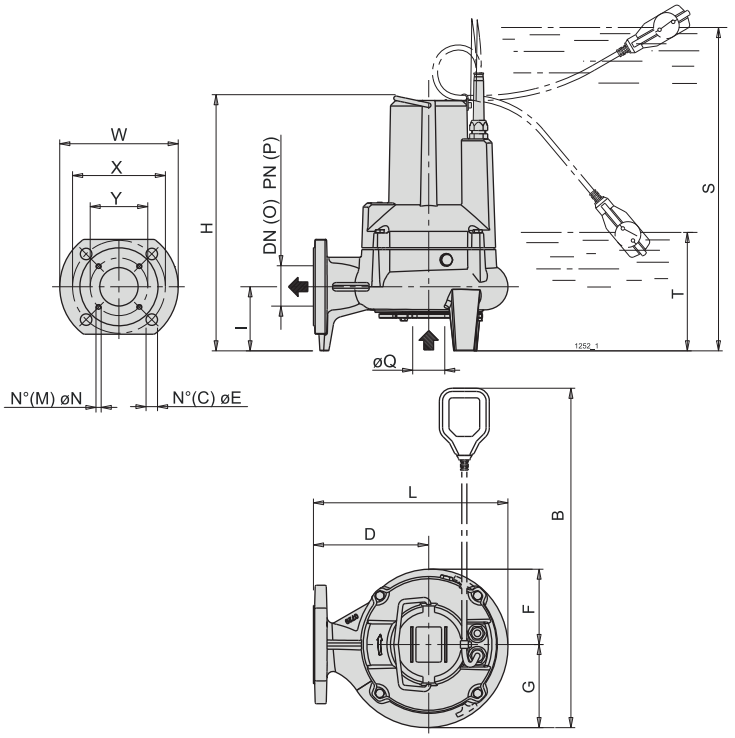


| Electric pump type<br>*Electropompe type*<br>**Elettropompa tipo** | Weight<br>*Poids*<br>**Peso** | **DN** | Cable<br>*Câble*<br>**Cavo** | Cable cross-section<br>*Section du câble*<br>**Sezione del cavo** | Cable length<br>*Longueur de câble*<br>**Lunghezza cavo** | B | C | D | E | F | G | H | I | L | M | N | O | P | Q | S | T | W | X | Y |
|---|---|---|---|---|---|---|---|---|---|---|---|---|---|---|---|---|---|---|---|---|---|---|---|---|
| | [kg] | | | [mm²] | [m] | [mm] | | | | | | | | | | | | | | | | | | |
| MGCW050G09+000821M1 | 27,2 | G2" | H07RN-F | 1x(3x1,5) | 10 | 530 | - | 150 | - | 118 | 130 | 395 | 155 | 315 | - | - | - | - | 45 | 500 | 180 | - | - | - |
| MGCW050G09+000822T1 | 26,5 | G2" | FG50K | 1x(4x1,5)+2x0,5 | 10 | - | - | 150 | - | 118 | 130 | 395 | 155 | 315 | - | - | - | - | 45 | - | 180 | - | - | - |
| MGCW065F09+000821M1 | 29,4 | 65 | H07RN-F | 1x(3x1,5) | 10 | 530 | 4 | 180 | 18 | 118 | 130 | 400 | 100 | 304 | 4 | M8 | 65 | 10-16 | 50 | 505 | 185 | 185 | 145 | 122 |
| MGCW065F09+000822T1 | 27,2 | 65 | FG50K | 1x(4x1,5)+2x0,5 | 10 | - | 4 | 180 | 18 | 118 | 130 | 400 | 100 | 304 | 4 | M8 | 65 | 10-16 | 50 | - | 185 | 185 | 145 | 122 |
| MGCW050G11+001121M1 | 29 | G2" | H07RN-F | 1x(3x1,5) | 10 | 530 | - | 150 | - | 118 | 130 | 395 | 155 | 315 | - | - | - | - | 45 | 500 | 180 | - | - | - |
| MGCW050G11+001122T1 | 27,5 | G2" | FG50K | 1x(4x1,5)+2x0,5 | 10 | - | - | 150 | - | 118 | 130 | 395 | 155 | 315 | - | - | - | - | 45 | - | 180 | - | - | - |
| MGCW065F11+001121M1 | 29,7 | 65 | H07RN-F | 1x(3x1,5) | 10 | 530 | 4 | 180 | 18 | 118 | 130 | 400 | 100 | 304 | 4 | M8 | 65 | 10-16 | 50 | 505 | 185 | 185 | 145 | 122 |
| MGCW065F11+001122T1 | 28,1 | 65 | FG50K | 1x(4x1,5)+2x0,5 | 10 | - | 4 | 180 | 18 | 118 | 130 | 400 | 100 | 304 | 4 | M8 | 65 | 10-16 | 50 | - | 185 | 185 | 145 | 122 |
| MGCW050G13+001522T1 | 29,1 | G2" | FG50K | 1x(4x1,5)+2x0,5 | 10 | - | - | 150 | - | 118 | 130 | 395 | 155 | 315 | - | - | - | - | 45 | - | 180 | - | - | - |
| MGCW065F13+001522T1 | 29,8 | 65 | FG50K | 1x(4x1,5)+2x0,5 | 10 | - | 4 | 180 | 18 | 118 | 130 | 400 | 100 | 304 | 4 | M8 | 65 | 10-16 | 50 | - | 185 | 185 | 145 | 122 |

Version with float (/G) available on request. *Version avec flotteur (/G) disponible sur demande.* **Versione con galleggiante (/G) disponibile su richiesta.**

Cod. 996913A/11-26 - Copyright © 2025 Caprari S.p.A - All Rights Reserved

Technical features
*Caracteristiques techniques*
**Caratteristiche tecniche**

| Electric pump type<br>*Electropompe type*<br>**Elettropompa tipo** | Curve<br>*Courbe*<br>**Curva** | Delivery<br>*Refoulement*<br>**Mandata** | Motor<br>*Moteur*<br>**Motore** | | | | |
|---|---|---|---|---|---|---|---|
| | | | Motor power<br>*Puiss. moteur*<br>**Potenza motore** | | Tension<br>*Tension*<br>**Tensione** | Absorption<br>*Intensité*<br>**Assorbimento** | Poles<br>*Pôles*<br>**Poli** |
| | | | $P_1$ | $P_2$ | | In | |
| | **N°** | **DN** | **[kW]** | | **[V]** | **[A]** | **N°** |
| MGCW050G09+000821M1 | 1 | G2" | 1.1 | 0.75 | 230 | 4.5 | 2 |
| MGCW050G09+000822T1 | 1 | G2" | - | 0.75 | 400 | 1.9 | 2 |
| MGCW065F09+000821M1 | 1 | 65 | 1.1 | 0.75 | 230 | 4.5 | 2 |
| MGCW065F09+000822T1 | 1 | 65 | - | 0.75 | 400 | 1.9 | 2 |
| MGCW050G11+001121M1 | 2 | G2" | 1.5 | 1.1 | 230 | 6.5 | 2 |
| MGCW050G11+001122T1 | 2 | G2" | - | 1.1 | 400 | 2.7 | 2 |
| MGCW065F11+001121M1 | 2 | 65 | 1.5 | 1.1 | 230 | 6.5 | 2 |
| MGCW065F11+001122T1 | 2 | 65 | - | 1.1 | 400 | 2.7 | 2 |
| MGCW050G13+001522T1 | 3 | G2" | - | 1.5 | 400 | 3.8 | 2 |
| MGCW065F13+001522T1 | 3 | 65 | - | 1.5 | 400 | 3.8 | 2 |

$P_1$ = Power absorbed by the motor
$P_2$ = Power rated by the motor
Version with float (/G) available on request.

*$P_1$ = Puissance absorbée par le moteur*
*$P_2$ = Puissance restituée par le moteur*
*Version avec flotteur (/G) disponible sur demande.*

**$P_1$ = Potenza assorbita motore**
**$P_2$ = Potenza resa dal motore**
**Versione con galleggiante (/G) disponibile su richiesta.**

Cod. 996913A/11-26 - Copyright © 2025 Caprari S.p.A - All Rights Reserved

Technical features
*Caractéristiques techniques*
**Caratteristiche tecniche**

EXECUTION
Single-impeller submersible pumps made of cast iron and stainless steel with free-flow (vortex) or two-passage impeller.
MS.G: with threaded vertical delivery port G 1 1/2" or G 2".
MS.D: with horizontal G 2" or G 2 1/2" threaded and DN 50 or DN 65 flanged delivery.
Double mechanical shaft seal with interposed oil chamber, to protect against dry-running.
Single-phase version with standard float
Three-phase version with float upon request

APPLICATIONS
- For civil and industrial wastewater that is not aggressive to the pump materials, for dirty water even with solids with a diameter of 40, 50, 65 mm.
- Emptying of flooded rooms or tanks.
- Water extraction from ponds, flowing streams, or pits for rainwater collection.

OPERATING CONDITIONS
- Liquid temperature up to 35° C.
- pH value: 6-11.
- Maximum immersion depth: 5 m.
- Minimum immersion depth:- 200 mm for MS.G 40- 275 mm for MS.G, MS.D 50).- 355 mm for MS.D 65).

MOTOR
- 2-pole induction motor, 50Hz (n ˜ 2900 1/min).
- MS.G, MS.D: three-phase 230V ± 10% 400V ± 10%
  Cable: H07RN-F, 4G1 mm2, length 10 m, without plug.
- MS.G.M, MS.D.M: single-phase 230V ± 10% with float switch and thermal protector.
  Incorporated capacitor.
  Cable: H07RN-F, 3G1 mm2, length 10 m, with plug CEI-UNEL 47166. Insulation class F.
- Protection IP 68 (for continuous immersion).
- Constructed in accordance with EN 60034-1, EN 60335-1, EN 60335-2-41.

SPECIAL FEATURES ON REQUEST
- Other voltages.
- Other mechanical seal.
- Cable length other than standard
- Motor suitable for operation with frequency converter.
- Single-phase version without float

*EXÉCUTION*
*Pompe submersible en fonte et acier inoxydable avec roue vortex ou bicanal.*
*MS.G : avec orifice de refoulement vertical fileté G 1 1/2" ou G 2".*
*MS.D : avec orifice de refoulement horizontal fileté G 2" ou G 2 1/2" et à bride DN 50 ou DN 65.*
*Double garniture mécanique avec chambre à huile intermédiaire, protégeant du fonctionnement à sec.*
*Version monophasée avec flotteur*
*Version triphasée avec flotteur sur demande*

*UTILISATIONS*
- *Pour les eaux usées civiles et industrielles non agressives pour les matériaux de la pompe, pour l'eau chargée même avec des particules solides d'un diamètre de 40, 50, 65 mm.*
- *Le vidage de locaux inondés, bassins, fosses.*
- *Prélèvement d'eau des bassins, cours d'eau ou puits de récupération de l'eau pluviale et pour l'irrigation.*

*LIMITES D'UTILISATION*
- *Température du liquide jusqu'à 35° C.*
- *Valeur pH : 6-11.*
- *Profondeur d'immersion maximale : 5 m.*
- *Profondeur d'immersion minimale : - 200 mm pour MS.G 40. - 275 mm pour MS.G, MS.D 50. - 355 mm pour MS.D 65.*

*MOTEUR*
- *Moteur à induction à 2 pôles, 50 Hz (n ˜ 2900 t/min).*
- *MS.G, MS.D : triphasé 230 V ± 10 % 400V ± 10 %*
  *Câble H07RN-F, 4G1 mm², longueur 10 m, avec fiche.*
- *MS.G.M, MS.D.M : monophasé 230 V ± 10 % avec interrupteur à flotteur et protection thermique.*
  *Condensateur incorporé.*
  *Câble H07RN-F, 3G1 mm², longueur 10 m, avec fiche CEI-UNEL 47166. Isolation classe F.*
- *Protection IP 68 (pour immersion continue).*
- *Exécution selon EN 60034-1, EN 60335-1, EN 60335-2-41.*

*EXÉCUTIONS SPÉCIALES SUR DEMANDE*
- *Autres voltages.*
- *Garniture mécanique spéciale.*
- *Longueur de câble différente par rapport au standard*
- *Moteur prédisposé pour le fonctionnement avec variateur de fréquence.*
- *Version monophasée sans flotteur*

**ESECUZIONE**
**Pompe monogiranti sommergibili in ghisa e acciaio inox con girante arretrata (a vortice) o bicanale.**
**MS.G: con bocca di mandata verticale filettata G 1 1/2" o G 2".**
**MS.D: con bocca di mandata orizzontale filettata G 2" o G 2 1/2" e flangiata DN 50 o DN 65.**
**Doppia tenuta sull'albero, con camera d'olio interposta, protetta contro il funzionamento a secco.**
**Versione monofase con galleggiante standard**
**Versione trifase con galleggiante su richiesta**

**IMPIEGHI**
- **Per acque di scarico civili e industriali non aggressive per i materiali della pompa, per acque sporche anche con corpi solidi diametro 40,50,65 mm.**
- **Svuotamento locali allagati o vasche.**
- **Prelievo d'acqua da stagni, corsi d'acqua, pozzetti di raccolta dell'acqua piovana e per irrigazione.**

**LIMITI D'IMPIEGO**
- **Temperatura liquido fino a 35 °C.**
- **Valore pH: 6-11.**
- **Profondità massima di immersione: 5 m.**
- **Profondità minima di immersione:- 200 mm per MS.G 40- 275 mm per MS.G, MS.D 50).- 355 mm per MS.D 65).**

**MOTORE**
- **Motore a induzione a 2 poli, 50Hz (n ˜ 2900 1/min).**
- **MS.G, MS.D: trifase 230V ± 10% 400V ± 10% Cavo H07RN-F, 4G1 mm², lunghezza 10 m, senza spina.**
- **MS.G.M, MS.D.M: monofase 230V ± 10% con interruttore a galleggiante e termoprotettore.**
  **Condensatore incorporato.**
  **Cavo H07RN-F, 3G1 mm², lunghezza 10 m, con spina CEI-UNEL 47166. Isolamento classe F.**
- **Protezione IP 68 (per immersione continua).**
- **Esecuzione secondo EN 60034-1, EN 60335-1, EN 60335-2-41.**

**ESECUZIONI SPECIALI A RICHIESTA**
- **Altre tensioni.**
- **Altra tenuta meccanica.**
- **Lunghezza cavo diversa dallo standard**
- **Motore predisposto per il funzionamento con inverter.**
- **Versione monofase senza galleggiante**

Pump coding
*Identification du sigle*
**Esemplificazione sigla**

Example - *Exemple* - **Esempio**: MSCW040G09+000521M1/G

**MS C W 040 G 09 + 0005 2 1 M 1 /G**

**MS** = Series - *Série* - **Serie**
**C** = 50 Hz frequency - *Fréquence 50 Hz* - **Frequenza 50 Hz**
**W** = Vortex impeller - *Roue vortex* - **Girante vortice**
**D** = Double channel impeller - *Roue bicanal* - **Girante bicanale**
**A** = Open twin blade impeller - *Roue ouvert à deux aubes* - **Girante bipala aperta**
**040** = Delivery DN - *DN refoulement* - **DN mandata**
**G** = Threaded delivery port - *Orifice de refoulement fileté* - **Bocca di mandata filettata**
**D** = Flanged/threaded delivery port - *Orifice de refoulement à bride/fileté* - **Bocca di mandata flangiata/filettata**
**09** = Total head in m indoors - *Hauteur totale en m à l'intérieur* - **Prevalenza totale in m al chiuso**
**0005** = Nominal power in kW - *Puissance nominale en kW* - **Potenza nominale in kW**
**2** = Number of poles - *Nombre de pôles* - **Numero di poli**
**1** = Supply voltage - *Tension d'alimentation* - **Tensione di alimentazione**
**M** = Single-phase (T = Three-phase) - *Monophasé (T = Triphasé)* - **Monofase (T = Trifase)**
**1** = Generational code - *Code de génération* - **Codice generazionale**
**/G** = With float - *Avec flotteur* - **Con galleggiante**

Cod. 996913A/11-26 - Copyright © 2025 Caprari S.p.A - All Rights Reserved

Pump construction and materials
*Construction de la pompe et matériaux*
**Costruzione pompa e materiali**

## MS.A

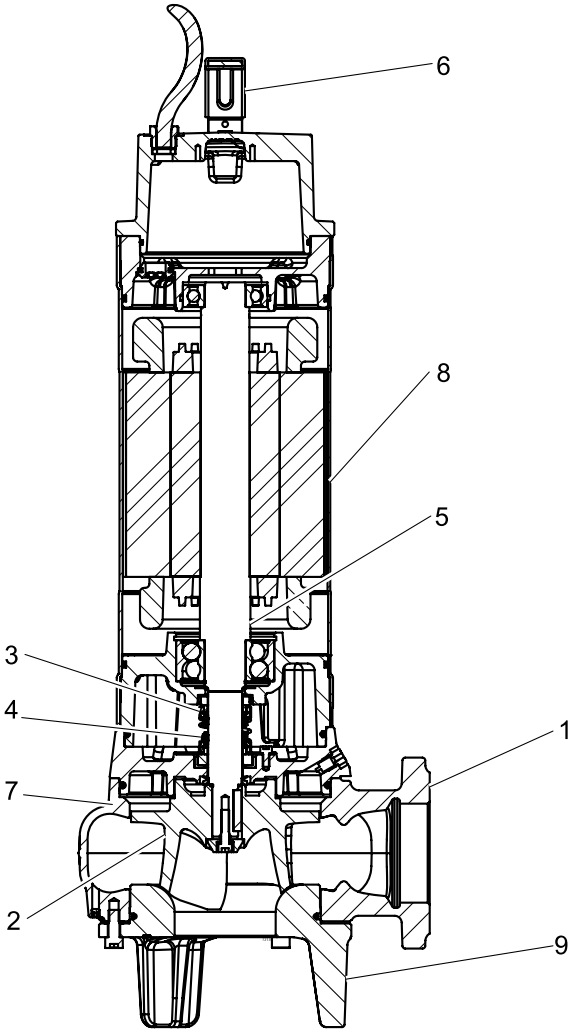


| Pos. | Parts | Materials | *Nomenclature* | *Matériaux* | **Nomenclatura** | **Materiale** |
|---|---|---|---|---|---|---|
| **1** | Pump casing | Cast iron | *Corps de pomp* | *Fonte grise* | **Corpo pompa** | **Ghisa grigia** |
| **2** | Impeller | Cast iron | *Roue* | *Fonte grise* | **Girante** | **Ghisa grigia** |
| **3** | Mechanical seal on motor side | Silicon carbide/Silicon carbide/FPM | *Garniture mécanique côté moteur* | *Carbure de silicium/ Carbure de silicium/ FPM* | **Tenuta meccanica lato motore** | **Carburo di silicio/ Carburo di silicio/ FPM** |
| **4** | Mechanical seal on pump side | Silicon carbide/Silicon carbide/FPM | *Garniture mécanique côté pompe* | *Carbure de silicium/ Carbure de silicium/ FPM* | **Tenuta meccanica lato pompa** | **Carburo di silicio/ Carburo di silicio/ FPM** |
| **5** | Shaft | Stainless steel | *Arbre* | *Acier inox* | **Albero** | **Acciaio inox** |
| **6** | Handle | PVC/Stainless steel | *Poignée* | *PVC/Acier inox* | **Maniglia** | **PVC/Acciaio inox** |
| **7** | Oil chamber cover | Cast iron | *Couvercle de chambre d'huile* | *Fonte grise* | **Coperchio camera olio** | **Ghisa grigia** |
| **8** | Engine shroud | Stainless steel | *Carénage du moteur* | *Acier inox* | **Mantello motore** | **Acciaio inox** |
| **9** | Body cover | Cast iron | *Couvercle du corps* | *Fonte grise* | **Coperchio corpo** | **Ghisa grigia** |

Screws and nuts in stainless steel. *Vis et écrous en acier inox.* **Viti e dadi in acciaio inox.**

Cod. 996913A/11-26 - Copyright © 2025 Caprari S.p.A - All Rights Reserved

Pump construction and materials
*Construction de la pompe et matériaux*
**Costruzione pompa e materiali**

**MS.D**
**MS.W**

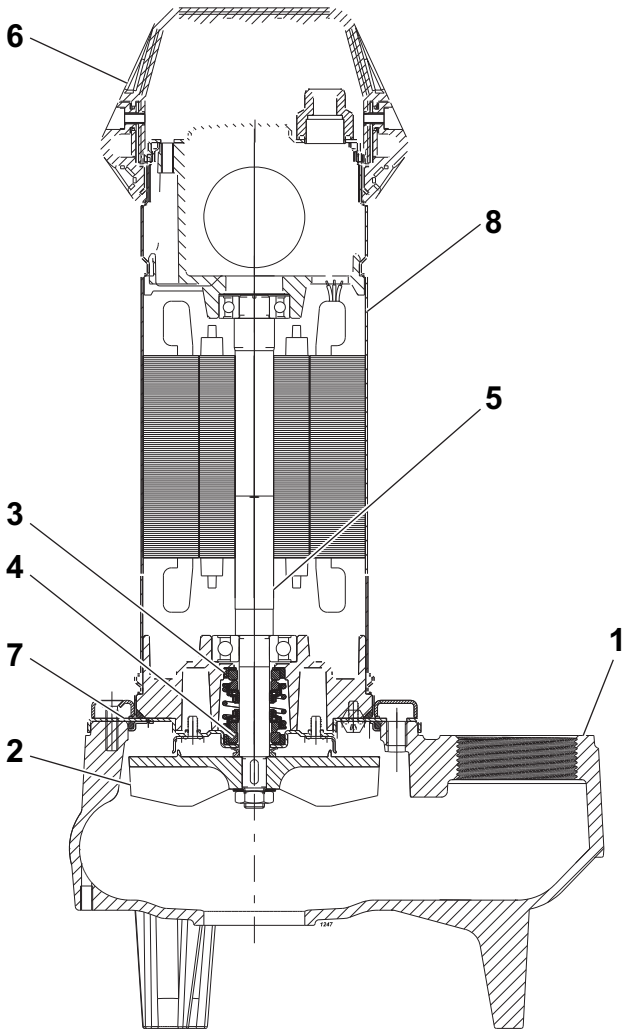


| Pos. | Parts | Materials | *Nomenclature* | *Matériaux* | **Nomenclatura** | **Materiale** |
|---|---|---|---|---|---|---|
| 1 | Pump casing | Cast iron | *Corps de pomp* | *Fonte grise* | **Corpo pompa** | **Ghisa grigia** |
| 2 | Impeller | Cast iron | *Roue* | *Fonte grise* | **Girante** | **Ghisa grigia** |
| 3 | Mechanical seal on motor side | Alumina/Carbon/ rubber | *Garniture mécanique côté moteur* | *Alumine/Charbon / caoutchouc* | **Tenuta meccanica lato motore** | **Allumina/Carbone/ gomma** |
| 4 | Mechanical seal on pump side | Alumina/Carbon/ rubber | *Garniture mécanique côté pompe* | *Alumine/Charbon / caoutchouc* | **Tenuta meccanica lato pompa** | **Allumina/Carbone/ gomma** |
| 5 | Shaft | Stainless steel | *Arbre* | *Acier inox* | **Albero** | **Acciaio inox** |
| 6 | Handle | Polypropylene/ Stainless steel | *Poignée* | *Polypropylène/Acier inox* | **Maniglia** | **Polipropilene/Acciaio inox** |
| 7 | Body cover | Stainless steel | *Couvercle du corps* | *Acier inox* | **Coperchio corpo** | **Acciaio inox** |
| 8 | Engine shroud | Stainless steel | *Carénage du moteur* | *Acier inox* | **Mantello motore** | **Acciaio inox** |

Screws and nuts in stainless steel. *Vis et écrous en acier inox.* **Viti e dadi in acciaio inox.**

Cod. 996913A/11-26 - Copyright © 2025 Caprari S.p.A - All Rights Reserved

Operating data
*Caracteristiques de fonctionnement*
**Caratteristiche di funzionamento**

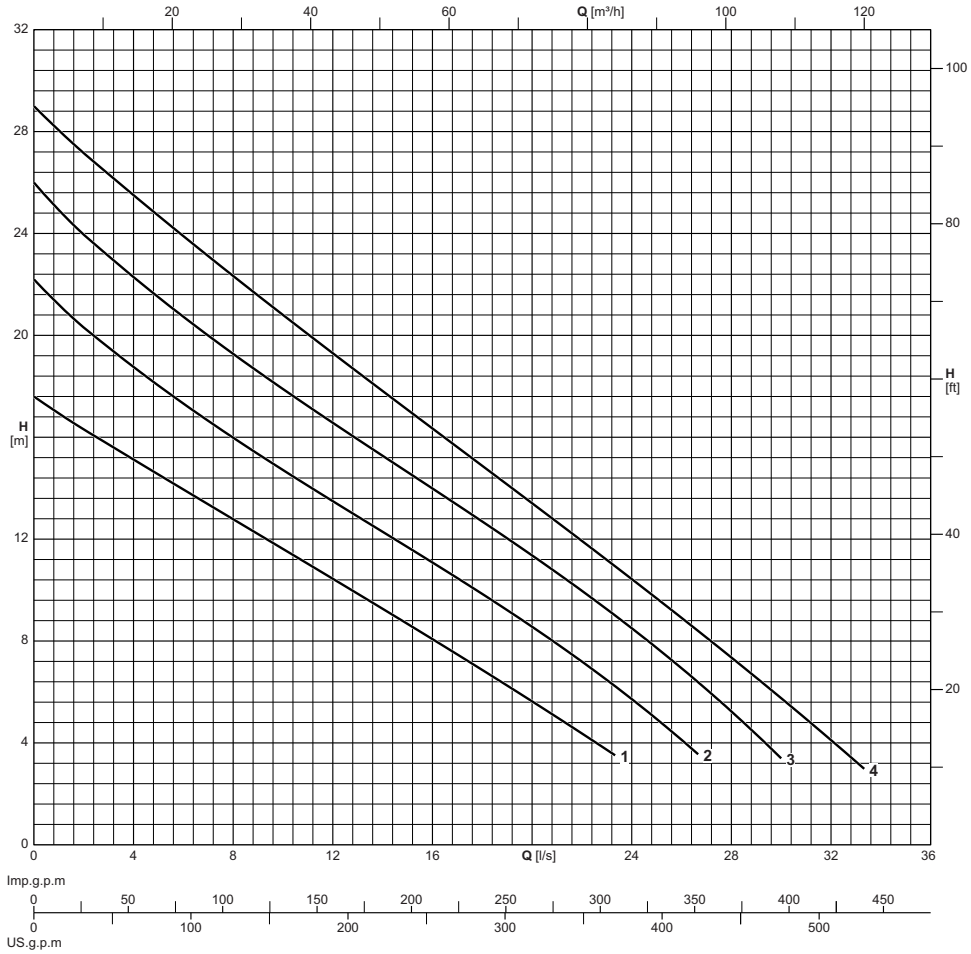


| Electric pump type<br>*Electropompe type*<br>**Elettropompa tipo** | Curve<br>*Courbe*<br>**Curva** | Motor power<br>*Puiss. moteur*<br>**Potenza motore** | Delivery<br>*Refoulement*<br>**Mandata** | Capacity<br>*Debit*<br>**Portata** | | | | | | | | | | | | | | | | | |
|---|---|---|---|---|---|---|---|---|---|---|---|---|---|---|---|---|---|---|---|---|---|
| | | | | **[l/s]** | 0 | 2 | 4 | 6 | 8 | 10 | 12 | 14 | 16 | 18 | 20 | 22 | 24 | 26 | 28 | 30 | 32 |
| | | | | **[l/min]** | 0 | 120 | 240 | 360 | 480 | 600 | 720 | 840 | 960 | 1080 | 1200 | 1320 | 1440 | 1560 | 1680 | 1800 | 1920 |
| | | | | **[m³/h]** | 0 | 7.2 | 14.4 | 21.6 | 28.8 | 36 | 43.2 | 50.4 | 57.6 | 64.8 | 72 | 79.2 | 86.4 | 93.6 | 100.8 | 108 | 115.2 |
| | **N°** | **[kW]** | **DN** | Head<br>*Hauteur*<br>**Prevalenza** | | | | | | | | | | | | | | | | | |
| MSCA065D17+002222T1 | 1 | 2,2 | G2 1/2" / DN65 | **[m]** | 17,6 | 16,3 | 15,1 | 13,9 | 12,8 | 11,6 | 10,4 | 9,3 | 8,1 | 6,9 | 5,6 | 4,4 | | | | | |
| MSCA065D22+003022T1 | 2 | 3 | G2 1/2" / DN65 | **[m]** | 22,2 | 20,4 | 18,8 | 17,3 | 16 | 14,7 | 13,5 | 12,3 | 11,1 | 9,9 | 8,6 | 7,2 | 5,7 | 4,1 | | | |
| MSCA065D25+003722T1 | 3 | 3,7 | G2 1/2" / DN65 | **[m]** | 26 | 24,1 | 22,3 | 20,7 | 19,3 | 17,9 | 16,6 | 15,3 | 14 | 12,7 | 11,4 | 10 | 8,5 | 6,9 | 5,2 | 3,4 | |
| MSCA065D29+004322T1 | 4 | 4,3 | G2 1/2" / DN65 | **[m]** | 29 | 27,2 | 25,5 | 23,9 | 22,3 | 20,8 | 19,3 | 17,8 | 16,4 | 14,9 | 13,4 | 11,9 | 10,4 | 8,9 | 7,3 | 5,8 | 4,1 |

Performance tolerance as per:
UNI/ISO 9906 Grade 3B

*Tolérances sur les performances selon normes:*
*UNI/ISO 9906 Niveau 3B*

**Tolleranze sulle prestazioni secondo norme:**
**UNI/ISO 9906 Grado 3B**

Cod. 996913A/11-26 - Copyright © 2025 Caprari S.p.A - All Rights Reserved

Overall dimensions and weights
*Dimensions d'encombrement et poids*
**Dimensioni di ingombro e pesi**

## MS.A065

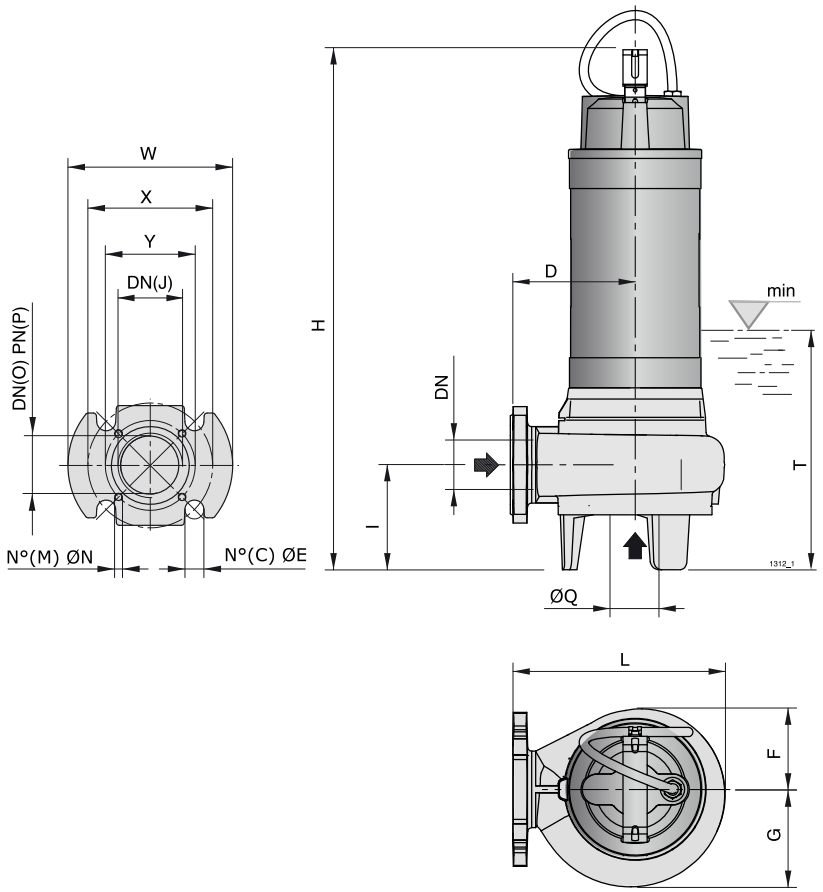


| Electric pump type<br>*Electropompe type*<br>**Elettropompa tipo** | Weight<br>*Poids*<br>**Peso** | **DN** | Cable<br>*Câble*<br>**Cavo** | Cable cross-section<br>*Section du câble*<br>**Sezione dei cavo** | Cable length<br>*Longueur de câble*<br>**Lunghezza cavo** | C | D | E | F | G | H | I | J | L | M | N | O | P | Q | T | W | X | Y |
|---|---|---|---|---|---|---|---|---|---|---|---|---|---|---|---|---|---|---|---|---|---|---|---|
| | **[kg]** | | | **[mm²]** | **[m]** | **[mm]** | | | | | | | | | | | | | | | | | |
| MSCA065D17+002222T1 | - | G2 1/2" / DN65 | H07RN-F | 1x(4x1) | 10 | 4 | 150 | 19 | 96,8 | 117 | 679 | 126 | G2 1/2 | 257,7 | 4 | M21 | 65 | 10-16 | 74 | 419 | 185 | 145 | 105 |
| MSCA065D22+003022T1 | - | G2 1/2" / DN65 | H07RN-F | 1x(4x1,5) | 10 | 4 | 150 | 19 | 96,8 | 117 | 679 | 126 | G2 1/2 | 257,7 | 4 | M23 | 65 | 10-16 | 74 | 441,5 | 185 | 145 | 105 |
| MSCA065D25+003722T1 | - | G2 1/2" / DN65 | H07RN-F | 1x(4x1,5) | 10 | 4 | 150 | 19 | 96,8 | 117 | 709 | 126 | G2 1/2 | 257,7 | 4 | M25 | 65 | 10-16 | 74 | 441,5 | 185 | 145 | 105 |
| MSCA065D29+004322T1 | - | G2 1/2" / DN65 | H07RN-F | 1x(4x1,5) | 10 | 4 | 150 | 19 | 96,8 | 117 | 709 | 126 | G2 1/2 | 257,7 | 4 | M27 | 65 | 10-16 | 74 | 441,5 | 185 | 145 | 105 |

Cod. 996913A/11-26 - Copyright © 2025 Caprari S.p.A - All Rights Reserved

Technical features
*Caracteristiques techniques*
**Caratteristiche tecniche**

| Electric pump type<br>*Electropompe type*<br>**Elettropompa tipo** | Curve<br>*Courbe*<br>**Curva** | Delivery<br>*Refoulement*<br>**Mandata** | Motor<br>*Moteur*<br>**Motore** | | | | |
|---|---|---|---|---|---|---|---|
| | | | Motor power<br>*Puiss. moteur*<br>**Potenza motore** | | Tension<br>*Tension*<br>**Tensione** | Absorption<br>*Intensité*<br>**Assorbimento** | Poles<br>*Pôles*<br>**Poli** |
| | | | $P_1$ | $P_2$ | | In | |
| | **N°** | **DN** | **[kW]** | | **[V]** | **[A]** | **N°** |
| MSCA065D17+002222T1 | 1 | G2 1/2" / DN65 | - | 2.2 | 400 | 5.5 | 2 |
| MSCA065D22+003022T1 | 2 | G2 1/2" / DN65 | - | 3 | 400 | 6.6 | 2 |
| MSCA065D25+003722T1 | 3 | G2 1/2" / DN65 | - | 3.7 | 400 | 8.2 | 2 |
| MSCA065D29+004322T1 | 4 | G2 1/2" / DN65 | - | 4.3 | 400 | 9.6 | 2 |

$P_1$ = Power absorbed by the motor
$P_2$ = Power rated by the motor

*$P_1$ = Puissance absorbée par le moteur*
*$P_2$ = Puissance restituée par le moteur*

**$P_1$ = Potenza assorbita motore**
**$P_2$ = Potenza resa dal motore**

Cod. 996913A/11-26 - Copyright © 2025 Caprari S.p.A - All Rights Reserved

Operating data
*Caracteristiques de fonctionnement*
**Caratteristiche di funzionamento**

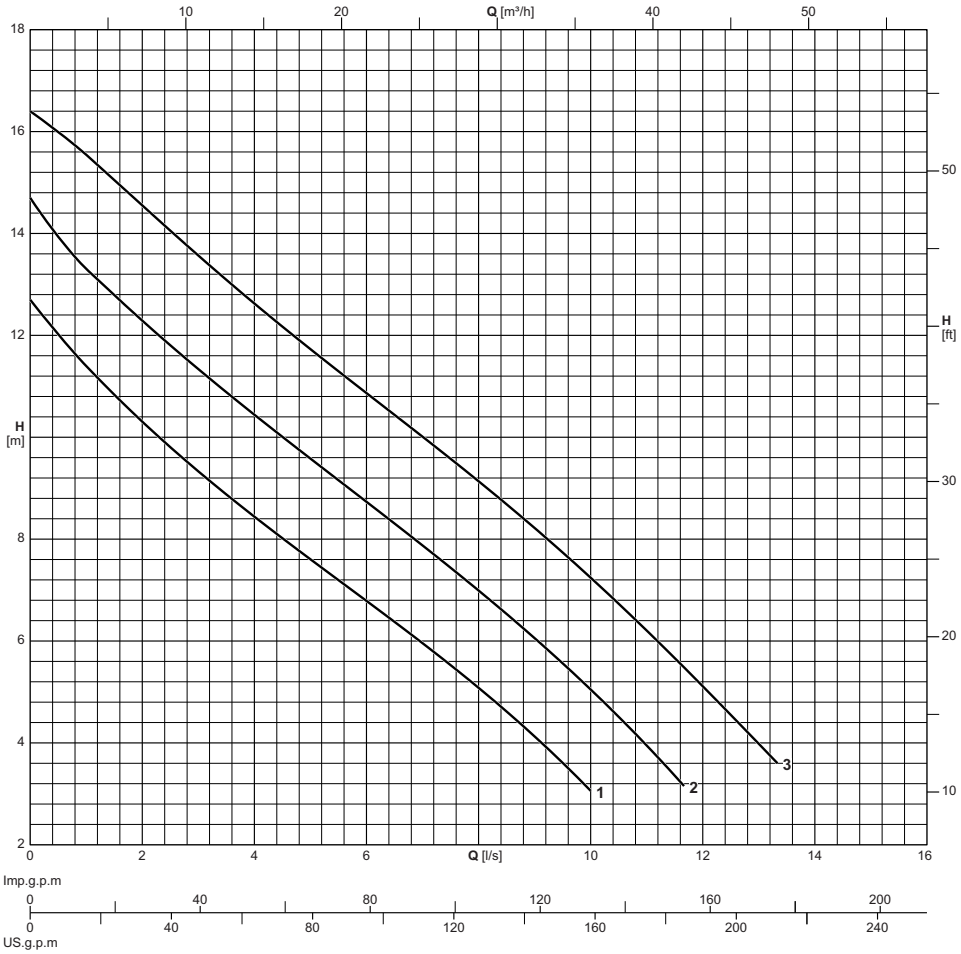


| Electric pump type<br>*Electropompe type*<br>**Elettropompa tipo** | Curve<br>*Courbe*<br>**Curva** | Motor power<br>*Puiss. moteur*<br>**Potenza motore** | Delivery<br>*Refoulement*<br>**Mandata** | Capacity<br>*Debit*<br>**Portata** | | | | | | | | | | | | | | |
|---|---|---|---|---|---|---|---|---|---|---|---|---|---|---|---|---|---|---|
| | | | | **[l/s]** | 0 | 1 | 2 | 3 | 4 | 5 | 6 | 7 | 8 | 9 | 10 | 11 | 12 | 13 |
| | | | | **[l/min]** | 0 | 60 | 120 | 180 | 240 | 300 | 360 | 420 | 480 | 540 | 600 | 660 | 720 | 780 |
| | | | | **[m³/h]** | 0 | 3.6 | 7.2 | 10.8 | 14.4 | 18 | 21.6 | 25.2 | 28.8 | 32.4 | 36 | 39.6 | 43.2 | 46.8 |
| | **N°** | **[kW]** | **DN** | Head<br>*Hauteur*<br>**Prevalenza** | | | | | | | | | | | | | | |
| MSCD050G13+000921M1 | 1 | 0,9 | G2" | **[m]** | 12,7 | 11,4 | 10,3 | 9,3 | 8,4 | 7,6 | 6,8 | 5,9 | 5,1 | 4,1 | 3,1 | | | |
| MSCD050G13+000922T1 | 1 | 0,9 | G2" | **[m]** | 12,7 | 11,4 | 10,3 | 9,3 | 8,4 | 7,6 | 6,8 | 5,9 | 5,1 | 4,1 | 3,1 | | | |
| MSCD050G15+001121M1 | 2 | 1,1 | G2" | **[m]** | 14,7 | 13,4 | 12,3 | 11,3 | 10,5 | 9,6 | 8,8 | 7,9 | 7 | 6 | 5,1 | 3,9 | | |
| MSCD050G15+001122T1 | 2 | 1,1 | G2" | **[m]** | 14,7 | 13,4 | 12,3 | 11,3 | 10,5 | 9,6 | 8,8 | 7,9 | 7 | 6 | 5,1 | 3,9 | | |
| MSCD050G16+001521M1 | 3 | 1,5 | G2" | **[m]** | 16,4 | 15,5 | 14,5 | 13,6 | 12,6 | 11,7 | 10,9 | 10 | 9,2 | 8,2 | 7,2 | 6,2 | 5,1 | 4 |
| MSCD050G17+001522T1 | 3 | 1,5 | G2" | **[m]** | 16,4 | 15,5 | 14,5 | 13,6 | 12,6 | 11,7 | 10,9 | 10 | 9,2 | 8,2 | 7,2 | 6,2 | 5,1 | 4 |

Performance tolerance as per:
UNI/ISO 9906 Grade 3B
Version with float (/G) available on request.

*Tolérances sur les performances selon normes:*
*UNI/ISO 9906 Niveau 3B*
*Version avec flotteur (/G) disponible sur demande.*

**Tolleranze sulle prestazioni secondo norme:**
**UNI/ISO 9906 Grado 3B**
**Versione con galleggiante (/G) disponibile su richiesta.**

Cod. 996913A/11-26 - Copyright © 2025 Caprari S.p.A - All Rights Reserved

Overall dimensions and weights
*Dimensions d'encombrement et poids*
**Dimensioni di ingombro e pesi**

## MS.D050

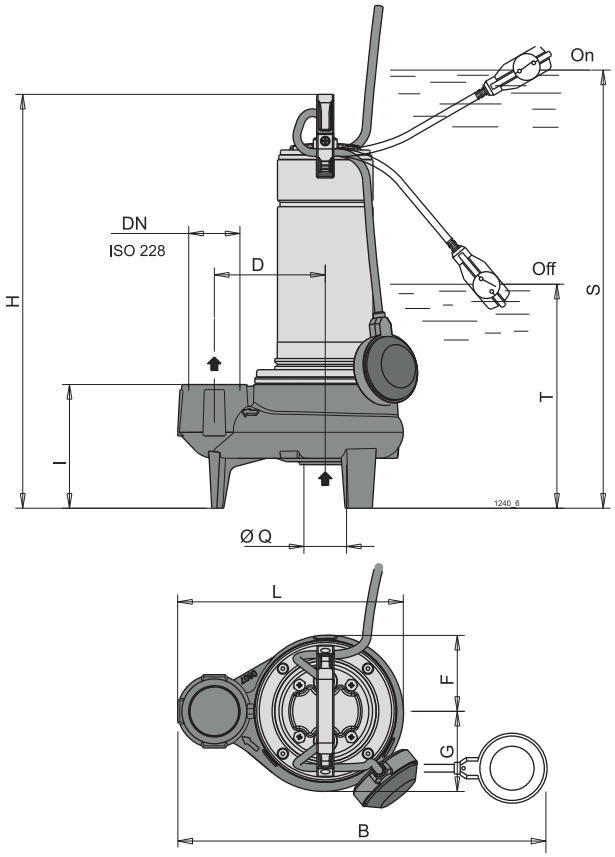


| Electric pump type<br>*Electropompe type*<br>**Elettropompa tipo** | Weight<br>*Poids*<br>**Peso** | **DN** | Cable<br>*Câble*<br>**Cavo** | Cable cross-section<br>*Section du câble*<br>**Sezione del cavo** | Cable length<br>*Longueur de câble*<br>**Lunghezza cavo** | B | D | F | G | H | I | L | Q | S | T |
|---|---|---|---|---|---|---|---|---|---|---|---|---|---|---|---|
| | [kg] | | | [mm²] | [m] | [mm] | | | | | | | | | |
| MSCD050G13+000921M1 | 18,5 | G2" | H07RN-F | 1x(3x1) | 10 | 452 | 130 | 92 | 104 | 493 | 152,5 | 272 | 50 | 568 | 308 |
| MSCD050G13+000922T1 | 16,4 | G2" | H07RN-F | 1x(4x1) | 10 | 452 | 130 | 92 | 104 | 493 | 152,5 | 272 | 50 | 568 | 308 |
| MSCD050G15+001121M1 | 19,7 | G2" | H07RN-F | 1x(3x1) | 10 | 452 | 130 | 92 | 104 | 513 | 152,5 | 272 | 50 | 588 | 328 |
| MSCD050G15+001122T1 | 18,2 | G2" | H07RN-F | 1x(4x1) | 10 | 452 | 130 | 92 | 104 | 513 | 152,5 | 272 | 50 | 588 | 328 |
| MSCD050G16+001521M1 | 22,3 | G2" | H07RN-F | 1x(3x1) | 10 | 452 | 130 | 92 | 104 | 543 | 152,5 | 272 | 50 | 618 | 358 |
| MSCD050G17+001522T1 | 19 | G2" | H07RN-F | 1x(4x1) | 10 | 452 | 130 | 92 | 104 | 513 | 152,5 | 272 | 50 | 618 | 358 |

Version with float (/G) available on request. *Version avec flotteur (/G) disponible sur demande.* **Versione con galleggiante (/G) disponibile su richiesta.**

Cod. 996913A/11-26 - Copyright © 2025 Caprari S.p.A - All Rights Reserved

Technical features
*Caracteristiques techniques*
**Caratteristiche tecniche**

| Electric pump type<br>*Electropompe type*<br>**Elettropompa tipo** | Curve<br>*Courbe*<br>**Curva** | Delivery<br>*Refoulement*<br>**Mandata** | Motor<br>*Moteur*<br>**Motore** | | | | |
|---|---|---|---|---|---|---|---|
| | | | Motor power<br>*Puiss. moteur*<br>**Potenza motore** | | Tension<br>*Tension*<br>**Tensione** | Absorption<br>*Intensité*<br>**Assorbimento** | Poles<br>*Pôles*<br>**Poli** |
| | | | $P_1$ | $P_2$ | | In | |
| | N° | DN | [kW] | | [V] | [A] | N° |
| MSCD050G13+000921M1 | 1 | G2" | 1.45 | 0.9 | 230 | 6.6 | 2 |
| MSCD050G13+000922T1 | 1 | G2" | - | 0.9 | 400 | 2.3 | 2 |
| MSCD050G15+001121M1 | 2 | G2" | 1.8 | 1.1 | 230 | 8.4 | 2 |
| MSCD050G15+001122T1 | 2 | G2" | - | 1.1 | 400 | 3.3 | 2 |
| MSCD050G16+001521M1 | 3 | G2" | 2.2 | 1.5 | 230 | 12 | 2 |
| MSCD050G17+001522T1 | 3 | G2" | - | 1.5 | 400 | 4.5 | 2 |

$P_1$ = Power absorbed by the motor
$P_2$ = Power rated by the motor
Version with float (/G) available on request.

*$P_1$ = Puissance absorbée par le moteur*
*$P_2$ = Puissance restituée par le moteur*
*Version avec flotteur (/G) disponible sur demande.*

**$P_1$ = Potenza assorbita motore**
**$P_2$ = Potenza resa dal motore**
**Versione con galleggiante (/G) disponibile su richiesta.**

Cod. 996913A/11-26 - Copyright © 2025 Caprari S.p.A - All Rights Reserved

Operating data
*Caracteristiques de fonctionnement*
**Caratteristiche di funzionamento**

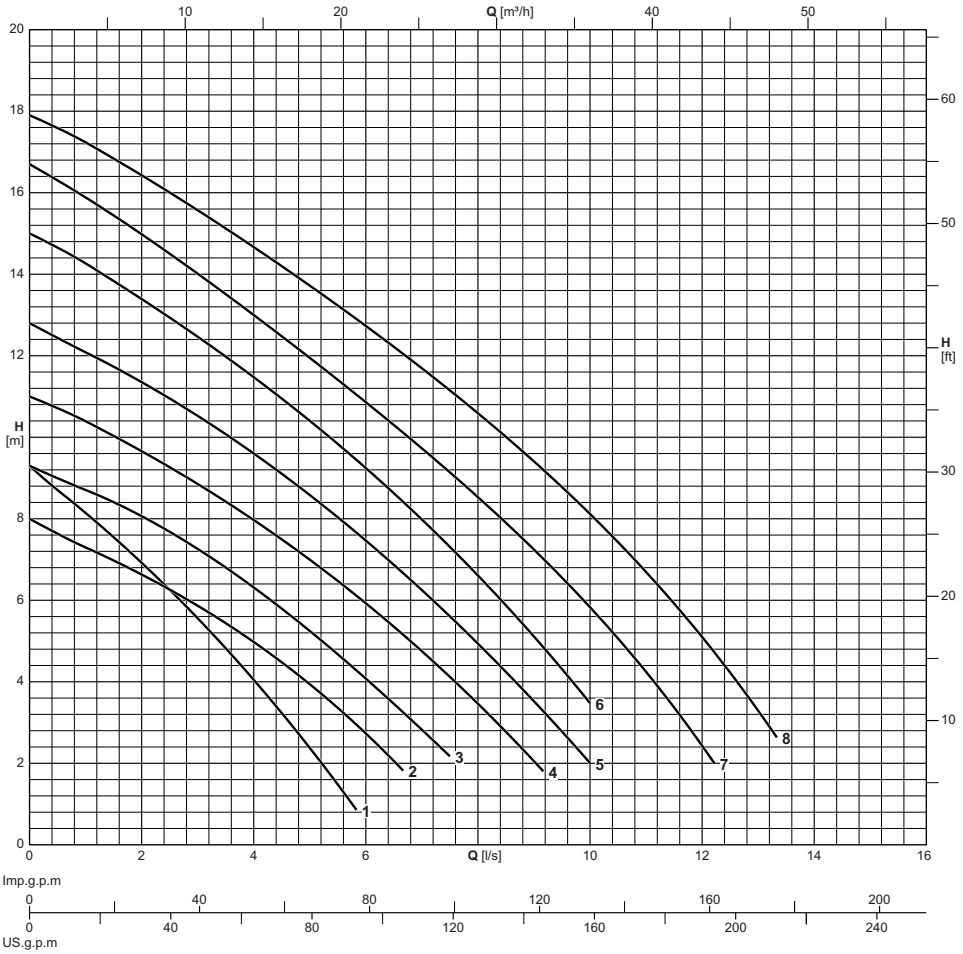


| Electric pump type<br>*Electropompe type*<br>**Elettropompa tipo** | Curve<br>*Courbe*<br>**Curva** | Motor power<br>*Puiss. moteur*<br>**Potenza motore** | Delivery<br>*Refoulement*<br>**Mandata** | Capacity<br>*Debit*<br>**Portata** | | | | | | | | | | | | | | |
|---|---|---|---|---|---|---|---|---|---|---|---|---|---|---|---|---|---|---|
| | | | | **[l/s]** | 0 | 1 | 2 | 3 | 4 | 5 | 6 | 7 | 8 | 9 | 10 | 11 | 12 | 13 |
| | | | | **[l/min]** | 0 | 60 | 120 | 180 | 240 | 300 | 360 | 420 | 480 | 540 | 600 | 660 | 720 | 780 |
| | | | | **[m³/h]** | 0 | 3.6 | 7.2 | 10.8 | 14.4 | 18 | 21.6 | 25.2 | 28.8 | 32.4 | 36 | 39.6 | 43.2 | 46.8 |
| | **N°** | **[kW]** | **DN** | Head<br>*Hauteur*<br>**Prevalenza** | | | | | | | | | | | | | | |
| MSCW040G09+000521M1 | 1 | 0,45 | G1 1/2" | **[m]** | 9,3 | 8,2 | 6,9 | 5,6 | 4 | 2,4 | | | | | | | | |
| MSCW040G09+000522T1 | 1 | 0,45 | G1 1/2" | **[m]** | 9,3 | 8,2 | 6,9 | 5,6 | 4 | 2,4 | | | | | | | | |
| MSCW050D08+000621M1 | 2 | 0,55 | G2" / DN50 | **[m]** | 8 | 7,3 | 6,7 | 5,9 | 5 | 3,9 | 2,8 | | | | | | | |
| MSCW050D08+000622T1 | 2 | 0,55 | G2" / DN50 | **[m]** | 8 | 7,3 | 6,7 | 5,9 | 5 | 3,9 | 2,8 | | | | | | | |
| MSCW050G08+000621M1 | 2 | 0,55 | G2" | **[m]** | 8 | 7,3 | 6,7 | 5,9 | 5 | 3,9 | 2,8 | | | | | | | |
| MSCW050G08+000622T1 | 2 | 0,55 | G2" | **[m]** | 8 | 7,3 | 6,7 | 5,9 | 5 | 3,9 | 2,8 | | | | | | | |
| MSCW050D09+000821M1 | 3 | 0,75 | G2" / DN50 | **[m]** | 9,3 | 8,7 | 8,1 | 7,2 | 6,3 | 5,2 | 4,1 | 2,8 | | | | | | |
| MSCW050D09+000822T1 | 3 | 0,75 | G2" / DN50 | **[m]** | 9,3 | 8,7 | 8,1 | 7,2 | 6,3 | 5,2 | 4,1 | 2,8 | | | | | | |
| MSCW050G09+000821M1 | 3 | 0,75 | G2" | **[m]** | 9,3 | 8,7 | 8,1 | 7,2 | 6,3 | 5,2 | 4,1 | 2,8 | | | | | | |
| MSCW050G09+000822T1 | 3 | 0,75 | G2" | **[m]** | 9,3 | 8,7 | 8,1 | 7,2 | 6,3 | 5,2 | 4,1 | 2,8 | | | | | | |
| MSCW050D11+000921M1 | 4 | 0,9 | G2" / DN50 | **[m]** | 11 | 10,4 | 9,6 | 8,8 | 8 | 7 | 5,9 | 4,8 | 3,5 | 2,1 | | | | |
| MSCW050D11+000922T1 | 4 | 0,9 | G2" / DN50 | **[m]** | 11 | 10,4 | 9,6 | 8,8 | 8 | 7 | 5,9 | 4,8 | 3,5 | 2,1 | | | | |
| MSCW050G11+000921M1 | 4 | 0,9 | G2" | **[m]** | 11 | 10,4 | 9,6 | 8,8 | 8 | 7 | 5,9 | 4,8 | 3,5 | 2,1 | | | | |
| MSCW050G11+000922T1 | 4 | 0,9 | G2" | **[m]** | 11 | 10,4 | 9,6 | 8,8 | 8 | 7 | 5,9 | 4,8 | 3,5 | 2,1 | | | | |
| MSCW050D13+001121M1 | 5 | 1,1 | G2" / DN50 | **[m]** | 12,8 | 12,1 | 11,4 | 10,5 | 9,6 | 8,6 | 7,4 | 6,2 | 5 | 3,5 | 2 | | | |
| MSCW050D13+001122T1 | 5 | 1,1 | G2" / DN50 | **[m]** | 12,8 | 12,1 | 11,4 | 10,5 | 9,6 | 8,6 | 7,4 | 6,2 | 5 | 3,5 | 2 | | | |
| MSCW050G13+001121M1 | 5 | 1,1 | G2" | **[m]** | 12,8 | 12,1 | 11,4 | 10,5 | 9,6 | 8,6 | 7,4 | 6,2 | 5 | 3,5 | 2 | | | |
| MSCW050G13+001122T1 | 5 | 1,1 | G2" | **[m]** | 12,8 | 12,1 | 11,4 | 10,5 | 9,6 | 8,6 | 7,4 | 6,2 | 5 | 3,5 | 2 | | | |
| MSCW050D15+001521M1 | 6 | 1,5 | G2" / DN50 | **[m]** | 15 | 14,2 | 13,4 | 12,5 | 11,5 | 10,4 | 9,2 | 8 | 6,6 | 5,1 | 3,5 | | | |
| MSCW050D15+001522T1 | 6 | 1,5 | G2" / DN50 | **[m]** | 15 | 14,2 | 13,4 | 12,5 | 11,5 | 10,4 | 9,2 | 8 | 6,6 | 5,1 | 3,5 | | | |
| MSCW050G15+001521M1 | 6 | 1,5 | G2" | **[m]** | 15 | 14,2 | 13,4 | 12,5 | 11,5 | 10,4 | 9,2 | 8 | 6,6 | 5,1 | 3,5 | | | |
| MSCW050G15+001522T1 | 6 | 1,5 | G2" | **[m]** | 15 | 14,2 | 13,4 | 12,5 | 11,5 | 10,4 | 9,2 | 8 | 6,6 | 5,1 | 3,5 | | | |
| MSCW050D16+002022T1 | 7 | 2 | G2" / DN50 | **[m]** | 16,7 | 15,8 | 15 | 14 | 13 | 11,9 | 10,8 | 9,7 | 8,5 | 7,2 | 5,8 | 4,2 | 2,4 | |
| MSCW050D18+002622T1 | 8 | 2,6 | G2" / DN50 | **[m]** | 17,9 | 17,2 | 16,4 | 15,6 | 14,7 | 13,7 | 12,7 | 11,7 | 10,6 | 9,4 | 8,1 | 6,7 | 5,1 | 3,3 |

Performance tolerance as per:
UNI/ISO 9906 Grade 3B

Version with float (/G) available on request.

*Tolérances sur les performances selon normes:*
*UNI/ISO 9906 Niveau 3B*

*Version avec flotteur (/G) disponible sur demande.*

**Tolleranze sulle prestazioni secondo norme:**
**UNI/ISO 9906 Grado 3B**

**Versione con galleggiante (/G) disponibile su richiesta.**

Cod. 996913A/11-26 - Copyright © 2025 Caprari S.p.A - All Rights Reserved

Overall dimensions and weights
*Dimensions d'encombrement et poids*
**Dimensioni di ingombro e pesi**

## MS.W040

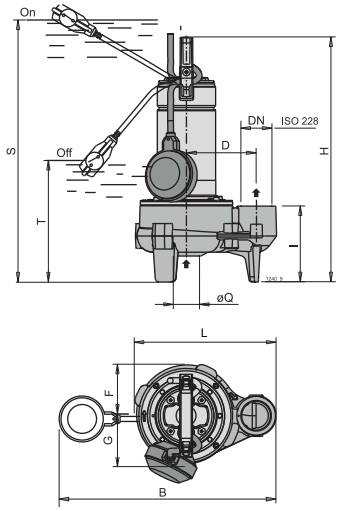


## MS.W050D

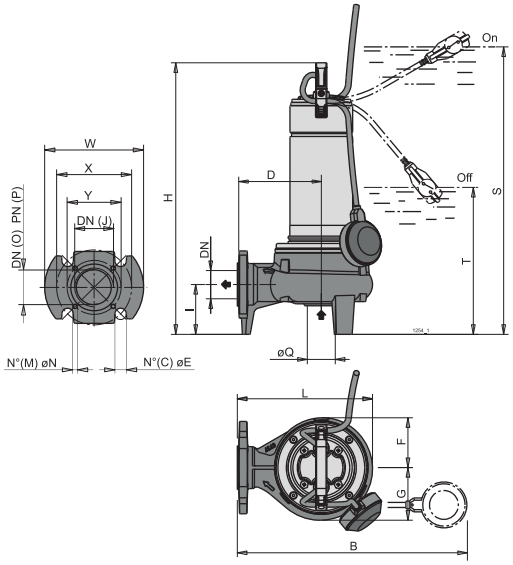


## MS.W050G

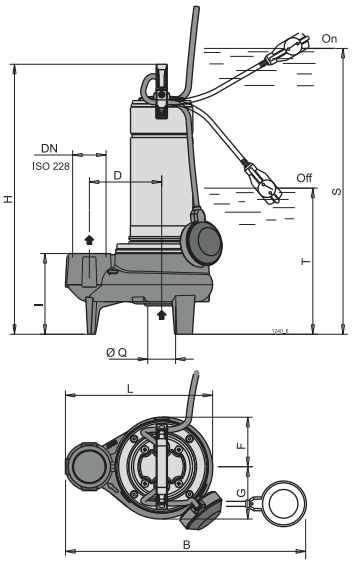


| Electric pump type<br>*Electropompe type*<br>**Elettropompa tipo** | Weight<br>*Poids*<br>**Peso** | **DN** | Cable<br>*Câble*<br>**Cavo** | Cable cross-section<br>*Section du câble*<br>**Sezione del cavo** | Cable length<br>*Longueur de câble*<br>**Lunghezza cavo** | B | C | D | E | F | G | H | I | J | L | M | N | O | P | Q | S | T | W | X | Y |
|---|---|---|---|---|---|---|---|---|---|---|---|---|---|---|---|---|---|---|---|---|---|---|---|---|---|
| | [kg] | | | [mm²] | [m] | [mm] | | | | | | | | | | | | | | | | | | | |
| MSCW040G09+000521M1 | 10,9 | G1 1/2" | H07RN-F | 1x(3x1) | 10 | 410 | - | 110 | - | 78 | 81 | 385 | 120 | - | 222 | - | - | - | - | 40 | 460 | 225 | - | - | - |
| MSCW040G09+000522T1 | 10 | G1 1/2" | H07RN-F | 1x(4x1) | 10 | - | - | 110 | - | 78 | 81 | 385 | 120 | - | 222 | - | - | - | - | 40 | - | 225 | - | - | - |
| MSCW050D08+000621M1 | 16 | G2" / DN50 | H07RN-F | 1x(3x1) | 10 | 430 | 4 | 150 | 19 | 89 | 94 | 460 | 90 | G2 | 242 | 4 | M8 | 50 | 10-16 | 50 | 535 | 275 | 165 | 125 | 90 |
| MSCW050D08+000622T1 | 15 | G2" / DN50 | H07RN-F | 1x(4x1) | 10 | - | 4 | 150 | 19 | 89 | 94 | 460 | 90 | G2 | 242 | 4 | M8 | 50 | 10-16 | 50 | 535 | 275 | 165 | 125 | 90 |
| MSCW050G08+000621M1 | 15,3 | G2" | H07RN-F | 1x(3x1) | 10 | 452 | - | 130 | - | 89 | 94 | 460 | 145 | - | 264 | - | - | - | - | 50 | 535 | 275 | - | - | - |
| MSCW050G08+000622T1 | 14,8 | G2" | H07RN-F | 1x(4x1) | 10 | - | - | 130 | - | 89 | 94 | 460 | 145 | - | 264 | - | - | - | - | 50 | 535 | 275 | - | - | - |
| MSCW050D09+000821M1 | 16,2 | G2" / DN50 | H07RN-F | 1x(3x1) | 10 | 430 | 4 | 150 | 19 | 89 | 94 | 460 | 90 | G2 | 242 | 4 | M8 | 50 | 10-16 | 50 | 535 | 275 | 165 | 125 | 90 |
| MSCW050D09+000822T1 | 15,2 | G2" / DN50 | H07RN-F | 1x(4x1) | 10 | - | 4 | 150 | 19 | 89 | 94 | 460 | 90 | G2 | 242 | 4 | M8 | 50 | 10-16 | 50 | 535 | 275 | 165 | 125 | 90 |
| MSCW050G09+000821M1 | 16 | G2" | H07RN-F | 1x(3x1) | 10 | 452 | - | 130 | - | 89 | 94 | 460 | 145 | - | 264 | - | - | - | - | 50 | 535 | 275 | - | - | - |
| MSCW050G09+000822T1 | 15 | G2" | H07RN-F | 1x(4x1) | 10 | - | - | 130 | - | 89 | 94 | 460 | 145 | - | 264 | - | - | - | - | 50 | 535 | 275 | - | - | - |
| MSCW050D11+000921M1 | 17,44 | G2" / DN50 | H07RN-F | 1x(3x1) | 10 | 430 | 4 | 150 | 19 | 89 | 94 | 485 | 90 | G2 | 242 | 4 | M8 | 50 | 10-16 | 50 | 560 | 300 | 165 | 125 | 90 |
| MSCW050D11+000922T1 | 16 | G2" / DN50 | H07RN-F | 1x(4x1) | 10 | - | 4 | 150 | 19 | 89 | 94 | 485 | 90 | G2 | 242 | 4 | M8 | 50 | 10-16 | 50 | 560 | 300 | 165 | 125 | 90 |
| MSCW050G11+000921M1 | 18,15 | G2" | H07RN-F | 1x(3x1) | 10 | 452 | - | 130 | - | 89 | 94 | 485 | 145 | - | 264 | - | - | - | - | 50 | 560 | 300 | - | - | - |
| MSCW050G11+000922T1 | 15,8 | G2" | H07RN-F | 1x(4x1) | 10 | - | - | 130 | - | 89 | 94 | 485 | 145 | - | 264 | - | - | - | - | 50 | 560 | 300 | - | - | - |
| MSCW050D13+001121M1 | 19,4 | G2" / DN50 | H07RN-F | 1x(3x1) | 10 | 430 | 4 | 150 | 19 | 89 | 94 | 505 | 90 | G2 | 242 | 4 | M8 | 50 | 10-16 | 50 | 580 | 320 | 165 | 125 | 90 |
| MSCW050D13+001122T1 | 18 | G2" / DN50 | H07RN-F | 1x(4x1) | 10 | - | 4 | 150 | 19 | 89 | 94 | 505 | 90 | G2 | 242 | 4 | M8 | 50 | 10-16 | 50 | 580 | 320 | 165 | 125 | 90 |
| MSCW050G13+001121M1 | 19,2 | G2" | H07RN-F | 1x(3x1) | 10 | 452 | - | 130 | - | 89 | 94 | 505 | 145 | - | 264 | - | - | - | - | 50 | 580 | 320 | - | - | - |
| MSCW050G13+001122T1 | 17,8 | G2" | H07RN-F | 1x(4x1) | 10 | - | - | 130 | - | 89 | 94 | 505 | 145 | - | 264 | - | - | - | - | 50 | 580 | 320 | - | - | - |
| MSCW050D15+001521M1 | 21,5 | G2" / DN50 | H07RN-F | 1x(3x1) | 10 | 430 | 4 | 150 | 19 | 89 | 94 | 535 | 90 | G2 | 242 | 4 | M8 | 50 | 10-16 | 50 | 610 | 350 | 165 | 125 | 90 |
| MSCW050D15+001522T1 | 19,8 | G2" / DN50 | H07RN-F | 1x(4x1) | 10 | - | 4 | 150 | 19 | 89 | 94 | 505 | 90 | G2 | 242 | 4 | M8 | 50 | 10-16 | 50 | 610 | 350 | 165 | 125 | 90 |
| MSCW050G15+001521M1 | 21,3 | G2" | H07RN-F | 1x(3x1) | 10 | 452 | - | 130 | - | 89 | 94 | 535 | 145 | - | 264 | - | - | - | - | 50 | 610 | 350 | - | - | - |
| MSCW050G15+001522T1 | 19,31 | G2" | H07RN-F | 1x(4x1) | 10 | - | - | 130 | - | 89 | 94 | 505 | 145 | - | 264 | - | - | - | - | 50 | 610 | 350 | - | - | - |
| MSCW050D16+002022T1 | 40 | G2" / DN50 | H07RN-F | 1x(4x1) | 10 | - | 4 | 150 | 19 | 89 | 94 | 592 | 90 | G2 | 242 | 4 | M8 | 50 | 10-16 | 50 | 665 | 407 | 165 | 125 | 90 |
| MSCW050D18+002622T1 | 29,7 | G2" / DN50 | H07RN-F | 1x(4x1) | 10 | - | 4 | 150 | 19 | 89 | 94 | 642 | 90 | G2 | 242 | 4 | M8 | 50 | 10-16 | 50 | - | 457 | 165 | 125 | 90 |

Version with float (/G) available on request. *Version avec flotteur (/G) disponible sur demande.* **Versione con galleggiante (/G) disponibile su richiesta.**

Cod. 996913A/11-26 - Copyright © 2025 Caprari S.p.A - All Rights Reserved

Technical features
*Caracteristiques techniques*
**Caratteristiche tecniche**

| Electric pump type<br>*Electropompe type*<br>**Elettropompa tipo** | Curve<br>*Courbe*<br>**Curva** | Delivery<br>*Refoulement*<br>**Mandata** | Motor<br>*Moteur*<br>**Motore** | | | | |
|---|---|---|---|---|---|---|---|
| | | | Motor power<br>*Puiss. moteur*<br>**Potenza motore** | | Tension<br>*Tension*<br>**Tensione** | Absorption<br>*Intensité*<br>**Assorbimento** | Poles<br>*Pôles*<br>**Poli** |
| | | | $P_1$ | $P_2$ | | In | |
| | N° | DN | [kW] | | [V] | [A] | N° |
| MSCW040G09+000521M1 | 1 | G1 1/2" | 0.95 | 0.45 | 230 | 4.5 | 2 |
| MSCW040G09+000522T1 | 1 | G1 1/2" | - | 0.45 | 400 | 1.6 | 2 |
| MSCW050D08+000621M1 | 2 | G2" / DN50 | 0.95 | 0.55 | 230 | 4.3 | 2 |
| MSCW050D08+000622T1 | 2 | G2" / DN50 | - | 0.55 | 400 | 1.5 | 2 |
| MSCW050G08+000621M1 | 2 | G2" | 0.95 | 0.55 | 230 | 4.3 | 2 |
| MSCW050G08+000622T1 | 2 | G2" | - | 0.55 | 400 | 1.5 | 2 |
| MSCW050D09+000821M1 | 3 | G2" / DN50 | 1.1 | 0.75 | 230 | 4.8 | 2 |
| MSCW050D09+000822T1 | 3 | G2" / DN50 | - | 0.75 | 400 | 1.8 | 2 |
| MSCW050G09+000821M1 | 3 | G2" | 1.1 | 0.75 | 230 | 4.8 | 2 |
| MSCW050G09+000822T1 | 3 | G2" | - | 0.75 | 400 | 1.8 | 2 |
| MSCW050D11+000921M1 | 4 | G2" / DN50 | 1.45 | 0.9 | 230 | 6.6 | 2 |
| MSCW050D11+000922T1 | 4 | G2" / DN50 | - | 0.9 | 400 | 2.3 | 2 |
| MSCW050G11+000921M1 | 4 | G2" | 1.45 | 0.9 | 230 | 6.6 | 2 |
| MSCW050G11+000922T1 | 4 | G2" | - | 0.9 | 400 | 2.3 | 2 |
| MSCW050D13+001121M1 | 5 | G2" / DN50 | 1.8 | 1.1 | 230 | 8.4 | 2 |
| MSCW050D13+001122T1 | 5 | G2" / DN50 | - | 1.1 | 400 | 3 | 2 |
| MSCW050G13+001121M1 | 5 | G2" | 1.8 | 1.1 | 230 | 8.4 | 2 |
| MSCW050G13+001122T1 | 5 | G2" | - | 1.1 | 400 | 3 | 2 |
| MSCW050D15+001521M1 | 6 | G2" / DN50 | 2.2 | 1.5 | 230 | 13 | 2 |
| MSCW050D15+001522T1 | 6 | G2" / DN50 | - | 1.5 | 400 | 4 | 2 |
| MSCW050G15+001521M1 | 6 | G2" | 2.2 | 1.5 | 230 | 13 | 2 |
| MSCW050G15+001522T1 | 6 | G2" | - | 1.5 | 400 | 4 | 2 |
| MSCW050D16+002022T1 | 7 | G2" / DN50 | - | 2 | 400 | 5 | 2 |
| MSCW050D18+002622T1 | 8 | G2" / DN50 | - | 2.6 | 400 | 7.5 | 2 |

$P_1$ = Power absorbed by the motor
$P_2$ = Power rated by the motor
Version with float (/G) available on request.

*$P_1$ = Puissance absorbée par le moteur*
*$P_2$ = Puissance restituée par le moteur*
*Version avec flotteur (/G) disponible sur demande.*

**$P_1$ = Potenza assorbita motore**
**$P_2$ = Potenza resa dal motore**
**Versione con galleggiante (/G) disponibile su richiesta.**

Cod. 996913A/11-26 - Copyright © 2025 Caprari S.p.A - All Rights Reserved

Operating data
*Caracteristiques de fonctionnement*
**Caratteristiche di funzionamento**

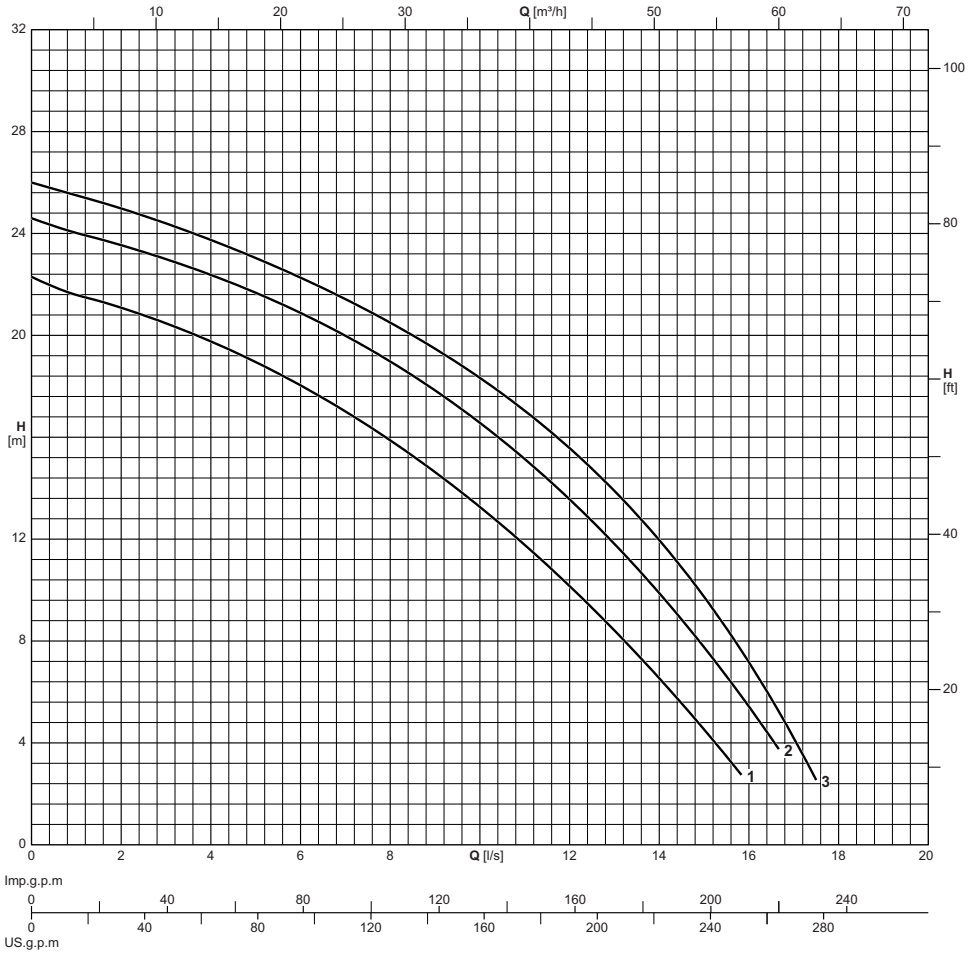


| Electric pump type<br>*Electropompe type*<br>**Elettropompa tipo** | Curve<br>*Courbe*<br>**Curva** | Motor power<br>*Puiss. moteur*<br>**Potenza motore** | Delivery<br>*Refoulement*<br>**Mandata** | Capacity<br>*Debit*<br>**Portata** | | | | | | | | | | | | | | | | | |
|---|---|---|---|---|---|---|---|---|---|---|---|---|---|---|---|---|---|---|---|---|---|
| | | | | **[l/s]** | 0 | 1 | 2 | 3 | 4 | 5 | 6 | 7 | 8 | 9 | 10 | 11 | 12 | 13 | 14 | 15 | 16 | 17 |
| | | | | **[l/min]** | 0 | 60 | 120 | 180 | 240 | 300 | 360 | 420 | 480 | 540 | 600 | 660 | 720 | 780 | 840 | 900 | 960 | 1020 |
| | | | | **[m³/h]** | 0 | 3.6 | 7.2 | 10.8 | 14.4 | 18 | 21.6 | 25.2 | 28.8 | 32.4 | 36 | 39.6 | 43.2 | 46.8 | 50.4 | 54 | 57.6 | 61.2 |
| | **N°** | **[kW]** | **DN** | Head<br>*Hauteur*<br>**Prevalenza** | | | | | | | | | | | | | | | | | |
| MSCW050D22+003022T1 | 1 | 3 | G2" / DN50 | **[m]** | 22,3 | 21,7 | 21,1 | 20,5 | 19,8 | 19 | 18,1 | 17 | 15,8 | 14,6 | 13,2 | 11,8 | 10,2 | 8,5 | 6,6 | 4,4 | | |
| MSCW050D24+003722T1 | 2 | 3,7 | G2" / DN50 | **[m]** | 24,6 | 24,1 | 23,5 | 23 | 22,4 | 21,7 | 20,9 | 20 | 18,9 | 17,9 | 16,6 | 15,1 | 13,6 | 11,8 | 9,9 | 7,8 | 5,4 | |
| MSCW050D26+004322T1 | 3 | 4,3 | G2" / DN50 | **[m]** | 26 | 25,5 | 25 | 24,4 | 23,7 | 23 | 22,3 | 21,4 | 20,5 | 19,4 | 18,3 | 17,1 | 15,5 | 13,9 | 12 | 9,8 | 7 | 4,1 |

Performance tolerance as per:
UNI/ISO 9906 Grade 3B
Version with float (/G) available on request.

*Tolérances sur les performances selon normes:*
*UNI/ISO 9906 Niveau 3B*
*Version avec flotteur (/G) disponible sur demande.*

**Tolleranze sulle prestazioni secondo norme:**
**UNI/ISO 9906 Grado 3B**
**Versione con galleggiante (/G) disponibile su richiesta.**

Cod. 996913A/11-26 - Copyright © 2025 Caprari S.p.A - All Rights Reserved

Overall dimensions and weights
*Dimensions d'encombrement et poids*
**Dimensioni di ingombro e pesi**

## MS.W050D

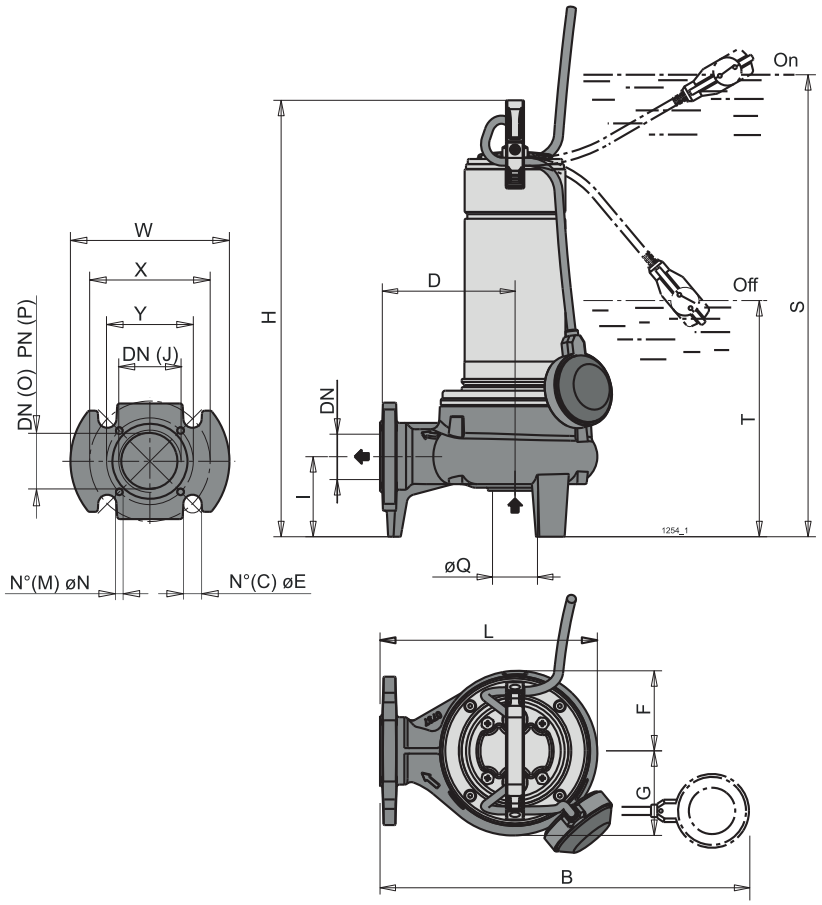


| Electric pump type<br>*Electropompe type*<br>**Elettropompa tipo** | Weight<br>*Poids*<br>**Peso** | **DN** | Cable<br>*Câble*<br>**Cavo** | Cable cross-section<br>*Section du câble*<br>**Sezione del cavo** | Cable length<br>*Longueur de câble*<br>**Lunghezza cavo** | C | D | E | F | G | H | I | J | L | M | N | O | P | Q | T | W | X | Y |
|---|---|---|---|---|---|---|---|---|---|---|---|---|---|---|---|---|---|---|---|---|---|---|---|
| | **[kg]** | | | **[mm²]** | **[m]** | **[mm]** | | | | | | | | | | | | | | | | | |
| MSCW050D22+003022T1 | - | G2" / DN50 | H07RN-F | 1x(4x1,5) | 10 | 4 | 150 | 19 | 96,2 | 99,4 | 664,5 | 98 | G2 | 249,4 | 4 | M9 | 50 | 10-16 | 50 | 427 | 165 | 125 | 90 |
| MSCW050D24+003722T1 | - | G2" / DN50 | H07RN-F | 1x(4x1,5) | 10 | 4 | 150 | 19 | 96,2 | 99,4 | 694,5 | 98 | G2 | 249,4 | 4 | M11 | 50 | 10-16 | 50 | 427 | 165 | 125 | 90 |
| MSCW050D26+004322T1 | - | G2" / DN50 | H07RN-F | 1x(4x1,5) | 10 | 4 | 150 | 19 | 96,2 | 99,4 | 694,5 | 98 | G2 | 249,4 | 4 | M13 | 50 | 10-16 | 50 | 427 | 165 | 125 | 90 |

Version with float (/G) available on request. *Version avec flotteur (/G) disponible sur demande.* **Versione con galleggiante (/G) disponibile su richiesta.**

Cod. 996913A/11-26 - Copyright © 2025 Caprari S.p.A - All Rights Reserved

Technical features
*Caracteristiques techniques*
**Caratteristiche tecniche**

| Electric pump type<br>*Electropompe type*<br>**Elettropompa tipo** | Curve<br>*Courbe*<br>**Curva** | Delivery<br>*Refoulement*<br>**Mandata** | Motor<br>*Moteur*<br>**Motore** | | | | |
|---|---|---|---|---|---|---|---|
| | | | Motor power<br>*Puiss. moteur*<br>**Potenza motore** | | Tension<br>*Tension*<br>**Tensione** | Absorption<br>*Intensité*<br>**Assorbimento** | Poles<br>*Pôles*<br>**Poli** |
| | | | $P_1$ | $P_2$ | | In | |
| | N° | DN | [kW] | | [V] | [A] | N° |
| MSCW050D22+003022T1 | 1 | G2" / DN50 | - | 3 | 400 | 6.6 | 2 |
| MSCW050D24+003722T1 | 2 | G2" / DN50 | - | 3.7 | 400 | 8.2 | 2 |
| MSCW050D26+004322T1 | 3 | G2" / DN50 | - | 4.3 | 400 | 9.6 | 2 |

$P_1$ = Power absorbed by the motor
$P_2$ = Power rated by the motor
Version with float (/G) available on request.

*$P_1$ = Puissance absorbée par le moteur*
*$P_2$ = Puissance restituée par le moteur*
*Version avec flotteur (/G) disponible sur demande.*

**$P_1$ = Potenza assorbita motore**
**$P_2$ = Potenza resa dal motore**
**Versione con galleggiante (/G) disponibile su richiesta.**

Cod. 996913A/11-26 - Copyright © 2025 Caprari S.p.A - All Rights Reserved

Operating data
*Caracteristiques de fonctionnement*
**Caratteristiche di funzionamento**

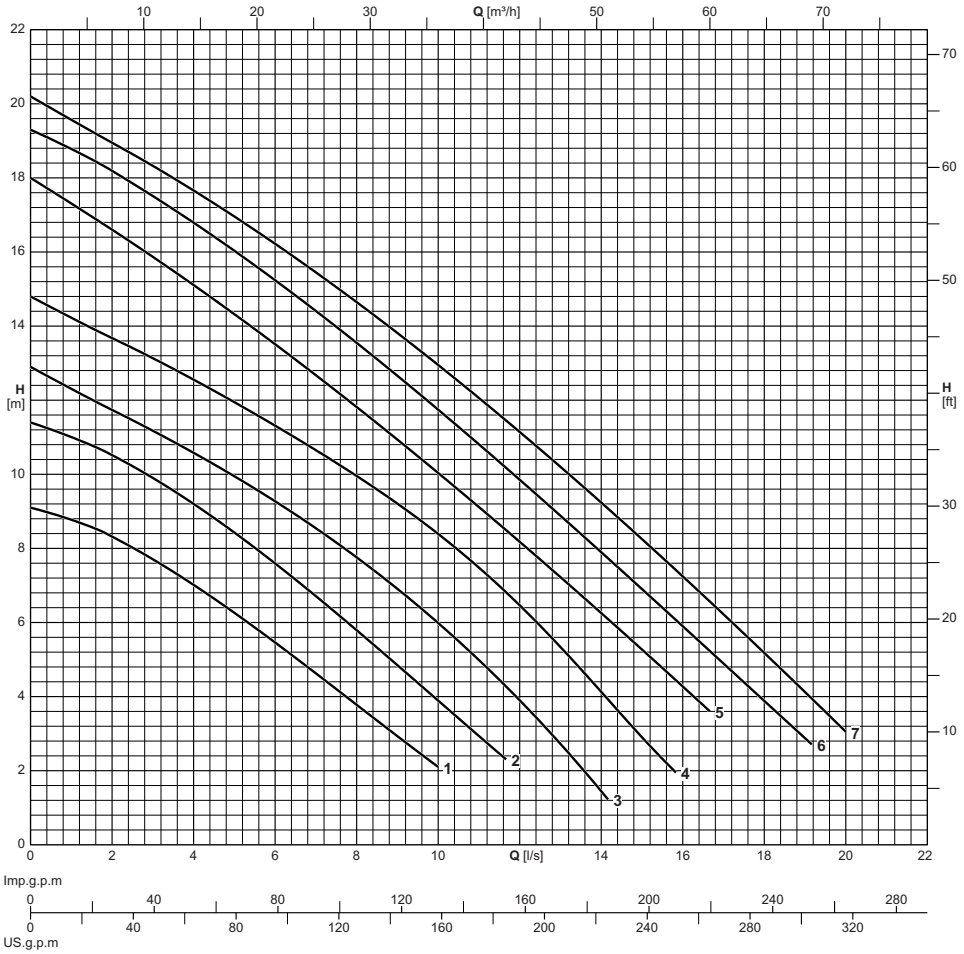


| Electric pump type<br>*Electropompe type*<br>**Elettropompa tipo** | Curve<br>*Courbe*<br>**Curva** | Motor power<br>*Puiss. moteur*<br>**Potenza motore** | Delivery<br>*Refoulement*<br>**Mandata** | Capacity<br>*Debit*<br>**Portata** | | | | | | | | | | | | |
|---|---|---|---|---|---|---|---|---|---|---|---|---|---|---|---|---|
| | | | | **[l/s]** | 0 | 2 | 4 | 6 | 8 | 10 | 12 | 14 | 16 | 18 | 20 |
| | | | | **[l/min]** | 0 | 120 | 240 | 360 | 480 | 600 | 720 | 840 | 960 | 1080 | 1200 |
| | | | | **[m³/h]** | 0 | 7.2 | 14.4 | 21.6 | 28.8 | 36 | 43.2 | 50.4 | 57.6 | 64.8 | 72 |
| | **N°** | **[kW]** | **DN** | Head<br>*Hauteur*<br>**Prevalenza** | | | | | | | | | | | |
| MSCW065D09+001121M1 | 1 | 1,1 | G2 1/2" / DN65 | **[m]** | 9,1 | 8,3 | 7 | 5,5 | 3,8 | 2,1 | | | | | |
| MSCW065D09+001122T1 | 1 | 1,1 | G2 1/2" / DN65 | **[m]** | 9,1 | 8,3 | 7 | 5,5 | 3,8 | 2,1 | | | | | |
| MSCW065D11+001521M1 | 2 | 1,5 | G2 1/2" / DN65 | **[m]** | 11,4 | 10,5 | 9,2 | 7,6 | 5,8 | 3,9 | | | | | |
| MSCW065D11+001522T1 | 2 | 1,5 | G2 1/2" / DN65 | **[m]** | 11,4 | 10,5 | 9,2 | 7,6 | 5,8 | 3,9 | | | | | |
| MSCW065D13+002022T1 | 3 | 2 | G2 1/2" / DN65 | **[m]** | 12,9 | 11,7 | 10,6 | 9,3 | 7,7 | 6 | 3,9 | 1,5 | | | |
| MSCW065D15+002622T1 | 4 | 2,6 | G2 1/2" / DN65 | **[m]** | 14,8 | 13,7 | 12,5 | 11,3 | 9,9 | 8,4 | 6,5 | 4,1 | | | |
| MSCW065D18+003022T1 | 5 | 3 | G2 1/2" / DN65 | **[m]** | 18 | 16,6 | 15,1 | 13,5 | 11,8 | 10,1 | 8,2 | 6,3 | 4,3 | | |
| MSCW065D19+003722T1 | 6 | 3,7 | G2 1/2" / DN65 | **[m]** | 19,3 | 18,1 | 16,8 | 15,3 | 13,5 | 11,8 | 9,8 | 7,9 | 5,9 | 3,8 | |
| MSCW065D20+004322T1 | 7 | 4,3 | G2 1/2" / DN65 | **[m]** | 20,2 | 18,9 | 17,7 | 16,2 | 14,6 | 13 | 11,1 | 9,2 | 7,2 | 5,2 | 3,1 |

Performance tolerance as per:
UNI/ISO 9906 Grade 3B
Version with float (/G) available on request.

*Tolérances sur les performances selon normes:*
*UNI/ISO 9906 Niveau 3B*
*Version avec flotteur (/G) disponible sur demande.*

**Tolleranze sulle prestazioni secondo norme:**
**UNI/ISO 9906 Grado 3B**
**Versione con galleggiante (/G) disponibile su richiesta.**

Cod. 996913A/11-26 - Copyright © 2025 Caprari S.p.A - All Rights Reserved

Overall dimensions and weights
*Dimensions d'encombrement et poids*
**Dimensioni di ingombro e pesi**

## MS.W065

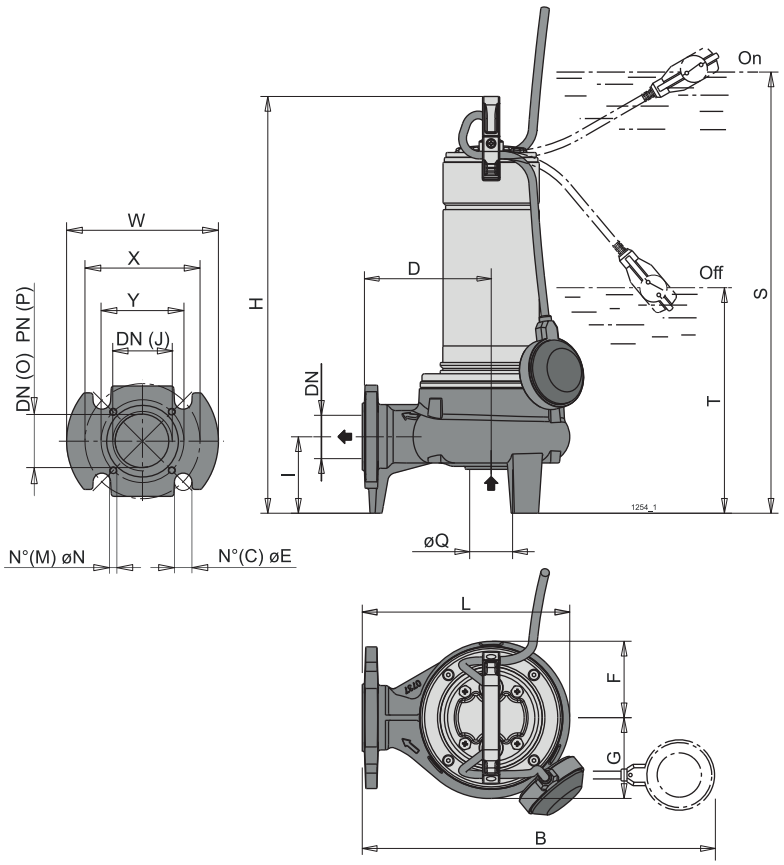


| Electric pump type<br>*Electropompe type*<br>**Elettropompa tipo** | Weight<br>*Poids*<br>**Peso** | **DN** | Cable<br>*Câble*<br>**Cavo** | Cable cross-section<br>*Section du câble*<br>**Sezione del cavo** | Cable length<br>*Longueur de câble*<br>**Lunghezza cavo** | B | C | D | E | F | G | H | I | J | L | M | N | O | P | Q | S | T | W | X | Y |
|---|---|---|---|---|---|---|---|---|---|---|---|---|---|---|---|---|---|---|---|---|---|---|---|---|---|
| | [kg] | | | [mm²] | [m] | [mm] | | | | | | | | | | | | | | | | | | | |
| MSCW065D09+001121M1 | 21,7 | G2 1/2" / DN65 | H07RN-F | 1x(3x1) | 10 | 430 | 4 | 150 | 19 | 100 | 105 | 540 | 110 | G2 1/2 | 253 | 4 | M8 | 65 | 10-16 | 65 | 615 | 355 | 185 | 145 | 105 |
| MSCW065D09+001122T1 | 20,2 | G2 1/2" / DN65 | H07RN-F | 1x(4x1) | 10 | - | 4 | 150 | 19 | 100 | 105 | 540 | 110 | G2 1/2 | 253 | 4 | M8 | 65 | 10-16 | 65 | 615 | 355 | 185 | 145 | 105 |
| MSCW065D11+001521M1 | 24,2 | G2 1/2" / DN65 | H07RN-F | 1x(3x1) | 10 | 430 | 4 | 150 | 19 | 100 | 105 | 570 | 110 | G2 1/2 | 253 | 4 | M8 | 65 | 10-16 | 65 | 645 | 385 | 185 | 145 | 105 |
| MSCW065D11+001522T1 | 21,6 | G2 1/2" / DN65 | H07RN-F | 1x(4x1) | 10 | - | 4 | 150 | 19 | 100 | 105 | 540 | 110 | G2 1/2 | 253 | 4 | M8 | 65 | 10-16 | 65 | 645 | 385 | 185 | 145 | 105 |
| MSCW065D13+002022T1 | 28,7 | G2 1/2" / DN65 | H07RN-F | 1x(4x1) | 10 | - | 4 | 150 | 19 | 99,4 | 104,6 | 621 | 110 | G2 1/2 | 253 | 4 | M8 | 65 | 10-16 | 65 | 695 | 436 | 185 | 145 | 105 |
| MSCW065D15+002622T1 | 31 | G2 1/2" / DN65 | H07RN-F | 1x(4x1) | 10 | - | 4 | 150 | 19 | 99,4 | 104,4 | 671 | 110 | G2 1/2 | 253 | 4 | M8 | 65 | 10-16 | 65 | - | 486 | 185 | 145 | 105 |
| MSCW065D18+003022T1 | - | G2 1/2" / DN65 | H07RN-F | 1x(4x1,5) | 10 | - | 4 | 150 | 19 | 102,6 | 106 | 708 | 110 | G2 1/2 | 255,6 | 4 | M15 | 65 | 10-16 | 65 | - | 470,5 | 185 | 145 | 105 |
| MSCW065D19+003722T1 | - | G2 1/2" / DN65 | H07RN-F | 1x(4x1,5) | 10 | - | 4 | 150 | 19 | 102,6 | 106 | 738 | 110 | G2 1/2 | 255,6 | 4 | M17 | 65 | 10-16 | 65 | - | 470,5 | 185 | 145 | 105 |
| MSCW065D20+004322T1 | - | G2 1/2" / DN65 | H07RN-F | 1x(4x1,5) | 10 | - | 4 | 150 | 19 | 102,6 | 106 | 738 | 110 | G2 1/2 | 255,6 | 4 | M19 | 65 | 10-16 | 65 | - | 470,5 | 185 | 145 | 105 |

Version with float (/G) available on request. *Version avec flotteur (/G) disponible sur demande.* **Versione con galleggiante (/G) disponibile su richiesta.**

Cod. 996913A/11-26 - Copyright © 2025 Caprari S.p.A - All Rights Reserved

Technical features
*Caracteristiques techniques*
**Caratteristiche tecniche**

| Electric pump type<br>*Electropompe type*<br>**Elettropompa tipo** | Curve<br>*Courbe*<br>**Curva** | Delivery<br>*Refoulement*<br>**Mandata** | Motor<br>*Moteur*<br>**Motore** | | | | |
|---|---|---|---|---|---|---|---|
| | | | Motor power<br>*Puiss. moteur*<br>**Potenza motore** | | Tension<br>*Tension*<br>**Tensione** | Absorption<br>*Intensité*<br>**Assorbimento** | Poles<br>*Pôles*<br>**Poli** |
| | | | $P_1$ | $P_2$ | | In | |
| | **N°** | **DN** | **[kW]** | | **[V]** | **[A]** | **N°** |
| MSCW065D09+001121M1 | 1 | G2 1/2" / DN65 | 1.8 | 1.1 | 230 | 8.4 | 2 |
| MSCW065D09+001122T1 | 1 | G2 1/2" / DN65 | - | 1.1 | 400 | 3 | 2 |
| MSCW065D11+001521M1 | 2 | G2 1/2" / DN65 | 2.2 | 1.5 | 230 | 13 | 2 |
| MSCW065D11+001522T1 | 2 | G2 1/2" / DN65 | - | 1.5 | 400 | 4 | 2 |
| MSCW065D13+002022T1 | 3 | G2 1/2" / DN65 | - | 2 | 400 | 5 | 2 |
| MSCW065D15+002622T1 | 4 | G2 1/2" / DN65 | - | 2.6 | 400 | 7.5 | 2 |
| MSCW065D18+003022T1 | 5 | G2 1/2" / DN65 | - | 3 | 400 | 6.6 | 2 |
| MSCW065D19+003722T1 | 6 | G2 1/2" / DN65 | - | 3.7 | 400 | 8.2 | 2 |
| MSCW065D20+004322T1 | 7 | G2 1/2" / DN65 | - | 4.3 | 400 | 9.6 | 2 |

$P_1$ = Power absorbed by the motor
$P_2$ = Power rated by the motor
Version with float (/G) available on request.

*$P_1$ = Puissance absorbée par le moteur*
*$P_2$ = Puissance restituée par le moteur*
*Version avec flotteur (/G) disponible sur demande.*

**$P_1$ = Potenza assorbita motore**
**$P_2$ = Potenza resa dal motore**
**Versione con galleggiante (/G) disponibile su richiesta.**

Cod. 996913A/11-26 - Copyright © 2025 Caprari S.p.A - All Rights Reserved

Technical features
*Caractéristiques techniques*
**Caratteristiche tecniche**

EXECUTION
Cast iron and stainless steel submersible pumps with grinder system, with horizontal threaded delivery port G 1 1/2 and flanged DN 32 PN 6.
Double shaft seal, with interposed oil chamber, protected against
dry running.
Single-phase version with float switch and starting panel as a standard
Three-phase version with float switch on request

APPLICATIONS
- To move water containing long filamentary materials, paper or textile material
- They are particularly suitable for use in domestic, residential and industrial installations
- Solids passage diameter 6 mm.

OPERATING CONDITIONS
- Maximum liquid temperature: 35 °C.
- Maximum immersion depth: 5 m.
- Minimum immersion depth: 300 mm.
- Continuous duty (with submerged motor).

MOTOR
- 2-pole induction motor, 50Hz (n ≈ 2900 1/min).
- MSCT...T: three-phase 230V ± 10% 400V ± 10%
- MSCT..M: single-phase 230V ± 10%
- With switch and float switch, thermal protector and control panel with
- starting capacitors.
- Cable H07RN-F, 4G1 mm², (4G1.5 mm² for GMGM 6-25), length 10 m.
- Insulation class F.
- Protection IP 68 (for continuous immersion).
- Execution according to EN 60034-1, EN 60335-1, EN 60335-2-41.

SPECIAL EXECUTIONS ON REQUEST
- Other voltages.
- Other mechanical seal
- Cable length other than standard
- Single-phase version without float switch

*EXÉCUTION*
*Pompes submersibles en fonte et en acier inoxydable avec système de broyage, avec orifice de refoulement horizontal fileté G 1"1/2 et brides DN 32 PN 6.*
*Double étanchéité de l'arbre, avec chambre à huile intermédiaire, protégée contre la marche à sec.*
*Version monophasée avec interrupteur à flotteur et coffret avec condensateur de démarrage*
*Version triphasée avec interrupteur à flotteur sur demande*

*APPLICATIONS*
- *Adaptée aux transferts des eaux usées contenant des matières fibreuses, du papier ou des matières textiles.*
- *Particulièrement adaptées aux installations domestiques, résidentielles et industrielles.*
- *Diamètre de passage des solides 6 mm.*

*CONDITIONS DE FONCTIONNEMENT*
- *Température maximale du liquide : 35 °C.*
- *Profondeur d'immersion maximale : 5 m.*
- *Profondeur d'immersion minimale : 300 mm.*
- *Service continu (avec moteur immergé).*

*MOTEUR*
- *Moteur asynchrone bipolaire, 50Hz (n ≈ 2900 1/min).*
- *MSCT...T : triphasé 230V ± 10% 400V ± 10%*
- *MSCT..M : monophasé 230V ± 10%.*
- *Avec interrupteur à flotteur, protecteur thermique et coffret avec condensateurs de démarrage.*
- *Câble H07RN-F, 4G1 mm², (4G1.5 mm² pour GMGM 6-25), longueur 10 m.*
- *Classe d'isolation F.*
- *Protection IP 68 (pour immersion continue).*
- *Exécution selon EN 60034-1, EN 60335-1, EN 60335-2-41.*

*EXÉCUTIONS SPÉCIALES SUR DEMANDE*
- *Autres tensions.*
- *Autre garniture mécanique*
- *Longueur de câble différente de la longueur standard*
- *Version monophasée sans interrupteur à flotteur*

**ESECUZIONE**
**Pompe sommergibili in ghisa e acciaio inox con sistema trituratore, con bocca di mandata orizzontale filettata G 1 1/2 e flangiata DN 32 PN 6.**
**Doppia tenuta sull'albero, con camera d'olio interposta, protetta contro il funzionamento a secco.**
**Versione monofase con galleggiante e quadro di avviamento standard**
**Versione trifase con galleggiante su richiesta**

**IMPIEGHI**
- **acque contenenti materiali filamentosi lunghi, materiale cartaceo o tessile.**
- **smaltimento di acque di scarico nell'uso domestico, residenziale e industriale.**
- **Passaggio solidi diametro 6 mm.**

**LIMITI D'IMPIEGO**
- **Massima temperatura liquido: 35 °C.**
- **Profondità di immersione massima: 5 m.**
- **Profondità di immersione minima: 300 mm.**
- **Servizio continuo (con motore sommerso).**

**MOTORE**
- **Motore a induzione a 2 poli, 50Hz (n ≈ 2900 1/min).**
- **MSCT…T: trifase 230V ± 10% 400V ± 10%**
- **MSCT..M: monofase 230V ± 10%**
- **Con interruttore e galleggiante, termoprotettore e quadro di comando con**
- **condensatori di avviamento.**
- **Cavo H07RN-F, 4G1 mm², (4G1,5 mm² per GMGM 6-25), lunghezza 10 m.**
- **Isolamento classe F.**
- **Protezione IP 68 (per immersione continua).**
- **Esecuzione secondo EN 60034-1, EN 60335-1, EN 60335-2-41.**

**ESECUZIONI SPECIALI A RICHIESTA**
- **Altre tensioni.**
- **Altra tenuta meccanica**
- **Lunghezza cavo diversa dallo standard**
- **Versione monofase senza galleggiante**

Pump coding
*Identification du sigle*
**Esemplificazione sigla**

Example - *Exemple* - **Esempio**: MSCT032D18+000921M1/G

**MS C T 032 D 18 + 0009 2 1 M 1 /G**

**MS** = Series - *Série* - **Serie**
**C** = 50 Hz frequency - *Fréquence 50 Hz* - **Frequenza 50 Hz**
**T** = With shredder - *Avec système de broyage* - **Con trituratore**
**032** = Delivery DN - *DN refoulement* - **DN mandata**
**D** = Flanged/threaded delivery port - *Orifice de refoulement à bride/fileté* - **Bocca di mandata flangiata/filettata**
**18** = Total head in m indoors - *Hauteur totale en m à l'intérieur* - **Prevalenza totale in m al chiuso**
**0009** = nominal power in kW - *Puissance nominale en kW* - **Potenza nominale in kW**
**2** = Number of poles - *Nombre de pôles* - **Numero di poli**
**1** = Supply voltage - *Tension d'alimentation* - **Tensione di alimentazione**
**M** = Single-phase (T = Three-phase) - *Monophasé (T = Triphasé)* - **Monofase (T = Trifase)**
**1** = Generational code - *Code de génération* - **Codice generazionale**
**/G** = With float - *Avec flotteur* - **Con galleggiante**

Cod. 996913A/11-26 - Copyright © 2025 Caprari S.p.A - All Rights Reserved

Pump construction and materials
*Construction de la pompe et matériaux*
**Costruzione pompa e materiali**

## MS.T032

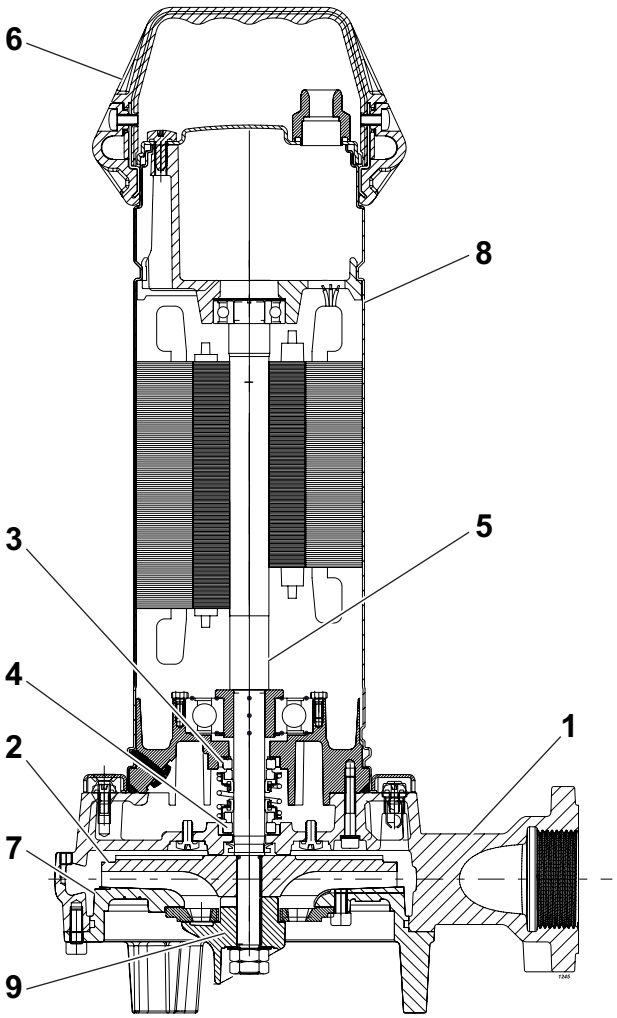


| Pos. | Parts | Materials | *Nomenclature* | *Matériaux* | **Nomenclatura** | **Materiale** |
|---|---|---|---|---|---|---|
| 1 | Pump casing | Cast iron | *Corps de pomp* | *Fonte grise* | **Corpo pompa** | **Ghisa grigia** |
| 2 | Impeller | Cast iron | *Roue* | *Fonte grise* | **Girante** | **Ghisa grigia** |
| 3 | Mechanical seal on motor side | Alumina/Carbon/ rubber | *Garniture mécanique côté moteur* | *Alumine/Charbon / caoutchouc* | **Tenuta meccanica lato motore** | **Allumina/Carbone/ gomma** |
| 4 | Mechanical seal on pump side | Alumina/Carbon/ rubber | *Garniture mécanique côté pompe* | *Alumine/Charbon / caoutchouc* | **Tenuta meccanica lato pompa** | **Allumina/Carbone/ gomma** |
| 5 | Shaft | Stainless steel | *Arbre* | *Acier inox* | **Albero** | **Acciaio inox** |
| 6 | Handle | Polypropylene/ Stainless steel | *Poignée* | *Polypropylène/Acier inox* | **Maniglia** | **Polipropilene/Acciaio inox** |
| 7 | Body cover | Cast iron | *Couvercle du corps* | *Fonte grise* | **Coperchio corpo** | **Ghisa grigia** |
| 8 | Engine shroud | Stainless steel | *Carénage du moteur* | *Acier inox* | **Mantello motore** | **Acciaio inox** |
| 9 | Shredder | Stainless steel | *Broyeur* | *Acier inox* | **Trituratore** | **Acciaio inox** |

Screws and nuts in stainless steel. *Vis et écrous en acier inox.* **Viti e dadi in acciaio inox.**

Cod. 996913A/11-26 - Copyright © 2025 Caprari S.p.A - All Rights Reserved

Pump construction and materials
*Construction de la pompe et matériaux*
**Costruzione pompa e materiali**

## MS.T050

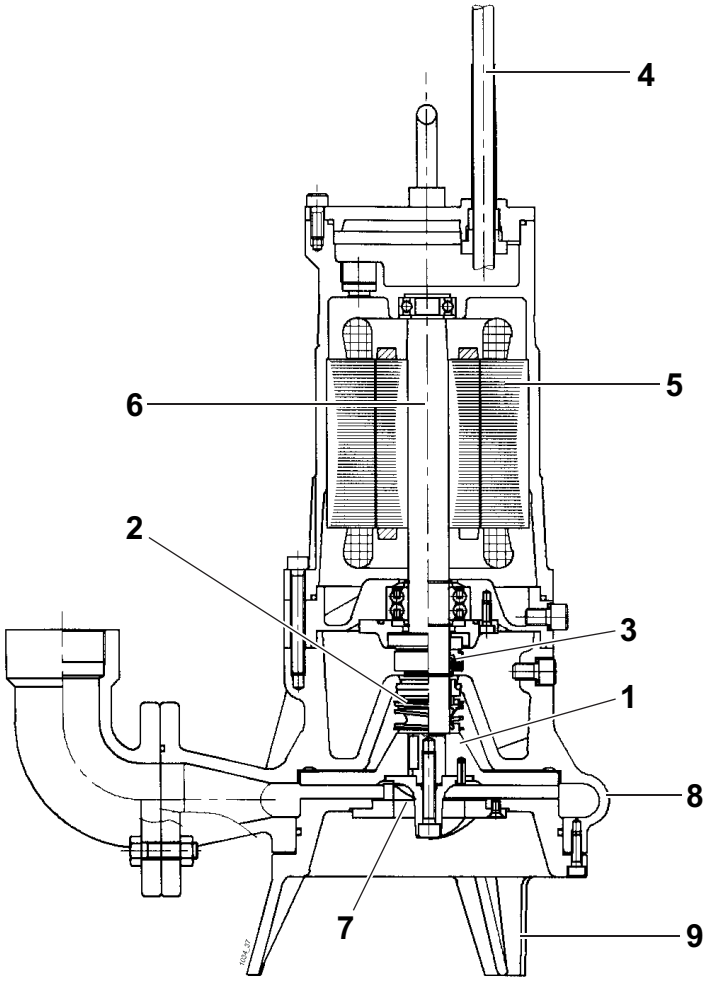


| Pos. | Parts | Materials | *Nomenclature* | *Matériaux* | **Nomenclatura** | **Materiale** |
|---|---|---|---|---|---|---|
| 1 | Impeller | Cast iron | *Roue* | *Fonte grise* | **Girante** | **Ghisa grigia** |
| 2 | Mechanical seal on pump side | Silicon carbide/silicon carbide/NBR | *Garniture mécanique côté pompe* | *Carbure de silicium/ carbure de silicium/ NBR* | **Tenuta meccanica (lato pompa)** | **Carburo di silicio/ carburo di silicio/NBR** |
| 3 | Mechanical seal on motor side | Ceramic/graphite | *Garniture mécanique côté moteur* | *Céramique/graphite* | **Tenuta meccanica (lato motore)** | **Ceramica/grafite** |
| 4 | Round power cable | - | *Câble rond d'alimentation* | - | **Cavo tondo di alimentazione** | **-** |
| 5 | Stator | Electrical steel | *Stator* | *Tôle magnétique* | **Statore** | **Lamierino magnetico** |
| 6 | Shaft with rotor | Stainless steel/ Magnetic steel | *Arbre avec rotor* | *Acier inox/Tôle magnétique* | **Albero con rotore** | **Acciaio inox/ Lamierino magnetico** |
| 7 | Shredder | Stainless steel | *Déchiqueteur* | *Acier inox* | **Trituratore** | **Acciaio inox** |
| 8 | Delivery body | Cast iron | *Corps de refoulement* | *Fonte grise* | **Corpo mandata** | **Ghisa grigia** |
| 9 | Duck foot pedestal | Cast iron | *Pied de soutien* | *Fonte grise* | **Piede di sostegno** | **Ghisa grigia** |

Screws and nuts in stainless steel. *Vis et écrous en acier inox.* **Viti e dadi in acciaio inox.**

Cod. 996913A/11-26 - Copyright © 2025 Caprari S.p.A - All Rights Reserved

Operating data
*Caracteristiques de fonctionnement*
**Caratteristiche di funzionamento**

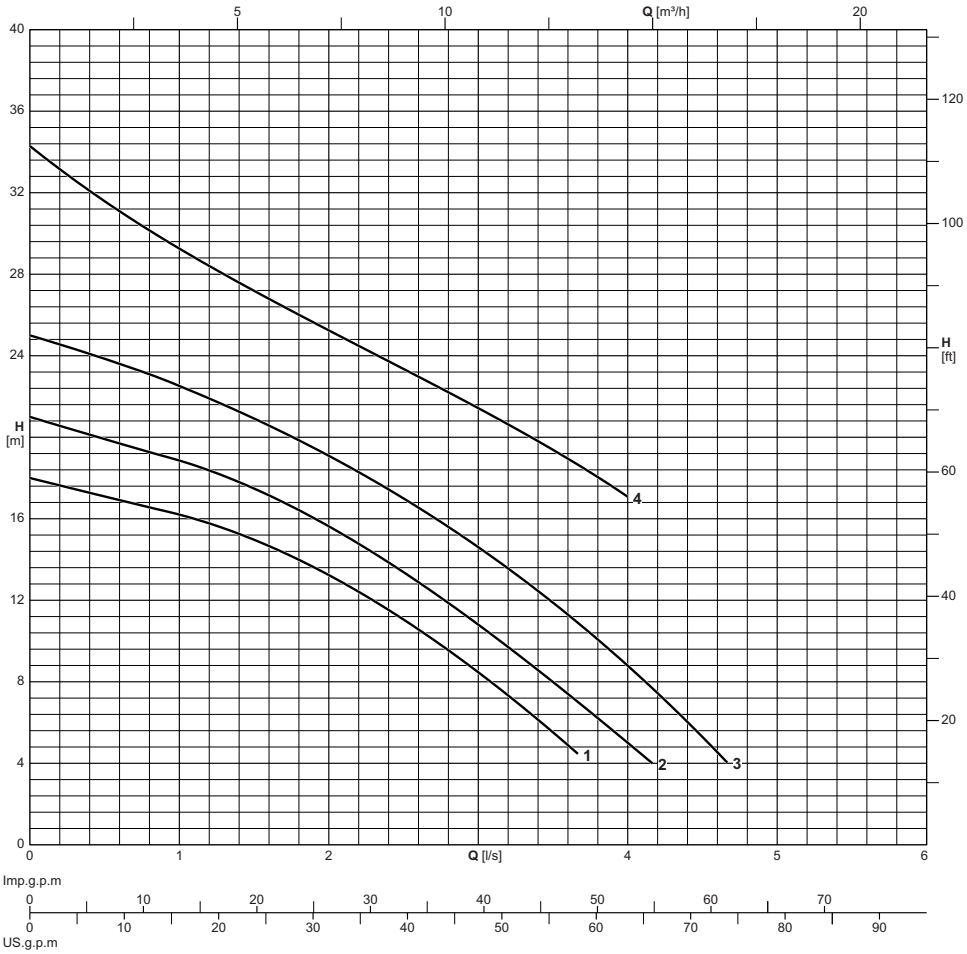


| Electric pump type<br>*Electropompe type*<br>**Elettropompa tipo** | Curve<br>*Courbe*<br>**Curva** | Motor power<br>*Puiss. moteur*<br>**Potenza motore** | Delivery<br>*Refoulement*<br>**Mandata** | Capacity<br>*Debit*<br>**Portata** | | | | | | | | | | | | | |
|---|---|---|---|---|---|---|---|---|---|---|---|---|---|---|---|---|---|
| | | | | **[l/s]** | 0 | 0.4 | 0.8 | 1.2 | 1.6 | 2 | 2.4 | 2.8 | 3.2 | 3.6 | 4 | 4.4 | 4.7 |
| | | | | **[l/min]** | 0 | 24 | 48 | 72 | 96 | 120 | 144 | 168 | 192 | 216 | 240 | 264 | 282 |
| | | | | **[m³/h]** | 0 | 1.4 | 2.9 | 4.3 | 5.8 | 7.2 | 8.6 | 10.1 | 11.5 | 13 | 14.4 | 15.8 | 16.9 |
| | **N°** | **[kW]** | **DN** | Head<br>*Hauteur*<br>**Prevalenza** | | | | | | | | | | | | | |
| MSCT032D18+000921M1 | 1 | 0,9 | G1 1/2" / DN32 | **[m]** | 18 | 17,3 | 16,6 | 15,8 | 14,7 | 13,1 | 11,5 | 9,7 | 7,2 | 4,9 | | | |
| MSCT032D18+000922T1 | 1 | 0,9 | G1 1/2" / DN32 | **[m]** | 18 | 17,3 | 16,6 | 15,8 | 14,7 | 13,1 | 11,5 | 9,7 | 7,2 | 4,9 | | | |
| MSCT032D21+001121M1 | 2 | 1,1 | G1 1/2" / DN32 | **[m]** | 21 | 20,1 | 19,3 | 18,4 | 17,1 | 15,7 | 13,8 | 12,1 | 9,7 | 7,2 | 5,1 | | |
| MSCT032D21+001122T1 | 2 | 1,1 | G1 1/2" / DN32 | **[m]** | 21 | 20,1 | 19,3 | 18,4 | 17,1 | 15,7 | 13,8 | 12,1 | 9,7 | 7,2 | 5,1 | | |
| MSCT032D25+001521M1 | 3 | 1,5 | G1 1/2" / DN32 | **[m]** | 25 | 24 | 22,9 | 21,8 | 20,4 | 18,9 | 17,2 | 15,7 | 13,8 | 11,5 | 9 | 6,3 | 4 |
| MSCT032D25+001522T1 | 3 | 1,5 | G1 1/2" / DN32 | **[m]** | 25 | 24 | 22,9 | 21,8 | 20,4 | 18,9 | 17,2 | 15,7 | 13,8 | 11,5 | 9 | 6,3 | 4 |
| MSCT050G34+002222T1 | 4 | 2,2 | G 2" | **[m]** | 34,3 | 32 | 30 | 28,6 | 26,9 | 25,2 | 23,7 | 22 | 20,8 | 19 | 17,1 | | |

Performance tolerance as per:
UNI/ISO 9906 Grade 3B
Version with float (/G) available on request.

*Tolérances sur les performances selon normes:*
*UNI/ISO 9906 Niveau 3B*
*Version avec flotteur (/G) disponible sur demande.*

**Tolleranze sulle prestazioni secondo norme:**
**UNI/ISO 9906 Grado 3B**
**Versione con galleggiante (/G) disponibile su richiesta.**

Cod. 996913A/11-26 - Copyright © 2025 Caprari S.p.A - All Rights Reserved

Overall dimensions and weights
*Dimensions d'encombrement et poids*
**Dimensioni di ingombro e pesi**

## MS.T032

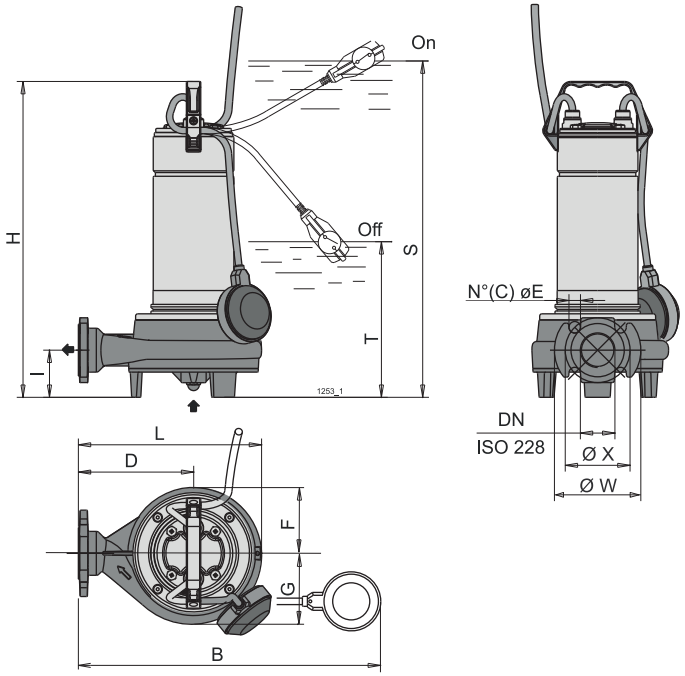


## MS.T050

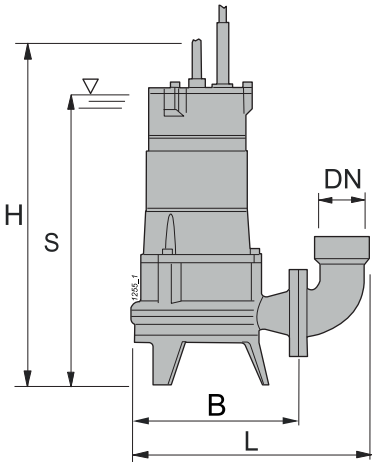


| Electric pump type<br>*Electropompe type*<br>**Elettropompa tipo** | Weight<br>*Poids*<br>**Peso** | **DN** | Cable<br>*Câble*<br>**Cavo** | Cable cross-section<br>*Section du câble*<br>**Sezione del cavo** | Cable length<br>*Longueur de câble*<br>**Lunghezza cavo** | B | C | D | E | F | G | H | I | L | P | S | T | W | X |
|---|---|---|---|---|---|---|---|---|---|---|---|---|---|---|---|---|---|---|---|
| | **[kg]** | | | **[mm²]** | **[m]** | **[mm]** | | | | | | | | | | | | | |
| MSCT032D18+000921M1 | 21,8 | G1 1/2" / DN32 | H07RN-F | 1x(4x1) | 10 | - | 4 | 160 | 16 | 91 | 99 | 485 | 65 | 255 | 6 | 560 | 300 | 120 | 90 |
| MSCT032D18+000922T1 | 18,45 | G1 1/2" / DN32 | H07RN-F | 1x(4x1) | 10 | - | 4 | 160 | 16 | 91 | 99 | 485 | 65 | 255 | 6 | 560 | 300 | 120 | 90 |
| MSCT032D21+001121M1 | 21,82 | G1 1/2" / DN32 | H07RN-F | 1x(4x1) | 10 | - | 4 | 160 | 16 | 91 | 99 | 485 | 65 | 255 | 6 | 560 | 300 | 120 | 90 |
| MSCT032D21+001122T1 | 18,6 | G1 1/2" / DN32 | H07RN-F | 1x(4x1) | 10 | - | 4 | 160 | 16 | 91 | 99 | 485 | 65 | 255 | 6 | 560 | 300 | 120 | 90 |
| MSCT032D25+001521M1 | 21,7 | G1 1/2" / DN32 | H07RN-F | 1x(4x1,5) | 10 | - | 4 | 160 | 16 | 91 | 99 | 485 | 65 | 255 | 6 | 560 | 300 | 120 | 90 |
| MSCT032D25+001522T1 | 18,7 | G1 1/2" / DN32 | H07RN-F | 1x(4x1) | 10 | - | 4 | 160 | 16 | 91 | 99 | 485 | 65 | 255 | 6 | 560 | 300 | 120 | 90 |
| MSCT050G34+002222T1 | 43,18 | G 2" | H07RN8-F | 1x(4x1,5) | 10 | 276 | - | - | - | - | - | 540 | - | 373 | - | 440 | - | - | - |

Version with float (/G) available on request. *Version avec flotteur (/G) disponible sur demande.* **Versione con galleggiante (/G) disponibile su richiesta.**

Cod. 996913A/11-26 - Copyright © 2025 Caprari S.p.A - All Rights Reserved

Technical features
*Caracteristiques techniques*
**Caratteristiche tecniche**

| Electric pump type<br>*Electropompe type*<br>**Elettropompa tipo** | Curve<br>*Courbe*<br>**Curva** | Delivery<br>*Refoulement*<br>**Mandata** | Motor<br>*Moteur*<br>**Motore** | | | | |
|---|---|---|---|---|---|---|---|
| | | | Motor power<br>*Puiss. moteur*<br>**Potenza motore** | | Tension<br>*Tension*<br>**Tensione** | Absorption<br>*Intensité*<br>**Assorbimento** | Poles<br>*Pôles*<br>**Poli** |
| | | | $P_1$ | $P_2$ | | In | |
| | **N°** | **DN** | **[kW]** | | **[V]** | **[A]** | **N°** |
| MSCT032D18+000921M1 | 1 | G1 1/2" / DN32 | 1.3 | 0.9 | 230 | 7 | 2 |
| MSCT032D18+000922T1 | 1 | G1 1/2" / DN32 | 1.3 | 0.9 | 400 | 2.3 | 2 |
| MSCT032D21+001121M1 | 2 | G1 1/2" / DN32 | 1.5 | 1.1 | 230 | 7.5 | 2 |
| MSCT032D21+001122T1 | 2 | G1 1/2" / DN32 | 1.5 | 1.1 | 400 | 2.8 | 2 |
| MSCT032D25+001521M1 | 3 | G1 1/2" / DN32 | 2 | 1.5 | 230 | 9.5 | 2 |
| MSCT032D25+001522T1 | 3 | G1 1/2" / DN32 | 2 | 1.5 | 400 | 3.8 | 2 |
| MSCT050G34+002222T1 | 4 | G 2" | 2.9 | 2.2 | 400 | 5 | 2 |

$P_1$ = Power absorbed by the motor
$P_2$ = Power rated by the motor
Version with float (/G) available on request.

*$P_1$ = Puissance absorbée par le moteur*
*$P_2$ = Puissance restituée par le moteur*
*Version avec flotteur (/G) disponible sur demande.*

**$P_1$ = Potenza assorbita motore**
**$P_2$ = Potenza resa dal motore**
**Versione con galleggiante (/G) disponibile su richiesta.**

Cod. 996913A/11-26 - Copyright © 2025 Caprari S.p.A - All Rights Reserved

Technical features
*Caractéristiques techniques*
**Caratteristiche tecniche**

EXECUTION
Single-impeller submersible pumps in stainless steel with vertical delivery port.
MX.D: with two-passage double channel impeller.
MX.W: with free-flow (vortex) impeller.
Double shaft seal with interposed oil chamber.
Single-phase version with standard float
Three-phase version with float upon request

APPLICATIONS
- Clean and dirty water, also containing solids up to 35 mm grain size.
- The free-flow impeller construction is particularly suitable for liquids with
- a high solid content or with long fibres.

OPERATING CONDITIONS
- Liquid temperature up to 35° C.
- Maximum immersion depth: 5 m.
- Minimum immersion depth: 248 mm.

MOTOR
- 2-pole induction motor, 50 Hz (n ˜ 2900 rpm).
- MX.R, MX.W: three-phase 230 V ± 10%; 400V ± 10%;
  H07RN-F cable, 3G1 mm², length 10 m, with CEI-UNEL 74166 plug.
- MX.D.M, MX.W.M: single-phase 230 V ± 10%, with float switch and thermal protector.
  Incorporated capacitor
  Cable: H07RN-F, 3G1 mm², length 10 m, with plug CEI-UNEL 47166.
- Insulation class F.
- Protection IP 68 (for continuous immersion)
- Constructed in accordance with EN 60034-1, EN 60335-1, EN 60335-2-41.

SPECIAL FEATURES ON REQUEST
- Other voltages.
- Other mechanical seal.
- Cable length other than standard
- Motor suitable for operation with frequency converter.
- Single-phase version without float

*EXÉCUTION*
*Pompe submersible en acier inoxydable, avec orifice de refoulement vertical.*
*MX.D : avec roue bicanal.*
*MX.W : avec roue vortex.*
*Double étanchéité sur l'arbre avec chambre à huile intermédiaire, protégeant du fonctionnement à sec.*
*Version monophasée avec flotteur*
*Version triphasée avec flotteur sur demande*

*UTILISATIONS*
- *eau propre et eau chargée, avec particules solides jusqu'à 35 mm de diamètre.*
- *L'exécution avec roue vortex est particulièrement utilisée pour les liquides à*
- *contenu élevé de particules solides ou avec fibres longues.*

*LIMITES D'UTILISATION*
- *Température du liquide jusqu'à 35° C.*
- *Profondeur d'immersion maximale : 5 m.*
- *Profondeur d'immersion minimale : 248 mm.*

*MOTEUR*
- *Moteur à induction à 2 pôles, 50 Hz (n = 2900 t/min).*
- *MX.D, MX.W : triphasé 230 V ± 10 % ; 400V ± 10 % ;*
  *Câble H07RN-F, 3G1 mm², longueur 10 m, avec fiche CEI-UNEL 74166.*
- *MX.D.M, MX.W.M : monophasé 230V ± 10 %, avec interrupteur à flotteur et protection thermique.*
  *Condensateur intégré*
  *Câble H07RN-F, 3G1 mm², longueur 10 m, avec fiche CEIUNEL 47166.*
- *Isolation classe F.*
- *Protection IP 68 (pour immersion continue)*
- *Exécution selon EN 60034-1, EN 60335-1, EN 60335-2-41.*

*EXÉCUTIONS SPÉCIALES SUR DEMANDE*
- *Autres voltages.*
- *Garniture mécanique spéciale.*
- *Longueur de câble différente par rapport au standard*
- *Moteur préparé pour fonctionnement avec variateur de fréquence.*
- *Version monophasée sans flotteur*

**ESECUZIONE**
**Pompe monogiranti sommergibili di acciaio inossidabile con bocca di mandata verticale.**
**MX.D: con girante bicanale.**
**MX.W: con girante arretrata (a vortice).**
**Doppia tenuta sull'albero con camera d'olio interposta, protetta contro il funzionamento a secco.**
**Versione monofase con galleggiante standard**
**Versione trifase con galleggiante su richiesta**

**IMPIEGHI**
- **Acqua pulita e acque sporche anche con corpi solidi fino ad un diametro di 35 mm.**
- **L'esecuzione con girante arretrata è particolarmente adatta per liquidi con**
- **elevato contenuto di corpi solidi o con fibre lunghe.**

**LIMITI D'IMPIEGO**
- **Temperatura liquido fino a 35 °C.**
- **Profondità d'immersione massima: 5 m.**
- **Profondità d'immersione minima: 248 mm.**

**MOTORE**
- **Motore ad induzione a 2 poli, 50 Hz (n ˜ 2900 1/min).**
- **MX.D, MX.W: trifase 230 V ± 10%; 400V ± 10%;**
  **Cavo Cavo H07RN-F, 3G1 mm², lunghezza 10 m, con spina CEI-UNEL 74166.**
- **MX.D.M, MX.W.M: monofase 230 V ± 10%, con interruttore a galleggiante e termoprotettore**
  **Condensatore incorporato**
  **Cavo H07RN-F, 3G1 mm², lunghezza 10 m, con spina CEIUNEL 47166.**
- **Isolamento classe F.**
- **Protezione IP 68(per immersione continua)**
- **Esecuzione secondo EN 60034-1, EN 60335-1, EN 60335-2-41.**

**ESECUZIONI SPECIALI A RICHIESTA**
- **Altre tensioni.**
- **Altra tenuta meccanica.**
- **Lunghezza cavo diversa dallo standard**
- **Motore predisposto per funzionamento con inverter.**
- **Versione monofase senza galleggiante**

Pump coding
*Identification du sigle*
**Esemplificazione sigla**

Example - *Exemple* - **Esempio**: MXCW040G07+000621M1/G

**MX C W 040 G 07 + 0006 2 1 M 1 /G**

**MX** = Series - *Série* - **Serie**
**C** = 50 Hz frequency - *Fréquence 50 Hz* - **Frequenza 50 Hz**
**W** = Vortex impeller - *Roue vortex* - **Girante vortice**
**D** = Double channel impeller - *Roue bicanal* - **Girante bicanale**
**040** = Delivery DN - *DN refoulement* - **DN mandata**
**G** = Flanged/threaded delivery port - *Orifice de refoulement à bride/fileté* - **Bocca di mandata flangiata/filettata**
**07** = Total head in m indoors - *Hauteur totale en m à l'intérieur* - **Prevalenza totale in m al chiuso**
**0006** = nominal power in kW - *Puissance nominale en kW* - **Potenza nominale in kW**
**2** = Number of poles - *Nombre de pôles* - **Numero di poli**
**1** = Supply voltage - *Tension d'alimentation* - **Tensione di alimentazione**
**M** = Single-phase (T = Three-phase) - *Monophasé (T = Triphasé)* - **Monofase (T = Trifase)**
**1** = Generational code - *Code de génération* - **Codice generazionale**
**/G** = With float - *Avec flotteur* - **Con galleggiante**

Cod. 996913A/11-26 - Copyright © 2025 Caprari S.p.A - All Rights Reserved

Pump construction and materials
*Construction de la pompe et matériaux*
**Costruzione pompa e materiali**

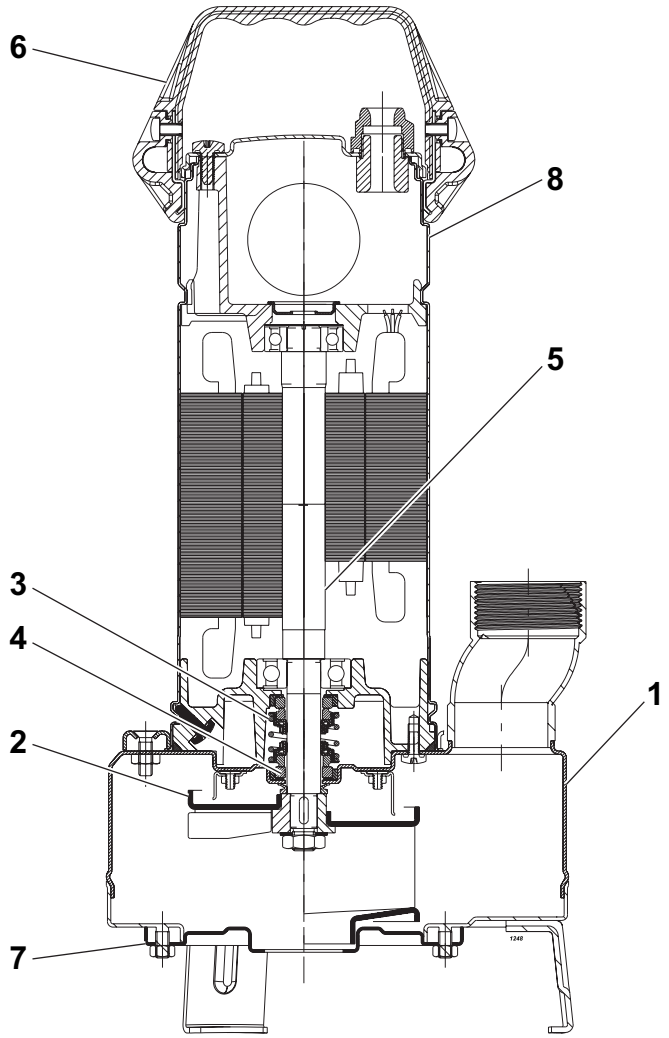


| Pos. | Parts | Materials | *Nomenclature* | *Matériaux* | **Nomenclatura** | **Materiale** |
|---|---|---|---|---|---|---|
| 1 | Pump casing | Stainless steel | *Corps de pomp* | *Acier inox* | **Corpo pompa** | **Acciaio inox** |
| 2 | Impeller | Stainless steel | *Roue* | *Acier inox* | **Girante** | **Acciaio inox** |
| 3 | Mechanical seal on motor side | Alumina/Carbon/ rubber | *Garniture mécanique côté moteur* | *Alumine/Charbon / caoutchouc* | **Tenuta meccanica lato motore** | **Allumina/Carbone/ gomma** |
| 4 | Mechanical seal on pump side | Alumina/Carbon/ rubber | *Garniture mécanique côté pompe* | *Alumine/Charbon / caoutchouc* | **Tenuta meccanica lato pompa** | **Allumina/Carbone/ gomma** |
| 5 | Shaft | Stainless steel | *Arbre* | *Acier inox* | **Albero** | **Acciaio inox** |
| 6 | Handle | Polypropylene | *Poignée* | *Polypropylène* | **Maniglia** | **Polipropilene** |
| 7 | Body cover | Stainless steel | *Couvercle du corps* | *Acier inox* | **Coperchio corpo** | **Acciaio inox** |
| 8 | Engine shroud | Stainless steel | *Carénage du moteur* | *Acier inox* | **Mantello motore** | **Acciaio inox** |

Screws and nuts in stainless steel. *Vis et écrous en acier inox.* **Viti e dadi in acciaio inox.**

Cod. 996913A/11-26 - Copyright © 2025 Caprari S.p.A - All Rights Reserved

Operating data
*Caracteristiques de fonctionnement*
**Caratteristiche di funzionamento**

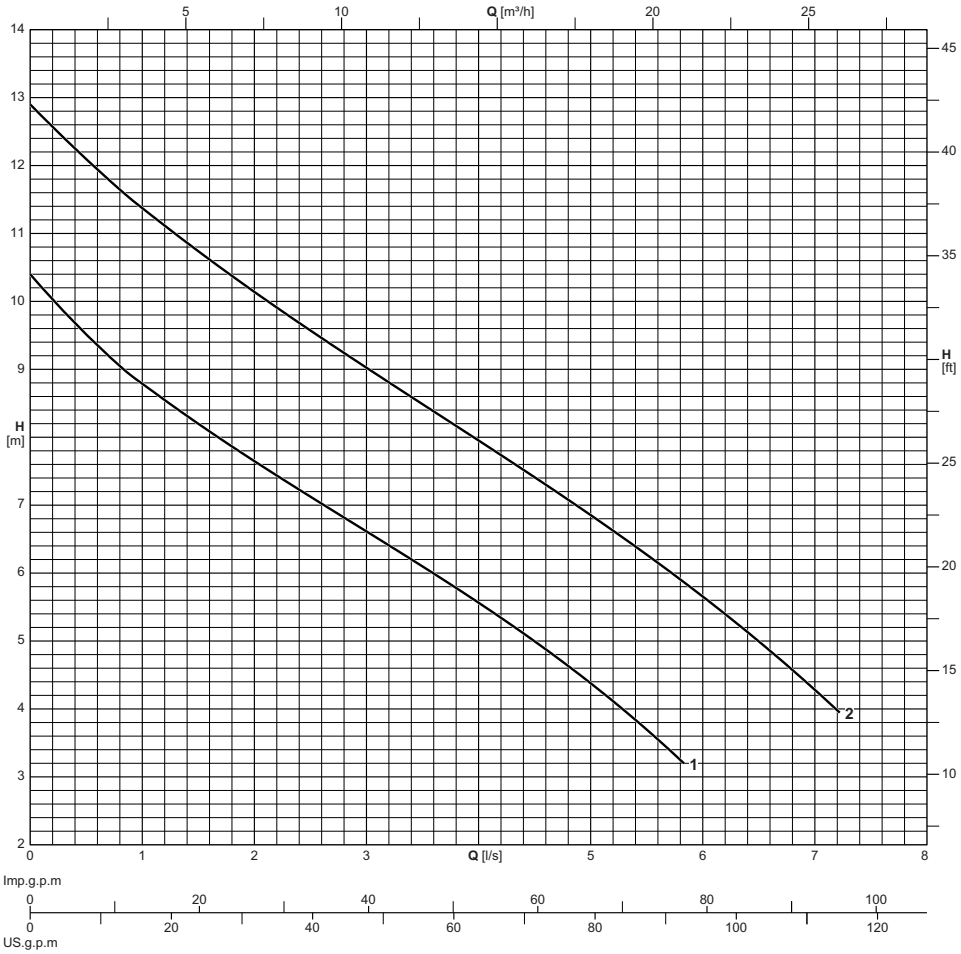


| Electric pump type<br>*Electropompe type*<br>**Elettropompa tipo** | Curve<br>*Courbe*<br>**Curva** | Motor power<br>*Puiss. moteur*<br>**Potenza motore** | Delivery<br>*Refoulement*<br>**Mandata** | Capacity<br>*Debit*<br>**Portata** | | | | | | | | | | | | | | | | | |
|---|---|---|---|---|---|---|---|---|---|---|---|---|---|---|---|---|---|---|---|---|---|
| | | | | **[l/s]** | 0 | 0.5 | 1 | 1.5 | 2 | 2.5 | 3 | 3.5 | 4 | 4.5 | 5 | 5.5 | 6 | 6.5 | 7 | 7.2 |
| | | | | **[l/min]** | 0 | 30 | 60 | 90 | 120 | 150 | 180 | 210 | 240 | 270 | 300 | 330 | 360 | 390 | 420 | 432 |
| | | | | **[m³/h]** | 0 | 1.8 | 3.6 | 5.4 | 7.2 | 9 | 10.8 | 12.6 | 14.4 | 16.2 | 18 | 19.8 | 21.6 | 23.4 | 25.2 | 25.9 |
| | **N°** | **[kW]** | **DN** | Head<br>*Hauteur*<br>**Prevalenza** | | | | | | | | | | | | | | | | | |
| MXCD040G10+000621M1 | 1 | 0,55 | G1 1/2" | **[m]** | 10,4 | 9,6 | 8,8 | 8,2 | 7,6 | 7,1 | 6,6 | 6,1 | 5,6 | 5 | 4,3 | 3,7 | | | | | |
| MXCD040G10+000622T1 | 1 | 0,55 | G1 1/2" | **[m]** | 10,4 | 9,6 | 8,8 | 8,2 | 7,6 | 7,1 | 6,6 | 6,1 | 5,6 | 5 | 4,3 | 3,7 | | | | | |
| MXCD040G13+000921M1 | 2 | 0,9 | G1 1/2" | **[m]** | 12,9 | 12,2 | 11,4 | 10,7 | 10,1 | 9,6 | 9,1 | 8,5 | 8 | 7,4 | 6,9 | 6,2 | 5,7 | 4,9 | 4,3 | 3,9 |
| MXCD040G13+000922T1 | 2 | 0,9 | G1 1/2" | **[m]** | 12,9 | 12,2 | 11,4 | 10,7 | 10,1 | 9,6 | 9,1 | 8,5 | 8 | 7,4 | 6,9 | 6,2 | 5,7 | 4,9 | 4,3 | 3,9 |

Performance tolerance as per:
UNI/ISO 9906 Grade 3B

Version with float (/G) available on request.

*Tolérances sur les performances selon normes:*
*UNI/ISO 9906 Niveau 3B*

*Version avec flotteur (/G) disponible sur demande.*

**Tolleranze sulle prestazioni secondo norme:**
**UNI/ISO 9906 Grado 3B**

**Versione con galleggiante (/G) disponibile su richiesta.**

Cod. 996913A/11-26 - Copyright © 2025 Caprari S.p.A - All Rights Reserved

Overall dimensions and weights
*Dimensions d'encombrement et poids*
**Dimensioni di ingombro e pesi**

## MX.D040

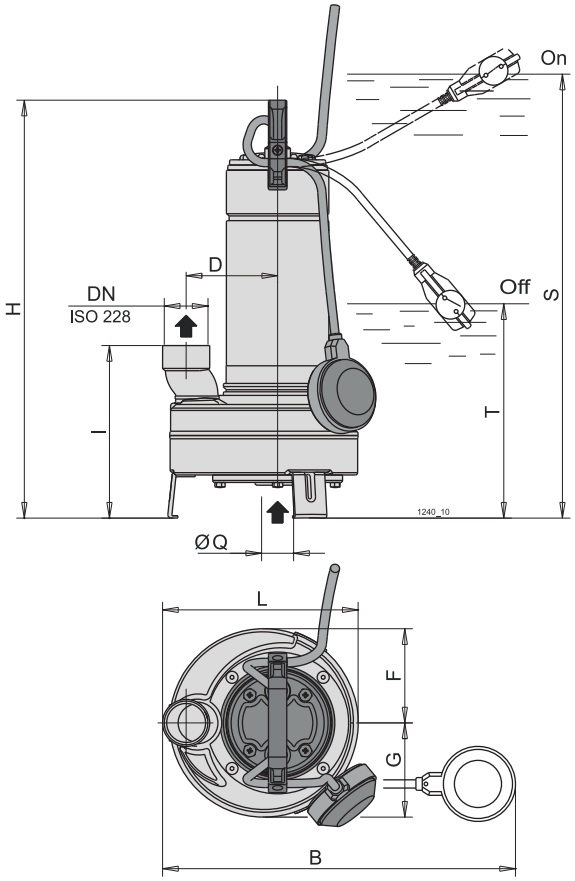


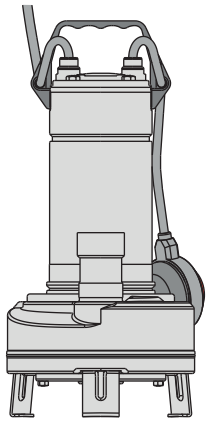

| Electric pump type<br>*Electropompe type*<br>**Elettropompa tipo** | Weight<br>*Poids*<br>**Peso** | **DN** | Cable<br>*Câble*<br>**Cavo** | Cable cross-section<br>*Section du câble*<br>**Sezione del cavo** | Cable length<br>*Longueur de câble*<br>**Lunghezza cavo** | B | D | F | G | H | I | L | Q | S | T |
|---|---|---|---|---|---|---|---|---|---|---|---|---|---|---|---|
| | **[kg]** | | | **[mm²]** | **[m]** | **[mm]** | | | | | | | | | |
| MXCD040G10+000621M1 | 11,5 | G1 1/2" | H07RN-F | 1x(3x1) | 10 | 405 | 100 | 103 | 103 | 433 | 190 | 215 | 35 | 508 | 248 |
| MXCD040G10+000622T1 | 11 | G1 1/2" | H07RN-F | 1x(3x1) | 10 | - | 100 | 103 | 103 | 433 | 190 | 215 | 35 | 508 | 248 |
| MXCD040G13+000921M1 | 13,31 | G1 1/2" | H07RN-F | 1x(3x1) | 10 | 405 | 100 | 103 | 103 | 458 | 190 | 215 | 35 | 533 | 273 |
| MXCD040G13+000922T1 | 11,35 | G1 1/2" | H07RN-F | 1x(3x1) | 10 | - | 100 | 103 | 103 | 458 | 190 | 215 | 35 | 533 | 273 |

Version with float (/G) available on request. *Version avec flotteur (/G) disponible sur demande.* **Versione con galleggiante (/G) disponibile su richiesta.**

Cod. 996913A/11-26 - Copyright © 2025 Caprari S.p.A - All Rights Reserved

Technical features
*Caracteristiques techniques*
**Caratteristiche tecniche**

| Electric pump type<br>*Electropompe type*<br>**Elettropompa tipo** | Curve<br>*Courbe*<br>**Curva** | Delivery<br>*Refoulement*<br>**Mandata** | Motor<br>*Moteur*<br>**Motore** | | | | |
|---|---|---|---|---|---|---|---|
| | | | Motor power<br>*Puiss. moteur*<br>**Potenza motore** | | Tension<br>*Tension*<br>**Tensione** | Absorption<br>*Intensité*<br>**Assorbimento** | Poles<br>*Pôles*<br>**Poli** |
| | | | $P_1$ | $P_2$ | | In | |
| | N° | DN | [kW] | | [V] | [A] | N° |
| MXCD040G10+000621M1 | 1 | G1 1/2" | 1 | 0.55 | 230 | 4.6 | 2 |
| MXCD040G10+000622T1 | 1 | G1 1/2" | - | 0.55 | 400 | 1.6 | 2 |
| MXCD040G13+000921M1 | 2 | G1 1/2" | 1.45 | 0.9 | 230 | 6.6 | 2 |
| MXCD040G13+000922T1 | 2 | G1 1/2" | - | 0.9 | 400 | 2.3 | 2 |

$P_1$ = Power absorbed by the motor
$P_2$ = Power rated by the motor
Version with float (/G) available on request.

*$P_1$ = Puissance absorbée par le moteur*
*$P_2$ = Puissance restituée par le moteur*
*Version avec flotteur (/G) disponible sur demande.*

**$P_1$ = Potenza assorbita motore**
**$P_2$ = Potenza resa dal motore**
**Versione con galleggiante (/G) disponibile su richiesta.**

Cod. 996913A/11-26 - Copyright © 2025 Caprari S.p.A - All Rights Reserved

Operating data
*Caracteristiques de fonctionnement*
**Caratteristiche di funzionamento**

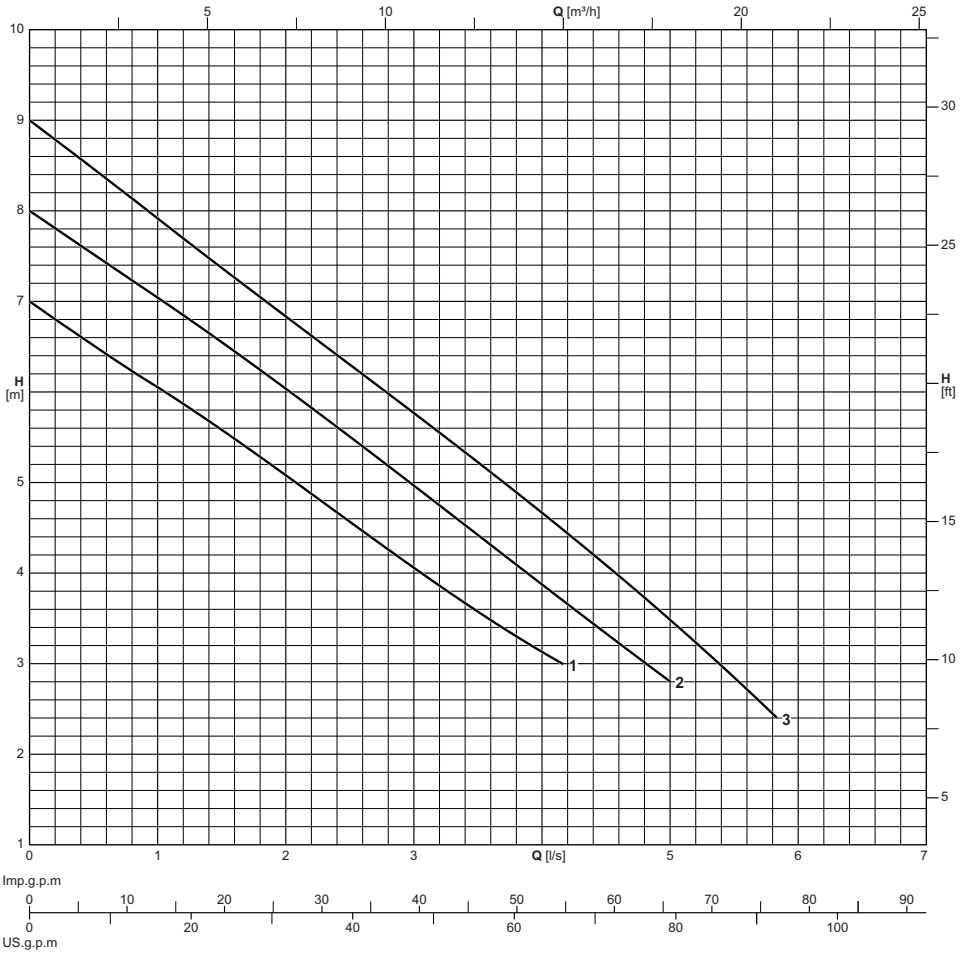


| Electric pump type<br>*Electropompe type*<br>**Elettropompa tipo** | Curve<br>*Courbe*<br>**Curva** | Motor power<br>*Puiss. moteur*<br>**Potenza motore** | Delivery<br>*Refoulement*<br>**Mandata** | Capacity<br>*Debit*<br>**Portata** | | | | | | | | | | | | | | | |
|---|---|---|---|---|---|---|---|---|---|---|---|---|---|---|---|---|---|---|---|
| | | | | **[l/s]** | 0 | 0.4 | 0.8 | 1.2 | 1.6 | 2 | 2.4 | 2.8 | 3.2 | 3.6 | 4 | 4.4 | 4.8 | 5.2 | 5.6 | 5.8 |
| | | | | **[l/min]** | 0 | 24 | 48 | 72 | 96 | 120 | 144 | 168 | 192 | 216 | 240 | 264 | 288 | 312 | 336 | 348 |
| | | | | **[m³/h]** | 0 | 1.4 | 2.9 | 4.3 | 5.8 | 7.2 | 8.6 | 10.1 | 11.5 | 13 | 14.4 | 15.8 | 17.3 | 18.7 | 20.2 | 20.9 |
| | **N°** | **[kW]** | **DN** | Head<br>*Hauteur*<br>**Prevalenza** | | | | | | | | | | | | | | | |
| MXCW040G07+000621M1 | 1 | 0,55 | G1 1/2" | **[m]** | 7 | 6,6 | 6,2 | 5,9 | 5,5 | 5,1 | 4,7 | 4,3 | 3,9 | 3,4 | 3,1 | | | | | |
| MXCW040G07+000622T1 | 1 | 0,55 | G1 1/2" | **[m]** | 7 | 6,6 | 6,2 | 5,9 | 5,5 | 5,1 | 4,7 | 4,3 | 3,9 | 3,4 | 3,1 | | | | | |
| MXCW040G08+000821M1 | 2 | 0,75 | G1 1/2" | **[m]** | 8 | 7,6 | 7,3 | 6,9 | 6,4 | 6 | 5,6 | 5,2 | 4,7 | 4,3 | 3,9 | 3,4 | 3 | | | |
| MXCW040G08+000822T1 | 2 | 0,75 | G1 1/2" | **[m]** | 8 | 7,6 | 7,3 | 6,9 | 6,4 | 6 | 5,6 | 5,2 | 4,7 | 4,3 | 3,9 | 3,4 | 3 | | | |
| MXCW040G09+000921M1 | 3 | 0,9 | G1 1/2" | **[m]** | 9 | 8,6 | 8,1 | 7,7 | 7,2 | 6,8 | 6,4 | 6 | 5,5 | 5,1 | 4,7 | 4,2 | 3,8 | 3,2 | 2,8 | 2,4 |
| MXCW040G09+000922T1 | 3 | 0,9 | G1 1/2" | **[m]** | 9 | 8,6 | 8,1 | 7,7 | 7,2 | 6,8 | 6,4 | 6 | 5,5 | 5,1 | 4,7 | 4,2 | 3,8 | 3,2 | 2,8 | 2,4 |

Performance tolerance as per:
UNI/ISO 9906 Grade 3B
Version with float (/G) available on request.

*Tolérances sur les performances selon normes:*
*UNI/ISO 9906 Niveau 3B*
*Version avec flotteur (/G) disponible sur demande.*

**Tolleranze sulle prestazioni secondo norme:**
**UNI/ISO 9906 Grado 3B**
**Versione con galleggiante (/G) disponibile su richiesta.**

Cod. 996913A/11-26 - Copyright © 2025 Caprari S.p.A - All Rights Reserved

Overall dimensions and weights
*Dimensions d'encombrement et poids*
**Dimensioni di ingombro e pesi**

## MX.W040

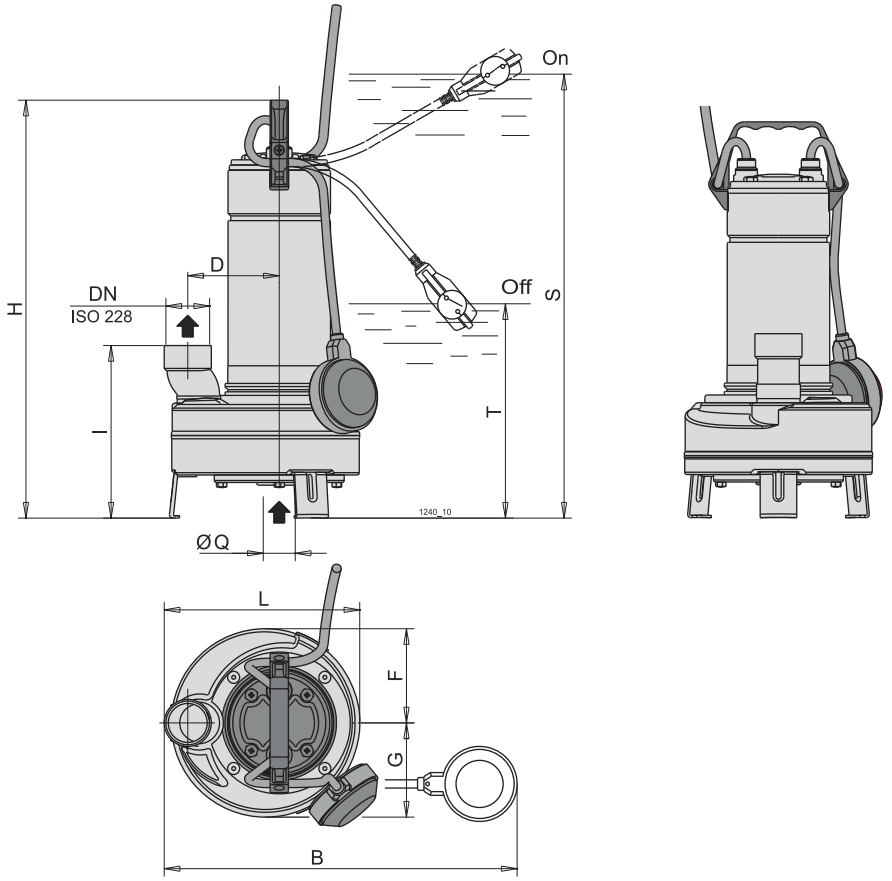


| Electric pump type<br>*Electropompe type*<br>**Elettropompa tipo** | Weight<br>*Poids*<br>**Peso** | **DN** | Cable<br>*Câble*<br>**Cavo** | Cable cross-section<br>*Section du câble*<br>**Sezione del cavo** | Cable length<br>*Longueur de câble*<br>**Lunghezza cavo** | B | D | F | G | H | I | L | Q | S | T |
|---|---|---|---|---|---|---|---|---|---|---|---|---|---|---|---|
| | **[kg]** | | | **[mm²]** | **[m]** | **[mm]** | | | | | | | | | |
| MXCW040G07+000621M1 | 11,26 | G1 1/2" | H07RN-F | 1x(3x1) | 10 | 405 | 100 | 103 | 103 | 433 | 190 | 215 | 35 | 508 | 248 |
| MXCW040G07+000622T1 | 10 | G1 1/2" | H07RN-F | 1x(3x1) | 10 | - | 100 | 103 | 103 | 433 | 190 | 215 | 35 | - | 248 |
| MXCW040G08+000821M1 | 13,04 | G1 1/2" | H07RN-F | 1x(3x1) | 10 | 405 | 100 | 103 | 103 | 458 | 190 | 215 | 35 | 533 | 273 |
| MXCW040G08+000822T1 | 11,03 | G1 1/2" | H07RN-F | 1x(3x1) | 10 | - | 100 | 103 | 103 | 458 | 190 | 215 | 35 | - | 273 |
| MXCW040G09+000921M1 | 13 | G1 1/2" | H07RN-F | 1x(3x1) | 10 | 405 | 100 | 103 | 103 | 458 | 190 | 215 | 35 | 533 | 273 |
| MXCW040G09+000922T1 | 11,14 | G1 1/2" | H07RN-F | 1x(3x1) | 10 | - | 100 | 103 | 103 | 458 | 190 | 215 | 35 | - | 273 |

Version with float (/G) available on request. *Version avec flotteur (/G) disponible sur demande.* **Versione con galleggiante (/G) disponibile su richiesta.**

Cod. 996913A/11-26 - Copyright © 2025 Caprari S.p.A - All Rights Reserved

Technical features
*Caracteristiques techniques*
**Caratteristiche tecniche**

| Electric pump type<br>*Electropompe type*<br>**Elettropompa tipo** | Curve<br>*Courbe*<br>**Curva** | Delivery<br>*Refoulement*<br>**Mandata** | Motor<br>*Moteur*<br>**Motore** | | | | |
|---|---|---|---|---|---|---|---|
| | | | Motor power<br>*Puiss. moteur*<br>**Potenza motore** | | Tension<br>*Tension*<br>**Tensione** | Absorption<br>*Intensité*<br>**Assorbimento** | Poles<br>*Pôles*<br>**Poli** |
| | | | $P_1$ | $P_2$ | | In | |
| | **N°** | **DN** | **[kW]** | | **[V]** | **[A]** | **N°** |
| MXCW040G07+000621M1 | 1 | G1 1/2" | 1 | 0.55 | 230 | 4.6 | 2 |
| MXCW040G07+000622T1 | 1 | G1 1/2" | - | 0.55 | 400 | 1.6 | 2 |
| MXCW040G08+000821M1 | 2 | G1 1/2" | 1.1 | 0.75 | 230 | 5.4 | 2 |
| MXCW040G08+000822T1 | 2 | G1 1/2" | - | 0.75 | 400 | 2.2 | 2 |
| MXCW040G09+000921M1 | 3 | G1 1/2" | 1.3 | 0.9 | 230 | 6 | 2 |
| MXCW040G09+000922T1 | 3 | G1 1/2" | - | 0.9 | 400 | 2.3 | 2 |

$P_1$ = Power absorbed by the motor
$P_2$ = Power rated by the motor
Version with float (/G) available on request.

*$P_1$ = Puissance absorbée par le moteur*
*$P_2$ = Puissance restituée par le moteur*
*Version avec flotteur (/G) disponible sur demande.*

**$P_1$ = Potenza assorbita motore**
**$P_2$ = Potenza resa dal motore**
**Versione con galleggiante (/G) disponibile su richiesta.**

Cod. 996913A/11-26 - Copyright © 2025 Caprari S.p.A - All Rights Reserved

Cod. 996913A/11-26 - Copyright © 2025 Caprari S.p.A - All Rights Reserved

The dimensions have an indicative value. Executive drawing will be supplied on request upon order.
CAPRARI S.p.A. reserves the right to make changes to improve its products at any time and without any notice

*Les dimensions sont fournies à titre indicatif. Le plan bon pour exécution sera fourni sur demande au moment de la commande.*
*CAPRARI S.p.A. se réserve la faculté d'apporter des modifications visant à améliorer ses propres produits à tout moment et sans aucun préavis.*

**Le dimensioni hanno valore indicativo. Il disegno esecutivo sarà fornito su richiesta in fase d'ordine.**
**CAPRARI S.p.A. si riserva facoltà di apportare modifiche atte a migliorare i propri prodotti in qualsiasi momento e senza preavviso alcuno.**

**Cod. 996913A/11-26 - Copyright © 2025 Caprari S.p.A - All Rights Reserved**